MUNICIPALIDAD DE CAPIATA

DIRECCION DE INFRAESTRUCTURA PUBLICA Y SERVICIOS

TRAMO: CALLE PÚBLICA EXISTENTE, COMPAÑÍA 9 ROJAS CAÑADA, BARRIO SAN JOSÉ

PLANTA DE UBICACIÓN	Lamina N° DC - 01	Escala 1/500
AÑO: 2022		

PLANTA DE UBICACIÓN

COORDENADAS

X: 455.641 ; Y: 7.192.719

X: 455.725 ; Y: 7.192.681

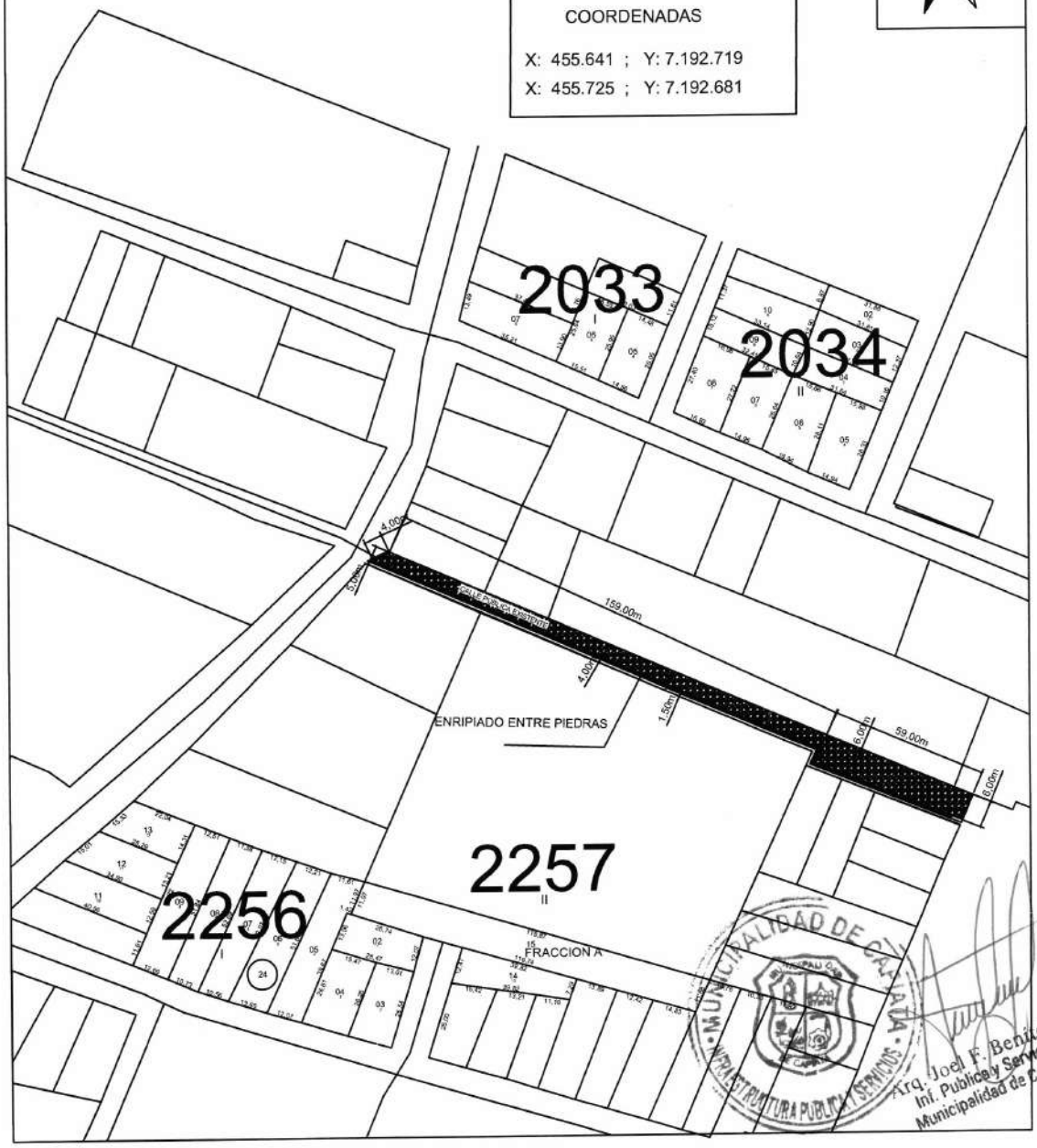

MUNICIPALIDAD DE CAPIATA · DIRECCION DE INFRAESTRUCTURA PUBLICA Y SERVICIOS

Arq. Joel F. Benítez C.
Inf. Publica y Servicios
Municipalidad de Capiatá

MUNICIPALIDAD DE CAPIATA

DIRECCION DE INFRAESTRUCTURA PUBLICA Y SERVICIOS

CALLE PUBLICA EXISTENTE, BARRIO SAN JOSE, COMPAÑIA 9 ROJAS CAÑADA.

CORTE TRANSVERSAL CALZADA 6m	Lamina N° DC - 02	Escala 1/100
AÑO: 2022		

COORDENADAS
P1: X: 455.641 ; Y: 7.192.719
P2: X: 455.725 ; Y: 7.192.681

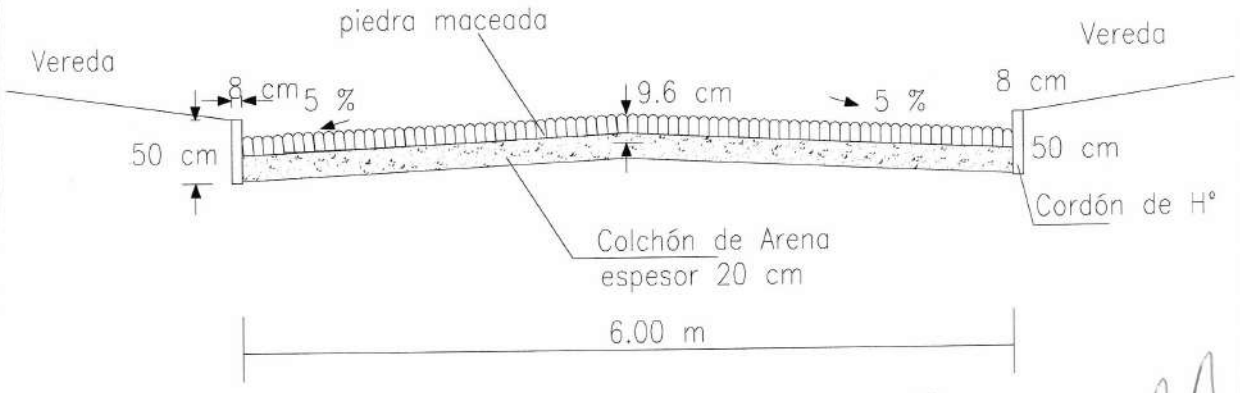

MUNICIPALIDAD DE CAPIATA
INFRAESTRUCTURA PUBLICA Y SERVICIOS

Arq. Joel F. Benítez C.
Inf. Publica y Servicios
Municipalidad de Capiatá

MUNICIPALIDAD DE CAPIATA

DIRECCION DE INFRAESTRUCTURA PUBLICA Y SERVICIOS

CALLE PUBLICA EXISTENTE, BARRIO SAN JOSE, COMPAÑIA 9 ROJAS CAÑADA.

CORTE TRANSVERSAL CALZADA 4m	Lamina N° DC - 03	Escala 1/100
AÑO: 2022		

COORDENADAS
P1: X: 455.641 ; Y: 7.192.719
P2: X: 455.725 ; Y: 7.192.681

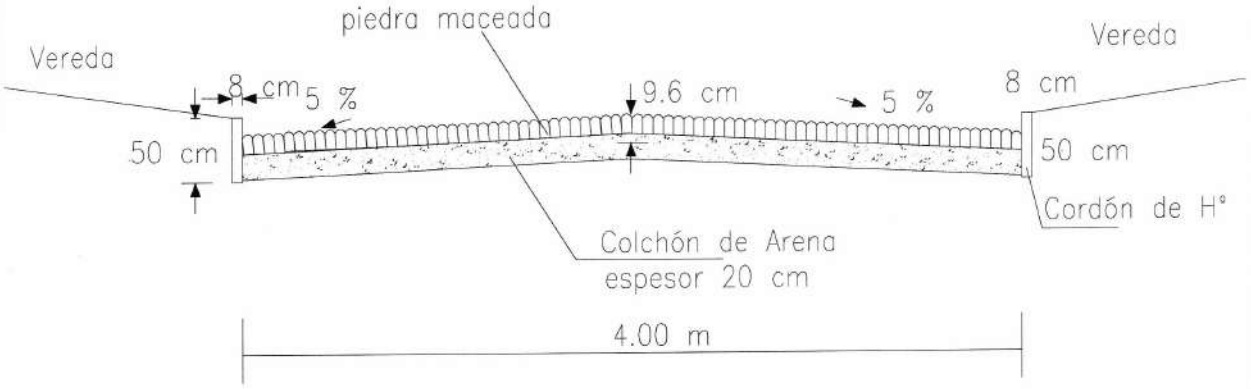

MUNICIPALIDAD DE CAPIATA
INFRAESTRUCTURA PUBLICA Y SERVICIOS

Arq. Joel F. Benítez C.
Inf. Publica y Servicios
Municipalidad de Capiatá