AULA TIPO 7.20 x 7.20
CON TECHO DE TEJAS

DI

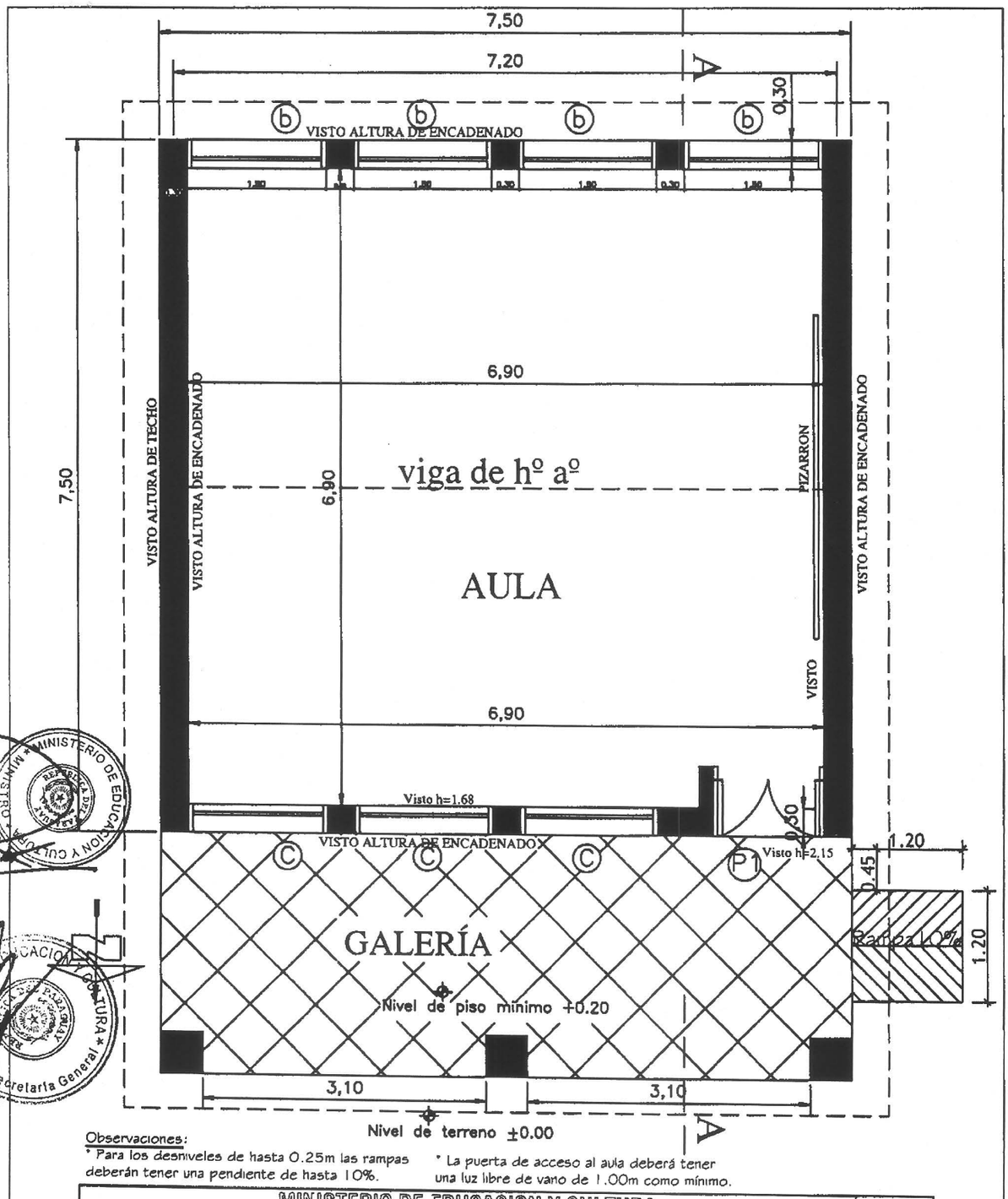

Observaciones:
* Para los desniveles de hasta 0.25m las rampas deberán tener una pendiente de hasta 10%.
* La puerta de acceso al aula deberá tener una luz libre de vano de 1.00m como mínimo.

MINISTERIO DE EDUCACION Y CULTURA DIRECCIÓN DE INFRAESTRUCTURA		01
Aula tipo 7.20 x 7.20 con techo de tejas	PLANTA ACOTADA	Esc.: 1/100

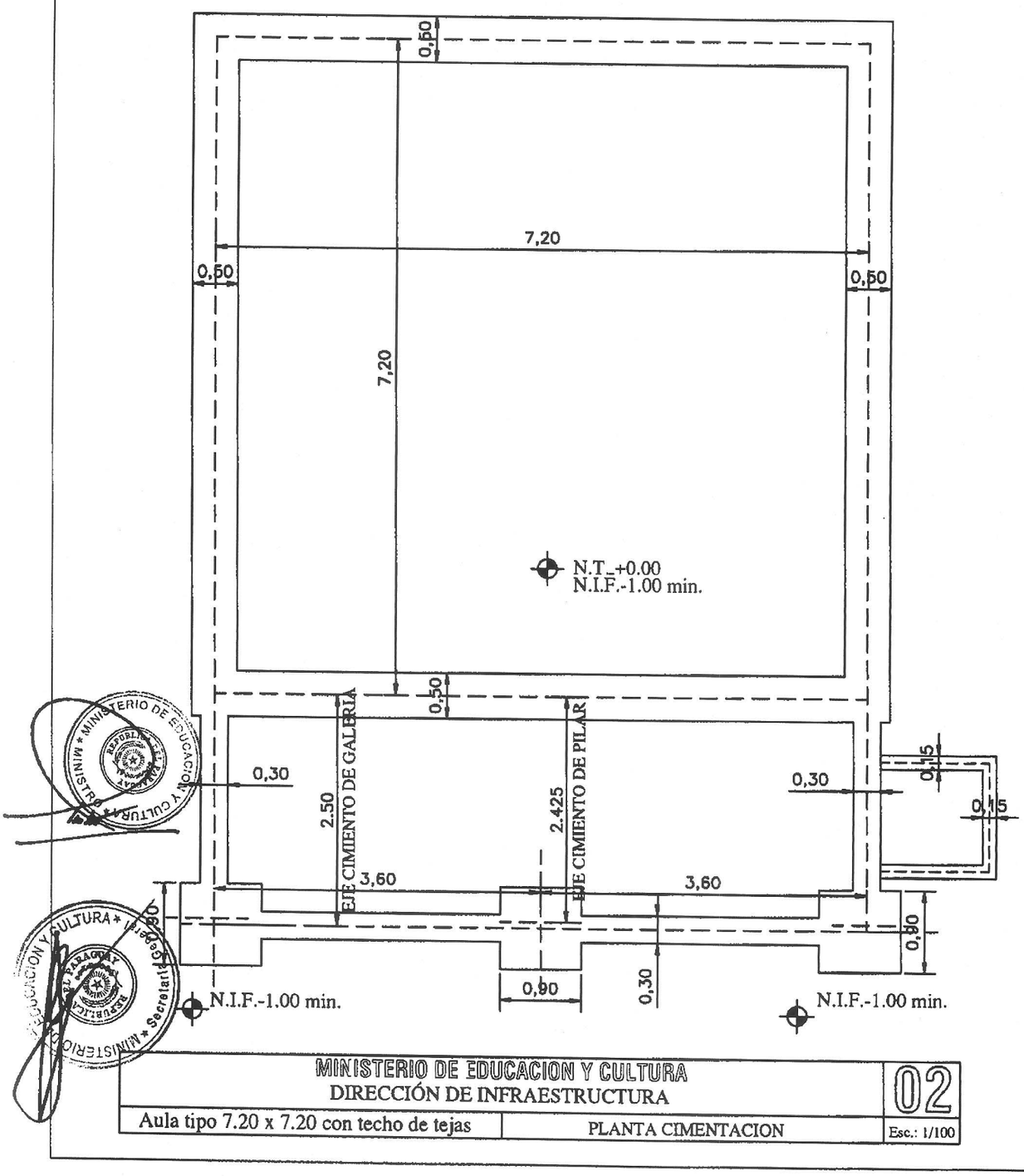

MINISTERIO DE EDUCACION Y CULTURA DIRECCIÓN DE INFRAESTRUCTURA		02
Aula tipo 7.20 x 7.20 con techo de tejas	PLANTA CIMENTACION	Esc.: 1/100

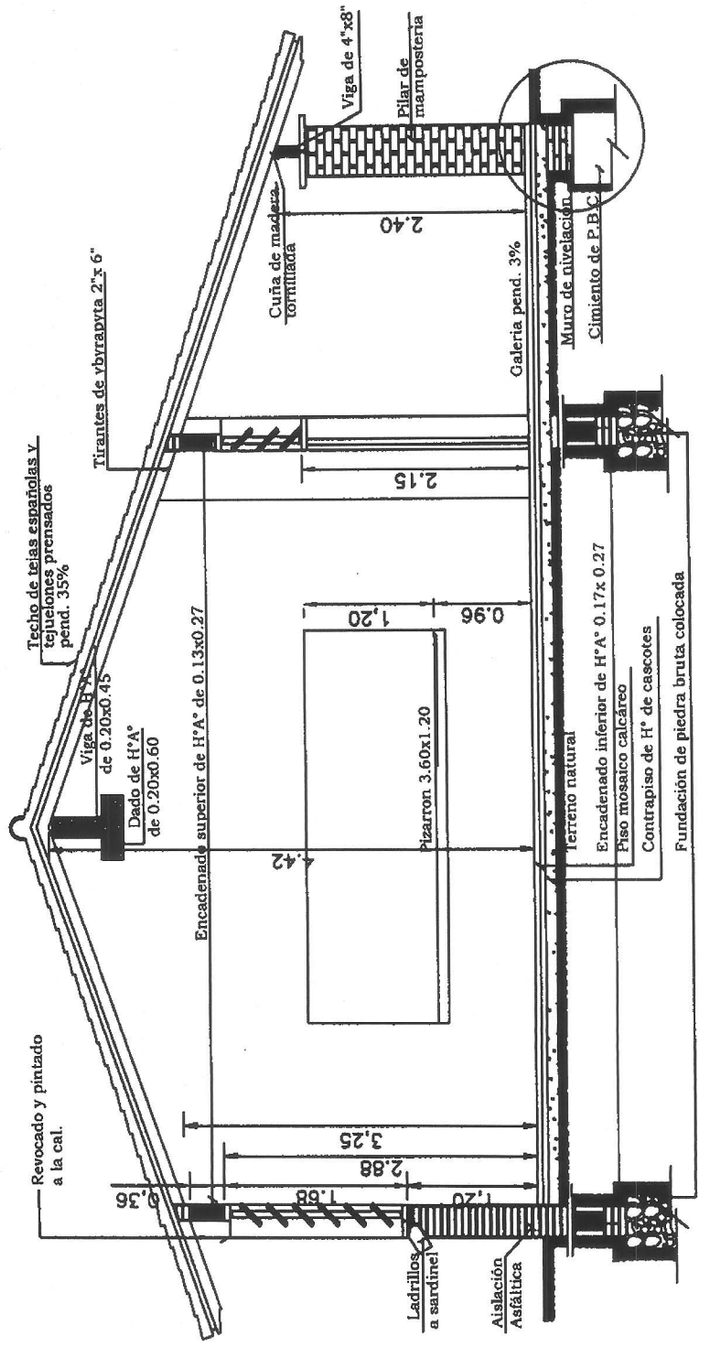

CORTE A-A

Obs. Los balacines deberán ser colocados en el proceso de construcción de los muros de elevación y pilares, a eje de la viga de encadenado superior.

MINISTERIO DE EDUCACION Y CULTURA DIRECCIÓN DE INFRAESTRUCTURA		03
Aula tipo 7.20 x 7.20 con techo de tejas	CORTE TRANSVERSAL	Esc.: 1/100

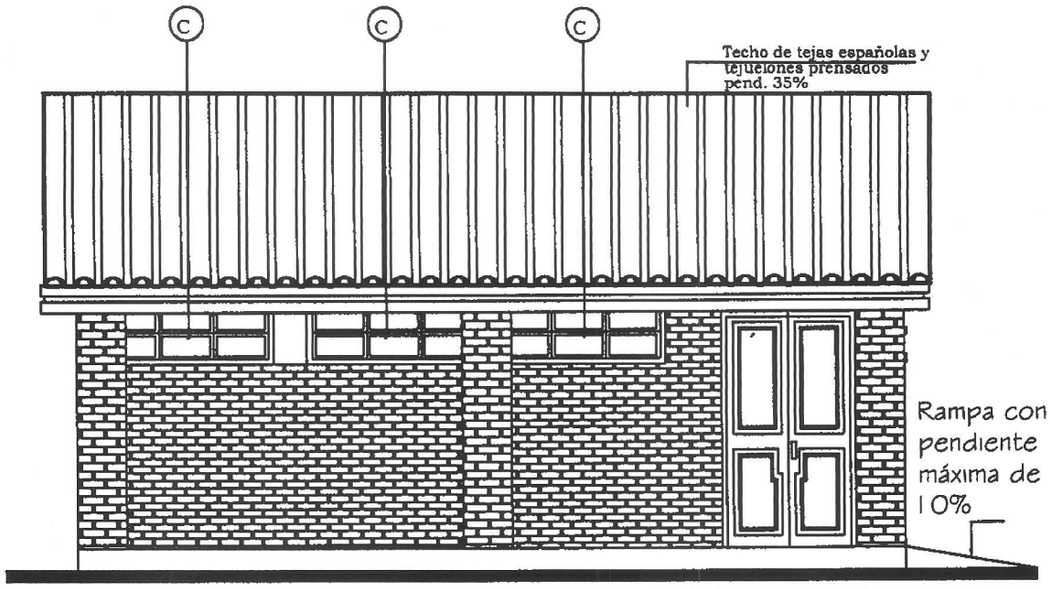

FACHADA FRONTAL

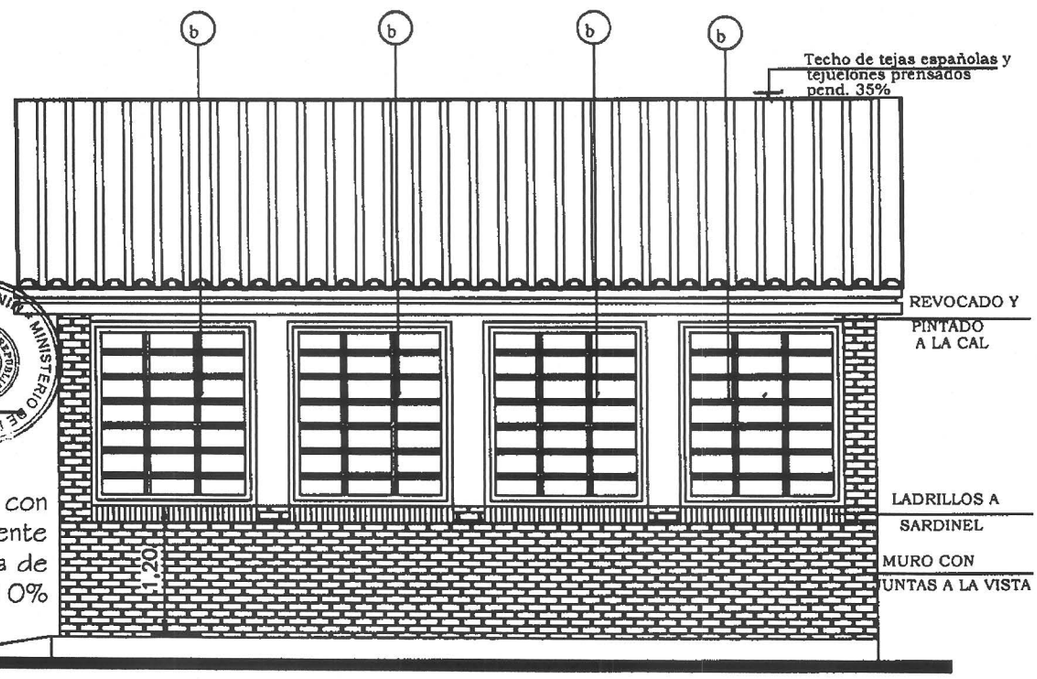

FACHADA POSTERIOR

MINISTERIO DE EDUCACION Y CULTURA DIRECCIÓN DE INFRAESTRUCTURA		04
Aula tipo 7.20 x 7.20 con techo de tejas	FACHADA FRONTAL Y POSTERIOR	Esc.: 1/100

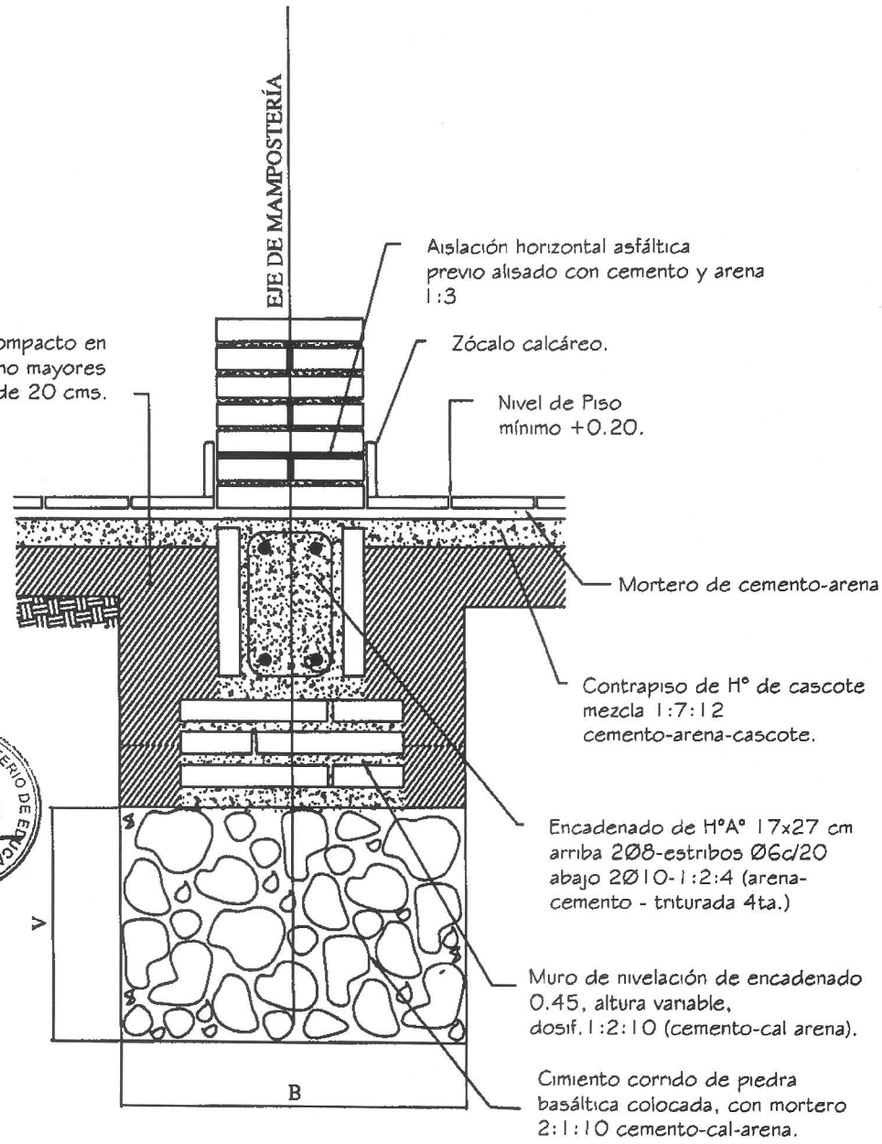

Obs.:

V = variable

B = ancho de cimentación

MINISTERIO DE EDUCACION Y CULTURA DIRECCIÓN DE INFRAESTRUCTURA		05
Aula tipo 7.20 x 7.20 con techo de tejas	DETALLE CIMENTACION	Esc.: 1/50

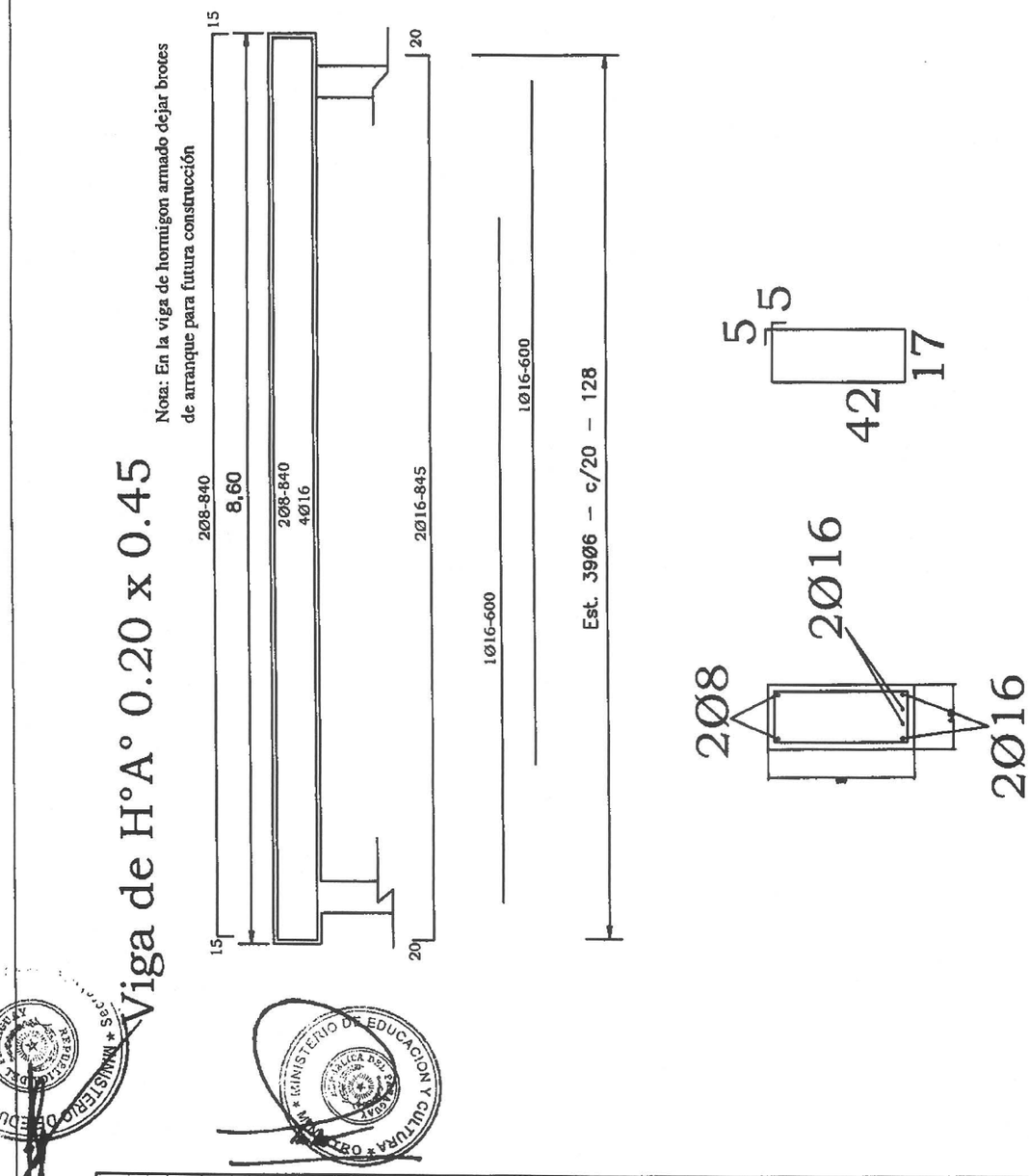

MINISTERIO DE EDUCACION Y CULTURA DIRECCIÓN DE INFRAESTRUCTURA		06
Aula tipo 7.20 x 7.20 con techo de tejas	DETALLE ESTRUCTURAS DE H°A°	Esc.: 1/50

ENCADENADO SUPERIOR Y INFERIOR PARA MURO DE 0.30 (DOBLE 0.15)

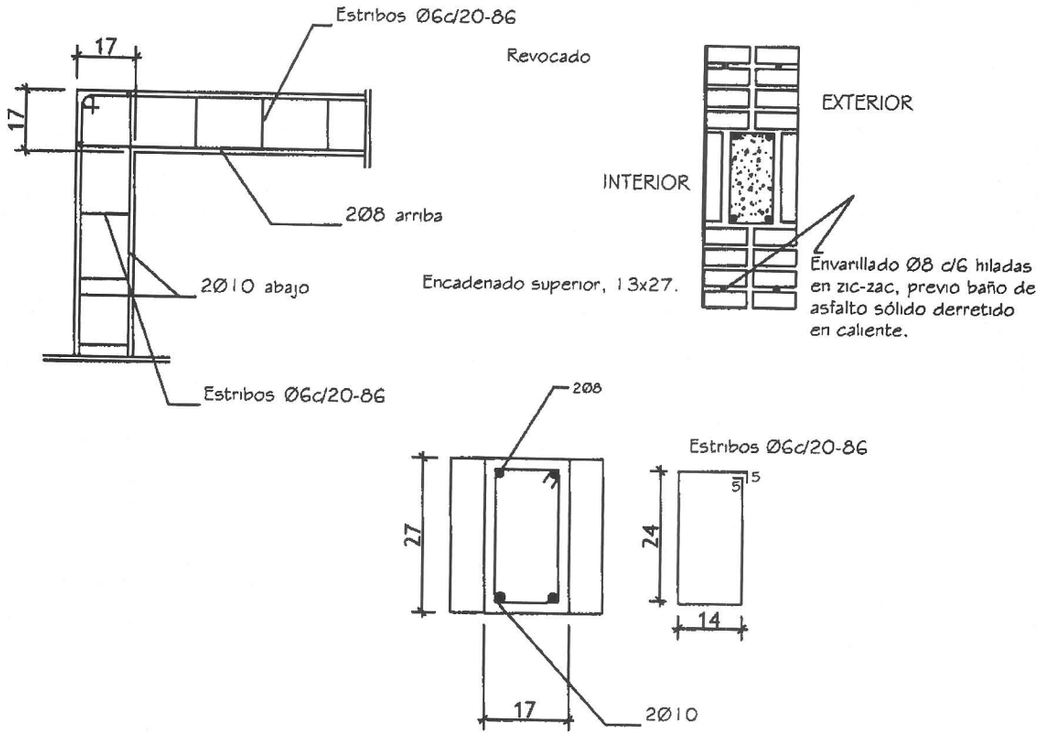

ENCADENADO SUPERIOR PARA MURO DE 0.15

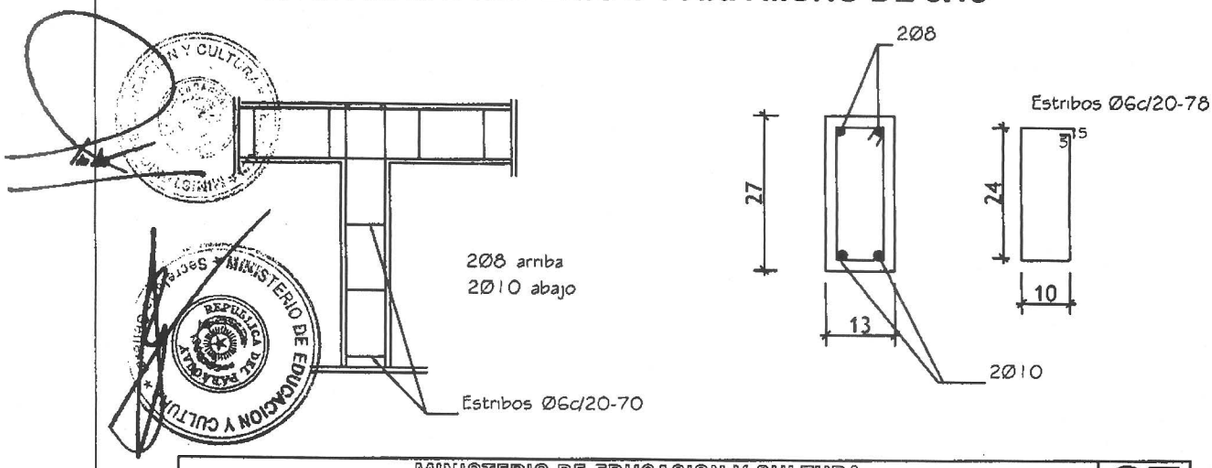

MINISTERIO DE EDUCACION Y CULTURA DIRECCIÓN DE INFRAESTRUCTURA		07
Aula tipo 7.20 x 7.20 con techo de tejas	DETALLE ESTRUCTURAS DE H°A°	Esc.: 1/50

DETALLE DADO DE Ho. Ao

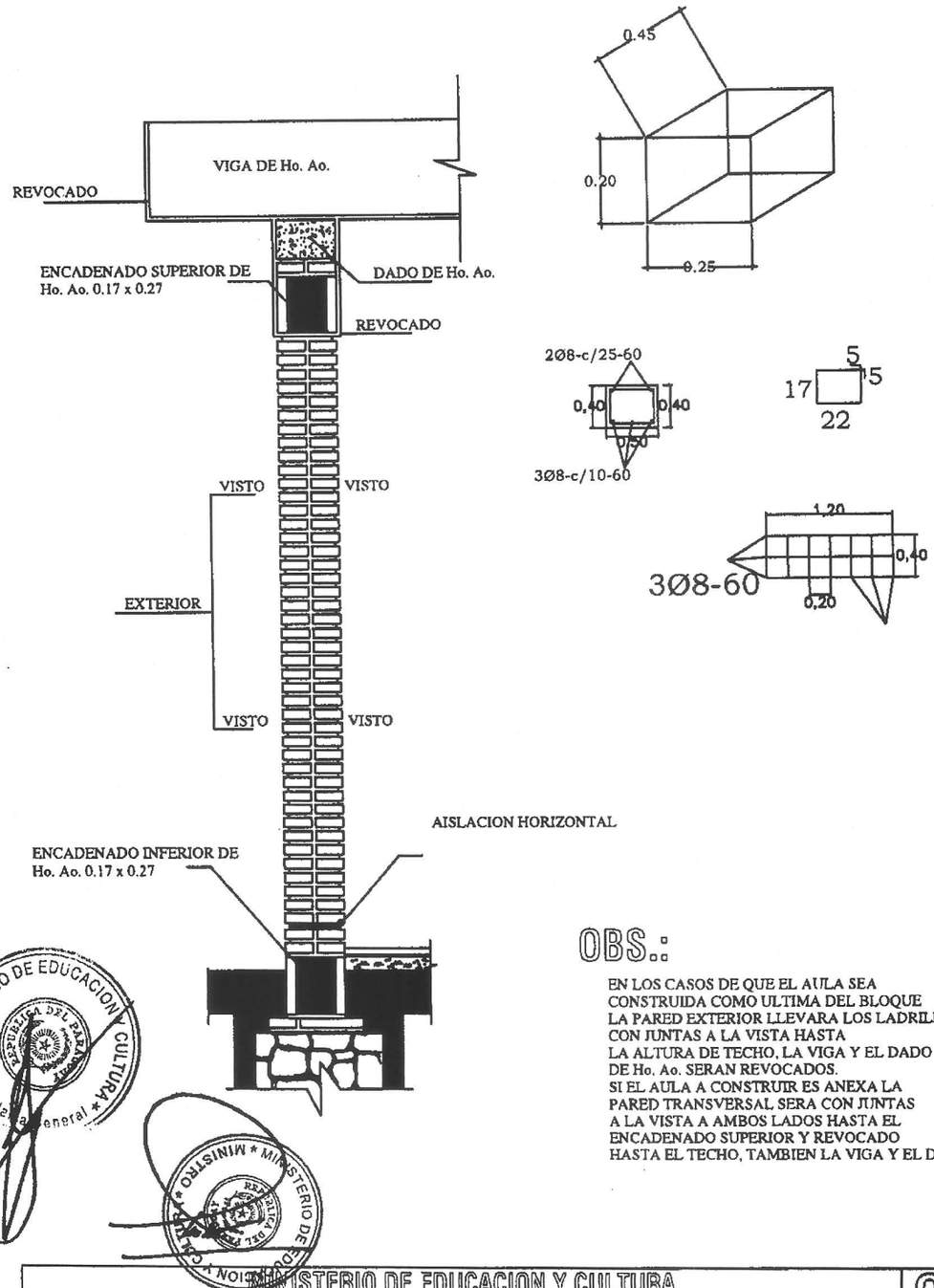

OBS.:

EN LOS CASOS DE QUE EL AULA SEA CONSTRUIDA COMO ULTIMA DEL BLOQUE LA PARED EXTERIOR LLEVARA LOS LADRILLOS CON JUNTAS A LA VISTA HASTA LA ALTURA DE TECHO, LA VIGA Y EL DADO DE Ho. Ao. SERAN REVOCADOS.
SI EL AULA A CONSTRUIR ES ANEXA LA PARED TRANSVERSAL SERA CON JUNTAS A LA VISTA A AMBOS LADOS HASTA EL ENCADENADO SUPERIOR Y REVOCADO HASTA EL TECHO, TAMBIEN LA VIGA Y EL DADO.

MINISTERIO DE EDUCACION Y CULTURA DIRECCIÓN DE INFRAESTRUCTURA		08
Aula tipo 7.20 x 7.20 con techo de tejas	DETALLE ESTRUCTURAS DE H°A°	Sin Escala

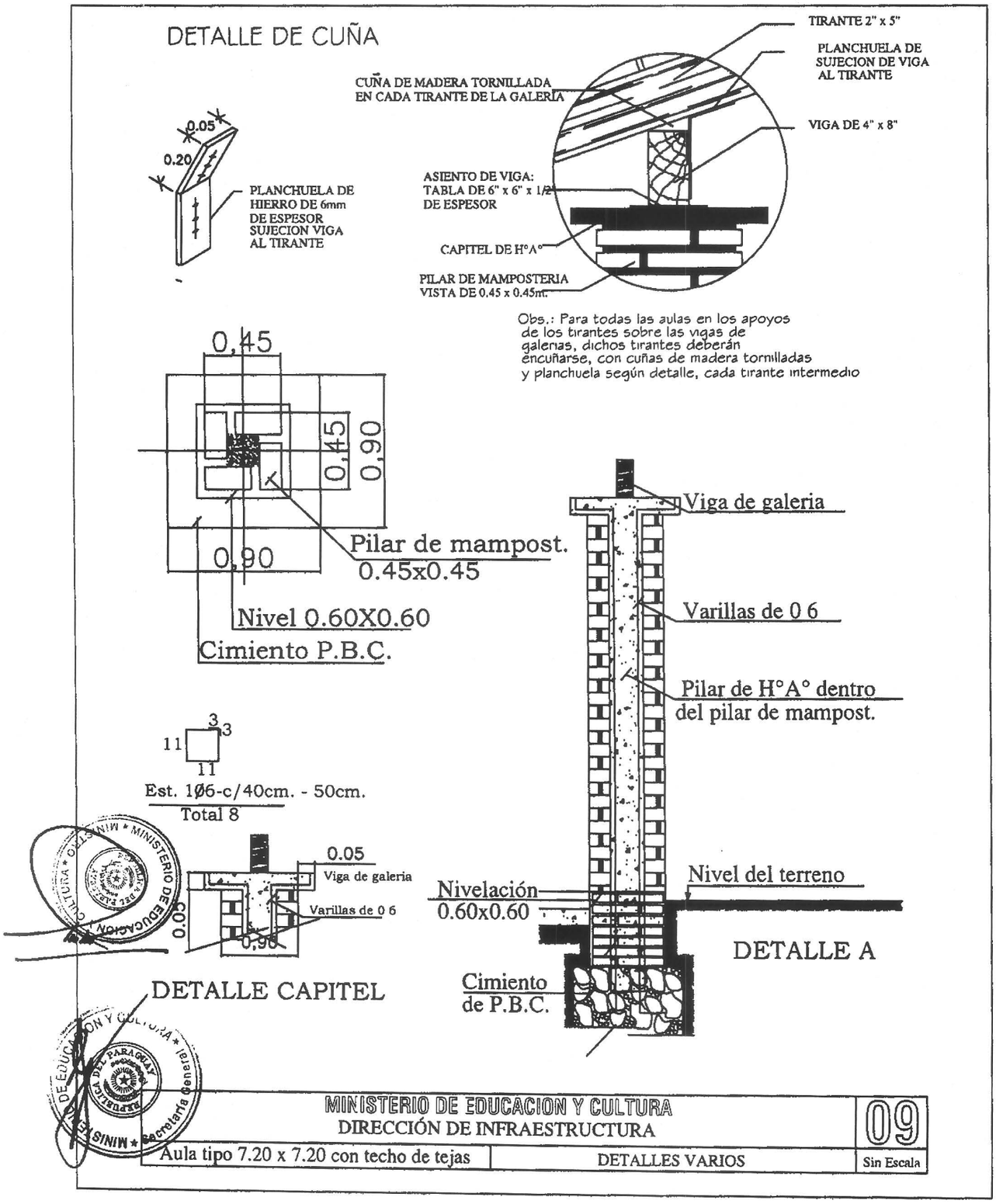
DETALLE DE CUÑA
0.05
0.20
PLANCHUELA DE HIERRO DE 6mm DE ESPESOR SUJECION VIGA AL TIRANTE
CUÑA DE MADERA TORNILLADA EN CADA TIRANTE DE LA GALERÍA
TIRANTE 2" x 5"
PLANCHUELA DE SUJECION DE VIGA AL TIRANTE
VIGA DE 4" x 8"
ASIENTO DE VIGA: TABLA DE 6" x 6" x 1/2 DE ESPESOR
CAPITEL DE H°A°
PILAR DE MAMPOSTERIA VISTA DE 0.45 x 0.45mt.
Obs.: Para todas las aulas en los apoyos de los tirantes sobre las vigas de galerias, dichos tirantes deberán encuñarse, con cuñas de madera tornilladas y planchuela según detalle, cada tirante intermedio
0,45
0,45
0,90
0,90
Pilar de mampost. 0.45x0.45
Nivel 0.60X0.60
Cimiento P.B.C.
Viga de galeria
Varillas de 0 6
Pilar de H°A° dentro del pilar de mampost.
3
3
11
11
Est. 1Ø6-c/40cm. - 50cm.
Total 8
0.05
Viga de galeria
Varillas de 0 6
0.05
0,90
DETALLE CAPITEL
Nivel del terreno
Nivelación 0.60x0.60
DETALLE A
Cimiento de P.B.C.
MINISTERIO DE EDUCACION Y CULTURA
DIRECCIÓN DE INFRAESTRUCTURA
09
Aula tipo 7.20 x 7.20 con techo de tejas
DETALLES VARIOS
Sin Escala

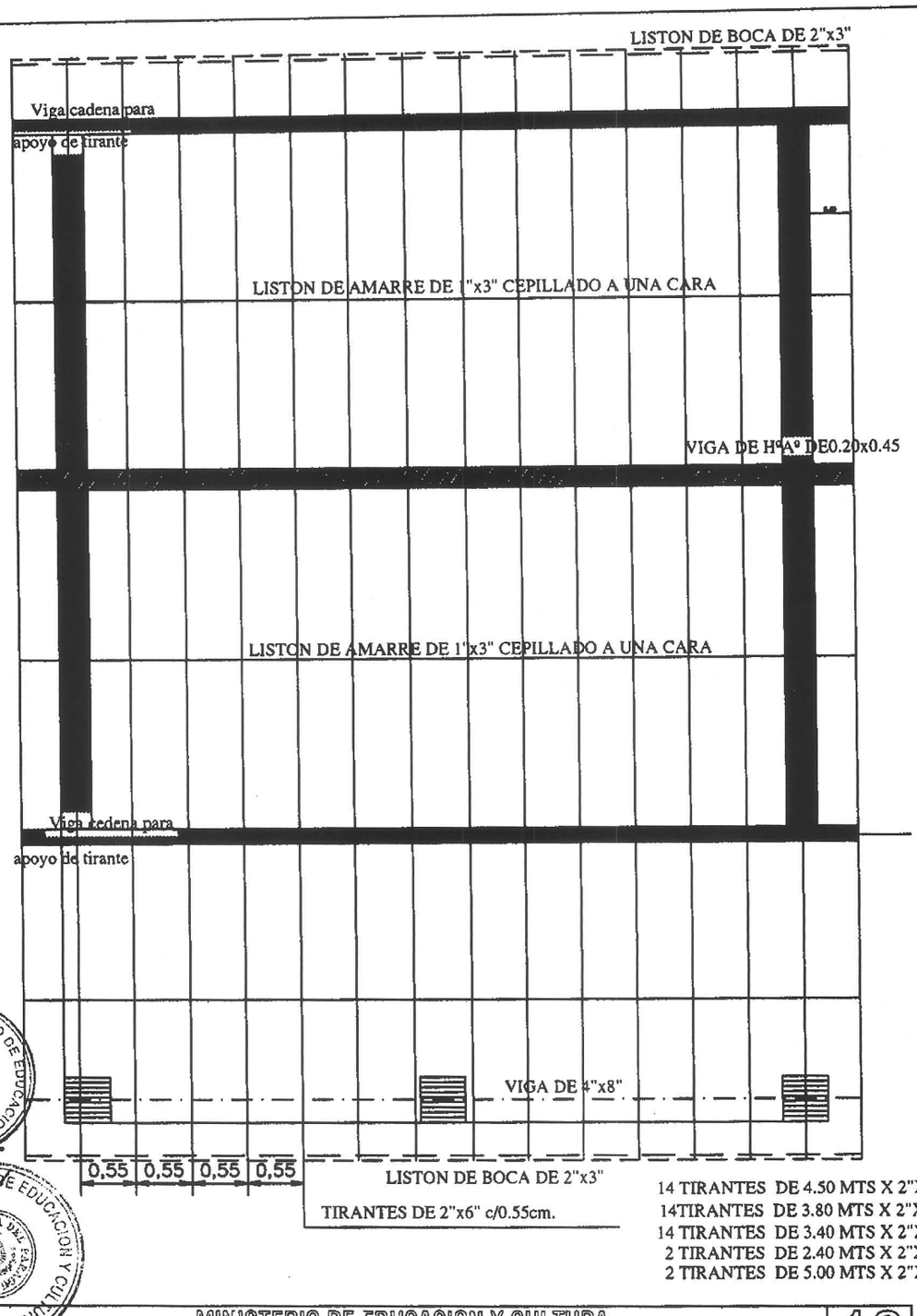

14 TIRANTES DE 4.50 MTS X 2"X 6"
14TIRANTES DE 3.80 MTS X 2"X 6"
14 TIRANTES DE 3.40 MTS X 2"X 6"
2 TIRANTES DE 2.40 MTS X 2"X 6"
2 TIRANTES DE 5.00 MTS X 2"X 6"

MINISTERIO DE EDUCACION Y CULTURA DIRECCIÓN DE INFRAESTRUCTURA		10
Aula tipo 7.20 x 7.20 con techo de tejas	PLANTA ESTRUCTURA DE TECHO	Esc.: 1/100

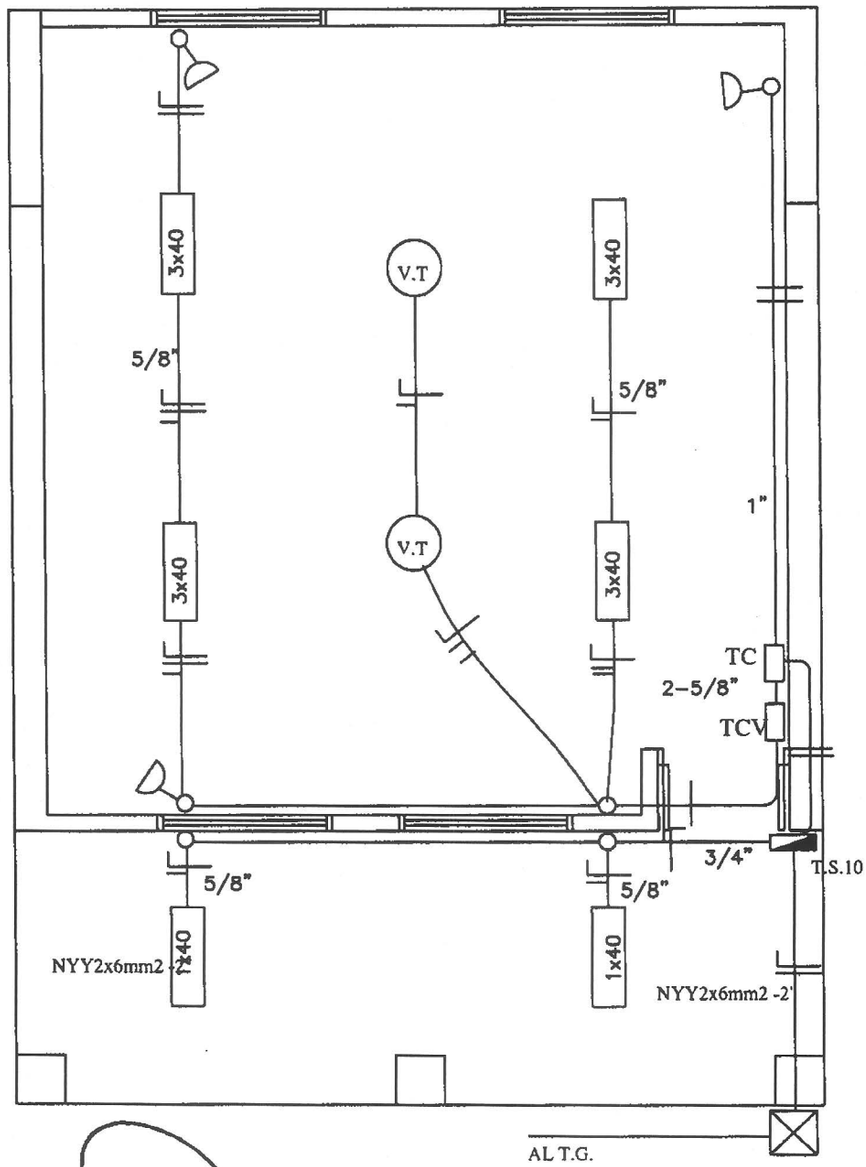

MINISTERIO DE EDUCACION Y CULTURA DIRECCIÓN DE INFRAESTRUCTURA		11
Aula tipo 7.20 x 7.20 con techo de tejas	PLANTA INSTALACION ELECTRICA	Esc.: 1/100

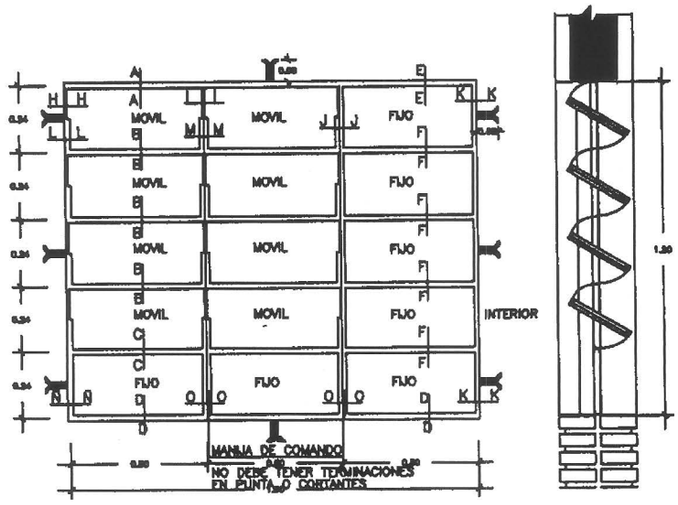

VENTANA BALANCIN TIPO c

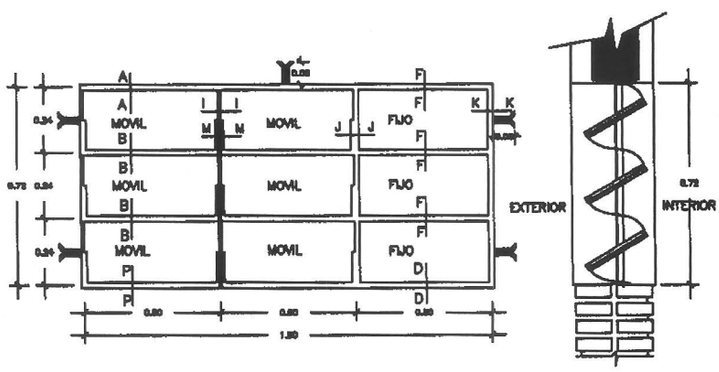

VENTANA BALANCIN TIPO a

MINISTERIO DE EDUCACION Y CULTURA DIRECCIÓN DE INFRAESTRUCTURA	12
Aula tipo 7.20 x 7.20 con techo de tejas — DETALLE ABERTURAS	Sin Escala

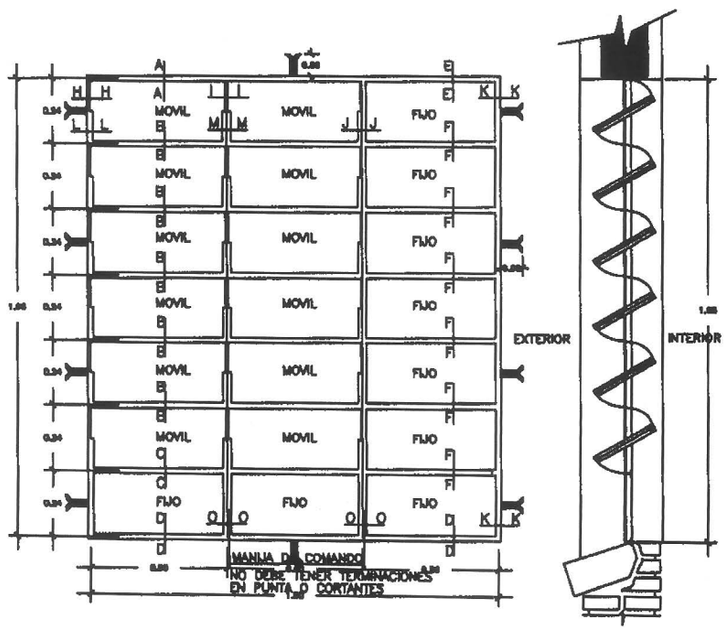

VENTANA BALANCIN TIPO b

MINISTERIO DE EDUCACION Y CULTURA DIRECCION DE INFRAESTRUCTURA		13
Aula tipo 7.20 x 7.20 con techo de tejas	DETALLE ABERTURAS	Sin Escala

PUERTA DE ACCESO - TABLERO
(ABRE HACIA AFUERA)

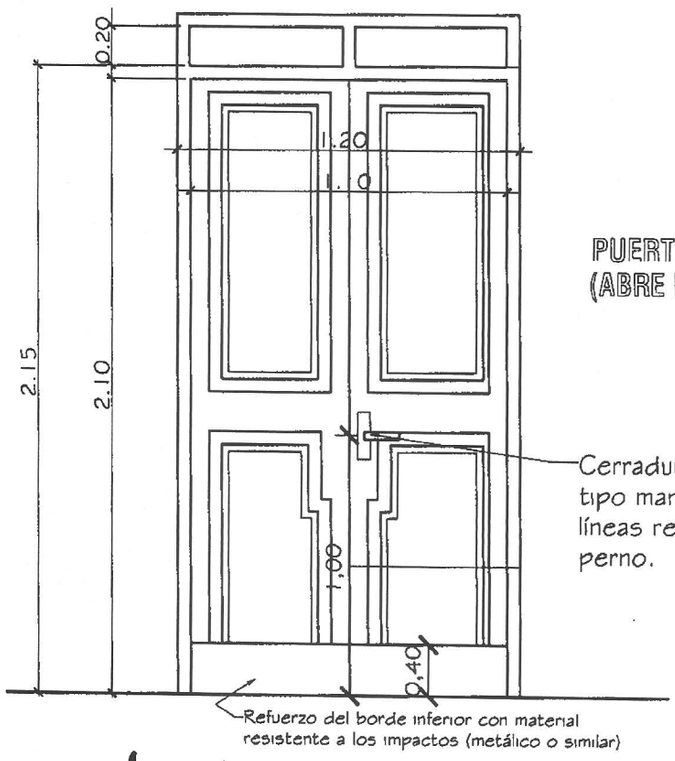

PUERTA DE ACCESO - TABLERO
(ABRE HACIA AFUERA)

Observaciones:
* El modelo de la puerta tablero puede variar, lo importante es respetar las medidas indicadas.
* Se debe eliminar el uso del sistema tambor circular en las cerraduras.

MINISTERIO DE EDUCACION Y CULTURA DIRECCIÓN DE INFRAESTRUCTURA		14
Aula tipo 7.20 x 7.20 con techo de tejas	DETALLE ABERTURAS	Sin Escala

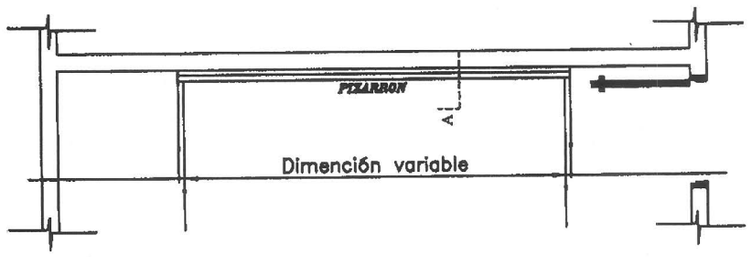

UBICACIÓN DEL PIZARRÓN

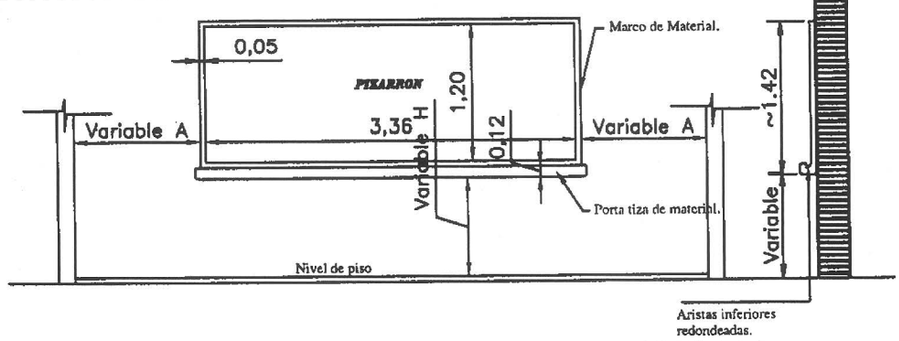

ALZADO FRONTAL

Esc.: 1/50

CORTE A

CONSTRUCCION DE PIZARRON EMPOTRADO EN MURO

ESPECIFICACIONES TECNICAS

* 1- Sobre el muro de ladrillo marcar las dimenciones recomendadas preparar el marco de material y porta tiza con ladrillos empotrados, revocados posteriormente con mortero, cemento-arena(1:3), dandole una terminación redondeada en las aristas interiores.

* 2- En la zona de pizarrón propiamente, aplicar una azotada con hidrófugo(ceresita), posteriormente revoque con mortero cemento-arena(1:3), y aplicación de tres manos de enduido plastico, con textura de terminación luego de la cantidad de alizado necesarios.

* 3- Aplicar sellador o fijador plástico, posteriormente aplicar tres manos de pintura sintética para pizarrón color verde pizarra, en el marco y portatiza luego del mismo proseso pintura sitéticas color gris.

OBSERVACION

* 1- PARA ESCUELA	* 2- PARA COLEGIO
(A) 1.15 mts.	(A) 1.70 mts.
(H) 0.70 mts.	(H) 0.80 mts.

MINISTERIO DE EDUCACION Y CULTURA DIRECCIÓN DE INFRAESTRUCTURA		15
Aula tipo 7.20 x 7.20 con techo de tejas	DETALLE PIZARRON	Sin Escala