PLANO

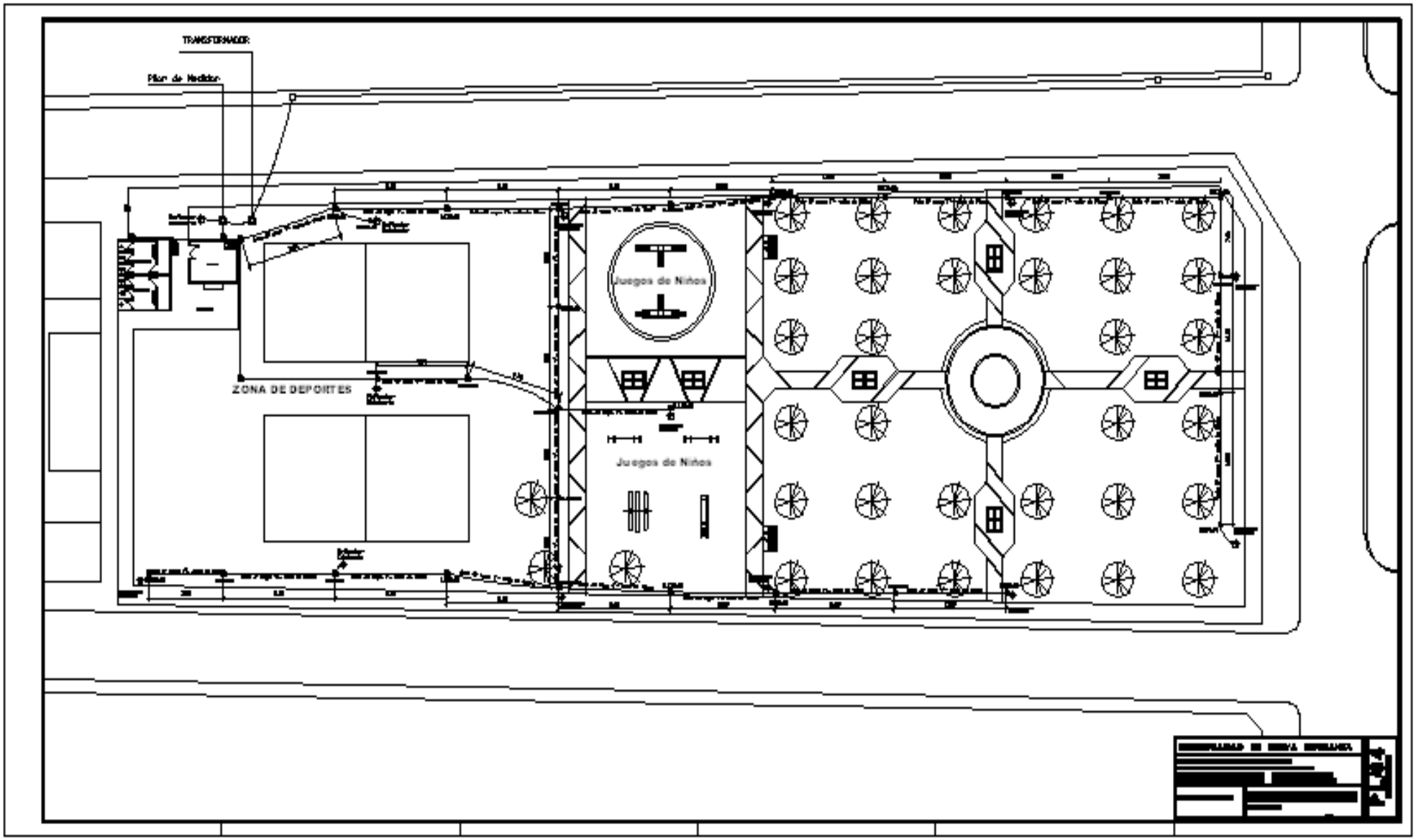
TRANSFORMADOR
Pilar de Medidor
ZONA DE DEPORTES
Juegos de Niños
Juegos de Niños

PLANO

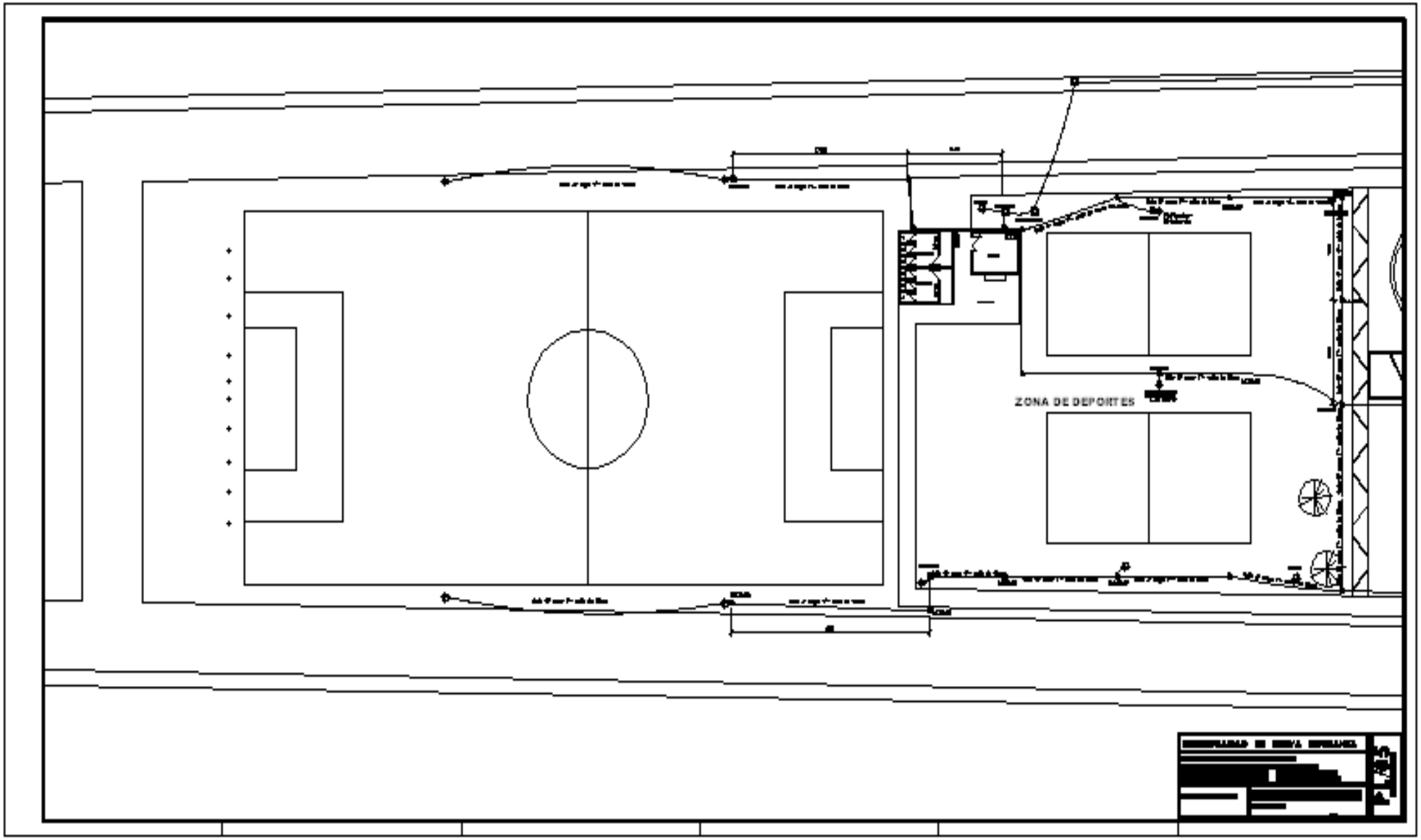

DETALLE DE ALUMBRADO PUBLICO

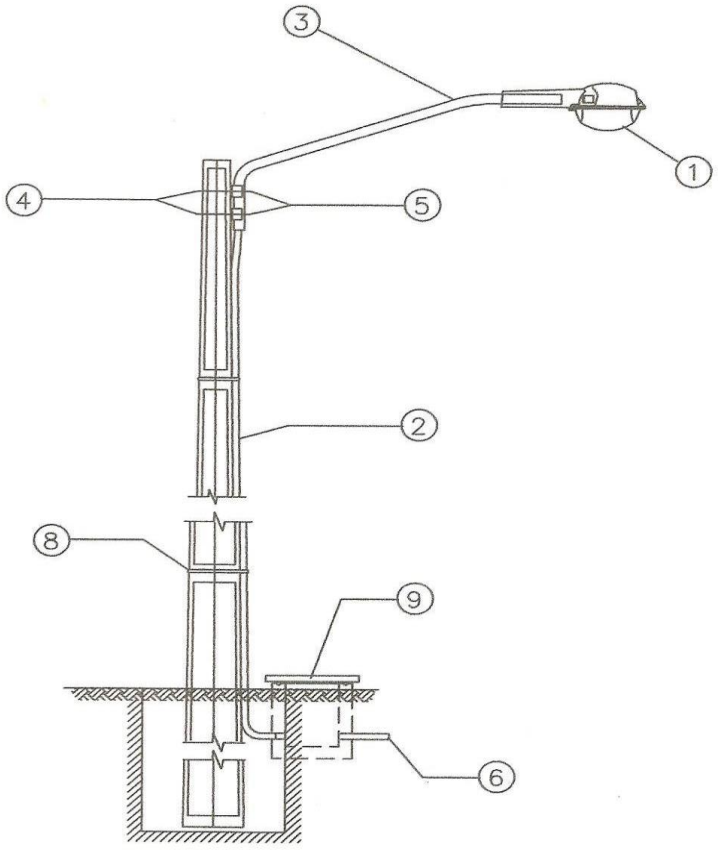

DESCRIPCIÓN

1	Artefacto de AP, con lámpara de vapor metalico de 250 W
2	Poste de HºAº de 9/150
3	Brazo largo para luminaria tipo AP
4	Arandela cuadrada de 2"x2"x11/16"
5	Bulón de 5/8"x6 1/2"
6	Cable pre emsamblado 2 x10 mm2
7	Caño rígido roscable de PVC 3/4"
8	Zuncho metálico de 5/8" cada 2 m
9	Registro de Mamposteria de 0.30x0.30x0.45 m

DISEÑO Nº 001

Proyectista : Arq. Oscar Vega Fretes

Domicilio: Edmundo Reyes Nº 152 - San Lorenzo

FIRMA

Oscar Vega Fretes Arquitecto

DETALLE DE ALUMBRADO-Plaza Laurel

DETALLE DE ALUMBRADO

Escala:

MUNICIPALIDAD DE NUEVA ESPERANZA

Plaza laurel - Colonia Laurel- Distrito Nueva Esperanza

DEPARTAMENTO CANINDEYU

PLANO

MUNICIPALIDAD DE NUEVA ESPERANZA
DEPARTAMENTO DE CANINDEYÚ
Creado por Ley Nº 1.430/99 - Promulgado por el Poder Ejecutivo: 20/05/99
Telefax: 0464 - 20.120 e-mail: municipalidadnuevaesperanza@hotmail.com

RESOLUCION I.M. Nº 984/2.013

POR LA CUAL SE APRUEBA LOS PLANOS DE PROYECTO DE CONSTRUCCION E ILUMINACION DE LA PLAZA LAUREL, COLONIA LAUREL, CONSIDERADO BIEN DE DOMINIO PUBLICO DEL MUNICIPIO.----------

VISTO: El proyecto de Construcción e Iluminación de la Plaza Laurel de la Colonia Laurel, elaborado por el Arq. Oscar José Vega Fretes, Fiscal de Obras de la Municipalidad de Nueva Esperanza, con los respectivos planos, cómputos métricos y especificaciones técnicas;----------

CONSIDERANDO: Que, el Art. 34 del Decreto Nº 21909/03 "POR EL CUAL SE REGLAMENTA LA LEY Nº 2051/03 DE CONTRATACIONES PUBLICAS" establece entre otros; que los pliegos de bases y condiciones particulares elaborados por las respectivas UOC deberán contemplar los aspecto señalados en el articulo 20 de la Lay; 2. Para Contratos de obras: e) Lista de precios unitarios y lista estimada de cantidades y precios…f) Especificaciones Técnicas; g) Planos.----------

POR TANTO
EL INTENDENTE MUNICIPAL DE NUEVA ESPERANZA, EN USO DE SUS ATRIBUCIONES

RESUELVE:

Art. 1º: APROBAR LOS PLANOS DE PROYECTOS de Construcciones Construcción e Iluminación de la Plaza Laurel de la Colonia Laurel, elaborado por el Arq. Oscar José Vega Fretes, Fiscal de Obras de la Municipalidad de Nueva Esperanza, con los respectivos cómputos métricos y especificaciones técnicas.----------

Art. 2º: COMUNICAR a quienes corresponda y cumplido archívese.

DADO EN LA MUNICIPALIDAD DE NUEVA ESPERANZA, A LOS SEIS DIAS DEL MES DE AGOSTO DEL AÑO DOS MIL TRECE.

Abog. Vicente Aquino Chaparro
Secretario Municipal

Abog. Benito Ricardo Aguayo F.
Intendente Municipal