DIRECCIONES
AV. ESPAÑA 1268
TELÉFONO: 217 2121
TELEFAX: (595-21) 211781
WEB: http://www.ande.gov.py

ADMINISTRACIÓN NACIONAL DE ELECTRICIDAD
DIRECCIÓN DE CONTRATACIONES PÚBLICAS
UNIDAD OPERATIVA DE CONTRATACIÓN

DICTAMEN UOC/ANDE/Nº 287/2020

Asunción, 5 de octubre de 2020

Señor
Ing. Félix E. Sosa, Presidente
Administración Nacional de Electricidad (ANDE)
Presente

La Dirección de Contrataciones Públicas en carácter de Unidad Operativa de Contratación (UOC - ANDE) y en virtud a lo preceptuado en el Artículo 7º del Decreto N° 2992/19, que asigna funciones a la UOC y, teniendo a la vista los antecedentes de la Licitación por Concurso de Ofertas Nacional ANDE N° 1096/2020 para el *"SERVICIO DE MANTENIMIENTO Y/O REPARACIÓN DE MUEBLES DE OFICINA Y CERRAJERIA, BAJO LA MODALIDAD DE CONTRATO ABIERTO"*, emite el siguiente parecer:

La contratación de referencia fue solicitada a través del Interno DSA/DSG/98/2020 de fecha 5 de agosto de 2020 generado por Departamento de Servicios Generales, dependiente de la División de Servicios Generales y Transporte, autorizado por la Dirección de Servicios Administrativos para las gestiones del llamado a Licitación, previsto en el Programa Anual de Contrataciones (PAC) como ID Nº 375.452.

Que la Unidad Técnica Solicitante de conformidad a lo dispuesto en la Resolución DNCP N° 1890/20, ha realizado la construcción de los precios referenciales ajustándose a la normativa vigente utilizando la combinación de las siguientes numerales: *"3) Precios adjudicados por la propia Convocante... conforme a los datos publicados en el Sistema de Información de Contrataciones Públicas"* y *"4) Precios de potenciales oferentes, requeridos a través de cualquier mecanismo que permita contar con la evidencia de la solicitud y su respuesta..."*, del Método para la Elaboración de Precios Referenciales, aplicando el promedio de los precios obtenidos para determinar el precio referencial. Se adjuntan los documentos respaldatorios arrimados por la Unidad Técnica Solicitante y la planilla de cálculo correspondiente.

Al respecto, efectuado el análisis de la documentación, es parecer de la Dirección de Contrataciones Públicas (UOC - ANDE) que el Pliego de Bases y Condiciones se halla conforme a las disposiciones legales que rigen las contrataciones públicas. El Pliego de Bases y Condiciones está refrendado por el responsable de la Unidad Administrativa Solicitante como prueba de conformidad.

El procedimiento de contratación, por el costo estimado se ajusta a lo dispuesto en la Ley Nº 2051/2003 "De Contrataciones Públicas", en su Artículo 16° - TIPOS DE PROCEDIMIENTOS - inc. b) **Licitación por Concurso de Ofertas**, Artículo 18º - CLASIFICACION DE LAS LICITACIONES PÚBLICAS, inc. a) Nacionales. La modalidad a ser utilizada es de **Contrato Abierto**, regulado por el Art. 39 del Decreto N° 2992/19.

DIRECCIONES
AV. ESPAÑA 1268
TELÉFONO: 217 2121
TELEFAX: (595-21) 211781
WEB: http://www.ande.gov.py

ADMINISTRACIÓN NACIONAL DE ELECTRICIDAD
DIRECCIÓN DE CONTRATACIONES PÚBLICAS
UNIDAD OPERATIVA DE CONTRATACIÓN

DICTAMEN UOC/ANDE/Nº 287/2020

Asunción, 5 de octubre de 2020

Teniendo en cuenta los puntos precedentes que identifican al llamado en cuestión, corresponde someter a consideración de la máxima autoridad de la Institución la aprobación del Pliego de Bases y Condiciones, conforme al Art. 33 del Decreto Nº 2992/19.

Ing. Alcibiades Cantero Silvera
Dirección de Contrataciones Públicas

ACS/bma
DCP/DVN

PLANILLA DE PRECIOS REFERENCIALES

LICITACIÓN POR CONCURSO DE OFERTA N° /2020 - ID PAC N° 375452

Objeto del llamado: "SERVICIO DE MANTENIMIENTO Y REPARACIÓN DE MUEBLES DE OFICINA Y CERRAJERÍA, BAJO LA MODALIDAD DE CONTRATO ABIERTO"

Metodología: De conformidad a lo establecido en la Resolución DNCP N° 1890/2020, los **Precios 1 y 2** corresponden a **presupuestos** obtenidos de **dos (2) potenciales oferentes**. El **Precio 3**, para los ítems 1 al 48, corresponden a los precios adjudicados de la última LCO de la ANDE del servicio objeto del llamado (LCO N° 993/2018) y el item 49, corresponde al precio adjudicado por la Presidencia de la República (Contrato 31/2019). Se tomó como precio de referencia (estimado), el precio promedio resultado de los precios referenciales mencionados y los cuales se detallan a continuación:

CÁLCULO DE PRECIOS REFERENCIALES

Ítem	Descripción	Unidad de Medida	Precio 1	Precio 2	Precio 3	Precio Unitario Referencial
			PRESUPUESTO OBTENIDO DE LA FIRMA CARPINTERÍA - MUEBLERÍA MENDEZ DE BERNARDO MENDEZ RODRÍGUEZ	PRESUPUESTO OBTENIDO DE LA FIRMA SERVICIO DE MANTENIMIENTO DE LIZ ROCIO CAMPORA V.	Ítem 1 al 48: LCO ANDE N° 993/2018 CONTRATO N° 7591/2019 PROVEEDOR: JD SERVICIOS DE JORGE DANIEL ARGÜELLO Ítem 49: CONTRATO N° 31/2019 PRESIDENCIA DE LA REPÚBLICA PROVEEDOR: SERVICIO DE CARPINTERÍA DE VALENTÍN VILLALBA	PRECIO UNITARIO PROMEDIO (1+2+3)/3
			Precio Unitario ₲ (IVA Incluido)			
1	SILLA TIPO A - Remoción, cambio de tapizado de asiento en cuerina de color igual al existente y espuma de 4 cm de espesor	unidad	198.000	250.000	75.000	174.333
2	SILLA TIPO A - Remoción, cambio de tapizado de respaldo en cuerina de color igual al existente y espuma de 4 cm de espesor	unidad	198.000	220.000	75.000	164.333
3	SILLA TIPO A - Provisión y colocación de la base metálica de 5 puntas a gas, igual al existente	unidad	599.000	610.000	180.000	463.000
4	SILLA TIPO A - Reparación de accesorios de estructura metálica, incluye soldaduras.	unidad	140.000	190.000	45.000	125.000
5	SILLA TIPO A - Remoción y cambio de rueditas por unidad	unidad	89.000	60.000	14.000	54.333
6	SILLA Y SILLÓN TIPO B - Remoción, cambio de tapizado de asiento en cuerina de color igual al existente y espuma de 4 cm de espesor	unidad	220.000	230.000	69.000	173.000
7	SILLA Y SILLÓN TIPO B - Remoción, cambio de tapizado de respaldo en cuerina de color igual al existente y espuma de 2,5 cm	unidad	225.000	230.000	69.000	174.667
8	SILLA Y SILLÓN TIPO B - Mantenimiento y ajuste de la estructura de madera, mediante encolado y tirafondos	unidad	158.000	150.000	50.000	119.333
9	SILLÓN TIPO C - Remoción, cambio de tapizado de asiento en cuerina de color igual al existente y espuma de 4 cm de espesor	unidad	220.000	230.000	78.000	176.000
10	SILLÓN TIPO C - Remoción, cambio de tapizado de respaldo en cuerina de color igual al existente y espuma de 2,5 cm	unidad	225.000	190.000	78.000	164.333
11	SILLÓN TIPO C - Mantenimiento y ajuste de la estructura de madera, mediante encolado y tirafondos	unidad	235.000	210.000	50.000	165.000
12	SILLÓN TIPO C - Reparación de accesorios de estructura metálica, incluye soldaduras	unidad	140.000	110.000	40.000	96.667
13	SILLÓN TIPO C - Remoción y cambio de rueditas	unidad	89.000	60.000	14.000	54.333
14	SILLÓN TIPO C - Provisión y colocación de base giratoria	unidad	599.000	380.000	230.000	403.000
15	SILLÓN TIPO D - Mantenimiento y ajuste de la estructura de madera, mediante encolado y tirafondos	unidad	158.000	210.000	50.000	139.333
16	SOFÁ DE ESTAR - Remoción, cambio de tapizado de asiento en cuerina de color igual al existente y espuma de 6 cm de espesor	unidad	285.000	250.000	155.000	230.000
17	SOFÁ DE ESTAR - Remoción, cambio de tapizado de respaldo en cuerina de color igual al existente y espuma de 2,5 cm	unidad	263.000	250.000	155.000	222.667

Lic. César A. Ortiz
Dpto. de Servicios Generales
Jefe Interino

Firma y sello del Jefe de Unidad Solicitante (DAS)
Nro. de Empleado: 5809 Fecha: 10 AGO. 2020

DEPARTAMENTO DE SERVICIOS GENERALES

PLANILLA DE PRECIOS REFERENCIALES

LICITACIÓN POR CONCURSO DE OFERTA N° /2020 - ID PAC N° 375452

Objeto del llamado: "SERVICIO DE MANTENIMIENTO Y REPARACIÓN DE MUEBLES DE OFICINA Y CERRAJERÍA, BAJO LA MODALIDAD DE CONTRATO ABIERTO"

Metodología: De conformidad a lo establecido en la Resolución DNCP N° 1890/2020, los **Precios 1** y **2** corresponden a **presupuestos** obtenidos de **dos (2) potenciales oferentes**. El **Precio 3**, para los ítems 1 al 48, corresponden a los precios adjudicados de la última LCO de la ANDE del servicio objeto del llamado (LCO N° 993/2018) y el ítem 49, corresponde al precio adjudicado por la Presidencia de la República (Contrato 31/2019). Se tomó como precio de referencia (estimado), el precio promedio resultado de los precios referenciales mencionados y los cuales se detallan a continuación:

CÁLCULO DE PRECIOS REFERENCIALES

Ítem	Descripción	Unidad de Medida	Precio 1	Precio 2	Precio 3	Precio Unitario Referencial
			PRESUPUESTO OBTENIDO DE LA FIRMA CARPINTERÍA - MUEBLERÍA MENDEZ DE BERNARDO MENDEZ RODRÍGUEZ	PRESUPUESTO OBTENIDO DE LA FIRMA SERVICIO DE MANTENIMIENTO DE LIZ ROCIO CAMPORA V.	Ítem 1 al 48: LCO ANDE N° 993/2018 CONTRATO N° 7591/2019 PROVEEDOR: JD SERVICIOS DE JORGE DANIEL ARGÜELLO Ítem 49: CONTRATO N° 31/2019 PRESIDENCIA DE LA REPÚBLICA PROVEEDOR: SERVICIO DE CARPINTERÍA DE VALENTÍN VILLALBA	PRECIO UNITARIO PROMEDIO (1+2+3)/3
			Precio Unitario ₲ (IVA incluido)			
18	LUSTRE - De muebles (escritorios, armarios, mesas y otros)	m2	235.000	90.000	85.000	136.667
19	CERRAJERÍA - Remoción y cambio de cerradura a inyección (para armarios).	unidad	140.000	90.000	45.000	91.667
20	CERRAJERÍA - Remoción y cambio de cerradura de escritorio.	unidad	140.000	60.000	30.000	76.667
21	CERRAJERÍA - Remoción y cambio de cerradura de puertas, modelo similar al existente	unidad	250.000	240.000	166.000	218.667
22	CERRAJERÍA - Remoción y cambio de combinación de cilindro de cerraduras en puertas de madera o metálica, con provisión de dos (2) llaves.	unidad	165.000	200.000	70.000	145.000
23	CERRAJERÍA - Apertura de cerradura (puertas y muebles).	unidad	165.000	110.000	65.000	113.333
24	ARMARIO TIPO A - Provisión y colocación de ruedas embutidas y guías para puertas corredizas	unidad	205.000	160.000	55.000	140.000
25	ARMARIO TIPO A - Reparación y encuadre de mueble con planchuelas en base	unidad	140.000	160.000	55.000	118.333
26	ARMARIO TIPO A - Provisión y colocación de estantes de madera de 0,72 x 0,49 m	unidad	198.000	130.000	58.000	128.667
27	ARMARIO TIPO B - Provisión y colocación de ruedas embutidas y guías para puertas corredizas	unidad	198.000	160.000	55.000	137.667
28	ARMARIO TIPO B - Reparación y encuadre de mueble con planchuelas en base	unidad	132.000	140.000	55.000	109.000
29	GAVETA DE MADERA TIPO A - Provisión y colocación de ruedas embutidas y guías para puertas corredizas	unidad	198.000	160.000	55.000	137.667
30	GAVETA DE MADERA TIPO A - Provisión y colocación de guías telescópicas	unidad	151.800	120.000	60.000	110.600
31	GAVETA DE MADERA TIPO A - Reparación de fondo de madera (cajoneras).	unidad	118.800	90.000	45.000	84.600
32	GAVETA DE MADERA TIPO A - Provisión y colocación de estantes de madera de 0,72 x 0,49 m	unidad	198.000	180.000	55.000	144.333
33	GAVETA DE MADERA TIPO B - Provisión y colocación de guías telescópicas	unidad	151.800	120.000	65.000	112.267
34	GAVETA DE MADERA TIPO B - Reparación de fondo de madera (cajoneras).	unidad	118.800	90.000	45.000	84.600
35	GAVETA DE MADERA TIPO B - Provisión y colocación de estantes de madera de 0,72 x 0,49 m.	unidad	151.800	180.000	50.000	127.267
36	MUEBLE VERTICAL PARA COMPUTADORA - MODELO "B" VERTICAL - Provisión y colocación de guías de metal.	unidad	118.800	110.000	40.000	89.600

Lic. César A. Ortiz
Dpto. de Servicios Generales
Jefe Interino

Firma y sello del Jefe de Unidad Solicitante (UAS)
Nro. de Empleado: 5844 Fecha: 10 AGO. 2020

PLANILLA DE PRECIOS REFERENCIALES
LICITACIÓN POR CONCURSO DE OFERTA N° /2020 - ID PAC N° 375452

Objeto del llamado: "SERVICIO DE MANTENIMIENTO Y REPARACIÓN DE MUEBLES DE OFICINA Y CERRAJERÍA, BAJO LA MODALIDAD DE CONTRATO ABIERTO"

Metodología: De conformidad a lo establecido en la Resolución DNCP N° 1890/2020, los **Precios 1** y **2** corresponden a **presupuestos** obtenidos de **dos (2) potenciales oferentes.** El **Precio 3**, para los ítems 1 al 48, corresponden a los precios adjudicados de la última LCO de la ANDE del servicio objeto del llamado (LCO N° 993/2018) y el ítem 49, corresponde al precio adjudicado por la Presidencia de la República (Contrato 31/2019). Se tomó como precio de referencia (estimado), el precio promedio resultado de los precios referenciales mencionados y los cuales se detallan a continuación:

CÁLCULO DE PRECIOS REFERENCIALES

Ítem	Descripción	Unidad de Medida	Precio 1	Precio 2	Precio 3	Precio Unitario Referencial
			PRESUPUESTO OBTENIDO DE LA FIRMA CARPINTERÍA - MUEBLERÍA MENDEZ DE BERNARDO MENDEZ RODRÍGUEZ	PRESUPUESTO OBTENIDO DE LA FIRMA SERVICIO DE MANTENIMIENTO DE LIZ ROCIO CAMPORA V.	Ítem 1 al 48: LCO ANDE N° 993/2018 CONTRATO N° 7591/2019 PROVEEDOR: JD SERVICIOS DE JORGE DANIEL ARGÜELLO Ítem 49: CONTRATO N° 31/2019 PRESIDENCIA DE LA REPÚBLICA PROVEEDOR: SERVICIO DE CARPINTERÍA DE VALENTÍN VILLALBA	PRECIO UNITARIO PROMEDIO (1+2+3)/3
			Precio Unitario ₲ (IVA incluido)			
37	MUEBLE VERTICAL PARA COMPUTADORA - MODELO "B" VERTICAL - Provisión y colocación de fondo de madera terciada- lustrada	unidad	396.000	210.000	60.000	222.000
38	MUEBLE VERTICAL PARA COMPUTADORA - MODELO "B" VERTICAL - Mantenimiento y ajuste (encuadre).	unidad	132.000	160.000	60.000	117.333
39	MESA PARA COMPUTADORA E IMPRESORA - MODELO "A" HORIZONTAL - Provisión y colocación de guías de metal	unidad	118.800	110.000	40.000	89.600
40	MESA PARA COMPUTADORA E IMPRESORA - MODELO "A" HORIZONTAL – Reparación de Fondo de madera	unidad	118.800	110.000	4.000	77.600
41	ESCRITORIO TIPO A - 6 CAJONES - Reparación de fondo de madera (cajonera)	unidad	118.800	90.000	40.000	82.933
42	ESCRITORIO TIPO A - 6 CAJONES - Provisión y colocación de tapa de madera enchapada.	unidad	572.000	320.000	120.000	337.333
43	ESCRITORIO TIPO A - 6 CAJONES - Mantenimiento y ajuste (encuadre).	unidad	147.840	150.000	40.000	112.613
44	ESCRITORIO TIPO A - 6 CAJONES - Provisión y colocación de tapa vidriada 1,50 x 0,75 m	unidad	443.520	190.000	160.000	264.507
45	ESCRITORIO TIPO B - 3 CAJONES - Reparación de fondo de madera (cajoneras).	unidad	118.800	90.000	40.000	82.933
46	ESCRITORIO TIPO B - 3 CAJONES - Provisión y colocación de tapa de madera enchapada	unidad	481.800	320.000	120.000	307.267
47	ESCRITORIO TIPO B - 3 CAJONES - Mantenimiento y ajuste (encuadre).	unidad	147.840	150.000	40.000	112.613
48	ESCRITORIO TIPO B - 3 CAJONES - Provisión y colocación tapa vidriada de 4 mm de 1,20 x 0,75 m.	unidad	369.600	160.000	130.000	219.867
49	MESITA PARA TELÉFONO - Remoción y cambio de rueditas	unidad	89.000	60.000	15.000	54.667
	TOTALES		**10.471.600**	**8.540.000**	**3.450.000**	**7.487.200**

OBSERVACIÓN: El total de los precios unitarios referenciales obtenidos en la presente "PLANILLA DE PRECIOS REFERENCIALES", al transcribirse en la planilla "LISTA DE PRECIOS", se han redondeado a la centena más próxima, a fin de facilitar los cálculos que deban ser realizados para su comparación con los precios ofertados.

Lic. César A. Ortiz
Dpto. de Servicios Generales
Jefe Interino
Firma y sello del Jefe de Unidad Solicitante (UAS)
Nro. de Empleado: 5604 Fecha: 10 AGO. 2020

CARPINTERIA – MUEBLERIA MENDEZ
De Bernardo Méndez Rodriguez
Fabricación de Muebles de Oficina – Dormitorio – Sala – Baño – Comedor – Escaleras – Aberturas.
Avda. Fernando de la Mora Nº1897 c/ Tte. Bernabé González
Telefax: 55 22 89 – Asunción, Paraguay
Mail: mndzmuebles@gmail.com

Precio 1

Hoja N° 1

PLANILLA DE PEDIDO DE PRECIOS A POTENCIALES OFERENTES, CONFORME A RESOLUCIÓN N° DNCP 1890/2020.

Ítem	Descripción del ítem	Unidad de Medida	Precio Unitario ₲ (IVA Incluido)
1	SILLA TIPO A - Remoción, cambio de tapizado de asiento en cuerina de color igual al existente y espuma de 4 cm de espesor	unidad	198.000
2	SILLA TIPO A - Remoción, cambio de tapizado de respaldo en cuerina de color igual al existente y espuma de 4 cm de espesor	unidad	198.000
3	SILLA TIPO A - Provisión y colocación de la base metálica de 5 puntas a gas, igual al existente	unidad	599.000
4	SILLA TIPO A - Reparación de accesorios de estructura metálica, incluye soldaduras.	unidad	140.000
5	SILLA TIPO A - Remoción y cambio de rueditas por unidad	unidad	89.000
6	SILLA Y SILLÓN TIPO B - Remoción, cambio de tapizado de asiento en cuerina de color igual al existente y espuma de 4 cm de espesor	unidad	220.000
7	SILLA Y SILLÓN TIPO B - Remoción, cambio de tapizado de respaldo en cuerina de color igual al existente y espuma de 2,5 cm	unidad	225.000
8	SILLA Y SILLÓN TIPO B - Mantenimiento y ajuste de la estructura de madera, mediante encolado y tirafondos	unidad	158.000
9	SILLÓN TIPO C - Remoción, cambio de tapizado de asiento en cuerina de color igual al existente y espuma de 4 cm de espesor	unidad	220.000
10	SILLÓN TIPO C - Remoción, cambio de tapizado de respaldo en cuerina de color igual al existente y espuma de 2,5 cm	unidad	225.000
11	SILLÓN TIPO C - Mantenimiento y ajuste de la estructura de madera, mediante encolado y tirafondos	unidad	235.000
12	SILLÓN TIPO C - Reparación de accesorios de estructura metálica, incluye soldaduras	unidad	140.000
13	SILLÓN TIPO C - Remoción y cambio de rueditas	unidad	89.000
14	SILLÓN TIPO C - Provisión y colocación de base giratoria	unidad	599.000
15	SILLÓN TIPO D - Mantenimiento y ajuste de la estructura de madera, mediante encolado y tirafondos	unidad	158.000
16	SOFÁ DE ESTAR - Remoción, cambio de tapizado de asiento en cuerina de color igual al existente y espuma de 6 cm de espesor	unidad	285.000
17	SOFÁ DE ESTAR - Remoción, cambio de tapizado de respaldo en cuerina de color igual al existente y espuma de 2,5 cm	unidad	263.000
18	LUSTRE - De muebles (escritorios, armarios, mesas y otros)	m2	235.000

Econ. Jorge Méndez
MÉNDEZ MUEBLES

CARPINTERIA – MUEBLERIA MENDEZ
De Bernardo Méndez Rodríguez
Fabricación de Muebles de Oficina – Dormitorio – Sala – Baño – Comedor – Escaleras – Aberturas.
Avda. Fernando de la Mora Nº1897 c/ Tte. Bernabé González
Telefax: 55 22 89 – Asunción, Paraguay
Mail: mndzmuebles@gmail.com

PLANILLA DE PEDIDO DE PRECIOS A POTENCIALES OFERENTES, CONFORME A RESOLUCIÓN N° DNCP 1890/2020.

Ítem	Descripción del ítem	Unidad de Medida	Precio Unitario ₲ (IVA Incluido)
17	SOFÁ DE ESTAR - Remoción, cambio de tapizado de respaldo en cuerina de color igual al existente y espuma de 2,5 cm	unidad	263.000
18	LUSTRE - De muebles (escritorios, armarios, mesas y otros)	m2	235.000
19	CERRAJERÍA - Remoción y cambio de cerradura a inyección (para armarios).	unidad	140.000
20	CERRAJERÍA - Remoción y cambio de cerradura de escritorio	unidad	140.000
21	CERRAJERÍA - Remoción y cambio de cerradura de puertas, modelo similar al existente	unidad	250.000
22	CERRAJERÍA - Remoción y cambio de combinación de cilindro de cerraduras en puertas de madera o metálica, con provisión de dos (2) llaves.	unidad	165.000
23	CERRAJERÍA - Apertura de cerradura (puertas y muebles).	unidad	165.000
24	ARMARIO TIPO A - Provisión y colocación de ruedas embutidas y guías para puertas corredizas	unidad	205.000
25	ARMARIO TIPO A - Reparación y encuadre de mueble con planchuelas en base	unidad	140.000
26	ARMARIO TIPO A - Provisión y colocación de estantes de madera de 0,72 x 0,49 m	unidad	198.000
27	ARMARIO TIPO B - Provisión y colocación de ruedas embutidas y guías para puertas corredizas	unidad	198.000
28	ARMARIO TIPO B - Reparación y encuadre de mueble con planchuelas en base	unidad	132.000
29	GAVETA DE MADERA TIPO A - Provisión y colocación de ruedas embutidas y guías para puertas corredizas	unidad	198.000
30	GAVETA DE MADERA TIPO A - Provisión y colocación de guías telescópicas	unidad	151.800
31	GAVETA DE MADERA TIPO A - Reparación de fondo de madera (cajoneras).	unidad	118.800
32	GAVETA DE MADERA TIPO A - Provisión y colocación de estantes de madera de 0,72 x 0,49 m	unidad	198.000
34	GAVETA DE MADERA TIPO B - Provisión y colocación de guías telescópicas	unidad	151.800
35	GAVETA DE MADERA TIPO B - Reparación de fondo de madera (cajoneras).	unidad	118.800

Econ. Jorge Méndez
MÉNDEZ MUEBLES

CARPINTERIA – MUEBLERIA
MENDEZ
De Bernardo Méndez Rodríguez
Fabricación de Muebles de Oficina – Dormitorio – Sala – Baño – Comedor – Escaleras – Aberturas.
Avda. Fernando de la Mora Nº1897 c/ Tte. Bernabé González
Telefax: 55 22 89 – Asunción, Paraguay
Mail: mndzmuebles@gmail.com

PLANILLA DE PEDIDO DE PRECIOS A POTENCIALES OFERENTES, CONFORME A RESOLUCIÓN N° DNCP 1890/2020.

Ítem	Descripción del ítem	Unidad de Medida	Precio Unitario ₲ (IVA Incluido)
36	GAVETA DE MADERA TIPO B - Provisión y colocación de estantes de madera de 0,72 x 0,49 m.	unidad	151.800
37	MUEBLE VERTICAL PARA COMPUTADORA - MODELO "B" VERTICAL - Provisión y colocación de guías de metal.	unidad	118.800
38	MUEBLE VERTICAL PARA COMPUTADORA - MODELO "B" VERTICAL - Provisión y colocación de fondo de madera terciada- lustrada	unidad	396.000
039	MUEBLE VERTICAL PARA COMPUTADORA - MODELO "B" VERTICAL - Mantenimiento y ajuste (encuadre).	unidad	132.000
40	MESA PARA COMPUTADORA E IMPRESORA - MODELO "A" HORIZONTAL - Provisión y colocación de guías de metal	unidad	118.800
41	MESA PARA COMPUTADORA E IMPRESORA - MODELO "A" HORIZONTAL – Reparación de Fondo de madera	unidad	118.800
42	ESCRITORIO TIPO A - 6 CAJONES - Reparación de fondo de madera (cajonera)	unidad	118.800
43	ESCRITORIO TIPO A - 6 CAJONES - Provisión y colocación de tapa de madera enchapada.	unidad	572.000
44	ESCRITORIO TIPO A - 6 CAJONES - Mantenimiento y ajuste (encuadre).	unidad	147.840
45	ESCRITORIO TIPO A - 6 CAJONES - Provisión y colocación de tapa vidriada 1,50 x 0,75 m	unidad	443.520
46	ESCRITORIO TIPO B - 3 CAJONES - Reparación de fondo de madera (cajoneras).	unidad	118.800
47	ESCRITORIO TIPO B - 3 CAJONES - Provisión y colocación de tapa de madera enchapada	unidad	481.800
48	ESCRITORIO TIPO B - 3 CAJONES - Mantenimiento y ajuste (encuadre).	unidad	147.840
49	ESCRITORIO TIPO B - 3 CAJONES - Provisión y colocación tapa vidriada de 4 mm de 1,20 x 0,75 m.	unidad	369.600
50	MESITA PARA TELEFONO – Remoción y cambio de rueditas	unidad	89.000

Econ. Jorge Méndez
MÉNDEZ MUEBLES

Natalia Montiel

Asunto: RV: Enviando por correo electrónico: Nota Ped Presup MENDEZ 1
Datos adjuntos: Precios Referencial1.pdf

De: Méndez Muebles [mailto:mndzmuebles@gmail.com]
Enviado el: jueves, 06 de agosto de 2020 09:20 a.m.
Para: Luis Gustavo Rojas Ortíz
Asunto: Fwd: Enviando por correo electrónico: Nota Ped Presup MENDEZ 1

---------- Forwarded message ---------
De: **Méndez Muebles** <mndzmuebles@gmail.com>
Date: mar., 4 de ago. de 2020 15:54
Subject: Re: Enviando por correo electrónico: Nota Ped Presup MENDEZ 1
To: Carmen Martinez <carmen_martinez@ande.gov.py>
Buenas,
Adjunto presupuesto de precios solicitados.
Saludos.

Méndez Muebles
Avda. Fernando de la Mora 1897
Telefax: +595 21 55 22 89

El lun., 27 jul. 2020 a las 13:39, Carmen Martinez (<carmen_martinez@ande.gov.py>) escribió:

El mensaje está listo para enviarse con los siguientes archivos o vínculos adjuntos:
Nota Ped Presup MENDEZ 1

ADMINISTRACIÓN NACIONAL DE ELECTRICIDAD

Asunción, 23 de julio 2020

Señores
MUEBLERÍA MENDEZ
Av. Fdo.de la Mora N° 1897 c/ Tte. Bernabé González
Teléfono Móvil: (0981) 257-484
Asunción, Paraguay

De nuestra consideración:

Nos dirigimos a ustedes, con relación a la Resolución DNCP N° 1890/2020 "POR LA CUAL SE REGULA LA ESTIMACIÓN DE PRECIOS Y SU PUBLICIDAD EN LOS PROCEDIMIENTOS DE CONTRATACIONES PÚBLICAS EN EL MARCO DE LA LEY 2051/03".

Al respecto, en dicho documento, se establece como una las fuentes de obtención de precios de referencia, el precio de potenciales oferentes, por lo que les solicitamos nos remitan un presupuesto de los servicios detallados en Planilla adjunta, cuya información servirá para la estimación de precios a ser tenidos en cuenta para el llamado a Licitación por Concurso de Ofertas Nacional del "Servicio de Mantenimiento y Reparación de Muebles de Oficina, bajo la modalidad de Contrato Abierto", previsto en el Plan Anual de Contrataciones de la ANDE para el presente ejercicio. Asimismo, adjuntamos la referencia de los tipos de muebles a fin de tener en cuenta para la elaboración del presupuesto solicitado.

En ese sentido, les solicitamos nos remitan dicha información al N° de Fax (021) 217-2602 o a las direcciones de correo electrónico: **cesar_ortiz@ande.gov.py** o **shirley_benitez@ande.gov.py.**

Al agradecerles desde ya por su amable atención, y en la espera de contar con su respuesta en la brevedad posible, hacemos propicia la oportunidad para saludarles muy atentamente.

ADMINISTRACIÓN NACIONAL DE ELECTRICIDAD

Lic. César A. Ortiz
Dpto. de Servicios Generales
Jefe Interino

Adjunto:

- PLANILLA DE PEDIDO DE PRECIOS A POTENCIALES OFERENTES, CONFORME A RESOLUCIÓN N° DNCP 1890/2020.
- REFERENCIAS "TIPO DE MUEBLES" A TENER EN CUENTA PARA EL PRESUPUESTO.

COM/cm
DSA/DSG

PLANILLA DE PEDIDO DE PRECIOS A POTENCIALES OFERENTES, CONFORME A RESOLUCIÓN N° DNCP 1890/2020.

Ítem	Descripción del ítem	Unidad de Medida	Precio Unitario ₲ (IVA Incluido)
1	SILLA TIPO A - Remoción, cambio de tapizado de asiento en cuerina de color igual al existente y espuma de 4 cm de espesor	unidad	
2	SILLA TIPO A - Remoción, cambio de tapizado de respaldo en cuerina de color igual al existente y espuma de 4 cm de espesor	unidad	
3	SILLA TIPO A - Provisión y colocación de la base metálica de 5 puntas a gas, igual al existente	unidad	
4	SILLA TIPO A - Reparación de accesorios de estructura metálica, incluye soldaduras.	unidad	
5	SILLA TIPO A - Remoción y cambio de rueditas por unidad	unidad	
6	SILLA Y SILLÓN TIPO B - Remoción, cambio de tapizado de asiento en cuerina de color igual al existente y espuma de 4 cm de espesor	unidad	
7	SILLA Y SILLÓN TIPO B - Remoción, cambio de tapizado de respaldo en cuerina de color igual al existente y espuma de 2,5 cm	unidad	
8	SILLA Y SILLÓN TIPO B - Mantenimiento y ajuste de la estructura de madera, mediante encolado y tirafondos	unidad	
9	SILLÓN TIPO C - Remoción, cambio de tapizado de asiento en cuerina de color igual al existente y espuma de 4 cm de espesor	unidad	
10	SILLÓN TIPO C - Remoción, cambio de tapizado de respaldo en cuerina de color igual al existente y espuma de 2,5 cm	unidad	
11	SILLÓN TIPO C - Mantenimiento y ajuste de la estructura de madera, mediante encolado y tirafondos	unidad	
12	SILLÓN TIPO C - Reparación de accesorios de estructura metálica, incluye soldaduras	unidad	
13	SILLÓN TIPO C - Remoción y cambio de rueditas	unidad	
14	SILLÓN TIPO C - Provisión y colocación de base giratoria	unidad	
15	SILLÓN TIPO D - Mantenimiento y ajuste de la estructura de madera, mediante encolado y tirafondos	unidad	
16	SOFÁ DE ESTAR - Remoción, cambio de tapizado de asiento en cuerina de color igual al existente y espuma de 6 cm de espesor	unidad	
17	SOFÁ DE ESTAR - Remoción, cambio de tapizado de respaldo en cuerina de color igual al existente y espuma de 2,5 cm	unidad	
18	LUSTRE - De muebles (escritorios, armarios, mesas y otros)	m2	

COM/cm
DSA/DSG

Lic. César A. Ortiz
Dpto. de Servicios Generales
Jefe Interino

PLANILLA DE PEDIDO DE PRECIOS A POTENCIALES OFERENTES, CONFORME A RESOLUCIÓN N° DNCP 1890/2020.

Ítem	Descripción del ítem	Unidad de Medida	Precio Unitario ₲ (IVA Incluido)
19	CERRAJERÍA - Remoción y cambio de cerradura a inyección (para armarios).	unidad	
20	CERRAJERÍA - Remoción y cambio de cerradura de escritorio.	unidad	
21	CERRAJERÍA - Remoción y cambio de cerradura de puertas, modelo similar al existente	unidad	
22	CERRAJERÍA - Remoción y cambio de combinación de cilindro de cerraduras en puertas de madera o metálica, con provisión de dos (2) llaves.	unidad	
23	CERRAJERÍA - Apertura de cerradura (puertas y muebles).	unidad	
24	ARMARIO TIPO A - Provisión y colocación de ruedas embutidas y guías para puertas corredizas	unidad	
25	ARMARIO TIPO A - Reparación y encuadre de mueble con planchuelas en base	unidad	
26	ARMARIO TIPO A - Provisión y colocación de estantes de madera de 0,72 x 0,49 m	unidad	
27	ARMARIO TIPO B - Provisión y colocación de ruedas embutidas y guías para puertas corredizas	unidad	
28	ARMARIO TIPO B - Reparación y encuadre de mueble con planchuelas en base	unidad	
29	GAVETA DE MADERA TIPO A - Provisión y colocación de ruedas embutidas y guías para puertas corredizas	unidad	
30	GAVETA DE MADERA TIPO A - Provisión y colocación de guías telescópicas	unidad	
31	GAVETA DE MADERA TIPO A - Reparación de fondo de madera (cajoneras).	unidad	
32	GAVETA DE MADERA TIPO A - Provisión y colocación de estantes de madera de 0,72 x 0,49 m	unidad	
34	GAVETA DE MADERA TIPO B - Provisión y colocación de guías telescópicas	unidad	
35	GAVETA DE MADERA TIPO B - Reparación de fondo de madera (cajoneras).	unidad	

COM/cm
DSA/DSG

Lic. César A. Ortiz
Dpto. de Servicios Generales
Jefe Interino

PLANILLA DE PEDIDO DE PRECIOS A POTENCIALES OFERENTES, CONFORME A RESOLUCIÓN N° DNCP 1890/2020.

Ítem	Descripción del ítem	Unidad de Medida	Precio Unitario ₲ (IVA Incluido)
36	GAVETA DE MADERA TIPO B - Provisión y colocación de estantes de madera de 0,72 x 0,49 m.	unidad	
37	MUEBLE VERTICAL PARA COMPUTADORA - MODELO "B" VERTICAL - Provisión y colocación de guías de metal.	unidad	
38	MUEBLE VERTICAL PARA COMPUTADORA - MODELO "B" VERTICAL - Provisión y colocación de fondo de madera terciada- lustrada	unidad	
39	MUEBLE VERTICAL PARA COMPUTADORA - MODELO "B" VERTICAL - Mantenimiento y ajuste (encuadre).	unidad	
40	MESA PARA COMPUTADORA E IMPRESORA - MODELO "A" HORIZONTAL - Provisión y colocación de guías de metal	unidad	
41	MESA PARA COMPUTADORA E IMPRESORA - MODELO "A" HORIZONTAL – Reparación de Fondo de madera	unidad	
42	ESCRITORIO TIPO A - 6 CAJONES - Reparación de fondo de madera (cajonera)	unidad	
43	ESCRITORIO TIPO A - 6 CAJONES - Provisión y colocación de tapa de madera enchapada.	unidad	
44	ESCRITORIO TIPO A - 6 CAJONES - Mantenimiento y ajuste (encuadre).	unidad	
45	ESCRITORIO TIPO A - 6 CAJONES - Provisión y colocación de tapa vidriada 1,50 x 0,75 m	unidad	
46	ESCRITORIO TIPO B - 3 CAJONES - Reparación de fondo de madera (cajoneras).	unidad	
47	ESCRITORIO TIPO B - 3 CAJONES - Provisión y colocación de tapa de madera enchapada	unidad	
48	ESCRITORIO TIPO B - 3 CAJONES - Mantenimiento y ajuste (encuadre).	unidad	
49	ESCRITORIO TIPO B - 3 CAJONES - Provisión y colocación tapa vidriada de 4 mm de 1,20 x 0,75 m.	unidad	
50	MESITA PARA TELEFONO - Remoción y cambio de rueditas	unidad	

Lic. César A. Ortiz
Dpto. de Servicios Generales
Jefe Interino

COM/cm
DSA/DSG

REFERENCIAS "TIPO DE MUEBLES" A TENER EN CUENTA PARA EL PRESUPUESTO.

1. **SILLA TIPO A**

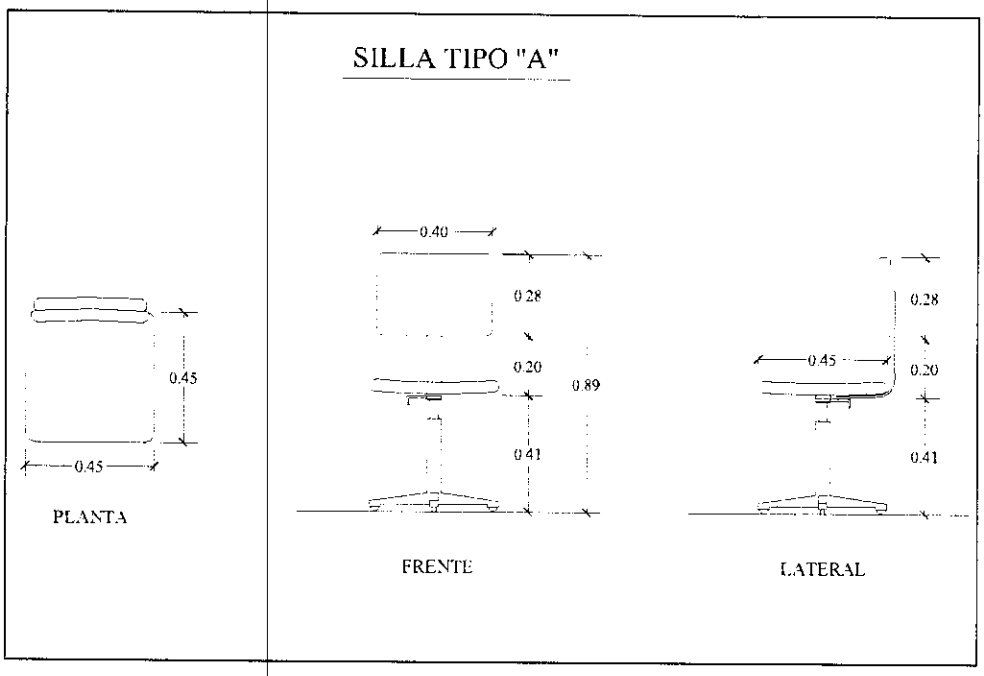

2. **SILLA TIPO B**

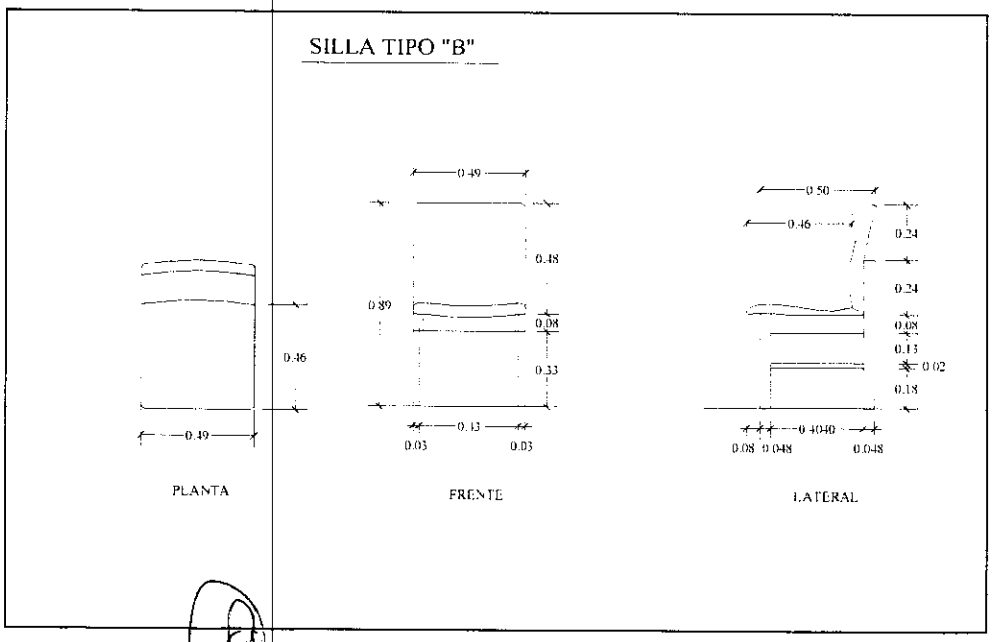

COM/cm
DSA/DSG

Lic. César A. Ortiz
Dpto. de Servicios Generales
Jefe Interino

REFERENCIAS "TIPO DE MUEBLES" A TENER EN CUENTA PARA EL PRESUPUESTO.

3. SILLÓN TIPO B

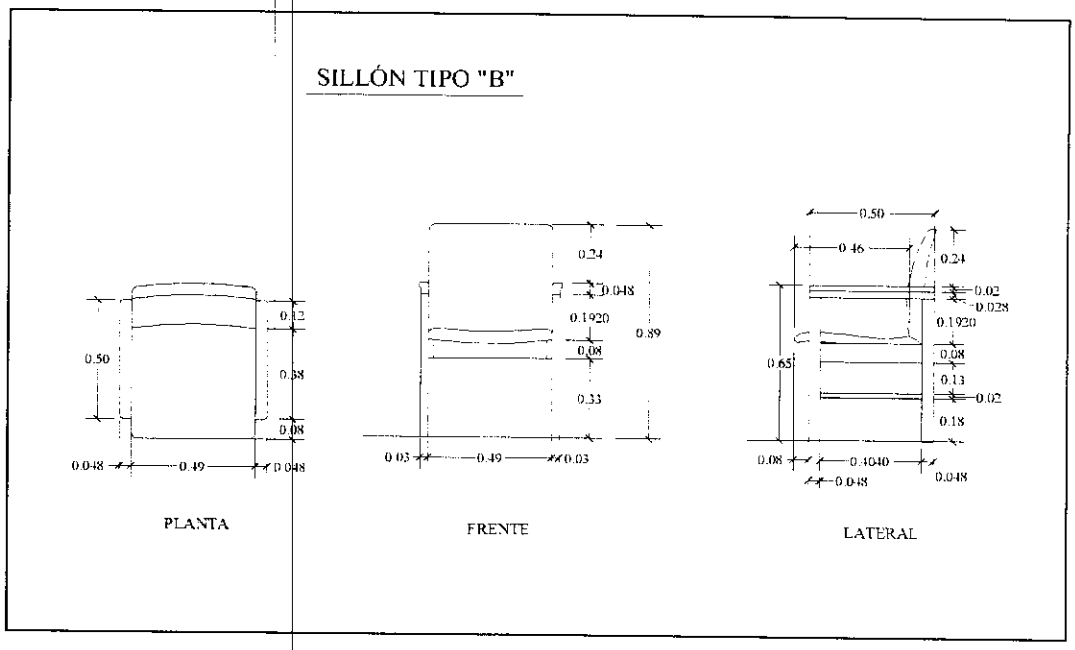

4. SILLÓN TIPO C

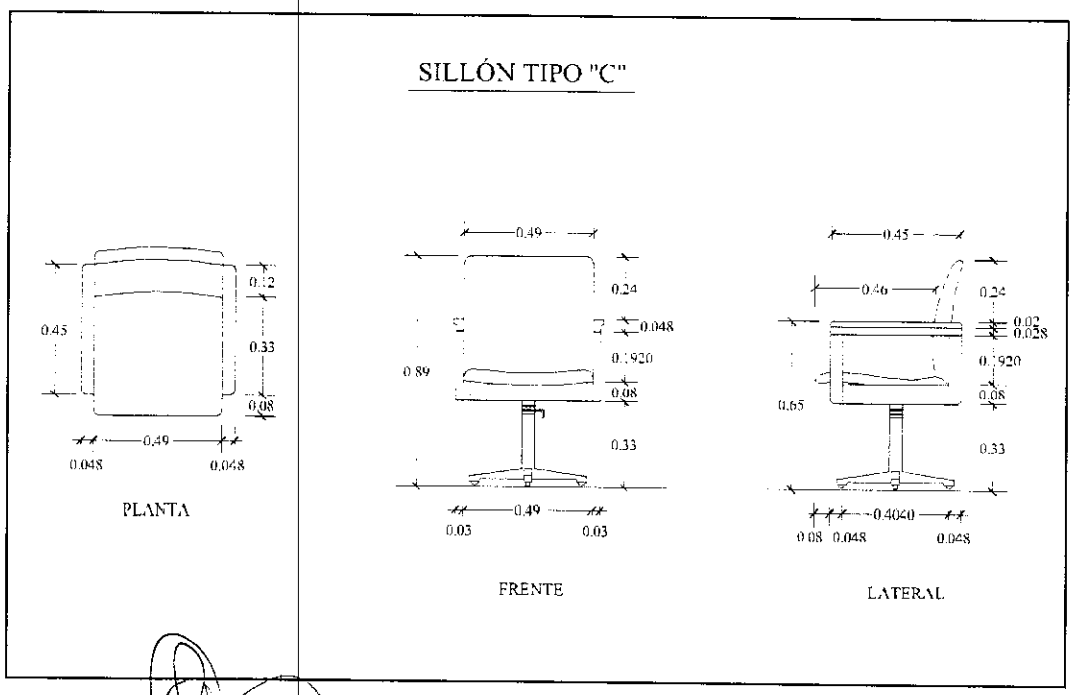

COM/cm
DSA/DSG

Lic. César A. Ortiz
Dpto. de Servicios Generales
Jefe Interino

REFERENCIAS "TIPO DE MUEBLES" A TENER EN CUENTA PARA EL PRESUPUESTO.

5. SILLA TIPO D

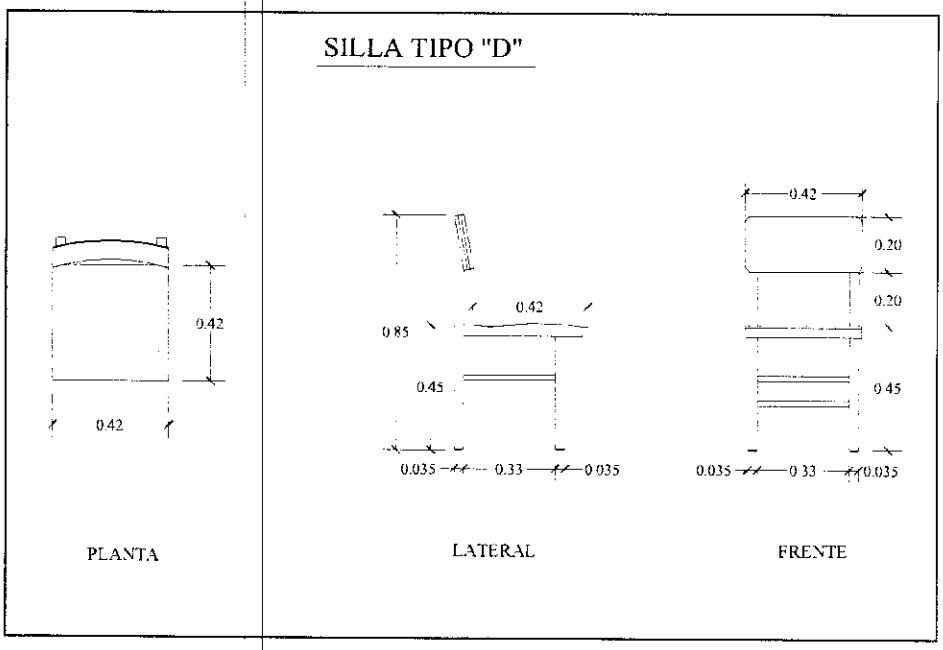

6. SOFÁ DE ESTAR

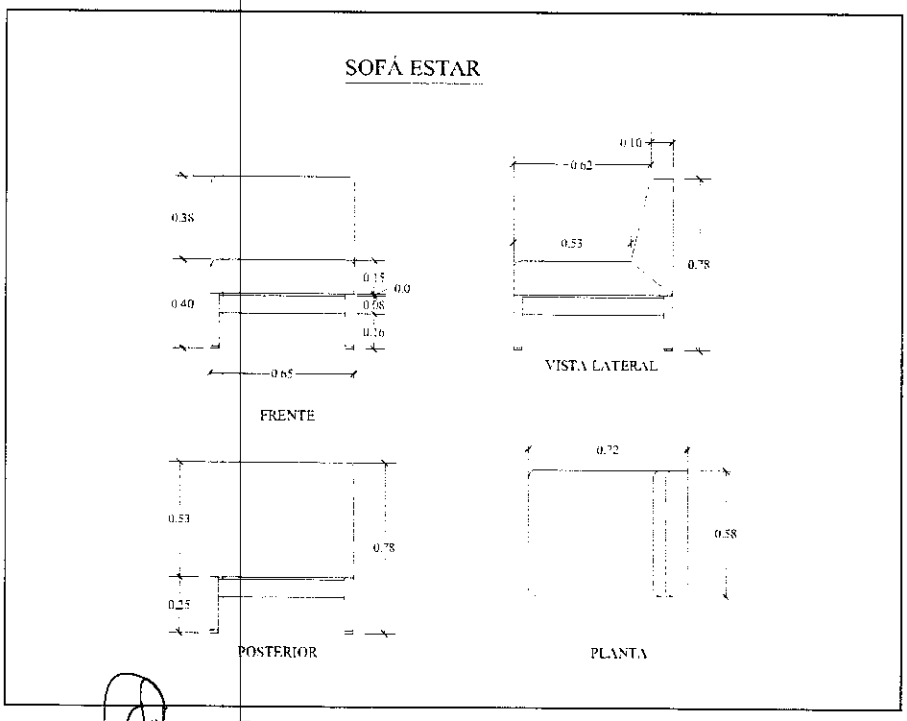

COM/cm
DSA/DSG

Lic. César A. Ortiz
Jefe de Servicios Generales
Jefe Interino

REFERENCIAS "TIPO DE MUEBLES" A TENER EN CUENTA PARA EL PRESUPUESTO.

7. ARMARIO TIPO A

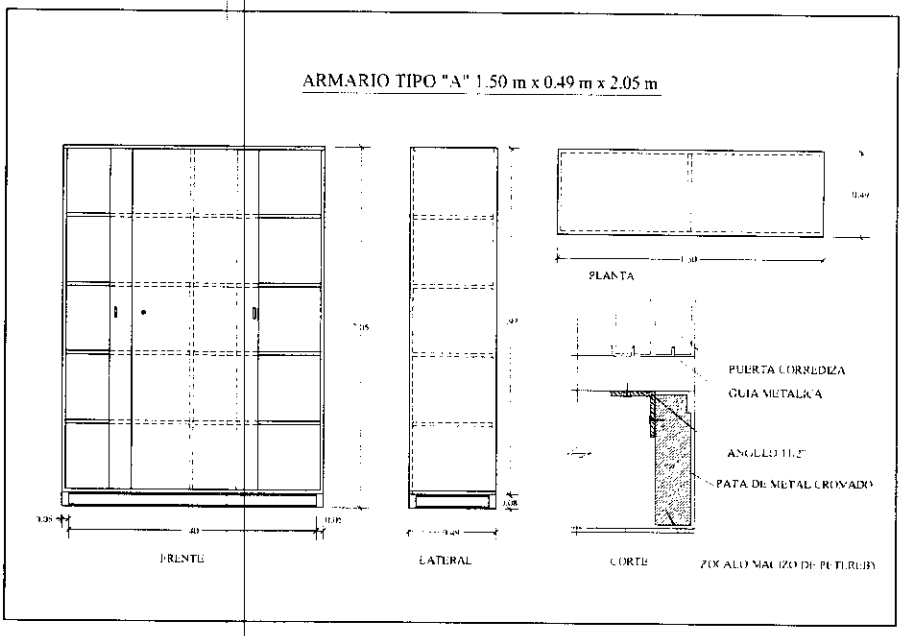

8. ARMARIO TIPO B

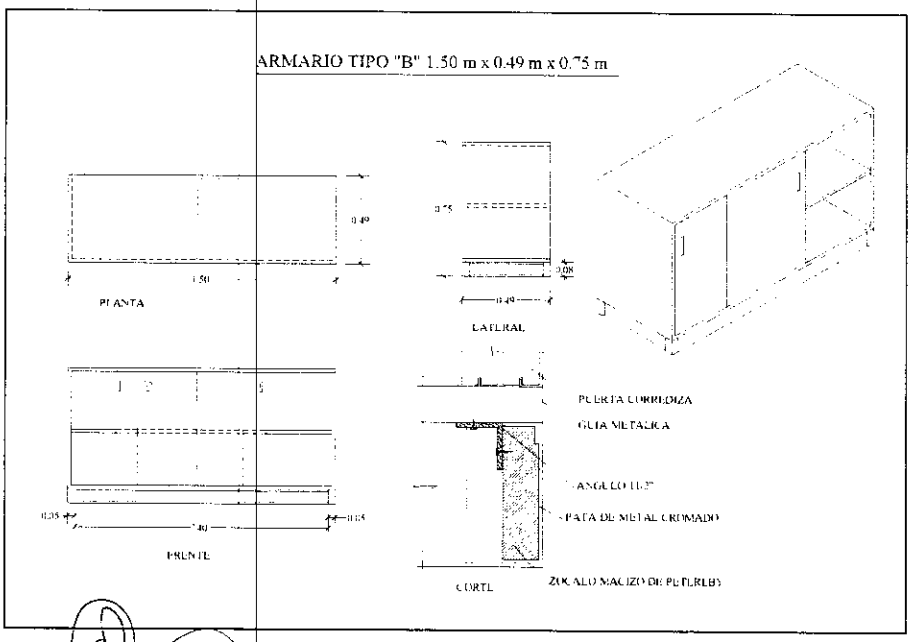

COM/cm
DSA/DSG

Lic. César A. Ortiz
Dpto. de Servicios Generales
Jefe Interino

REFERENCIAS "TIPO DE MUEBLES" A TENER EN CUENTA PARA EL PRESUPUESTO.

9. GAVETA DE MADERA TIPO A

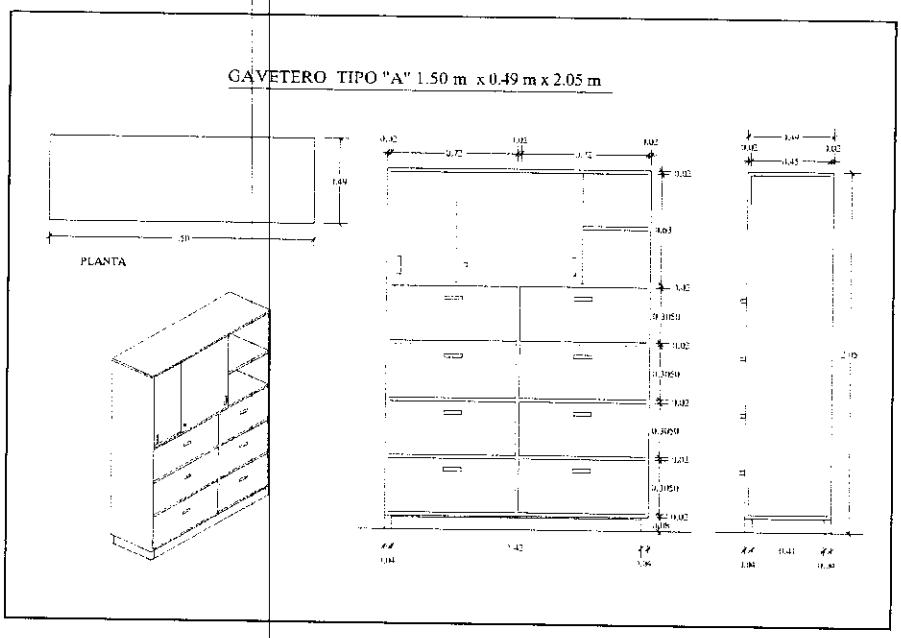

10. GAVETA DE MADERA TIPO B

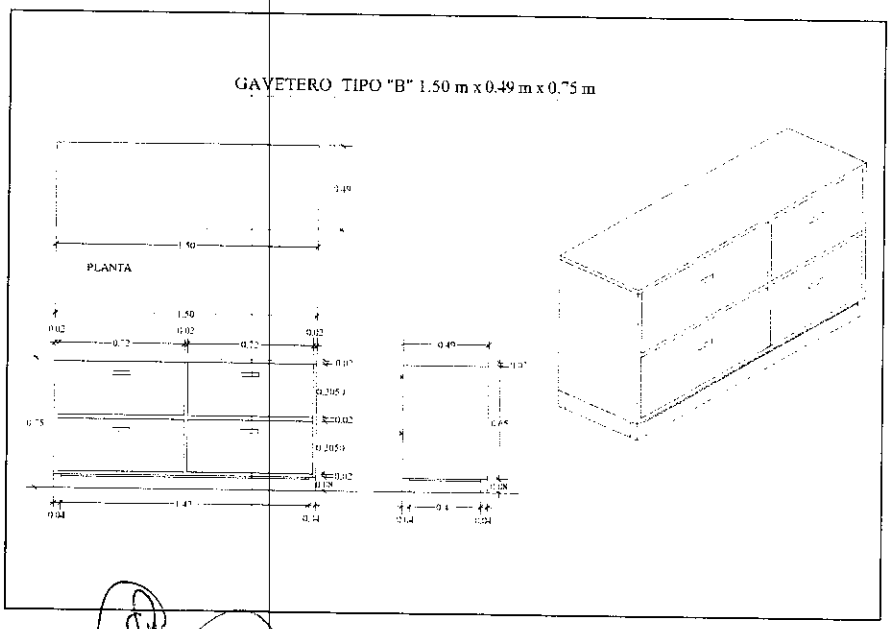

COM/cm
DSA/DSG

Lic. César A. Ortiz
Dpto. de Servicios Generales
Jefe Interino

REFERENCIAS "TIPO DE MUEBLES" A TENER EN CUENTA PARA EL PRESUPUESTO.

11. MUEBLE VERTICAL PARA COMPUTADORA - MODELO "B" VERTICAL

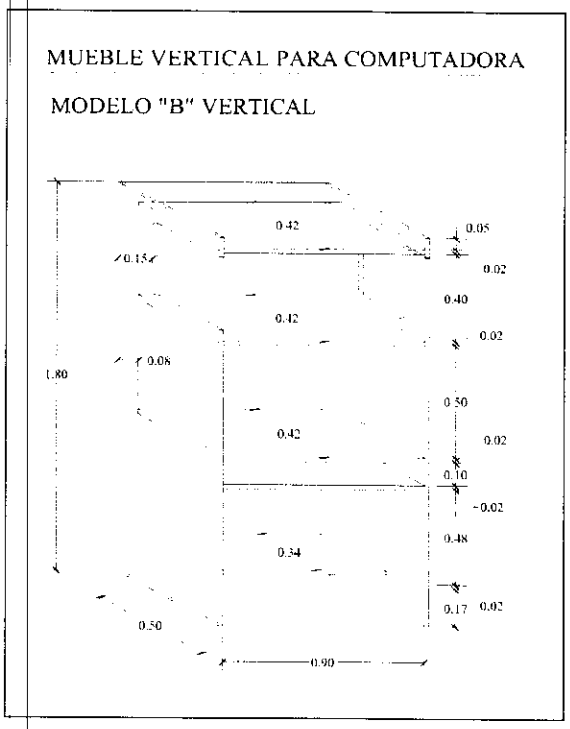

12. MESA PARA COMPUTADORA E IMPRESORA - MODELO "A" HORIZONTAL

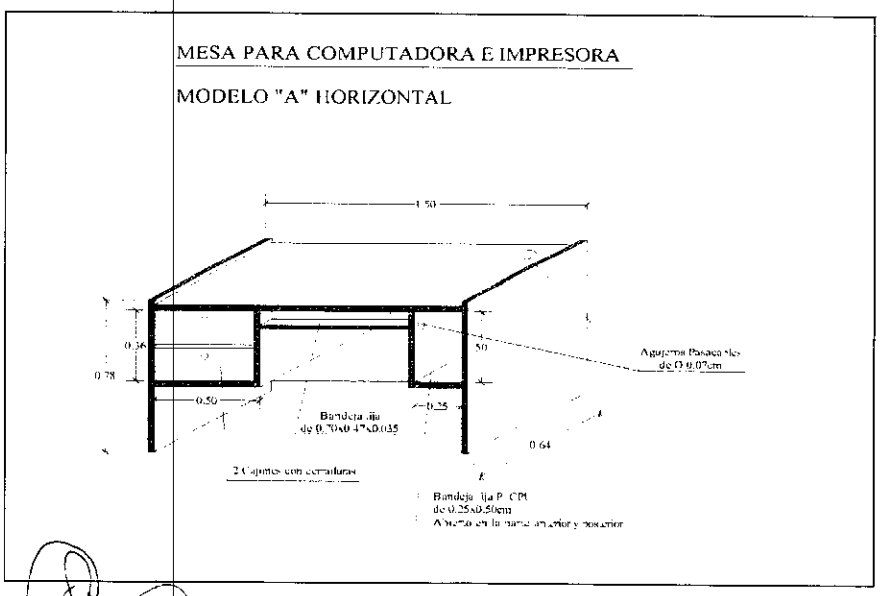

COM/cm
DSA/DSG

Lic. César A. Ortiz
Dpto. de Servicios Generales
Jefe Interino

REFERENCIAS "TIPO DE MUEBLES" A TENER EN CUENTA PARA EL PRESUPUESTO.

13. ESCRITORIO TIPO A - 6 CAJONES

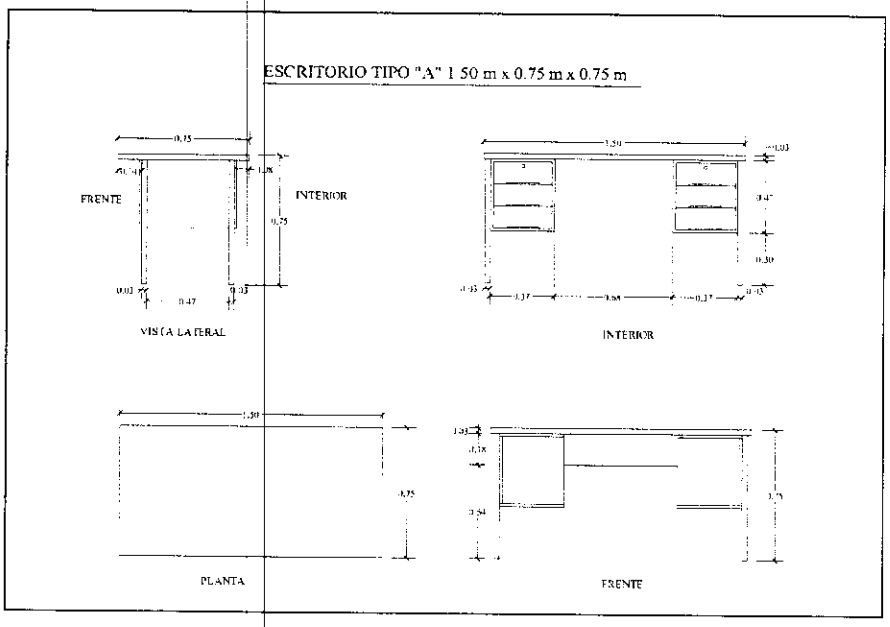

14. ESCRITORIO TIPO B - 3 CAJONES

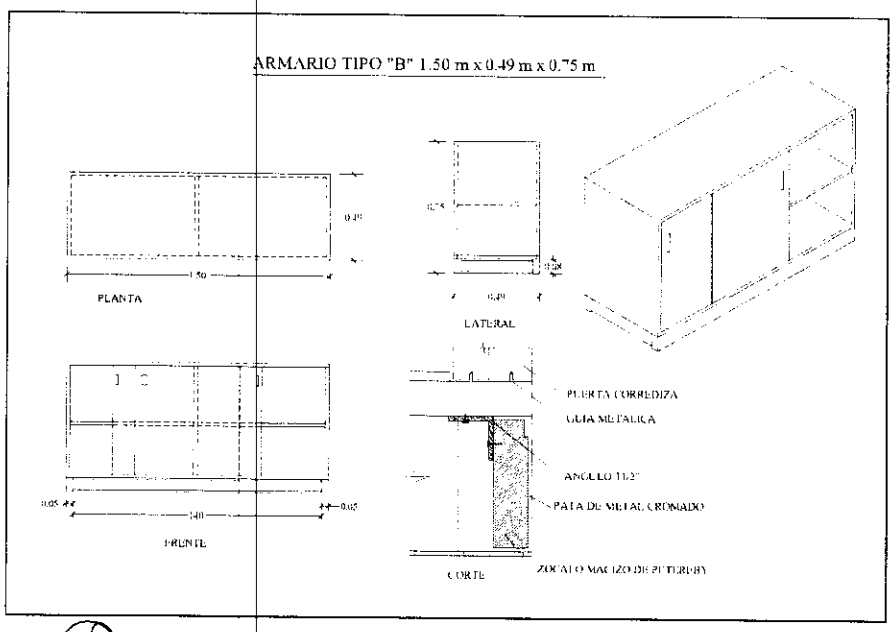

COM/cm
DSA/DSG

Lic. César A. Ortiz
Dpto. de Servicios Generales
Jefe Interino

REFERENCIAS "TIPO DE MUEBLES" A TENER EN CUENTA PARA EL PRESUPUESTO.

15. MESITA PARA TELÉFONO 0,60 m x 0,35 m x 0,65 m

MESITA PARA TELEFONO 0.60 m x 0.35 m x 0.65 m

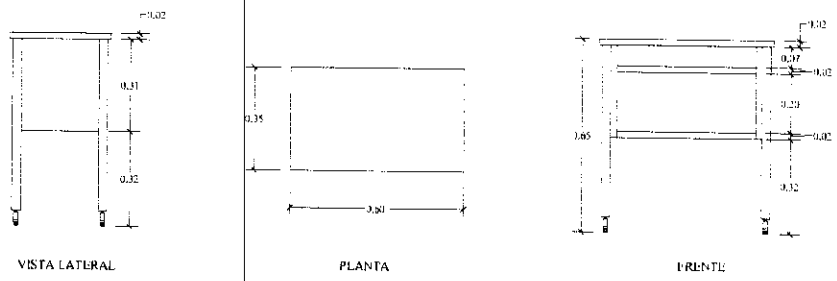

COM/cm
DSA/DSG

Lic. César A. Ortiz
Dpto. de Servicios Generales
Jefe Interino

Precio 2

ADMINISTRACIÓN NACIONAL DE ELECTRICIDAD

Asunción, 21 de julio 2020

Señora
Liz Rocio Campora Vázquez
Teléfono Móvil: (0972) 762266
Dir: Limpio Las Palmas c/ Boqueron
Asunción, Paraguay

De nuestra consideración:

Nos dirigimos a ustedes, con relación a la Resolución DNCP N° 1890/2020 "POR LA CUAL SE REGULA LA ESTIMACIÓN DE PRECIOS Y SU PUBLICIDAD EN LOS PROCEDIMIENTOS DE CONTRATACIONES PÚBLICAS EN EL MARCO DE LA LEY 2051/03".

Al respecto, en dicho documento, se establece como una las fuentes de obtención de precios de referencia, el precio de potenciales oferentes, por lo que les solicitamos nos remitan un presupuesto de los servicios detallados en Planilla adjunta, cuya información servirá para la estimación de precios a ser tenidos en cuenta para el llamado a Licitación por Concurso de Ofertas Nacional del "Servicio de Mantenimiento y Reparación de Muebles de Oficina, bajo la modalidad de Contrato Abierto", previsto en el Plan Anual de Contrataciones de la ANDE para el presente ejercicio. Asimismo, adjuntamos la referencia de los tipos de muebles a fin de tener en cuenta para la elaboración del presupuesto solicitado.

En ese sentido, les solicitamos nos remitan dicha información al N° de Fax (021) 217-2602 o a las direcciones de correo electrónico: *cesar_ortiz@ande.gov.py* y *shirley_benitez@ande.gov.py*.

Al agradecerles desde ya por su amable atención, y en la espera de contar con su respuesta en la brevedad posible, hacemos propicia la oportunidad para saludarles muy atentamente.

ADMINISTRACIÓN NACIONAL DE ELECTRICIDAD

Lic. César A. Ortiz
Dpto. de Servicios Generales
Jefe Interino

Serv. de Mantenimiento
de Liz Rocío Campora V.
Cel. 0981 299 439

Recib: 1, Presupuestos y 3

Adjunto:

- PLANILLA DE PEDIDO DE PRECIOS A POTENCIALES OFERENTES, CONFORME A RESOLUCIÓN N° DNCP 1890/2020.
- REFERENCIAS "TIPO DE MUEBLES" A TENER EN CUENTA PARA EL PRESUPUESTO.

COM/cm
DSA/DSG

PLANILLA DE PEDIDO DE PRECIOS A POTENCIALES OFERENTES, CONFORME A RESOLUCIÓN N° DNCP 1890/2020.

Ítem	Descripción del ítem	Unidad de Medida	Precio Unitario ₲ (IVA Incluido)
1	SILLA TIPO A - Remoción, cambio de tapizado de asiento en cuerina de color igual al existente y espuma de 4 cm de espesor	unidad	250.000
2	SILLA TIPO A - Remoción, cambio de tapizado de respaldo en cuerina de color igual al existente y espuma de 4 cm de espesor	unidad	220.000
3	SILLA TIPO A - Provisión y colocación de la base metálica de 5 puntas a gas, igual al existente	unidad	610.000
4	SILLA TIPO A - Reparación de accesorios de estructura metálica, incluye soldaduras.	unidad	190.000
5	SILLA TIPO A - Remoción y cambio de rueditas por unidad	unidad	60.000
6	SILLA Y SILLÓN TIPO B - Remoción, cambio de tapizado de asiento en cuerina de color igual al existente y espuma de 4 cm de espesor	unidad	230.000
7	SILLA Y SILLÓN TIPO B - Remoción, cambio de tapizado de respaldo en cuerina de color igual al existente y espuma de 2,5 cm	unidad	230.000
8	SILLA Y SILLÓN TIPO B - Mantenimiento y ajuste de la estructura de madera, mediante encolado y tirafondos	unidad	150.000
9	SILLÓN TIPO C - Remoción, cambio de tapizado de asiento en cuerina de color igual al existente y espuma de 4 cm de espesor	unidad	230.000
10	SILLÓN TIPO C - Remoción, cambio de tapizado de respaldo en cuerina de color igual al existente y espuma de 2,5 cm	unidad	190.000
11	SILLÓN TIPO C - Mantenimiento y ajuste de la estructura de madera, mediante encolado y tirafondos	unidad	210.000
12	SILLÓN TIPO C - Reparación de accesorios de estructura metálica, incluye soldaduras	unidad	110.000
13	SILLÓN TIPO C - Remoción y cambio de rueditas	unidad	60.000
14	SILLÓN TIPO C - Provisión y colocación de base giratoria	unidad	380.000
15	SILLÓN TIPO D - Mantenimiento y ajuste de la estructura de madera, mediante encolado y tirafondos	unidad	210.000
16	SOFÁ DE ESTAR - Remoción, cambio de tapizado de asiento en cuerina de color igual al existente y espuma de 6 cm de espesor	unidad	250.000
17	SOFÁ DE ESTAR - Remoción, cambio de tapizado de respaldo en cuerina de color igual al existente y espuma de 2,5 cm	unidad	250.000
18	LUSTRE - De muebles (escritorios, armarios, mesas y otros)	m2	180.000

COM/cm
DSA/DSG

Serv. de Mantenimiento
de Liz Rocío Campora V.
Cel. 0981 299 439

PLANILLA DE PEDIDO DE PRECIOS A POTENCIALES OFERENTES, CONFORME A RESOLUCIÓN N° DNCP 1890/2020.

Ítem	Descripción del ítem	Unidad de Medida	Precio Unitario ₲ (IVA Incluido)
19	CERRAJERÍA - Remoción y cambio de cerradura a inyección (para armarios).	unidad	90.000
20	CERRAJERÍA - Remoción y cambio de cerradura de escritorio.	unidad	60.000
21	CERRAJERÍA - Remoción y cambio de cerradura de puertas, modelo similar al existente	unidad	240.000
22	CERRAJERÍA - Remoción y cambio de combinación de cilindro de cerraduras en puertas de madera o metálica, con provisión de dos (2) llaves.	unidad	200.000
23	CERRAJERÍA - Apertura de cerradura (puertas y muebles).	unidad	110.000
24	ARMARIO TIPO A - Provisión y colocación de ruedas embutidas y guías para puertas corredizas	unidad	160.000
25	ARMARIO TIPO A - Reparación y encuadre de mueble con planchuelas en base	unidad	160.000
26	ARMARIO TIPO A - Provisión y colocación de estantes de madera de 0,72 x 0,49 m	unidad	130.000
27	ARMARIO TIPO B - Provisión y colocación de ruedas embutidas y guías para puertas corredizas	unidad	160.000
28	ARMARIO TIPO B - Reparación y encuadre de mueble con planchuelas en base	unidad	140.000
29	GAVETA DE MADERA TIPO A - Provisión y colocación de ruedas embutidas y guías para puertas corredizas	unidad	160.000
30	GAVETA DE MADERA TIPO A - Provisión y colocación de guías telescópicas	unidad	120.000
31	GAVETA DE MADERA TIPO A - Reparación de fondo de madera (cajoneras).	unidad	90.000
32	GAVETA DE MADERA TIPO A - Provisión y colocación de estantes de madera de 0,72 x 0,49 m	unidad	180.000
34	GAVETA DE MADERA TIPO B - Provisión y colocación de guías telescópicas	unidad	120.000
35	GAVETA DE MADERA TIPO B - Reparación de fondo de madera (cajoneras).	unidad	90.000

COM/cm
DSA/DSG

Serv. de Mantenimiento
de Liz Rocío Campora V.
Cel. 0981 299 439

PLANILLA DE PEDIDO DE PRECIOS A POTENCIALES OFERENTES, CONFORME A RESOLUCIÓN N° DNCP 1890/2020.

Ítem	Descripción del ítem	Unidad de Medida	Precio Unitario ₲ (IVA Incluido)
36	GAVETA DE MADERA TIPO B - Provisión y colocación de estantes de madera de 0,72 x 0,49 m.	unidad	180.000
37	MUEBLE VERTICAL PARA COMPUTADORA - MODELO "B" VERTICAL - Provisión y colocación de guías de metal.	unidad	110.000
38	MUEBLE VERTICAL PARA COMPUTADORA - MODELO "B" VERTICAL - Provisión y colocación de fondo de madera terciada- lustrada	unidad	210.000
39	MUEBLE VERTICAL PARA COMPUTADORA - MODELO "B" VERTICAL - Mantenimiento y ajuste (encuadre).	unidad	160.000
40	MESA PARA COMPUTADORA E IMPRESORA - MODELO "A" HORIZONTAL - Provisión y colocación de guías de metal	unidad	110.000
41	MESA PARA COMPUTADORA E IMPRESORA - MODELO "A" HORIZONTAL – Reparación de Fondo de madera	unidad	110.000
42	ESCRITORIO TIPO A - 6 CAJONES - Reparación de fondo de madera (cajonera)	unidad	90.000
43	ESCRITORIO TIPO A - 6 CAJONES - Provisión y colocación de tapa de madera enchapada.	unidad	320.000
44	ESCRITORIO TIPO A - 6 CAJONES - Mantenimiento y ajuste (encuadre).	unidad	150.000
45	ESCRITORIO TIPO A - 6 CAJONES - Provisión y colocación de tapa vidriada 1,50 x 0,75 m	unidad	190.000
46	ESCRITORIO TIPO B - 3 CAJONES - Reparación de fondo de madera (cajoneras).	unidad	90.000
47	ESCRITORIO TIPO B - 3 CAJONES - Provisión y colocación de tapa de madera enchapada	unidad	320.000
48	ESCRITORIO TIPO B - 3 CAJONES - Mantenimiento y ajuste (encuadre).	unidad	150.000
49	ESCRITORIO TIPO B - 3 CAJONES - Provisión y colocación tapa vidriada de 4 mm de 1,20 x 0,75 m.	unidad	160.000
50	MESITA PARA TELEFONO - Remoción y cambio de rueditas	unidad	60.000

Serv. de Mantenimiento
de Liz Rocío Campora V.
Cel. 0981 299 439

COM/cm
DSA/DSG

Precio 3

ANDE

ADMINISTRACIÓN NACIONAL DE ELECTRICIDAD

GOBIERNO NACIONAL

Paraguay de la gente

CONTRATO N° 7591/2019

LICITACIÓN POR CONCURSO DE OFERTAS NACIONAL ANDE N° 993/2018

Servicio de Mantenimiento y/o Reparación de muebles de oficina, bajo la Modalidad de Contrato Abierto

ID - 341718

PROVEEDOR: JD SERVICIOS de Jorge Daniel Arguello

2019

Contrato N° 7591/2019

Entre la Administración Nacional de Electricidad - ANDE, entidad autárquica, regida por Ley N° 966/64, representada en este acto por su Presidente Ing. Luis Alberto Villordo Recalde, con Cédula de Identidad Civil N° 689.762, nombrado en el cargo por Decreto del Poder Ejecutivo N° 2318 de fecha 12 de agosto de 2019, con domicilio legal y especial en la Avenida España N° 1268 de la Ciudad de Asunción, capital de la República del Paraguay, en lo sucesivo denominada "LA CONTRATANTE", por una parte, y, por la otra, la firma JD SERVICIOS, de Jorge Daniel Arguello domiciliada en Avda. Manuela Zavala esq. Benito Suarez - Laurelty, Luque, República del Paraguay, representado para este acto por el Señor Jorge Daniel Arguello A., con Cédula de Identidad N° 3.378.226, denominada en adelante el PROVEEDOR, denominada en conjunto "LAS PARTES" e, individualmente, "PARTE", acuerdan celebrar el presente Contrato de **"Servicio de Mantenimiento y/o Reparación de Muebles de Oficina, Bajo la Modalidad de Contrato Abierto"**, el cual estará sujeto a las siguientes cláusulas y condiciones:

1. OBJETO

El presente Contrato tiene por objeto establecer las obligaciones que asumen la Contratante y el Proveedor, con relación a la Licitación por Concurso de Ofertas Nacional ANDE N° 993/2018 para la **"Servicio de Mantenimiento y/o Reparación de Muebles de Oficina, Bajo la Modalidad de Contrato Abierto"** detallados en la Sección III –Servicios Requeridos, que serán proveídos de acuerdo a los documentos del Contrato.

2. DOCUMENTOS INTEGRANTES DEL CONTRATO

Los documentos contractuales firmados por las partes y que forman parte integral del Contrato son los siguientes:

(a) Contrato;
(b) El Pliego de Bases y Condiciones y sus Adendas o modificaciones;
(c) Las Instrucciones al Oferente (IAO) y las Condiciones Generales del Contrato (CGC) publicadas en el portal de Contrataciones Públicas;
(d) Los Datos cargados en el SICP
(e) La Oferta del Proveedor;
(f) La Resolución de adjudicación del Contrato emitida por la Contratante y su respectiva notificación;

Los documentos que forman parte del Contrato deberán considerarse mutuamente explicativos; en caso de contradicción o discrepancia entre los mismos, la prioridad se dará en el orden enunciado anteriormente, siempre que no contradigan las disposiciones del Pliego de Bases y Condiciones, en cuyo caso prevalecerá lo dispuesto en este.

3. IDENTIFICACIÓN DEL CRÉDITO PRESUPUESTARIO PARA CUBRIR EL COMPROMISO DERIVADO DEL CONTRATO (Art. 37, inciso a) de la Ley N° 2051).

El crédito presupuestario para cubrir el compromiso derivado del presente Contrato será cubierto con fondos del rubro 17121.243 – 00 – 30 – 001 – 2019/00295 del Tipo de Presupuesto 1: Programas de Administración, del presente ejercicio financiero, con Certificación de Disponibilidad Presupuestaria N° 290/2019 de fecha 23 de abril de 2019, cuya diferencia presupuestaria será cubierta con la modalidad Plurianual y estará sujeta a la aprobación del Presupuesto correspondiente al año 2020.

Jorge D. Argüello J.D. Servicios

Lic. César A. Ortiz
Dpto. de Servicios Generales
Jefe Interino

Generales y Transporte
Jefe

Ing. Pedro A. Cuevas C.
Dirección de Servicios Administrativos
Director

4. PROCEDIMIENTO DE CONTRATACIÓN (Art. 37, inciso b) de la Ley N° 2051).

El presente Contrato es el resultado del procedimiento de **Licitación Por Concurso de Ofertas Nacional ANDE N° 993/2018,** convocado por la ANDE, según Resolución P/CP N° 5132/2018. La adjudicación fue realizada por Resolución P/CP N° 5520/2019.

5. PRECIO UNITARIO Y EL IMPORTE TOTAL A PAGAR POR LOS BIENES y/o SERVICIOS (Art. 37, inciso c) de la Ley N° 2051).

Ítem	Descripción	Unidad de Medida	Cantidad	Precio Unitario ₲ (IVA incluido)	Monto Mínimo ₲ (IVA incluido)	Monto Máximo ₲ (IVA incluido)
1	Silla Tipo A - Remoción, cambio de tapizado de asiento en cuerina de color igual al existente y espuma de 4 cm de espesor.	Unidad	1	75.000	90.000.000	180.000.000
2	Silla Tipo A - Remoción, cambio de tapizado de respaldo en cuerina de color igual al existente y espuma de 4 cm de espesor.	Unidad	1	75.000		
3	Silla Tipo A - Provisión y colocación de la base metálica de 5 puntas a gas, igual al existente.	Unidad	1	180.000		
4	Silla Tipo A - Reparación de accesorios de estructura metálica, incluye soldaduras.	Unidad	1	45.000		
5	Silla Tipo A - Remoción y cambio de rueditas por unidad.	Unidad	1	14.000		
6	Silla y Sillón Tipo B - Remoción, cambio de tapizado de asiento en cuerina de color igual al existente y espuma de 4 cm de espesor.	Unidad	1	69.000		
7	Silla y Sillón Tipo B - Remoción, cambio de tapizado de respaldo en cuerina de color igual al existente y espuma de 2,5 cm.	Unidad	1	69.000		
8	Silla y Sillón Tipo B - Mantenimiento y ajuste de la estructura de madera, mediante encolado y tirafondos.	Unidad	1	50.000		
9	Sillón Tipo C - Remoción, cambio de tapizado de asiento en cuerina de color igual al existente y espuma de 4 cm de espesor.	Unidad	1	78.000		

Ing. LUIS ALBERTO VILLORDO R.
Presidente

Lic. César A. Ortiz
Dpto. de Servicios Generales
Jefe Interino

Lic. MA. TERESA PERALTA DE GODOY
Secretaria General

Ing. Hugo Ramírez Mata
Div. de Servicios Generales y Transporte
Jefe

Ing. Pedro A. Cuevas C.
Dirección de Servicios Administrativos
Director

10	Sillón Tipo C - Remoción, cambio de tapizado de respaldo en cuerina de color igual al existente y espuma de 2,5 cm.	Unidad	1	78.000		
11	Sillón Tipo C - Mantenimiento y ajuste de la estructura de madera, mediante encolado y tirafondos.	Unidad	1	50.000		
12	Sillón Tipo C - Reparación de accesorios de estructura metálica, incluye soldaduras.	Unidad	1	40.000		
13	Sillón Tipo C - Remoción y cambio de rueditas.	Unidad	1	14.000		
14	Sillón Tipo C - Provisión y colocación de base giratoria.	Unidad	1	230.000		
15	Sillón Tipo D - Mantenimiento y ajuste de la estructura de madera, mediante encolado y tirafondos.	Unidad	1	50.000		
16	Sofá de Estar - Remoción, cambio de tapizado de asiento en cuerina de color igual al existente y espuma de 6 cm de espesor.	Unidad	1	155.000		
17	Sofá de Estar - Remoción, cambio de tapizado de respaldo en cuerina de color igual al existente y espuma de 2,5 cm.	Unidad	1	155.000		
18	Lustre - de Muebles (escritorios, armarios, mesas y otros)	Metros	1	85.000		
19	Cerrajería - Remoción y cambio de cerradura a inyección (para armarios).	Unidad	1	45.000		
20	Cerrajería - Remoción y cambio de cerradura de escritorio.	Unidad	1	30.000		
21	Cerrajería - Remoción y cambio de cerradura de puertas, modelo similar al existente.	Unidad	1	166.000		
22	Cerrajería - Remoción y cambio de combinación de cilindro de cerraduras en puertas de madera o metálica, con provisión de dos (2) llaves.	Unidad	1	70.000		
23	Cerrajería - Apertura de cerradura (puertas y muebles).	Unidad	1	65.000		
24	Armario Tipo A - Provisión y colocación de ruedas embutidas y guías para puertas corredizas.	Unidad	1	55.000		
25	Armario Tipo A - Reparación y encuadre de mueble con planchuelas en base.	Unidad	1	55.000		
26	Armario Tipo A - Provisión y colocación de estantes de madera de 0,72 x 0,49 m.	Unidad	1	58.000		

Ing. LUIS ALBERTO VILLORDO R.
Presidente

Lic. MA. TERESA PERALTA DE GODOY
Secretaria General

Jorge D. Arguello
J.C.
Servicios

Lic. César A. Ortiz
Dpto. de Servicios Generales
Jefe Interino

Ing. Hugo Mendieta
Div. de Servicios Generales y Transporte
Jefe

Ing. Pedro A. Cuevas C.
Dirección de Servicios Administrativos
Director

27	Armario Tipo B - Provisión y colocación de ruedas embutidas y guías para puertas corredizas.	Unidad	1	55.000
28	Armario Tipo B - Reparación y encuadre de mueble con planchuelas en base.	Unidad	1	55.000
29	Gaveta de Madera Tipo A - Provisión y colocación de ruedas embutidas y guías para puertas corredizas.	Unidad	1	55.000
30	Gaveta de Madera Tipo A - Provisión y colocación de guías telescópicas.	Unidad	1	60.000
31	Gaveta de Madera Tipo A - Reparación de fondo de madera (cajoneras).	Unidad	1	45.000
32	Gaveta de Madera Tipo A - Provisión y colocación de estantes de madera de 0,72 x 0,49 m.	Unidad	1	55.000
33	Gaveta de Madera Tipo B - Provisión y colocación de ruedas embutidas y guías para puertas corredizas.	Unidad	1	55.000
34	Gaveta de Madera Tipo B - Provisión y colocación de guías telescópicas.	Unidad	1	65.000
35	Gaveta de Madera Tipo B - Reparación de fondo de madera (cajoneras).	Unidad	1	45.000
36	Gaveta de Madera Tipo B - Provisión y colocación de estantes de madera de 0,72 x 0,49 m.	Unidad	1	50.000
37	Mueble Vertical para Computadora - Modelo "B" Vertical - Provisión y colocación de guías de metal.	Unidad	1	40.000
38	Mueble Vertical para Computadora - Modelo "B" Vertical - Provisión y colocación de fondo de madera terciada- lustrada.	Unidad	1	60.000
39	Mueble Vertical para Computadora - Modelo "B" Vertical - Mantenimiento y ajuste (encuadre).	Unidad	1	60.000
40	Mesa para Computadora E Impresora - Modelo "A" Horizontal - Provisión y colocación de guías de metal.	Unidad	1	40.000
41	Mesa para Computadora E Impresora - Modelo "A" Horizontal - Reparación de fondo de madera (cajoneras).	Unidad	1	40.000
42	Escritorio Tipo A - 6 Cajones - Reparación de fondo de madera (cajoneras).	Unidad	1	40.000
43	Escritorio Tipo A - 6 Cajones - Provisión y colocación de tapa de madera enchapada.	Unidad	1	120.000

Ing. LUIS ALBERTO VILLORDO R.
Presidente

Lic. MA. TERESA PERALTA DE GODOY
Secretaria General

Jorge D. Argue...

Lic. César A. Ortiz
Dpto. de Servicios Generales
Jefe Interino

Generales y Transporte
Jefe

Ing. Pedro A. Cuevas C.
Dirección de Servicios Administrativos
Director

44	Escritorio Tipo A - 6 Cajones - Mantenimiento y ajuste (encuadre).	Unidad	1	40.000		
45	Escritorio Tipo A - 6 Cajones - Provisión y colocación de tapa vidriada 1,50 x 0,75 m.	Unidad	1	160.000		
46	Escritorio Tipo B - 3 Cajones - Reparación de fondo de madera (cajoneras).	Unidad	1	40.000		
47	Escritorio Tipo B - 3 Cajones - Provisión y colocación de tapa de madera enchapada.	Unidad	1	120.000		
48	Escritorio Tipo B - 3 Cajones - Mantenimiento y ajuste (encuadre).	Unidad	1	40.000		
49	Escritorio Tipo B - 3 Cajones - Provisión y colocación tapa vidriada de 4 mm de 1,20 x 0,75 m.	Unidad	1	130.000		
Precio Total				**3.526.000**	**90.000.000**	**180.000.000**

Por un monto total mínimo de ₲ 90.000.000 (guaraníes noventa millones) IVA incluido y un monto total máximo de ₲ 180.000.000 (guaraníes ciento ochenta millones), IVA incluido.

El Proveedor se compromete a proveer los Servicios a la Contratante y a subsanar los defectos de éstos de conformidad a las disposiciones del Contrato.

La Contratante se compromete a pagar al Proveedor como contrapartida de los servicios y la subsanación de sus defectos, el Precio del Contrato o las sumas que resulten pagaderas de conformidad con lo dispuesto en las Condiciones Especiales del Contrato (CEC).

6. VIGENCIA DEL CONTRATO

El plazo de vigencia de este Contrato será de (12) meses a partir de la fecha de suscripción del mismo.

7. PLAZO, LUGAR Y CONDICIONES DE LA PROVISIÓN DE BIENES. (Art. 37, inciso d) de la Ley N° 2051/03).

Los servicios deberán ser entregados dentro de los plazos establecidos en el Plan de Entrega del Servicio – Sección III del Pliego de Bases y Condiciones.

Jorge L. Argüello

Lic. César A. Ortiz
Dpto. de Servicios Generales
Jefe Interino

Ing. LUIS ALBERTO VILLORDO R.
Presidente

Ing. Pedro A. Cuevas C.
Dirección de Servicios Administrativos
Director

Gerencia de Transporte
Jefe

Lic. MA. TERESA PERALTA DE GODOY
Secretaria General

13. ANULACIÓN DE LA ADJUDICACIÓN.

Si la Dirección Nacional de Contrataciones Públicas resolviera anular la adjudicación de la Contratación debido a la procedencia de una protesta o investigación instaurada en contra del procedimiento, y si dicha nulidad afectara al Contrato ya suscrito entre LAS PARTES, el Contrato o la parte del mismo que sea afectado por la nulidad quedará automáticamente sin efecto, de pleno derecho, a partir de la comunicación oficial realizada por la D.N.C.P., debiendo asumir LAS PARTES las responsabilidades y obligaciones derivadas de lo ejecutado del contrato.

EN TESTIMONIO de conformidad se suscriben 2 (dos) ejemplares, de 7 (siete) páginas cada uno y anexos, de un mismo tenor y a un solo efecto en la Ciudad de Asunción, República del Paraguay en fecha 26 AGO 2019

Jorge Daniel Arguello A.
Cédula de Identidad N° 3.378.226
JD SERVICIOS
RUC N° 3.378.226-1

Ing. LUIS ALBERTO VILLORDO R.
Presidente

Lic. MA. TERESA PERALTA DE GODOY
Secretaria General

Lic. César A. Ortiz
Dpto. de Servicios Generales
Jefe Interino

Generales y Transporte
Jefe

Ing. Pedro A. Cuevas C.
Dirección de Servicios Administrativos
Director

"Sesquicentenario de la Epopeya Nacional 1864 - 1870"

Precio 3
Item 49

PRESIDENCIA de la REPÚBLICA del PARAGUAY
DIRECCIÓN GENERAL de ADMINISTRACIÓN y FINANZAS

CONTRATO ABIERTO Nº 31/2019

SERVICIO DE REPARACION Y MANTENIMIENTO DE MUEBLES

*Entre el **GABINETE CIVIL DE LA PRESIDENCIA DE LA REPÚBLICA**, con domicilio en las calles El Paraguayo Independiente y Ayolas de la ciudad de Asunción, representada para este acto por el Señor **Cesar Daniel Ibarrola Cano**, Ministro-Director General de Administración y Finanzas, con Cédula de Identidad N° 811.508, denominada en adelante la CONTRATANTE, por una parte, y, por la otra, el Señor **Valentín Villalba**, con Cédula de Identidad N² 1.755.085, Propietario de la firma "Valentín Villalba Servicios" con domicilio en la calle Acá Verá N° 823 c/ Herminio Giménez, de la ciudad de Asunción, República del Paraguay, denominada en adelante el PROVEEDOR, denominadas en conjunto "LAS PARTES" e, individualmente, "PARTE", acuerdan celebrar el presente **CONTRATO de "Servicio de Reparación y Mantenimiento de Muebles"**, el cual estará sujeto a las siguientes cláusulas y condiciones:*

CLAUSULA PRIMERA: OBJETO DEL CONTRATO

Servicio de Reparación y Mantenimiento de Muebles

CLAUSULA SEGUNDA: DOCUMENTOS INTEGRANTES DEL CONTRATO.

Los documentos contractuales firmados por las partes y que forman parte integral del Contrato son los siguientes:

- *(a) Contrato;*
- *(b) El Pliego de Bases y Condiciones y sus Adendas o modificaciones;*
- *(c) Las Instrucciones al Oferente (IAO) y las Condiciones Generales del Contrato (CGC) publicadas en el portal de Contrataciones Públicas;*
- *(d) La oferta del Proveedor;*
- *(e) La resolución de adjudicación del Contrato emitida por la Contratante y su respectiva notificación;*

Los documentos que forman parte del Contrato deberán considerarse mutuamente explicativos; en caso de contradicción o discrepancia entre los mismos, la prioridad se dará en el orden enunciado anteriormente, siempre que no contradigan las disposiciones del pliego de Bases y Condiciones, en cuyo caso prevalecerá lo dispuesto en este.

CLAUSULA TERCERA: IDENTIFICACIÓN DEL CRÉDITO PRESUPUESTARIO PARA CUBRIR ELCOMPROMISO DERIVADO DEL CONTRATO.

El crédito presupuestario para cubrir el compromiso derivado del presente Contrato está previsto conforme al Certificado de Disponibilidad Presupuestaria vinculado al Programa Anual de Contrataciones (PAC) con el ID Nº 352.810.-

CLAUSULA CUARTA: PROCEDIMIENTO DE CONTRATACIÓN

El presente Contrato es el resultado del procedimiento de Contratación Directa N° 09/2019, convocado por la Unidad Operativa de Contrataciones del Gabinete Civil de la Presidencia de la República. La adjudicación fue realizada según acto administrativo N° 1.473/2019.

CLAUSULA QUINTA: PRECIO UNITARIO Y EL IMPORTE TOTAL A PAGAR POR LOS BIENES y/o SERVICIOS

Ítem	Especificaciones técnicas	Unidad de medida	Cantidad	Presentación	Precio Unitario (IVA inc.)
	Sillones estilo Luis XV/Ejecutivo/Gerencial				
1	Cambio de tapizado completo con relleno (en tela)	Unidad	1	Evento	200.000
2	Cambio de tapizado completo con relleno (en cuerina)	Unidad	1	Evento	210.000
3	Cambio de tapizado completo con relleno (en cuero)	Unidad	1	Evento	400.000
4	Cambio de espuma (plan de asiento)	Unidad	1	Evento	80.000
5	Cambio de espuma (respaldo)	Unidad	1	Evento	50.000

SERVICIO DE CARPINTERIA VILLALBA
0981-328-589-Tel.Fax: 021-227 453
Acá Verá 823 c/ Herminio Giménez

PRESIDENCIA DE LA REPÚBLICA
Dirección General de Administración y Finanzas

PRESIDENCIA de la REPÚBLICA del PARAGUAY
DIRECCIÓN GENERAL de ADMINISTRACIÓN y FINANZAS

CONTRATO ABIERTO Nº 31/2019

SERVICIO DE REPARACION Y MANTENIMIENTO DE MUEBLES

6	Cambio de tachas (asiento y respaldo)	Unidad	1	Evento	40.000
7	Cambio de base de madera (plan de asiento)	Unidad	1	Evento	70.000
8	Cambio de base de madera (respaldo)	Unidad	1	Evento	35.000
9	Pintura de la estructura de la madera	Unidad	1	Evento	35.000
10	Cambio de espuma y tela en apoya brazo	Unidad	1	Evento	60.000
11	Cambio de apoya brazo (parte de carpintería) c/u	Unidad	1	Evento	50.000

	Sillones tipo gerencial				
12	Reparación de base (soldadura de parte de patas) nivelado, centrado y/o ajuste de dichas patas	Unidad	1	Evento	60.000
13	Cambio de cilindro central (sube/baja)	Unidad	1	Evento	150.000
14	Cambio de buje de teflón con engrase	Unidad	1	Evento	60.000
15	Cambio de ruedas c/u	Unidad	1	Evento	20.000
16	Pinturas (base giratoria)	Unidad	1	Evento	20.000
17	Barnizado (estructura de madera)	Unidad	1	Evento	30.000
18	Cambios de sunchos y resortes	Unidad	1	Evento	35.000

	Sillones giratorios tipo secretaría/común				
19	Retapizado completo con relleno (en cuerina)	Unidad	1	Evento	100.000
20	Retapizado completo con relleno (en tela) c/u	Unidad	1	Evento	100.000
21	Trabajo de carpintería (cambio de asiento y respaldo)	Unidad	1	Evento	60.000
22	Cambio de ruedas c/u	Unidad	1	Evento	15.000
23	Arreglo de base giratoria parte de patas (soldaduras), nivelado, centrado y ajuste de dichas patas	Unidad	1	Evento	80.000

	Sillones tipo ejecutivo				
24	Retapizado completo con relleno (en cuerina)	Unidad	1	Evento	180.000
25	Retapizado completo con relleno (en tela)	Unidad	1	Evento	180.000
26	Trabajo de carpintería (cambio de asiento y respaldo)	Unidad	1	Evento	60.000
27	Cambio de ruedas	Unidad	1	Evento	15.000
28	Arreglo de base giratoria parte de patas (soldaduras), nivelado, centrado y ajuste de dichas patas	Unidad	1	Evento	60.000

	Sillas comunes/ sillas plegables/ estructura de metal				
29	Retapizado completo con relleno (en cuerina)	Unidad	1	Evento	70.000
30	Trabajos de soldadura para metal cromado y pintura	Unidad	1	Evento	50.000

SERVICIO DE CARPINTERIA VILLALBA
0981-288-599 Tel Fax: 021-227 453
Ada Vera 823 c/ Herminio Giménez

PRESIDENCIA DE LA REPÚBLICA
Dirección General de Administración y Finanzas

PRESIDENCIA de la REPÚBLICA del PARAGUAY
DIRECCIÓN GENERAL de ADMINISTRACIÓN y FINANZAS

CONTRATO ABIERTO Nº 31/2019

SERVICIO DE REPARACION Y MANTENIMIENTO DE MUEBLES

CLAUSULA DECIMO PRIMERA: CAUSALES Y PROCEDIMIENTO PARA SUSPENDER TEMPORALMENTE, DAR POR TERMINADO ANTICIPADAMENTE O RESCINDIR EL CONTRATO.

Las causales y el procedimiento para suspender temporalmente, dar por terminado en forma anticipada o rescindir el contrato, son las establecidas en la Ley N° 2.051/03, y en las Condiciones Generales y Especiales del Contrato (CGC y CEC).

CLAUSULA DECIMO SEGUNDA: SOLUCIÓN DE CONTROVERSIAS.

Cualquier diferencia que surja durante la ejecución de los Contratos se dirimirá conforme las reglas establecidas en la legislación aplicable y en las Condiciones Generales y Especiales del Contrato.

CLAUSULA DECIMO TERCERA: ANULACIÓN DE LA ADJUDICACIÓN.

Si la Dirección Nacional de Contrataciones Públicas resolviera anular la adjudicación de la Contratación debido a la procedencia de una protesta o investigación instaurada en contra del procedimiento, y si dicha nulidad afectara al Contrato ya suscrito entre LAS PARTES, el Contrato o la parte del mismo que sea afectado por la nulidad quedará automáticamente sin efecto, de pleno derecho, a partir de la comunicación oficial realizada por la D.N.C.P., debiendo asumir LAS PARTES las responsabilidades y obligaciones derivadas de lo ejecutado del contrato.

CLAUSULA DECIMO CUARTA: CONFORMIDAD.

En prueba de conformidad se suscriben 2 (dos) ejemplares de un mismo tenor y a un solo efecto en la Ciudad de Asunción, República del Paraguay el día 31 *de* Mayo *de 2.019.*

Valentín Villalba
Valentín Villalba Servicios

SERVICIO DE CARPINTERIA VILLALBA
0981-208-399 Tel.Fax: 021-221-[illegible]
Acá Vera 823 c/ Hernando Giménez

PRESIDENCIA DE LA REPUBLICA
Dirección General de Administración y Finanzas

César Ibarrola Cano
Ministro, Director General de Administración y Finanzas
Presidencia de la República