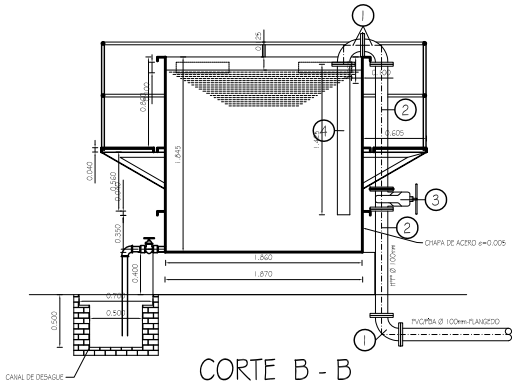

CORTE B - B

ESC. _____ 1:50

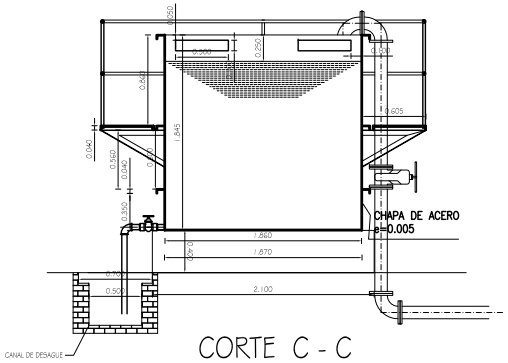

CORTE C - C

ESC. _____ 1:50

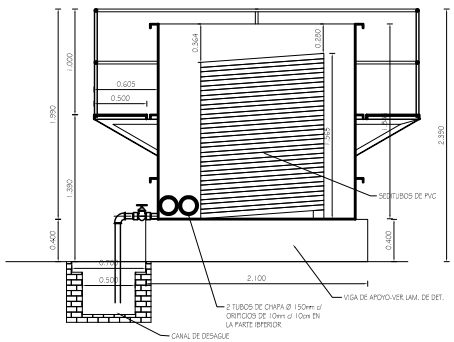

CORTE D - D

ESC. _____ 1:50

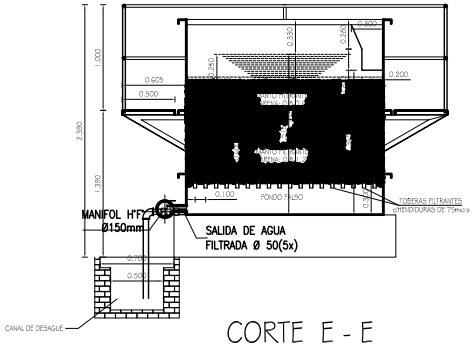

CORTE E - E

ESC. _____ 1:50

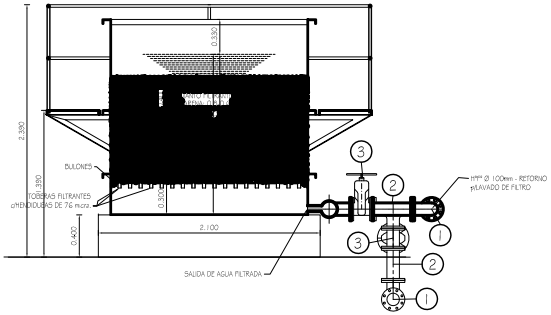

CORTE F - F

ESC. _____ 1:50

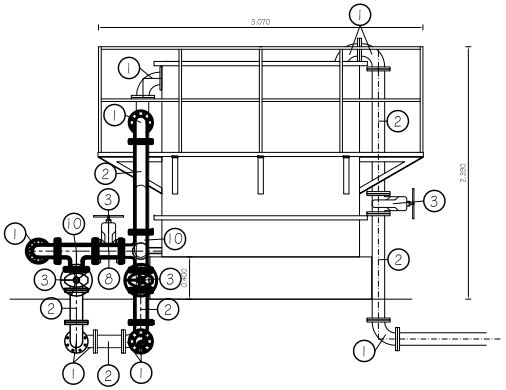

CORTE G - G

ESC. _____ 1:50

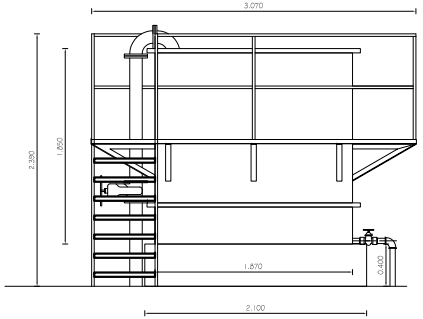

VISTA TRANSVERSAL

ESC. _____ 1:50

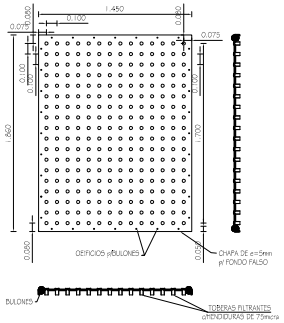

CHAPA FALSO FONDO

PLANTA - CORTES

ESC. _____ 1:50

REFERENCIAS:

Nº	ACCESORIOS:	CANTIDAD
1	C.90º BB H°F°º Ø 100mm	13 Unid.
2	TUBO BB H°F°º Ø 100mm	24.00m
3	V.C. BB Ø 100mm	5 Unid.
4	TUBO EB H°F° Ø 100mm	1.50m.
5	CONJUNTO MOTORBOMBA -P= 5.5 H.P.-Hman.= 20 m.c.a. P= 5.5 H.P.-Hman.= 20 m.c.a. - Qmax.= 8.333 l/seg.	1 Unid.
6	TUBO DE CHAPA DE HIERRO ACERADO Ø 100mm	
	2 CODO Ø100mm y Red. Ø 100 x 80mm(SOLDADO)	Ver Det.
7	MANIFOL DE CHAPA DE H° ACERADO Ø 150mm y Red.150x100mm	Ver Det.
8	E BB H°F° Ø 100mm	4 Unid.
9	V.R. BB Ø 100mm	1 Unid.
10	T BBB H°F° Ø 100x100x100mm	2 Unid.
11	V.E. ROSCABLE Ø 50mm	4 Unid.
12	TUBO ROSCABLE H°G° Ø 50mm	6.00m.
13	C.90º ROSCABLE H°G° Ø 50mm	7 Unid.

Proyecto Ejecutivo de Agua Potable
San Carlos del Apa

UNIDAD POTABILIZADORA DE AGUA

CORTES - VISTA TRANSV. - DETALLES.

PLANTA COMPACTA DE CHAPA DE
HIERRO ACERADO - e= 5mm
CAPACIDAD: 25m3/h.