MINISTERIO DE SALUD PUBLICA Y BIENESTAR SOCIAL

FORMULARIO N° 3

PLANILLA DE REQUERIMIENTO - ESPECIFICACIONES TÉCNICAS Y PRECIOS REFERENCIALES

DEPENDENCIA: SERVICIO NACIONAL DE SANEAMIENTO AMBIENTAL - SENASA — UEP/PROGRAMA: UCP SENASA-BID-FONPRODE

NOMBRE DEL LLAMADO: "ADQUISICIÓN TANQUES DE FIBRA DE VIDRIO PARA EL ABASTECIMIENTO DE AGUA POTABLE A COMUNIDADES VULNERABLES"

Lote	Item	O.G	S.G O.G.	Linea Presupuestaria	Fuente de Financiamiento	Cód. de Catalogo	Descripción del Bien/Servicio	Especificaciones Tecnicas	Present.	Unidad de Medida	Cant.	Precio Unitario	Monto Total
		390		12-8-2-7-6-1-390-FF20-401-1-99 / 12-8-2-7-6-1-390-FF20-513-1-99	20	24111810-002	Tanques fabricados en Plástico Reforzado con Fibra de Vidrio (PRFV), Tipo Barril de 10.000 Litros; Segun E E T T	Se detalla en el PBC impreso	Unidad	Unidad	150	7.498.333	1.124.750.000
							Transporte y Entrega de 50 unidades de 10 m3 en la Sede del SENASA en la ciudad de San Lorenzo.		Unidad	Unidad	50	225.000	11.250.000
							Transporte y Entrega de 100 unidades de 10 m3, en la Sede del SENASA en la ciudad de Filadelfia		Unidad	Unidad	100	826.667	82.666.667
		390		12-8-2-7-6-1-390-FF20-401-1-99 / 12-8-2-7-6-1-390-FF20-513-1-99	20	24111810-002	Tanques fabricados en Plástico Reforzado con Fibra de Vidrio (PRFV), Tipo Barril de 20.000 Litros, Segun E.E.T.T.	Se detalla en el PBC impreso	Unidad	Unidad	20	13.747.333	274.946.667
							Transporte y Entrega de 20 unidades de 20 m3, en la Sede del SENASA en la ciudad de Filadelfia		Unidad	Unidad	20	993.333	19.866.667
		390		12-8-2-7-6-1-390-FF20-401-1-99 / 12-8-2-7-6-1-390-FF20-513-1-99	20	24111810-002	Tanques fabricados en Plástico Reforzado con Fibra de Vidrio (PRFV), Tipo Barril de 30.000 Litros; Según E.E.T.T.	Se detalla en el PBC impreso	Unidad	Unidad	10	18.506.667	185.066.667
							Transporte y Entrega de 10 unidades de 30 m3, en la Sede del SENASA en la ciudad de Filadelfia		Unidad	Unidad	10	1.440.000	14.400.000
TOTAL													1.712.946.667

Lic. CLAUDIA VERA
Coordinadora General
UEP/PROGRAMA - FONPRODE

"VISION": Pequeñas comunidades rurales, urbanas e indígenas del Paraguay con acceso universal de agua potable y saneamiento en condiciones de suficiencia, calidad, eficiencia, sostenibilidad y empoderamiento.

Asunción, 09 de julio de 2020

Señor

Jorge Páez Feltes, Encargado,

Unidad Operativa de Contratación N° 2

Presente

Me dirijo a Ud. con relación al llamado a Comparación de Precios CP "Adquisición de Tanques de Fibra de Vidrio para el abastecimiento de agua potable a comunidades vulnerables", a fin de remitir los antecedentes que justifiquen la determinación de los precios referenciales y el método utilizado.

Al respecto, se informa que para su establecimiento se ha utilizado el promedio de precios obtenidos de las solicitudes de cotización realizadas, conforme al siguiente detalle:

PRECIOS REFERENCIALES DE TANQUES DE FIBRA DE VIDRIO (PRFV)

				MONTOS TOTALES (CANTIDAD POR PRECIO SEGÚN NOTA)				
ITEM	DESCRIPCIÓN DEL BIEN	UNIDAD DE MEDIDA	CANTIDAD	SYOPAR S.A. (*)	FIBRAC S.A.	E.G.V. INGENIERIA	PROMEDIO TOTAL	PROMEDIO POR UNIDAD
1	Tanques fabricados en Plástico Reforzado con Fibra de Vidrio (PRFV), Tipo Barril de 10.000 Litros; Según E.E.T.T.	Unidad	150	1.130.250.000	1.050.000.000	1.194.000.000	1.124.750.000	7.498.333
1.1	Transporte y Entrega de 50 unidades de 10 m3 en la Sede del SENASA en la ciudad de San Lorenzo.	Unidad	50	-	2.500.000	20.000.000	11.250.000	225.000
1.2	Transporte y Entrega de 100 unidades de 10 m3, en la Sede del SENASA en la ciudad de Filadelfia	Unidad	100	80.000.000	55.000.000	113.000.000	82.666.667	826.667
2	Tanques fabricados en Plástico Reforzado con Fibra de Vidrio (PRFV), Tipo Barril de 20.000 Litros; Según E.E.T.T.	Unidad	20	266.840.000	270.000.000	288.000.000	274.946.667	13.747.333
2.1	Transporte y Entrega de 20 unidades de 20 m3, en la Sede del SENASA en la ciudad de Filadelfia.	Unidad	20	16.000.000	15.000.000	28.600.000	19.866.667	993.333
3	Tanques fabricados en Plástico Reforzado con Fibra de Vidrio (PRFV), Tipo Barril de 30.000 Litros; Según E.E.T.T.	Unidad	10	185.200.000	180.000.000	190.000.000	185.066.667	18.506.667
3.1	Transporte y Entrega de 10 unidades de 30 m3, en la Sede del SENASA en la ciudad de Filadelfia.	Unidad	10	11.000.000	9.500.000	22.700.000	14.400.000	1.440.000
TOTAL Gs.				**1.689.290.000**	**1.582.000.000**	**1.856.300.000**	**1.712.946.667**	

(*) Se utilizó el precio unitario de la empresa SYOPAR S.A., en el ítem 1, para el calculo del total en este ítem.

Se aclara además que el presente procedimiento se halla regido por las Políticas para la Adquisición de Bienes y Obras financiadas por el Banco Interamericano de Desarrollo GN-2349-9 politicas. En consecuencia, excluido de los lineamientos de la Ley de Contrataciones Públicas. Ley 2051/03, en virtud del inciso c) de su artículo 2°.

Acompañan a la presente nota las cotizaciones que sirvieron de base al establecimiento de valor referencial.

Sin otro particular, me despido atentamente.

Claudia Vera, Coordinadora General
UCP – SENASA- BID- FONPRODE

***VISION**: Pequeñas comunidades rurales, urbanas e indígenas del Paraguay con acceso universal de agua potable y saneamiento en condiciones de suficiencia, calidad, eficiencia, sostenibilidad y empoderamiento*

FORMULARIO 4 – ANALISIS DE PRECIO DE REFERENCIA

Asunción, 9 de julio de 2020

Se informa que el proceso de **"Adquisición de Tanques de Fibra de Vidrio para el abastecimiento de agua potable a comunidades vulnerables"– Comparación de Precios**, se encuentra excluido de acuerdo al artículo 2 inciso c, de la Ley 2051/2003 y se rige por las Políticas para la Selección y Contratación de Bienes y Obras financiados por el Banco Interamericano de Desarrollo.

Por lo que se presenta a modo de información un costo general requerido:

COSTO GENERAL ESTIMADO		
"ADQUISICIÓN TANQUES DE FIBRA DE VIDRIO PARA EL ABASTECIMIENTO DE AGUA POTABLE A COMUNIDADES VULNERABLES"		
DETALLE	MONTO GS.	SISTEMA DE ADJUDICACIÓN POR EL TOTAL
"ADQUISICIÓN TANQUES DE FIBRA DE VIDRIO PARA EL ABASTECIMIENTO DE AGUA POTABLE A COMUNIDADES VULNERABLES"	1.712.946.667	100
TOTAL	1.712.946.667	100

Firma del Responsable de la Dependencia Solicitante

Lic. CLAUDIA VERA
Coordinadora General
UOC - FONPRODE

"VISION": Pequeñas comunidades rurales, urbanas e indígenas del Paraguay con acceso universal de agua potable y saneamiento en condiciones de suficiencia, calidad, eficiencia, sostenibilidad y empoderamiento.

Asunción, 09 de junio de 2020

NOTA D.A.F Nº 161/2020

Señores
FIBRAC S.A.
PRESENTE

Tengo bien a dirigirme a ustedes en el marco del PROYECTO DE CONSTRUCCIÓN DE SISTEMAS DE AGUA Y SANEAMIENTO PARA PEQUEÑAS CIUDADES Y COMUNIDADES RURALES E INDIGENAS DEL PARAGUAY, a cargo del Servicio Nacional de Saneamiento Ambiental, a fin de solicitar de sus buenos oficios nos provea precios referenciales para el llamado de ***"ADQUISICIÓN DE TANQUES DE FIBRA DE VIDRIO PARA EL ABASTECIMIENTO DE AGUA POTABLE A COMUNIDADES VULNERABLES"***.

Al respecto se adjunta las Especificaciones Técnicas y la planilla que incluye el detalle del ítem requerido, en el cual se puede rellenar con los precios correspondientes.

La respuesta a esta solicitud puede ser remitida a la siguiente dirección, en un tiempo de 72 horas:

Dirección: Mcal. Estigarribia 796 esq. Tacuarí – 5to. Piso.
Ciudad: Asunción - Paraguay
Teléfono: (595 21) 448.408
Atención: DEPARTAMENTO ADMINISTRATIVO – SENASA
Correo Electrónico 0 y diego.benitez@senasa.gov.py

Sin otro particular, hago propicia la ocasión para saludarles muy atentamente.

C.P. Diego G. Benítez Amarilla, Jefe
Departamento Administrativo
M.S.P. y B.S. - SENASA

Ing. Rodrigo E. Irala Cabrera, Director
Dirección de Administración y Finanzas
M.S.P. y B.S. - SENASA

SENASA

FIBRAC S.A.
CAAGUAZÚ - PARAGUAY
RUC: [illegible] - 3

"MISION": Expandir los servicios de agua potable y saneamiento en comunidades menores de 10.000 habitantes, promoviendo la mejora continua de la tecnología aplicada y la gestión estratégica, técnica, operativa y administrativa de la institución, y el fortalecimiento de las Juntas de Saneamiento"

"VISION": Pequeñas comunidades rurales, urbanas e indígenas del Paraguay con acceso universal de agua potable y saneamiento en condiciones de suficiencia, calidad, eficiencia, sostenibilidad y empoderamiento.

"ADQUISICIÓN TANQUES DE FIBRA DE VIDRIO PARA EL ABASTECIMIENTO DE AGUA POTABLE A COMUNIDADES VULNERABLES"

PRECIOS REFERENCIALES DE TANQUES DE FIBRA DE VIDRIO (PRFV)

Item	Descripción del Bien	Unidad de Medida	Cantidad	Precio unitario (IVA incluido)	Precio total (IVA incluido)
1	**Tanques fabricados en Plástico Reforzado con Fibra de Vidrio (PRFV), Tipo Barril de 30.000 Litros, Según E.E.T.T.**	**Unidad**	**150**		
1.1	Transporte y Entrega de 50 unidades de 10 m3 en la Sede del SENASA en la ciudad de San Lorenzo.	Unidad	50		
1.2	Transporte y Entrega de 100 unidades de 10 m3 en la Sede del SENASA en la ciudad de Filadelfia (cruce Filadelfia Chaco Pyo)	Unidad	100		
2	**Tanques fabricados en Plástico Reforzado con Fibra de Vidrio (PRFV), Tipo Barril de 20.000 Litros, Según E.E.T.T.**	**Unidad**	**20**		
2.1	Transporte y Entrega de 20 unidades de 20 m3, en la Sede del SENASA en la ciudad de Filadelfia.	Unidad	20		
3	**Tanques fabricados en Plástico Reforzado con Fibra de Vidrio (PRFV), Tipo Barril de 30.000 Litros, Según E.E.T.T.**	**Unidad**	**10**		
3.1	Transporte y Entrega de 10 unidades de 30 m3, en la Sede del SENASA en la ciudad de Filadelfia.	Unidad	10		
				TOTAL Gs.	

SENASA

"MISION": Expandir los servicios de agua potable y saneamiento en comunidades menores de 10.000 habitantes, promoviendo la mejora continua de la tecnología aplicada y la gestión estratégica, técnica, operativa y administrativa de la institución, y el fortalecimiento de las Juntas de Saneamiento"

Mcal. Estigarribia 796 esq. Tacuary-Asunción – Paraguay
Telef. 448408 – 447244; senasadg@senasa.gov.py

"VISION": Pequeñas comunidades rurales, urbanas e indígenas del Paraguay con acceso universal de agua potable y saneamiento en condiciones de suficiencia, calidad, eficiencia, sostenibilidad y empoderamiento.

ESPECIFICACIONES TÉCNICAS DE LOS TANQUES DE FIBRA DE VIDRIO

La presente especificación técnica corresponde a la provisión de **tanques fabricados en Plástico Reforzado con Fibra de Vidrio (PRFV), de 10 m³, 20 m3 y 30 m³.**

La superficie externa deberá ser fabricada con resinas, conteniendo sustancias protectoras contra rayos U.V. (ultra violeta).

El espesor de las paredes de los tanques lo mismo que el fondo y la tapa deben ser como mínimo de 5 mm Los tanques deben ser rigidizados en las uniones del fondo con las paredes y en los anillos centrales.

El fondo debe ser capaz, sin sufrir deformaciones, soportar el volumen del agua del tanque.

Los tanques de fibra de vidrio deben ser fabricados con cuerpos cilíndricos, tipo Barril.

Las superficies en contacto con el agua deben estar libres de rajaduras, y poseer un acabado liso.

La superficie externa debe ser lisa, sin ninguna fibra porosa.

Debe ser pigmentado de color opaco o blanco, para no permitir el paso de rayos solares que facilitarían la formación de algas y microorganismos.

Los reservorios deben poseer:

Una entrada de 2" con conexión ros cable hacia un lado,

Una salida de 2" con conexión ros cable al lado diametralmente opuesto

Una salida de 2" y un desborde de 2" alineados verticalmente en una línea a 90° de los anteriores.

Una entrada de hombre para inspección y limpieza.

Una escalera de hierro soldada al tanque tipo marinero de 5 peldaños y un agarre superior.

En cuanto al transporte, los tanques son dimensionados para trabajar con agua en posición vertical, sin embargo, se tiene que considerar que los mismos son transportados vacíos, en posición horizontal.

Debe considerarse que los tanques están asentados sobre bases niveladas, por lo tanto, no presentan deformaciones.

Los tanques se encuentran rigidizados en las uniones del fondo con las paredes y en los anillos centrales. El espesor de las paredes de los tanques lo mismo que el fondo y la tapa tienen un mínimo de 5 mm

El tanque debe estar pintado con dos manos pintura al látex de color celeste agua, con franjas 0,30 m de color blanco en el anillo central en la base y en la tapa.

Dimensiones:

Las dimensiones de los tanques de 10.000 a 30.000 litros son:

Econ. Rodrigo Eduardo Irala Cabrera
Director Administración y Finanzas
SENASA - MSP Y BS

Jefe Dpto. Administrativo
MSP Y B.S. - SENASA

SENASA

"MISION": Expandir los servicios de agua potable y saneamiento en comunidades menores de 10.000 habitantes, promoviendo la mejora continua de la tecnología aplicada y la gestión estratégica, técnica, operativa y administrativa de la institución, y el fortalecimiento de las Juntas de Saneamiento"

Mcal. Estigarribia 796 esq. Tacuary-Asunción – Paraguay
Telef. 448408 – 447244; senasadg@senasa.gov.py

"VISION": Pequeñas comunidades rurales, urbanas e indígenas del Paraguay con acceso universal de agua potable y saneamiento en condiciones de suficiencia, calidad, eficiencia, sostenibilidad y empoderamiento.

* 10.000 litros-diámetro menor (arriba-abajo) es de 1.900 mm. Diámetro mayor (medio) es de 2.180 mm. Altura 3.100 mm.

* 20.000 litros-diámetro menor (arriba-abajo) es de 3.000 mm. Diámetro mayor (medio) es de 3.330 mm. Altura 2.550 mm.

* 30.000 litros-diámetro menor (arriba-abajo) es de 3.000 mm. Diámetro mayor (medio) es de 3.330 mm. Altura 3.800 mm.

Amarilla
M.S.P. y B.S. - SENASA

Econ. Rodrigo Eduardo Irala Cabrera
Director Administración y Finanzas
SENASA - MSP Y BS

Mcal. Estigarribia 796 esq. Tacuary-Asunción – Paraguay
Telef. 448408 – 447244; senasadg@senasa.gov.py

"VISION": Pequeñas comunidades rurales, urbanas e indígenas del Paraguay con acceso universal de agua potable y saneamiento en condiciones de suficiencia, calidad, eficiencia, sostenibilidad y empoderamiento.

PLANO REFERENCIAL

TANQUE TIPO BARRIL DE 10.000 LITROS

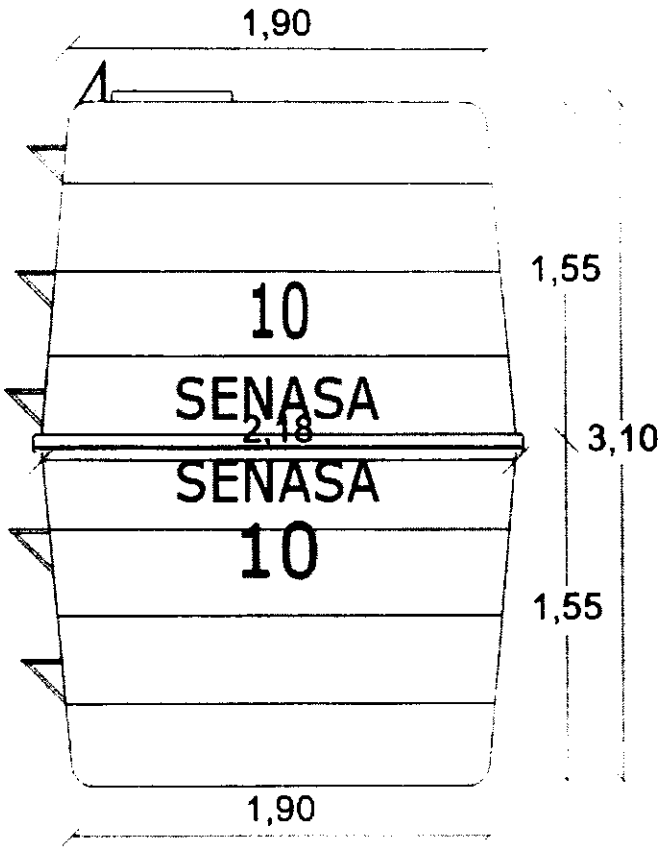

Econ. Rodrigo Eduardo Irala Cabrera
Director Administración y Finanzas
SENASA - MSP Y BS

SENASA

"MISION": Expandir los servicios de agua potable y saneamiento en comunidades menores de 10.000 habitantes, promoviendo la mejora continua de la tecnología aplicada y la gestión estratégica, técnica, operativa y administrativa de la institución, y el fortalecimiento de las Juntas de Saneamiento"

Mcal. Estigarribia 796 esq. Tacuary-Asunción – Paraguay
Telef. 448408 - 447244; senasadg@senasa.gov.py

"VISION": Pequeñas comunidades rurales, urbanas e indígenas del Paraguay con acceso universal de agua potable y saneamiento en condiciones de suficiencia, calidad, eficiencia, sostenibilidad y empoderamiento.

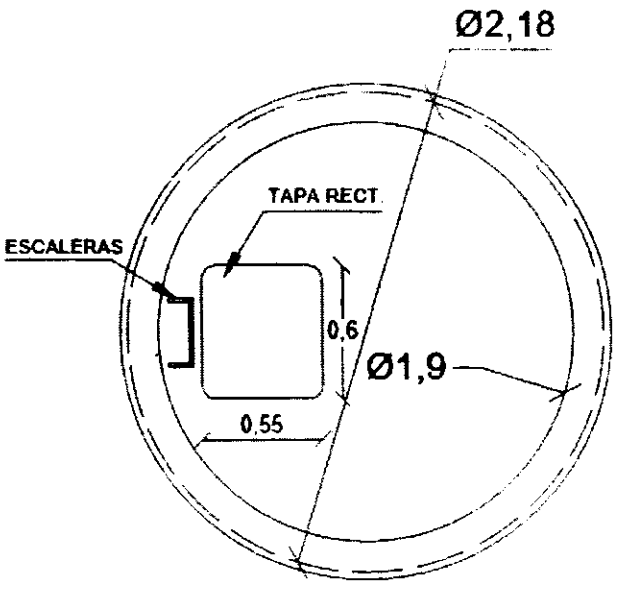

Cabrera
Director Administrativo y Finanzas
SENASA - MSP Y BS

"VISION": Pequeñas comunidades rurales, urbanas e indígenas del Paraguay con acceso universal de agua potable y saneamiento en condiciones de suficiencia, calidad, eficiencia, sostenibilidad y empoderamiento.

PLANO REFERENCIAL

TANQUE TIPO BARRIL DE 20.000 LITROS

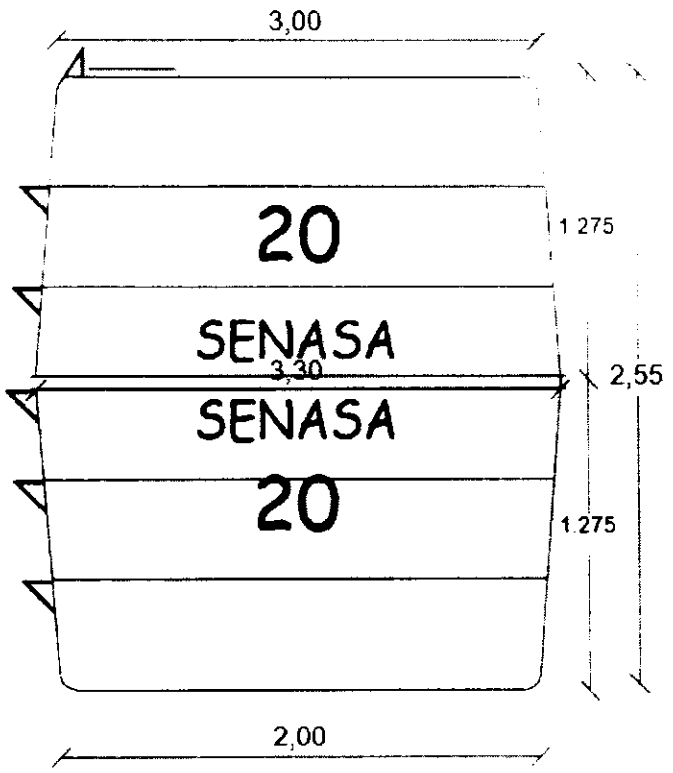

Irala Cabrera
Director Administrativo y Finanzas
SENASA - MSP Y BS

"VISION": Pequeñas comunidades rurales, urbanas e indígenas del Paraguay con acceso universal de agua potable y saneamiento en condiciones de suficiencia, calidad, eficiencia, sostenibilidad y empoderamiento.

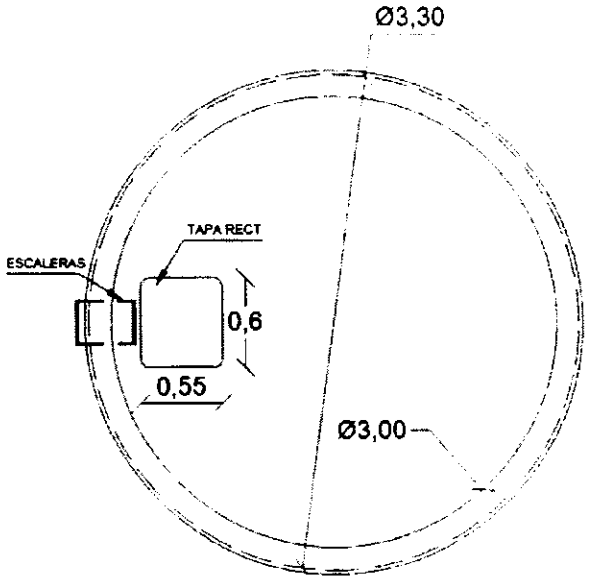

Irala Cabrera
Director Administrativo y Finanzas
SENASA - MSP Y BS

"VISION": Pequeñas comunidades rurales, urbanas e indígenas del Paraguay con acceso universal de agua potable y saneamiento en condiciones de suficiencia, calidad, eficiencia, sostenibilidad y empoderamiento.

PLANO REFERENCIAL

TANQUE TIPO BARRIL DE 30.000 LITROS

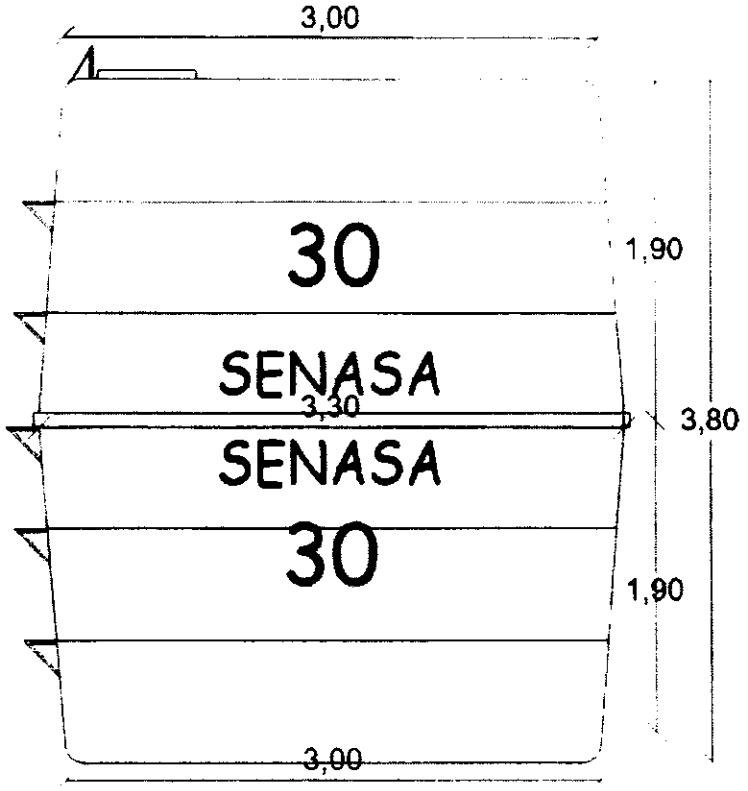

Irala Cabrera
Director Administrativo y Finanzas
SENASA - MSP Y BS

"VISION": Pequeñas comunidades rurales, urbanas e indígenas del Paraguay con acceso universal de agua potable y saneamiento en condiciones de suficiencia, calidad, eficiencia, sostenibilidad y empoderamiento.

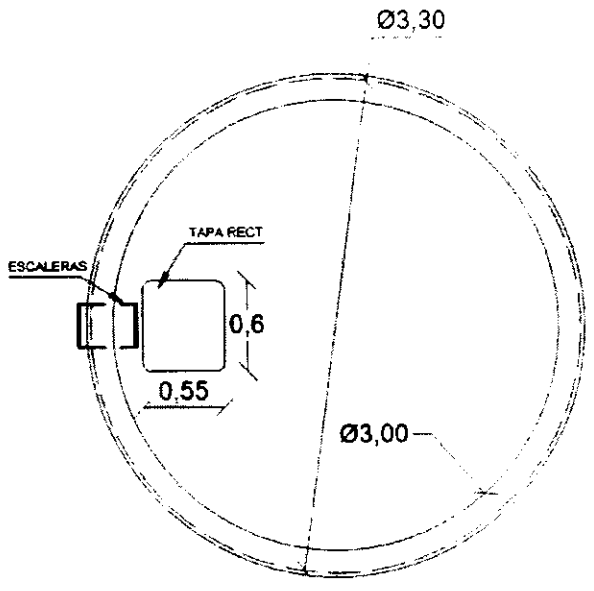

Irala Cabrera
y Finanzas
SENASA - MSP Y BS

FIBRAC S.A.
(FIBRAS DE VIDRIOS CAAGUAZU S.A.)

Caaguazú, 16 de Mayo de 2020

Señores

M.S.P. y B.S – SENASA

Econ. Rodrigo E. Irala Cabrera

Director de Administración y Finanzas

Presente

Tenemos a bien dirigirnos a Uds., en el marco del Proyecto de Construcción de Sistemas de Agua y Saneamiento para pequeñas ciudades rurales y comunidades indígenas del Paraguay, a cargo del Servicio Nacional de Saneamiento Ambiental, a fin de presentarles los precios Referenciales solicitados para el llamado de "ADQUISICION DE TANQUES DE FIBRA DE VIDRIO PARA EL ABASTECIMIENTO DE AGUA POTABLE A COMUNIDADES VULNERABLES"

Al respecto adjuntamos la planilla de precios referenciales.

Sin otro particular, hacemos propicia la ocasión para saludarles muy atentamente.

BERNARDO TOMAS BARBOZA

FIBRAC S.A.
CAAGUAZÚ - PARAGUAY
RUC: 80020686 - 3

Dpto. Administrativo SENASA - MSP y BS
15 JUN. 2020
Nº 1091
Elena
16:30

Nº 1823
15 JUN. 2020
Dirección de Administración y Finanzas SENASA
11:35

Telefax: (0522) 42857 - 40185
CENTRAL: Ruta Internacional N° 7 Km 182 Dr. Gaspar R. de Francia
SUCURSAL 1: Mburucuya km.7 camino a Don Bosco (B° Mburukuya) C.D.E.
Sucursal 2: Avda Porvenir c/ 7ma. (B° Santa Lucia) San Lorenzo.

"ADQUISICIÓN TANQUES DE FIBRA DE VIDRIO PARA EL ABASTECIMIENTO DE AGUA POTABLE A COMUNIDADES VULNERABLES"

PRECIOS REFERENCIALES DE TANQUES DE FIBRA DE VIDRIO (PRFV)

Ítem	Descripción del Bien	Unidad de Medida	Cantidad	Precio unitario (IVA incluido)	Precio total (IVA incluido)
1	**Tanques fabricados en Plástico Reforzado con Fibra de Vidrio (PRFV), Tipo Barril de 10.000 Litros; Según E.E.T.T.**	**Unidad**	**150**	**7.000.000.-**	**1.050.000.000.-**
1.1	Transporte y Entrega de 50 unidades de 10 m3 en la Sede del SENASA en la ciudad de San Lorenzo.	Unidad	50	50.000.-	2.500.000.-
1.2	Transporte y Entrega de 100 unidades de 10 m3 en la Sede del SENASA en la ciudad de Filadelfia (cruce Filadelfia Chaco Pyo)	Unidad	100	550.000.-	55.000.000.-
2	**Tanques fabricados en Plástico Reforzado con Fibra de Vidrio (PRFV), Tipo Barril de 20.000 Litros; Según E.E.T.T.**	**Unidad**	**20**	**13.500.000.-**	**270.000.000.-**
2.1	Transporte y Entrega de 20 unidades de 20 m3, en la Sede del SENASA en la ciudad de Filadelfia.	Unidad	20	750.000.-	15.000.000.-
3	**Tanques fabricados en Plástico Reforzado con Fibra de Vidrio (PRFV), Tipo Barril de 30.000 Litros; Según E.E.T.T.**	**Unidad**	**10**	**18.000.000.-**	**180.000.000.-**
3.1	Transporte y Entrega de 10 unidades de 30 m3, en la Sede del SENASA en la ciudad de Filadelfia.	Unidad	10	950.000.-	9.500.000.-
				TOTAL Gs.	**1.582.000.000.-**

FIBRAC S.A.
CAAGUAZÚ - PARAGUAY
RUC: [redacted]

Telefax: (0522) 42857 - 40185
CENTRAL: Ruta Internacional N° 7 Km 182 Dr. Gaspar R. de Francia
SUCURSAL 1: Mburucuya km.7 camino a Don Bosco (B° Mburukuya) C.D.E.
Sucursal 2: Avda Porvenir c/ 7ma. (B° Santa Lucia) San Lorenzo.

"VISION": Pequeñas comunidades rurales, urbanas e indígenas del Paraguay con acceso universal de agua potable y saneamiento en condiciones de suficiencia, calidad, eficiencia, sostenibilidad y empoderamiento.

Asunción, 09 de junio de 2020

NOTA D.A.F Nº 163/2020

Señores
EGV Ingeniería – Enrique Giménez Villarejo.
PRESENTE

Tengo bien a dirigirme a ustedes en el marco del PROYECTO DE CONSTRUCCIÓN DE SISTEMAS DE AGUA Y SANEAMIENTO PARA PEQUEÑAS CIUDADES Y COMUNIDADES RURALES E INDIGENAS DEL PARAGUAY, a cargo del Servicio Nacional de Saneamiento Ambiental, a fin de solicitar de sus buenos oficios nos provea precios referenciales para el llamado de ***"ADQUISICIÓN DE TANQUES DE FIBRA DE VIDRIO PARA EL ABASTECIMIENTO DE AGUA POTABLE A COMUNIDADES VULNERABLES"***.

Al respecto se adjunta las Especificaciones Técnicas y la planilla que incluye el detalle del ítem requerido, en el cual se puede rellenar con los precios correspondientes.

La respuesta a esta solicitud puede ser remitida a la siguiente dirección, en un tiempo de 72 horas:

Dirección: Mcal. Estigarribia 796 esq. Tacuarí – 5to. Piso.
Ciudad: Asunción - Paraguay
Teléfono: (595 21) 448.408
Atención: DEPARTAMENTO ADMINISTRATIVO – SENASA
Correo Electrónico rodrigo.irala@senasa.gov.py y diego.benitez@senasa.gov.py

Sin otro particular, hago propicia la ocasión para saludarles muy atentamente.

E.G.V. Ingeniería
Lic. María Paz Giménez

C.P. Diego G. Benítez Amarilla, Jefe del Departamento Administrativo M.S.P. y B.S. - SENASA

Ing. Rodrigo E. Irala Cabrera, Director Dirección de Administración y Finanzas M.S.P. y B.S. - SENASA

SENASA

"VISION": Pequeñas comunidades rurales, urbanas e indígenas del Paraguay con acceso universal de agua potable y saneamiento en condiciones de suficiencia, calidad, eficiencia, sostenibilidad y empoderamiento.

"ADQUISICIÓN TANQUES DE FIBRA DE VIDRIO PARA EL ABASTECIMIENTO DE AGUA POTABLE A COMUNIDADES VULNERABLES"

PRECIOS REFERENCIALES DE TANQUES DE FIBRA DE VIDRIO (PRFV)

Ítem	Descripción del Bien	Unidad de Medida	Cantidad	Precio unitario (IVA incluido)	Precio total (IVA incluido)
1	[illegible] Reforzado con Fibra de Vidrio (PRFV), Tipo Barril de [illegible] Litros, Según E.E.T.T.	Unidad	150		
1.1	Transporte y Entrega de 50 unidades de 10 m3 en la Sede del SENASA en la ciudad de San Lorenzo.	Unidad	50		
1.2	Transporte y Entrega de 100 unidades de 10 m3 en la Sede del SENASA en la ciudad de Filadelfia (cruce Filadelfia Chaco Pyo)	Unidad	100		
2	Tanques fabricados en Plástico Reforzado con Fibra de Vidrio (PRFV), Tipo Barril de 20.000 Litros, Según E.E.T.T.	Unidad	20		
2.1	Transporte y Entrega de 20 unidades de 20 m3, en la Sede del SENASA en la ciudad de Filadelfia.	Unidad	20		
3	[illegible] Reforzado con [illegible] Tipo Barril [illegible] E.E.T.T.	Unidad	10		
3.1	Transporte y Entrega de 10 unidades de 30 m3, en la Sede del SENASA en la ciudad de Filadelfia.	Unidad	10		
				TOTAL Gs.	

SENASA
Servicio Nacional de Saneamiento Ambiental

Econ. [illegible] Cabrera
[illegible] Finanzas
[illegible] Y BS

"MISION": Expandir los servicios de agua potable y saneamiento en comunidades menores de 10.000 habitantes, promoviendo la mejora continua de la tecnología aplicada y la gestión estratégica, técnica, operativa y administrativa de la institución, y el fortalecimiento de las Juntas de Saneamiento"

Mcal. Estigarribia 796 esq. Tacuary-Asunción – Paraguay
Telef. 448408 – 447244; senasadga.senasa.gov.py

"VISION": Pequeñas comunidades rurales, urbanas e indígenas del Paraguay con acceso universal de agua potable y saneamiento en condiciones de suficiencia, calidad, eficiencia, sostenibilidad y empoderamiento.

ESPECIFICACIONES TÉCNICAS DE LOS TANQUES DE FIBRA DE VIDRIO

La presente especificación técnica corresponde a la provisión de **tanques fabricados en Plástico Reforzado con Fibra de Vidrio (PRFV), de 10 m³, 20 m3 y 30 m³.**

La superficie externa deberá ser fabricada con resinas, conteniendo sustancias protectoras contra rayos U.V. (ultra violeta).

El espesor de las paredes de los tanques lo mismo que el fondo y la tapa deben ser como mínimo de 5 mm. Los tanques deben ser rigidizados en las uniones del fondo con las paredes y en los anillos centrales.

El fondo debe ser capaz, sin sufrir deformaciones, soportar el volumen del agua del tanque.

Los tanques de fibra de vidrio deben ser fabricados con cuerpos cilíndricos, tipo Barril.

Las superficies en contacto con el agua deben estar libres de rajaduras, y poseer un acabado liso.

La superficie externa debe ser lisa, sin ninguna fibra porosa.

Debe ser pigmentado de color opaco o blanco, para no permitir el paso de rayos solares que facilitarían la formación de algas y microorganismos.

Los reservorios deben poseer:

Una entrada de 2" con conexión ros cable hacia un lado,

Una salida de 2" con conexión ros cable al lado diametralmente opuesto

Una salida de 2" y un desborde de 2" alineados verticalmente en una línea a 90° de los anteriores.

Una entrada de hombre para inspección y limpieza.

Una escalera de hierro soldada al tanque tipo marinero de 5 peldaños y un agarre superior.

En cuanto al transporte, los tanques son dimensionados para trabajar con agua en posición vertical, sin embargo, se tiene que considerar que los mismos son transportados vacíos, en posición horizontal.

Debe considerarse que los tanques están asentados sobre bases niveladas, por lo tanto, no presentan deformaciones.

Los tanques se encuentran rigidizados en las uniones del fondo con las paredes y en los anillos centrales. El espesor de las paredes de los tanques lo mismo que el fondo y la tapa tienen un mínimo de 5 mm

El tanque debe estar pintado con dos manos pintura al látex de color celeste agua, con franjas 0.30 m de color blanco en el anillo central en la base y en la tapa.

Dimensiones:

Las dimensiones de los tanques de 10.000 y 30.000 litros son:

Jefe Dpto. Administrativo

Econ. Rodrigo Eduardo Irala Cabrera
Director de Administración y Finanzas
SENASA - MSP Y BS

SENASA

"MISION": Expandir los servicios de agua potable y saneamiento en comunidades menores de 10.000 habitantes, promoviendo la mejora continua de la tecnología aplicada y la gestión estratégica, técnica, operativa y administrativa de la institución, y el fortalecimiento de las Juntas de Saneamiento"

Mcal. Estigarribia 796 esq. Tacuary-Asunción – Paraguay
Telef. 448408 – 447244; senasadg@senasa.gov.py

071

"VISION": Pequeñas comunidades rurales, urbanas e indígenas del Paraguay con acceso universal de agua potable y saneamiento en condiciones de suficiencia, calidad, eficiencia, sostenibilidad y empoderamiento.

* 10.000 litros-diámetro menor (arriba-abajo) es de 1.900 mm. Diametro mayor (medio) es de 2.180 mm. Altura 3.100 mm.

* 20.000 litros-diámetro menor (arriba-abajo) es de 3.000 mm. Diámetro mayor (medio) es de 3.330 mm. Altura 2.550 mm.

* 30.000 litros-diámetro menor (arriba-abajo) es de 3.000 mm. Diámetro mayor (medio) es de 3.330 mm. Altura 3.800 mm.

M.S.P. B.S. - SENASA

Econ. Rodrigo Salvador Irala Cabrera
Director Administración y Finanzas
SENASA - MSP Y BS

"VISION": Pequeñas comunidades rurales, urbanas e indígenas del Paraguay con acceso universal de agua potable y saneamiento en condiciones de suficiencia, calidad, eficiencia, sostenibilidad y empoderamiento.

PLANO REFERENCIAL

TANQUE TIPO BARRIL DE 10.000 LITROS

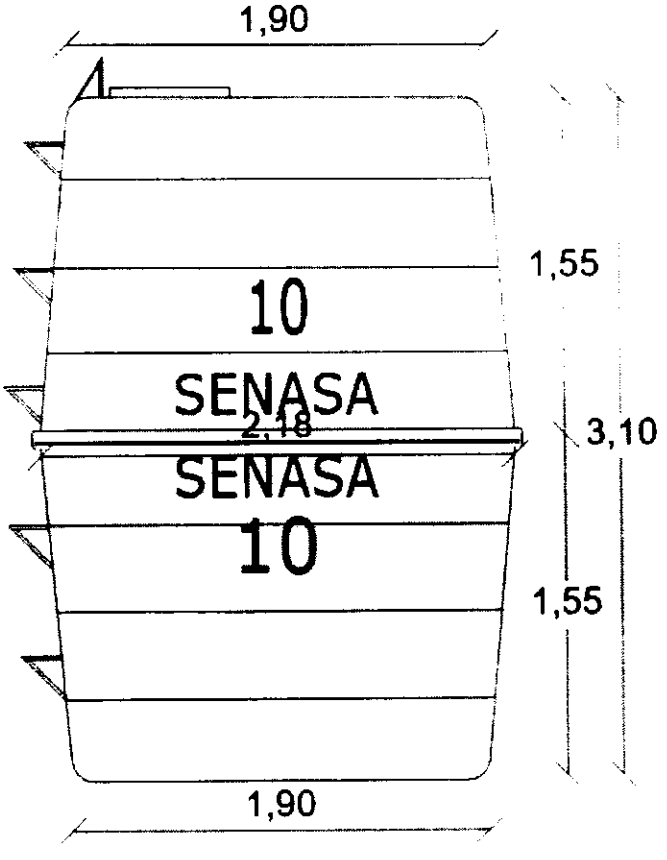

SENASA

"MISION": Expandir los servicios de agua potable y saneamiento en comunidades menores de 10.000 habitantes, promoviendo la mejora continua de la tecnología aplicada y la gestión estratégica, técnica, operativa y administrativa de la institución, y el fortalecimiento de las Juntas de Saneamiento"

Mcal. Estigarribia 796 esq. Tacuary-Asunción – Paraguay
Telef. 448408 – 447244: senasudgä.senasa.gov.py

"VISION": Pequeñas comunidades rurales, urbanas e indígenas del Paraguay con acceso universal de agua potable y saneamiento en condiciones de suficiencia, calidad, eficiencia, sostenibilidad y empoderamiento.

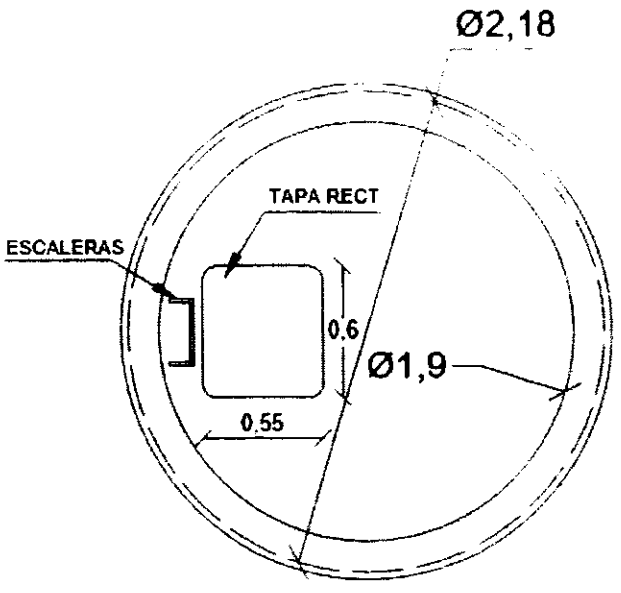

Econ. [illegible] Irala Cobrera
[illegible] Administración y Finanzas
[illegible] MSP Y BS

SENASA
Servicio Nacional de Saneamiento Ambiental

"MISION": Expandir los servicios de agua potable y saneamiento en comunidades menores de 10.000 habitantes, promoviendo la mejora continua de la tecnología aplicada y la gestión estratégica, técnica, operativa y administrativa de la institución, y el fortalecimiento de las Juntas de Saneamiento"

Mcal. Estigarribia 796 esq. Tacuary-Asunción – Paraguay
Telef. 448408 – 447244; senasadga.senasa.gov.py

"VISION": Pequeñas comunidades rurales, urbanas e indígenas del Paraguay con acceso universal de agua potable y saneamiento en condiciones de suficiencia, calidad, eficiencia, sostenibilidad y empoderamiento.

PLANO REFERENCIAL

TANQUE TIPO BARRIL DE 20.000 LITROS

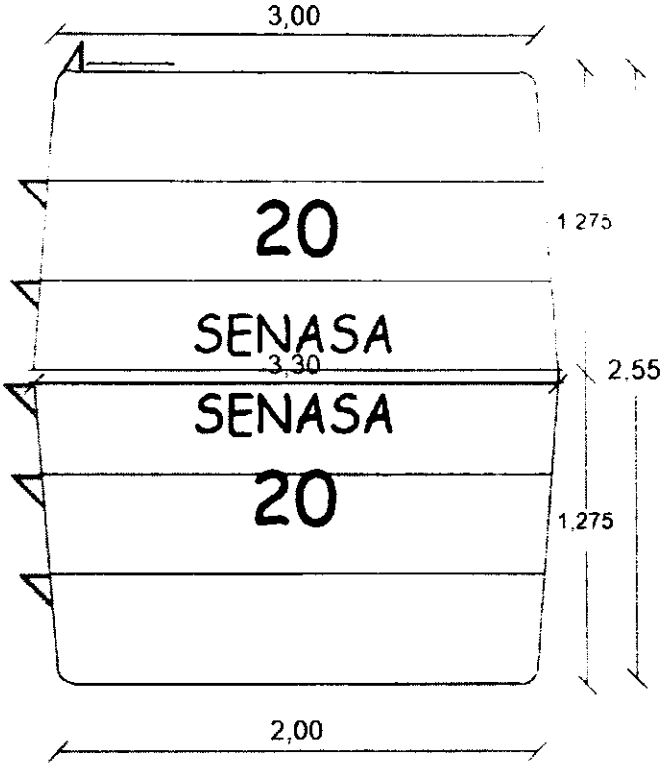

Irala Cabrera
Finanzas
MSP Y BS

"VISION": Pequeñas comunidades rurales, urbanas e indígenas del Paraguay con acceso universal de agua potable y saneamiento en condiciones de suficiencia, calidad, eficiencia, sostenibilidad y empoderamiento.

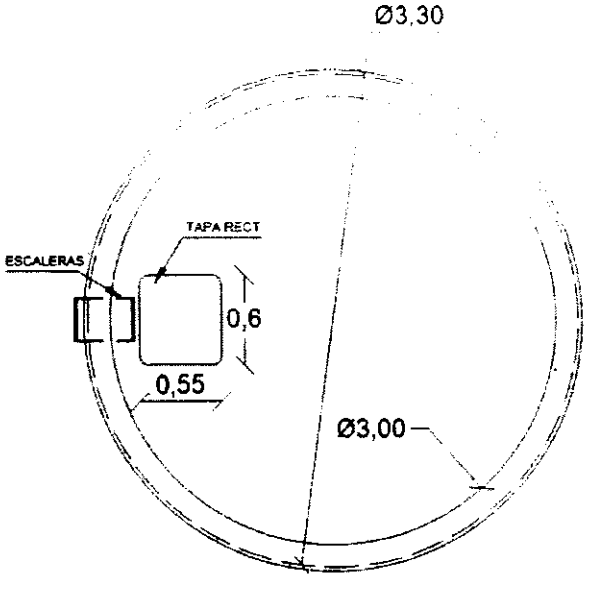

Ecom. Rodrigo Eduardo Irala Cabrera
Director Administrativo y Finanzas
SENASA - MSP Y BS

"VISION": Pequeñas comunidades rurales, urbanas e indígenas del Paraguay con acceso universal de agua potable y saneamiento en condiciones de suficiencia, calidad, eficiencia, sostenibilidad y empoderamiento.

PLANO REFERENCIAL

TANQUE TIPO BARRIL DE 30.000 LITROS

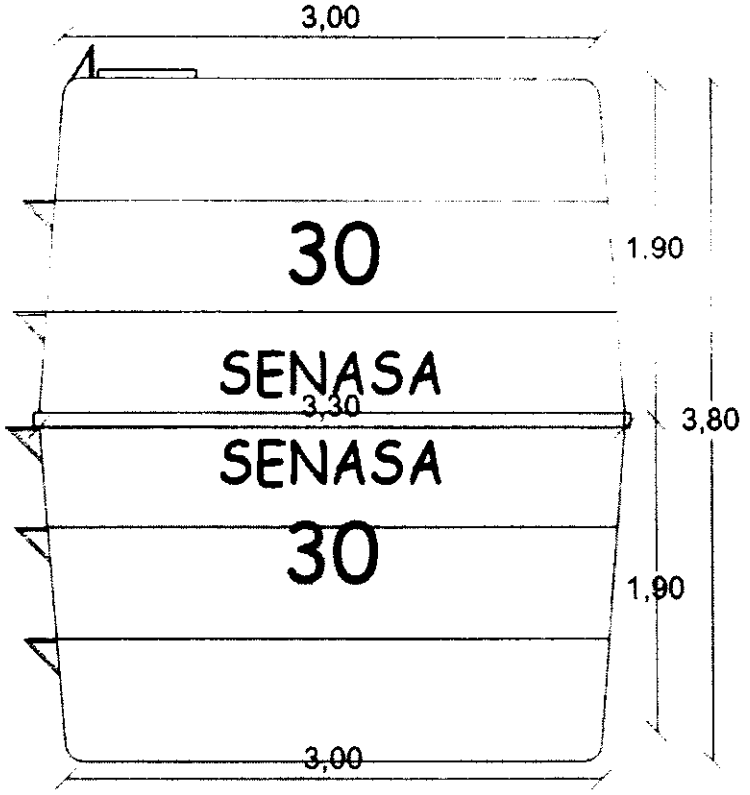

Inés Cabrera
SENASA – DPyBS

SENASA

"MISION": Expandir los servicios de agua potable y saneamiento en comunidades menores de 10.000 habitantes, promoviendo la mejora continua de la tecnología aplicada y la gestión estratégica, técnica, operativa y administrativa de la institución, y el fortalecimiento de las Juntas de Saneamiento"

Mcal. Estigarribia 796 esq. Tacuary-Asunción – Paraguay
Telef. 448408 – 447244; senasadg@senasa.gov.py

"VISION": Pequeñas comunidades rurales, urbanas e indígenas del Paraguay con acceso universal de agua potable y saneamiento en condiciones de suficiencia, calidad, eficiencia, sostenibilidad y empoderamiento.

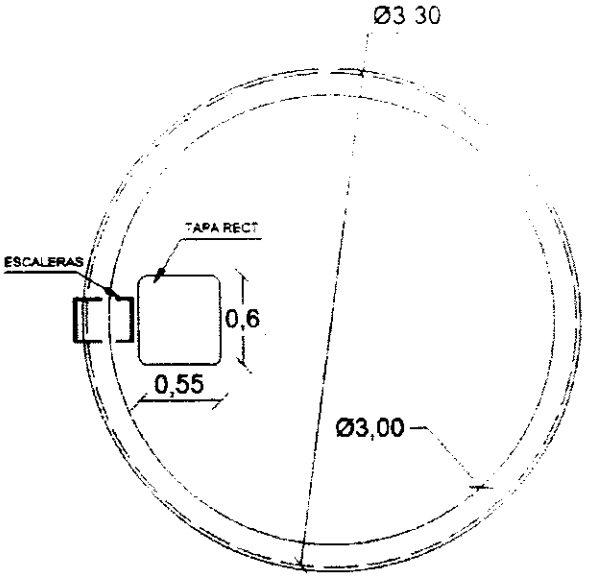

Econ. [illegible] Ibala Cabrera
[illegible] y Finanzas
SENA[illegible] Y BS

SENASA

"MISION": Expandir los servicios de agua potable y saneamiento en comunidades menores de 10.000 habitantes, promoviendo la mejora continua de la tecnología aplicada y la gestión estratégica, técnica, operativa y administrativa de la institución, y el fortalecimiento de las Juntas de Saneamiento"

Mcal. Estigarribia 796 esq. Tacuary-Asunción – Paraguay
Telef. 448408 – 447244; senasadg@senasa.gov.py

EGV
INGENIERÍA

(021)3260193

egv@egv.com.py

Tupa Rekavo, Mora Cué - Luque

Luque, 15 de junio, del 2020

M.S.P Y B.S – SENASA

Presente

Recibimos la solicitud de precios referenciales para el llamado de "Adquisición de tanques de fibra de vidrio para el abastecimiento de agua potable a comunidades vulnerables" y adjuntamos planilla con precios unitarios iva incluido según los ítems solicitados siguiendo las especificaciones técnicas para tanques de fibra de vidrio de 10.000, 20.000 y 30.000 litros.

Sin otro particular me despido atentamente.

E.G.V.
Ingeniería
Ing. Enrique Giménez Villarejo

Ing. Enrique Giménez Villarejo

SENASA - MSP y BS
15 JUN. 2020
Nº 1093

"ADQUISICIÓN TANQUES DE FIBRA DE VIDRIO PARA EL ABASTECIMIENTO DE AGUA POTABLE A COMUNIDADES VULNERABLES"

PRECIOS REFERENCIALES DE TANQUES DE FIBRA DE VIDRIO (PRFV)

Item	Descripción del Bien	Unidad de Medida	Cantidad	Precio unitario (IVA incluido)	Precio total (IVA incluido)
1	**Tanques fabricados en Plástico Reforzado con Fibra de Vidrio (PRFV), Tipo Barril de 10.000 Litros; Según E.E.T.T.**	**Unidad**	150	7.960.000	1.194.000.000
1.1	Transporte y Entrega de 50 unidades de 10 m3 en la Sede del SENASA en la ciudad de San Lorenzo.	Unidad	50	400.000	20.000.000
1.2	Transporte y Entrega de 100 unidades de 10 m3 en la Sede del SENASA en la ciudad de Filadelfia (cruce Filadelfia Chaco Pyo)	Unidad	100	1.130.000	113.000.000
2	**Tanques fabricados en Plástico Reforzado con Fibra de Vidrio (PRFV), Tipo Barril de 20.000 Litros; Según E.E.T.T.**	**Unidad**	20	14.400.000	288.000.000
2.1	Transporte y Entrega de 20 unidades de 20 m3, en la Sede del SENASA en la ciudad de Filadelfia.	Unidad	20	1.430.000	28.600.000
3	**Tanques fabricados en Plástico Reforzado con Fibra de Vidrio (PRFV), Tipo Barril de 30.000 Litros; Según E.E.T.T.**	Unidad	10	19.000.000	190.000.000
3.1	Transporte y Entrega de 10 unidades de 30 m3, en la Sede del SENASA en la ciudad de Filadelfia.	Unidad	10	2.270.000	22.700.000
				TOTAL Gs	1.856.300 000

TOTAL: MIL OCHOCIENTOS CINCUENTA Y SEIS MILLONES TRESCIENTOS MIL GUARANIES.

E.G.V. Ingeniería
Ing. Enrique Giménez Villarejo

ATTE

ENRIQUE GIMENEZ VILLAREJO

"VISION": Pequeñas comunidades rurales, urbanas e indígenas del Paraguay con acceso universal de agua potable y saneamiento en condiciones de suficiencia, calidad, eficiencia, sostenibilidad y empoderamiento.

Asunción, 09 de junio de 2020

NOTA D.A.F Nº 162/2020

Señores
SYOPAR S.A.
PRESENTE

Tengo bien a dirigirme a ustedes en el marco del PROYECTO DE CONSTRUCCIÓN DE SISTEMAS DE AGUA Y SANEAMIENTO PARA PEQUEÑAS CIUDADES Y COMUNIDADES RURALES E INDIGENAS DEL PARAGUAY, a cargo del Servicio Nacional de Saneamiento Ambiental, a fin de solicitar de sus buenos oficios nos provea precios referenciales para el llamado de ***"ADQUISICIÓN DE TANQUES DE FIBRA DE VIDRIO PARA EL ABASTECIMIENTO DE AGUA POTABLE A COMUNIDADES VULNERABLES"***.

Al respecto se adjunta las Especificaciones Técnicas y la planilla que incluye el detalle del ítem requerido, en el cual se puede rellenar con los precios correspondientes.

La respuesta a esta solicitud puede ser remitida a la siguiente dirección, en un tiempo de 72 horas:

Dirección: Mcal. Estigarribia 796 esq. Tacuarí – 5to. Piso.
Ciudad: Asunción - Paraguay
Teléfono: (595 21) 448.408
Atención: DEPARTAMENTO ADMINISTRATIVO – SENASA
Correo Electrónico rodrigo.irala@senasa.gov.py y diego.benitez@senasa.gov.py

Sin otro particular, hago propicia la ocasión para saludarles muy atentamente.

C.P. Diego G. Benítez Amarilla.
Departamento Administrativo
M.S.P. y B.S. - SENASA

Ing. Agron. Rodrigo E. Irala Cabrera. Director
Dirección de Administración y Finanzas
M.S.P. y B.S. - SENASA

0981 270777

SENASA

"MISION": Expandir los servicios de agua potable y saneamiento en comunidades menores de 10.000 habitantes, promoviendo la mejora continua de la tecnología aplicada y la gestión estratégica, técnica, operativa y administrativa de la institución, y el fortalecimiento de las Juntas de Saneamiento"

"VISION": Pequeñas comunidades rurales, urbanas e indígenas del Paraguay con acceso universal de agua potable y saneamiento en condiciones de suficiencia, calidad, eficiencia, sostenibilidad y empoderamiento.

"ADQUISICIÓN TANQUES DE FIBRA DE VIDRIO PARA EL ABASTECIMIENTO DE AGUA POTABLE A COMUNIDADES VULNERABLES"

PRECIOS REFERENCIALES DE TANQUES DE FIBRA DE VIDRIO (PRFV)

Ítem	Descripción del Bien	Unidad de Medida	Cantidad	Precio unitario (IVA incluido)	Precio total (IVA incluido)
1	Tanques fabricados en Plástico Reforzado con Fibra de Vidrio (PRFV), Tipo Barril de 10.000 Litros; Según E.E.T.T.	Unidad	150		
1.1	Transporte y Entrega de 50 unidades de 10 m3 en la Sede del SENASA en la ciudad de San Lorenzo.	Unidad	50		
1.2	Transporte y Entrega de 100 unidades de 10 m3 en la Sede del SENASA en la ciudad de Filadelfia (cruce Filadelfia Chaco Pyo)	Unidad	100		
2	Tanques fabricados en Plástico Reforzado con Fibra de Vidrio (PRFV), Tipo Barril de 20.000 Litros; Según E.E.T.T.	Unidad	20		
2.1	Transporte y Entrega de 20 unidades de 20 m3, en la Sede del SENASA en la ciudad de Filadelfia.	Unidad	20		
3	Tanques fabricados en Plástico Reforzado con Fibra de Vidrio (PRFV), Tipo Barril de 30.000 Litros; Según E.E.T.T.	Unidad	10		
3.1	Transporte y Entrega de 10 unidades de 30 m3, en la Sede del SENASA en la ciudad de Filadelfia.	Unidad	10		
				TOTAL Gs.	

Econ. Rodrigo Eduardo Arata Cabrera
Director Administración y Finanzas
SENASA - MSP Y BS

SENASA
Servicio Nacional de Saneamiento Ambiental

"MISION": Expandir los servicios de agua potable y saneamiento en comunidades menores de 10.000 habitantes, promoviendo la mejora continua de la tecnología aplicada y la gestión estratégica, técnica, operativa y administrativa de la institución, y el fortalecimiento de las Juntas de Saneamiento"

Mcal. Estigarribia 796 esq. Tacuary-Asunción – Paraguay
Telef. 448408 – 447244; senasadg@senasa.gov.py

"VISION": Pequeñas comunidades rurales, urbanas e indígenas del Paraguay con acceso universal de agua potable y saneamiento en condiciones de suficiencia, calidad, eficiencia, sostenibilidad y empoderamiento.

ESPECIFICACIONES TÉCNICAS DE LOS TANQUES DE FIBRA DE VIDRIO

La presente especificación técnica corresponde a la provisión de **tanques fabricados en Plástico Reforzado con Fibra de Vidrio (PRFV), de 10 m³, 20 m3 y 30 m³.**

La superficie externa deberá ser fabricada con resinas, conteniendo sustancias protectoras contra rayos U.V. (ultra violeta).

El espesor de las paredes de los tanques lo mismo que el fondo y la tapa deben ser como mínimo de 5 mm. Los tanques deben ser rigidizados en las uniones del fondo con las paredes y en los anillos centrales.

El fondo debe ser capaz, sin sufrir deformaciones, soportar el volumen del agua del tanque.

Los tanques de fibra de vidrio deben ser fabricados con cuerpos cilíndricos, tipo Barril.

Las superficies en contacto con el agua deben estar libres de rajaduras, y poseer un acabado liso.

La superficie externa debe ser lisa, sin ninguna fibra porosa.

Debe ser pigmentado de color opaco o blanco, para no permitir el paso de rayos solares que facilitarían la formación de algas y microorganismos.

Los reservorios deben poseer:

Una entrada de 2" con conexión ros cable hacia un lado,

Una salida de 2" con conexión ros cable al lado diametralmente opuesto

Una salida de 2" y un desborde de 2" alineados verticalmente en una línea a 90° de los anteriores.

Una entrada de hombre para inspección y limpieza.

Una escalera de hierro soldada al tanque tipo marinero de 5 peldaños y un agarre superior.

En cuanto al transporte, los tanques son dimensionados para trabajar con agua en posición vertical, sin embargo, se tiene que considerar que los mismos son transportados vacíos, en posición horizontal.

Debe considerarse que los tanques están asentados sobre bases niveladas, por lo tanto, no presentan deformaciones.

Los tanques se encuentran rigidizados en las uniones del fondo con las paredes y en los anillos centrales. El espesor de las paredes de los tanques lo mismo que el fondo y la tapa tienen un mínimo de 5 mm

El tanque debe estar pintado con dos manos pintura al latex de color celeste agua, con franjas 0.30 m de color blanco en el anillo central en la base y en la tapa.

Dimensiones:

Las dimensiones de los tanques de 10.000 y 30.000 litros son:

Econ. Rodrigo Eduardo Ayala Cabrera
Director Administración y Finanzas
SENASA MSP Y BS

SENASA

"MISION": Expandir los servicios de agua potable y saneamiento en comunidades menores de 10.000 habitantes, promoviendo la mejora continua de la tecnología aplicada y la gestión estratégica, técnica, operativa y administrativa de la institución, y el fortalecimiento de las Juntas de Saneamiento"

Mcal. Estigarribia 796 esq. Tacuary-Asunción – Paraguay
Telef. 448408 – 447244; senasadg@senasa.gov.py

"VISION": Pequeñas comunidades rurales, urbanas e indígenas del Paraguay con acceso universal de agua potable y saneamiento en condiciones de suficiencia, calidad, eficiencia, sostenibilidad y empoderamiento.

* 10.000 litros-diámetro menor (arriba-abajo) es de 1.900 mm. Diámetro mayor (medio) es de 2.180 mm. Altura 3.100 mm.

* 20.000 litros-diámetro menor (arriba-abajo) es de 3.000 mm. Diámetro mayor (medio) es de 3.330 mm. Altura 2.550 mm.

* 30.000 litros-diámetro menor (arriba-abajo) es de 3.000 mm. Diámetro mayor (medio) es de 3.330 mm. Altura 3.800 mm.

J. Darío Amarilla
Administrativo
M.S.P. y B.S. - SENASA

Econ. Rodrigo Eduardo Irala Cabrera
Director Administracion y Finanzas
SENASA - MSP Y BS

"VISION": Pequeñas comunidades rurales, urbanas e indígenas del Paraguay con acceso universal de agua potable y saneamiento en condiciones de suficiencia, calidad, eficiencia, sostenibilidad y empoderamiento.

PLANO REFERENCIAL

TANQUE TIPO BARRIL DE 10.000 LITROS

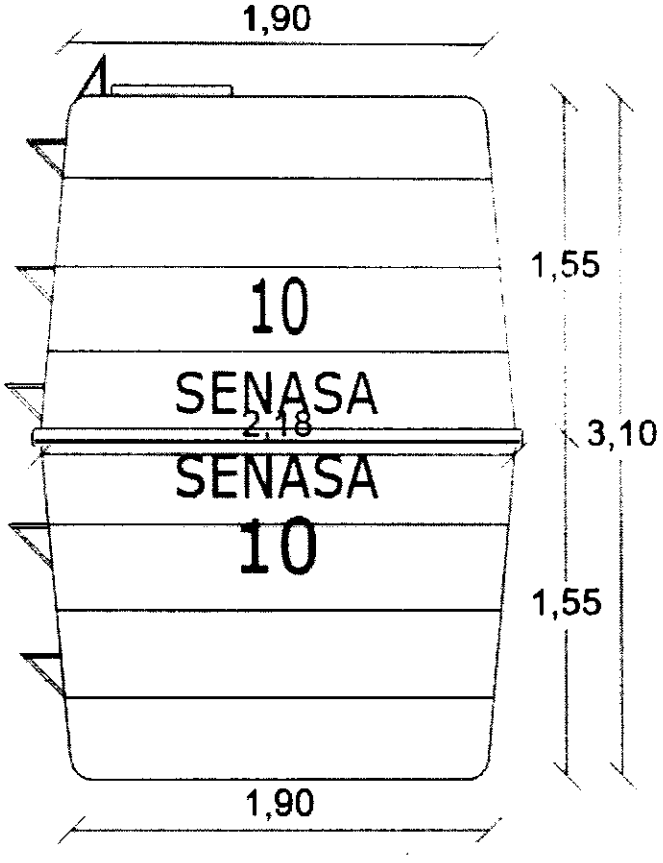

Arq. Rodrigo Leguizamón Leola Cabrera
Director Administración y Finanzas
SENASA - MSP Y BS

SENASA

"MISION": Expandir los servicios de agua potable y saneamiento en comunidades menores de 10.000 habitantes, promoviendo la mejora continua de la tecnología aplicada y la gestión estratégica, técnica, operativa y administrativa de la institución, y el fortalecimiento de las Juntas de Saneamiento"

Mcal. Estigarribia 796 esq. Tacuary-Asunción – Paraguay
Telef. 448408 – 447244; senasadg@senasa.gov.py

"VISION": Pequeñas comunidades rurales, urbanas e indígenas del Paraguay con acceso universal de agua potable y saneamiento en condiciones de suficiencia, calidad, eficiencia, sostenibilidad y empoderamiento.

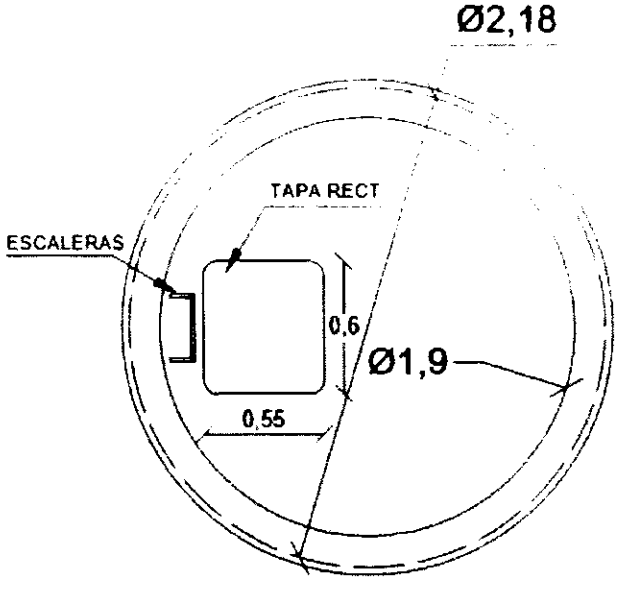

Jefe Dpto
MSP y BS

Econ. [illegible] Cabrera
Director [illegible] Finanzas
SENASA - MSP Y BS

"VISION": Pequeñas comunidades rurales, urbanas e indígenas del Paraguay con acceso universal de agua potable y saneamiento en condiciones de suficiencia, calidad, eficiencia, sostenibilidad y empoderamiento.

PLANO REFERENCIAL

TANQUE TIPO BARRIL DE 20.000 LITROS

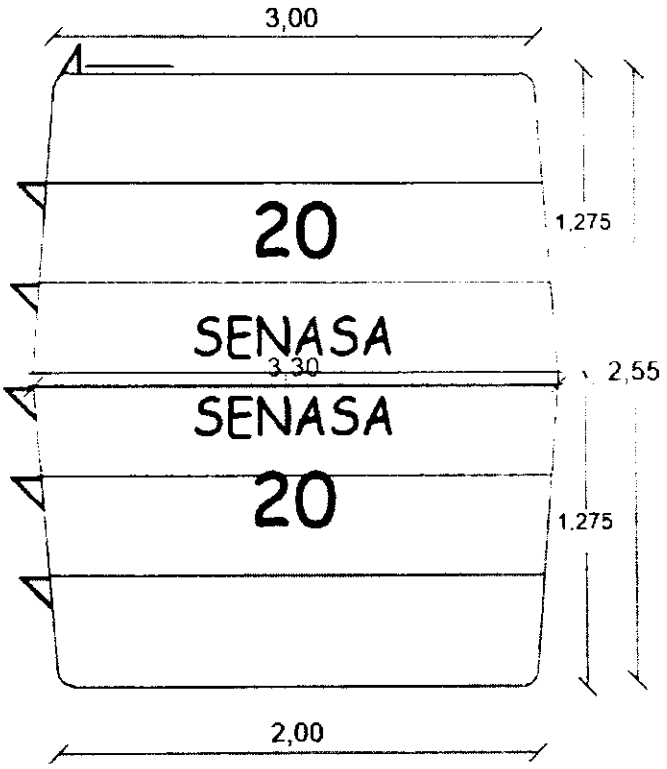

Irala Cabrera
y Finanzas
SENASA - MSP Y BS

SENASA

"MISION": Expandir los servicios de agua potable y saneamiento en comunidades menores de 10.000 habitantes, promoviendo la mejora continua de la tecnología aplicada y la gestión estratégica, técnica, operativa y administrativa de la institución, y el fortalecimiento de las Juntas de Saneamiento"

Mcal. Estigarribia 796 esq. Tacuary-Asunción – Paraguay
Telef. 448408 – 447244; senasadg@senasa.gov.py

"VISION": Pequeñas comunidades rurales, urbanas e indígenas del Paraguay con acceso universal de agua potable y saneamiento en condiciones de suficiencia, calidad, eficiencia, sostenibilidad y empoderamiento.

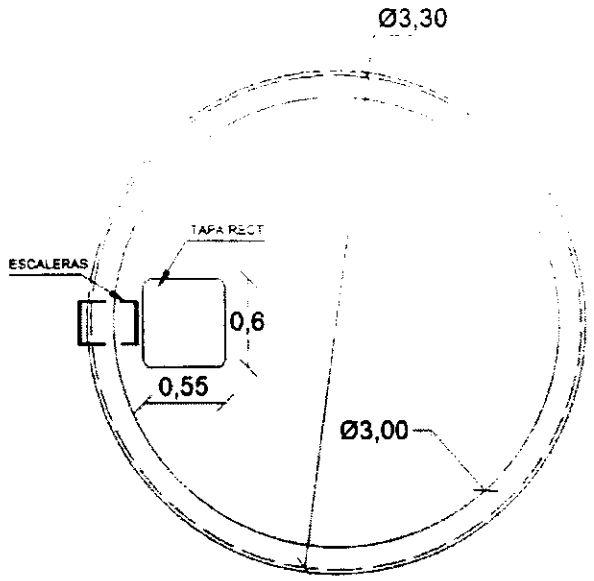

Econ. Hidalgo Ramírez Irala Cabrera
Director Administración y Finanzas
SENASA, CASO Y BS

"VISION": Pequeñas comunidades rurales, urbanas e indígenas del Paraguay con acceso universal de agua potable y saneamiento en condiciones de suficiencia, calidad, eficiencia, sostenibilidad y empoderamiento.

PLANO REFERENCIAL

TANQUE TIPO BARRIL DE 30.000 LITROS

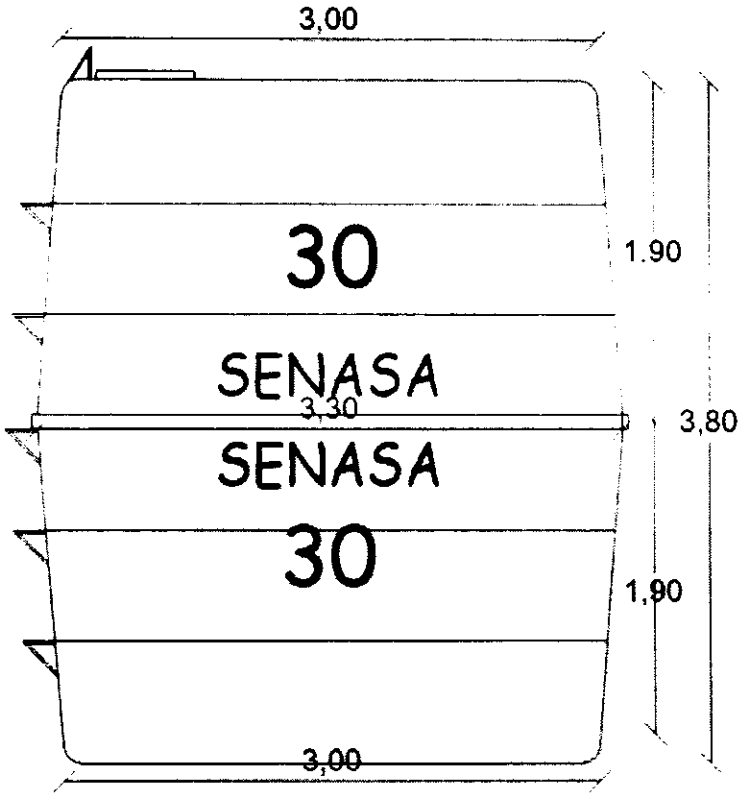

Irala Cabrera
Finanzas
- MSP Y BS

SENASA

"MISION": Expandir los servicios de agua potable y saneamiento en comunidades menores de 10.000 habitantes, promoviendo la mejora continua de la tecnología aplicada y la gestión estratégica, técnica, operativa y administrativa de la institución, y el fortalecimiento de las Juntas de Saneamiento"

Mcal. Estigarribia 796 esq. Tacuary-Asunción – Paraguay
Telef. 448408 – 447244; senasadg@senasa.gov.py

"VISION": Pequeñas comunidades rurales, urbanas e indígenas del Paraguay con acceso universal de agua potable y saneamiento en condiciones de suficiencia, calidad, eficiencia, sostenibilidad y empoderamiento.

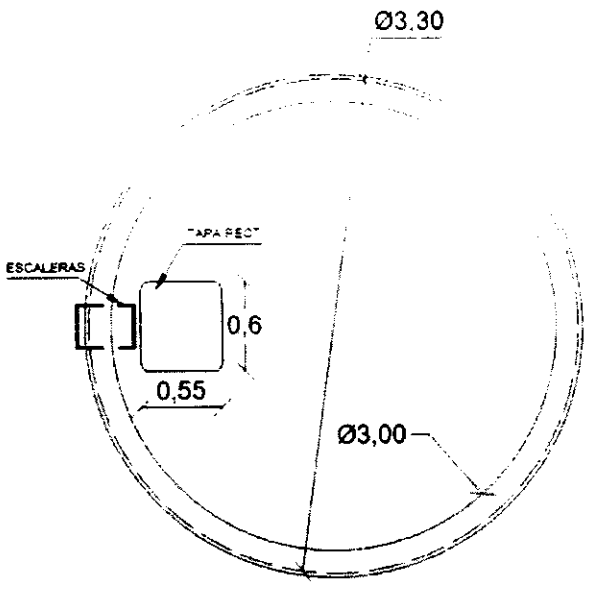

Irala Cabrera
y Finanzas
SENASA - MSP Y BS

SYOPAR S.A.
LA CALIDAD ES LA DIFERENCIA

Luque, 15 de junio del 2020

Señores
M.S.P. Y B.S. – SENASA
PRESENTE

Tenemos el agrado de dirigirnos a Uds., con el objeto de presentarles la respuesta a la NOTA D.A.F. Nro. 162/2020

Se adjunta planilla referencial.

Atte.

Raul Rodriguez
Syopar S.A.
0981.270.777

[illegible] SENASA
RECIBI CONFORME
Rdo. Por: Elena
Fecha: 15-06-2020
Hora: 14:00 (1095).

Fábrica: Av. Gral Aquino Km. 12 - Luque. - Telf. / Fax: 644 607 R.A.
Sucursal 1: Av. España c/ San Martín. - Asunción. - Telf.: 615 476 - 660 928
Sucursal 2: Ruta Gral. Eugenio A. Garay esq. Echenoni. - San Lorenzo. - Telf.: 572 573 - 609 737 8
E-mail: syopar@syopar.com.py - www.syopar.com.py

"ADQUISICIÓN TANQUES DE FIBRA DE VIDRIO PARA EL ABASTECIMIENTO DE AGUA POTABLE A COMUNIDADES VULNERABLES"

PRECIOS REFERENCIALES DE TANQUES DE FIBRA DE VIDRIO (PRFV)

Ítem	Descripción del Bien	Unidad de Medida	Cantidad	Precio unitario (IVA incluido)	Precio total (IVA incluido)
1	**Tanques fabricados en Plástico Reforzado con Fibra de Vidrio (PRFV), Tipo Barril de 10.000 Litros; Según E.E.T.T.**	Unidad	150	7.535.000	753.500.000
1.1	Transporte y Entrega de 50 unidades de 10 m3 en la Sede del SENASA en la ciudad de San Lorenzo.	Unidad	50	Sin costo	Sin costo
1.2	Transporte y Entrega de 100 unidades de 10 m3 en la Sede del SENASA en la ciudad de Filadelfia (cruce Filadelfia Chaco Pyo)	Unidad	100	800.000	80.000.000
2	Tanques fabricados en Plástico Reforzado con Fibra de Vidrio (PRFV), Tipo Barril de 20.000 Litros; Según E.E.T.T.	Unidad	20	13.342.000	266.840.000
2.1	Transporte y Entrega de 20 unidades de 20 m3, en la Sede del SENASA en la ciudad de Filadelfia.	Unidad	20	800.000	16.000.000
3	**Tanques fabricados en Plástico Reforzado con Fibra de Vidrio (PRFV), Tipo Barril de 30.000 Litros; Según E.E.T.T.**	Unidad	10	18.520.000	185.200.000
3.1	Transporte y Entrega de 10 unidades de 30 m3, en la Sede del SENASA en la ciudad de Filadelfia.	Unidad	10	1.100.000	11.000.000
				TOTAL Gs.	1.312.540.000

SKOPAR SA

"ADQUISICIÓN TANQUES DE FIBRA DE VIDRIO PARA EL ABASTECIMIENTO DE AGUA POTABLE A COMUNIDADES VULNERABLES"

PRECIOS REFERENCIALES DE TANQUES DE FIBRA DE VIDRIO (PRFV)

Ítem	Descripción del Bien	Unidad de Medida	Cantidad	Precio unitario (IVA incluido)	Precio total (IVA incluido)
1	**Tanques fabricados en Plástico Reforzado con Fibra de Vidrio (PRFV), Tipo Barril de 10.000 Litros; Según E.E.T.T.**	**Unidad**	**150**	**7 535.000**	**753 500 000**
1.1	Transporte y Entrega de 50 unidades de 10 m3 en la Sede del SENASA en la ciudad de San Lorenzo	Unidad	50	[illegible]	[illegible]
1.2	Transporte y Entrega de 100 unidades de 10 m3 en la Sede del SENASA en la ciudad de Filadelfia (cruce Filadelfia Chaco Pyo)	Unidad	100	800.000	80.000.000
2	**Tanques fabricados en Plástico Reforzado con Fibra de Vidrio (PRFV), Tipo Barril de 20.000 Litros; Según E.E.T.T.**	**Unidad**	**20**	**13.342.000**	**266.840.000**
2.1	Transporte y Entrega de 20 unidades de 20 m3, en la Sede del SENASA en la ciudad de Filadelfia.	Unidad	20	800.000	16.000.000
3	**Tanques fabricados en Plástico Reforzado con Fibra de Vidrio (PRFV), Tipo Barril de 30.000 Litros; Según E.E.T.T.**	**Unidad**	**10**	**18.520.000**	**185.200.000**
3.1	Transporte y Entrega de 10 unidades de 30 m3 en la Sede del SENASA en la ciudad de Filadelfia.	Unidad	10	1.100.000	11 000.000
				TOTAL Gs.	1.312.540.000

[illegible] CIBI CONFORME

[illegible] Elena

Fecha: 15-06-2020

Hora: 16:20.

SYOPAR S.A.

[illegible]

"VISION": Pequeñas comunidades rurales, urbanas e indígenas del Paraguay con acceso universal de agua potable y saneamiento en condiciones de suficiencia, calidad, eficiencia, sostenibilidad y empoderamiento.

Asunción, 09 de junio de 2020

NOTA D.A.F N° 164/2020

Señores
SANITARIOS Y CERAMICAS S.A.C.I.
PRESENTE

Tengo bien a dirigirme a ustedes en el marco del PROYECTO DE CONSTRUCCIÓN DE SISTEMAS DE AGUA Y SANEAMIENTO PARA PEQUEÑAS CIUDADES Y COMUNIDADES RURALES E INDIGENAS DEL PARAGUAY, a cargo del Servicio Nacional de Saneamiento Ambiental, a fin de solicitar de sus buenos oficios nos provea precios referenciales para el llamado de ***"ADQUISICIÓN DE TANQUES DE FIBRA DE VIDRIO PARA EL ABASTECIMIENTO DE AGUA POTABLE A COMUNIDADES VULNERABLES"***.

Al respecto se adjunta las Especificaciones Técnicas y la planilla que incluye el detalle del ítem requerido, en el cual se puede rellenar con los precios correspondientes.

La respuesta a esta solicitud puede ser remitida a la siguiente dirección, en un tiempo de 72 horas:

Dirección: Mcal. Estigarribia 796 esq. Tacuarí – 5to. Piso.
Ciudad: Asunción - Paraguay
Teléfono: (595 21) 448.408
Atención: DEPARTAMENTO ADMINISTRATIVO – SENASA
Correo Electrónico rodrigo.irala@senasa.gov.py y diego.benitez@senasa.gov.py

Sin otro particular, hago propicia la ocasión para saludarles muy atentamente.

C.P. Diego G. Benítez Amarilla, Jefe Dpto. Administrativo SENASA

Ing. Rodrigo E. Irala Cabrera, Director Dirección de Administración y Finanzas M.S.P. y B.S. - SENASA

SANYCER S.A.C.I.
11 JUN
RECIBIDO

"VISION": Pequeñas comunidades rurales, urbanas e indígenas del Paraguay con acceso universal de agua potable y saneamiento en condiciones de suficiencia, calidad, eficiencia, sostenibilidad y empoderamiento.

"ADQUISICIÓN TANQUES DE FIBRA DE VIDRIO PARA EL ABASTECIMIENTO DE AGUA POTABLE A COMUNIDADES VULNERABLES"

PRECIOS REFERENCIALES DE TANQUES DE FIBRA DE VIDRIO (PRFV)

Ítem	Descripción del Bien	Unidad de Medida	Cantidad	Precio unitario (IVA incluido)	Precio total (IVA incluido)
1	Tanques fabricados en Plástico Reforzado con Fibra de Vidrio (PRFV), Tipo Barril de 10.000 Litros; Según E.E.T.T.	Unidad	150		
1.1	Transporte y Entrega de 50 unidades de 10 m3 en la Sede del SENASA en la ciudad de San Lorenzo.	Unidad	50		
1.2	Transporte y Entrega de 100 unidades de 10 m3 en la Sede del SENASA en la ciudad de Filadelfia (cruce Filadelfia Chaco Pyo)	Unidad	100		
2	Tanques fabricados en Plástico Reforzado con Fibra de Vidrio (PRFV), Tipo Barril de 20.000 Litros; Según E.E.T.T.	Unidad	20		
2.1	Transporte y Entrega de 20 unidades de 20 m3, en la Sede del SENASA en la ciudad de Filadelfia.	Unidad	20		
3	Tanques fabricados en Plástico Reforzado con Fibra de Vidrio (PRFV), Tipo Barril de 30.000 Litros; Según E.E.T.T.	Unidad	10		
3.1	Transporte y Entrega de 10 unidades de 30 m3, en la Sede del SENASA en la ciudad de Filadelfia.	Unidad	10		
				TOTAL Gs.	

SENASA

Irala Cabrera
Dirección Administración y Finanzas
SENASA - MSP Y PS

"VISION": Pequeñas comunidades rurales, urbanas e indígenas del Paraguay con acceso universal de agua potable y saneamiento en condiciones de suficiencia, calidad, eficiencia, sostenibilidad y empoderamiento.

ESPECIFICACIONES TÉCNICAS DE LOS TANQUES DE FIBRA DE VIDRIO

La presente especificación técnica corresponde a la provisión de **tanques fabricados en Plástico Reforzado con Fibra de Vidrio (PRFV), de 10 m³, 20 m3 y 30 m³.**

La superficie externa deberá ser fabricada con resinas, conteniendo sustancias protectoras contra rayos U.V (ultra violeta).

El espesor de las paredes de los tanques lo mismo que el fondo y la tapa deben ser como mínimo de 5 mm. Los tanques deben ser rigidizados en las uniones del fondo con las paredes y en los anillos centrales.

El fondo debe ser capaz, sin sufrir deformaciones, soportar el volumen del agua del tanque.

Los tanques de fibra de vidrio deben ser fabricados con cuerpos cilíndricos, tipo Barril.

Las superficies en contacto con el agua deben estar libres de rajaduras, y poseer un acabado liso.

La superficie externa debe ser lisa, sin ninguna fibra porosa.

Debe ser pigmentado de color opaco o blanco, para no permitir el paso de rayos solares que facilitarían la formación de algas y microorganismos.

Los reservorios deben poseer:

Una entrada de 2" con conexión ros cable hacia un lado,

Una salida de 2" con conexión ros cable al lado diametralmente opuesto

Una salida de 2" y un desborde de 2" alineados verticalmente en una línea a 90° de los anteriores.

Una entrada de hombre para inspección y limpieza.

Una escalera de hierro soldada al tanque tipo marinero de 5 peldaños y un agarre superior

En cuanto al transporte, los tanques son dimensionados para trabajar con agua en posición vertical, sin embargo, se tiene que considerar que los mismos son transportados vacíos, en posición horizontal.

Debe considerarse que los tanques están asentados sobre bases niveladas, por lo tanto, no presentan deformaciones.

Los tanques se encuentran rigidizados en las uniones del fondo con las paredes y en los anillos centrales. El espesor de las paredes de los tanques lo mismo que el fondo y la tapa tienen un mínimo de 5 mm

El tanque debe estar pintado con dos manos pintura al látex de color celeste agua, con franjas 0.30 m de color blanco en el anillo central en la base y en la tapa.

Dimensiones:

Las dimensiones de los tanques de 10.000 y 30.000 litros son:

Juan Rodrigo [illegible] Irala Cabrera
Director Administración y Finanzas
SENASA - MSP Y BS

SENASA
Servicio Nacional de Saneamiento Ambiental

Administrativo
SENASA

"VISION": Pequeñas comunidades rurales, urbanas e indígenas del Paraguay con acceso universal de agua potable y saneamiento en condiciones de suficiencia, calidad, eficiencia, sostenibilidad y empoderamiento.

* 10.000 litros-diámetro menor (arriba-abajo) es de 1.900 mm. Diámetro mayor (medio) es de 2.180 mm. Altura 3.100 mm.

* 20.000 litros-diámetro menor (arriba-abajo) es de 3.000 mm. Diámetro mayor (medio) es de 3.330 mm. Altura 2.550 mm.

* 30.000 litros-diámetro menor (arriba-abajo) es de 3.000 mm. Diámetro mayor (medio) es de 3.330 mm. Altura 3.800 mm.

Jefe Dpto.

Econ. [illegible] Cabrera
[illegible]nistración y Finanzas
[illegible] - MSP Y BS

SENASA

"MISION": Expandir los servicios de agua potable y saneamiento en comunidades menores de 10.000 habitantes, promoviendo la mejora continua de la tecnología aplicada y la gestión estratégica, técnica, operativa y administrativa de la institución, y el fortalecimiento de las Juntas de Saneamiento"

Mcal. Estigarribia 796 esq. Tacuary-Asunción – Paraguay
Telef. 448408 – 447244; senasade@senasa.gov.py

051

"VISION": Pequeñas comunidades rurales, urbanas e indígenas del Paraguay con acceso universal de agua potable y saneamiento en condiciones de suficiencia, calidad, eficiencia, sostenibilidad y empoderamiento.

PLANO REFERENCIAL

TANQUE TIPO BARRIL DE 10.000 LITROS

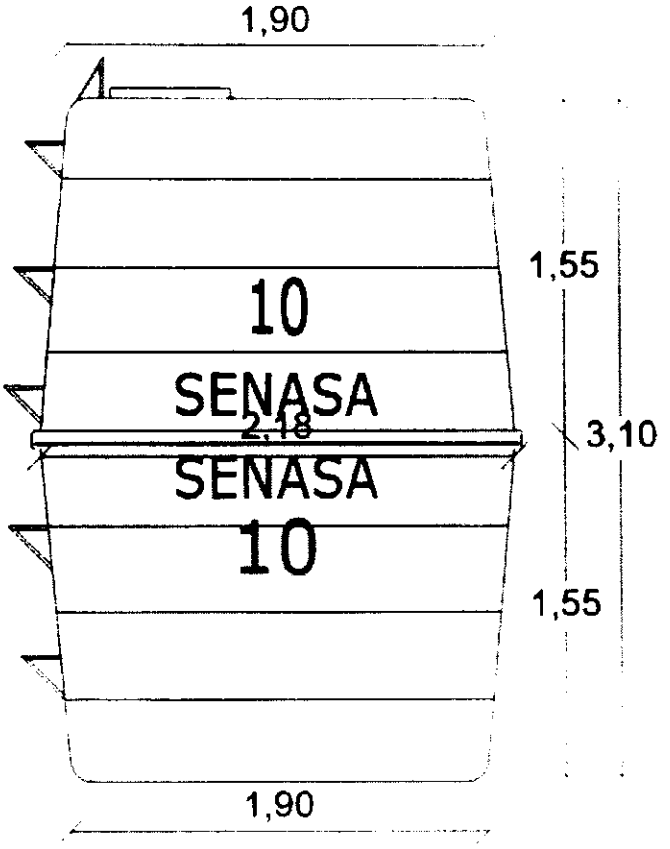

Econ. Ricardo Eduardo Irala Cabrera
Director Administración y Finanzas
SENASA - MSP Y BS

SENASA

"MISION": Expandir los servicios de agua potable y saneamiento en comunidades menores de 10.000 habitantes, promoviendo la mejora continua de la tecnología aplicada y la gestión estratégica, técnica, operativa y administrativa de la institución, y el fortalecimiento de las Juntas de Saneamiento"

Mcal. Estigarribia 796 esq. Tacuary - Asunción – Paraguay
Telef. 448498 – 447244; senasadg@senasa.gov.py

"VISION": Pequeñas comunidades rurales, urbanas e indígenas del Paraguay con acceso universal de agua potable y saneamiento en condiciones de suficiencia, calidad, eficiencia, sostenibilidad y empoderamiento.

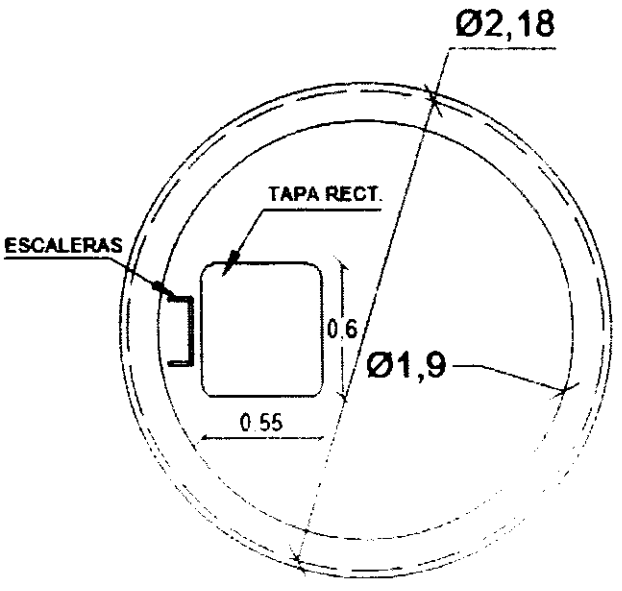

Econ. Rodrigo Eduardo Irala Cabrera
Director Administración y Finanzas

043

"VISION": Pequeñas comunidades rurales, urbanas e indígenas del Paraguay con acceso universal de agua potable y saneamiento en condiciones de suficiencia, calidad, eficiencia, sostenibilidad y empoderamiento.

PLANO REFERENCIAL

TANQUE TIPO BARRIL DE 20.000 LITROS

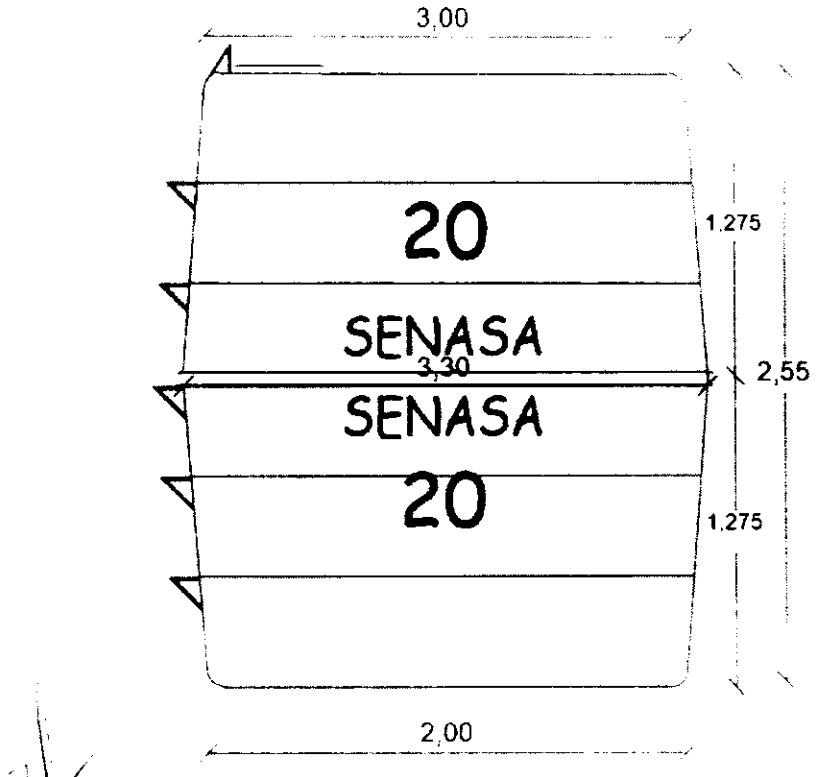

Irala Cabrera
y Finanzas
MSP Y BS

SENASA

"MISION": Expandir los servicios de agua potable y saneamiento en comunidades menores de 10.000 habitantes, promoviendo la mejora continua de la tecnología aplicada y la gestión estratégica, técnica, operativa y administrativa de la institución, y el fortalecimiento de las Juntas de Saneamiento"

Mcal. Estigarribia 796 esq. Tacuary-Asunción – Paraguay
Telef. 448408 – 447244; senasadga@senasa.gov.py

"VISION": Pequeñas comunidades rurales, urbanas e indígenas del Paraguay con acceso universal de agua potable y saneamiento en condiciones de suficiencia, calidad, eficiencia, sostenibilidad y empoderamiento.

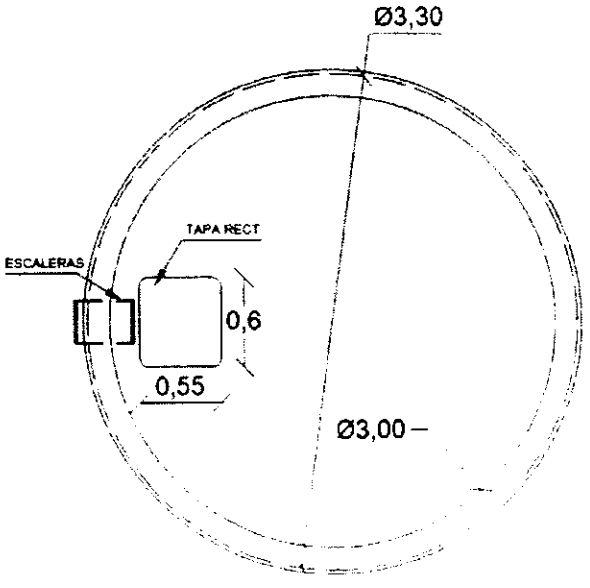

Econ. [illegible] Cabrera
Director Administración y Finanzas
SENASA - MSP Y BS

"MISION": Expandir los servicios de agua potable y saneamiento en comunidades menores de 10.000 habitantes, promoviendo la mejora continua de la tecnología aplicada y la gestión estratégica, técnica, operativa y administrativa de la institución, y el fortalecimiento de las Juntas de Saneamiento"

Mcal. Estigarribia 796 esq. Tacuary-Asunción – Paraguay
Telef. 448408 – 447244; senasadg@senasa.gov.py

"VISION": Pequeñas comunidades rurales, urbanas e indígenas del Paraguay con acceso universal de agua potable y saneamiento en condiciones de suficiencia, calidad, eficiencia, sostenibilidad y empoderamiento.

PLANO REFERENCIAL

TANQUE TIPO BARRIL DE 30.000 LITROS

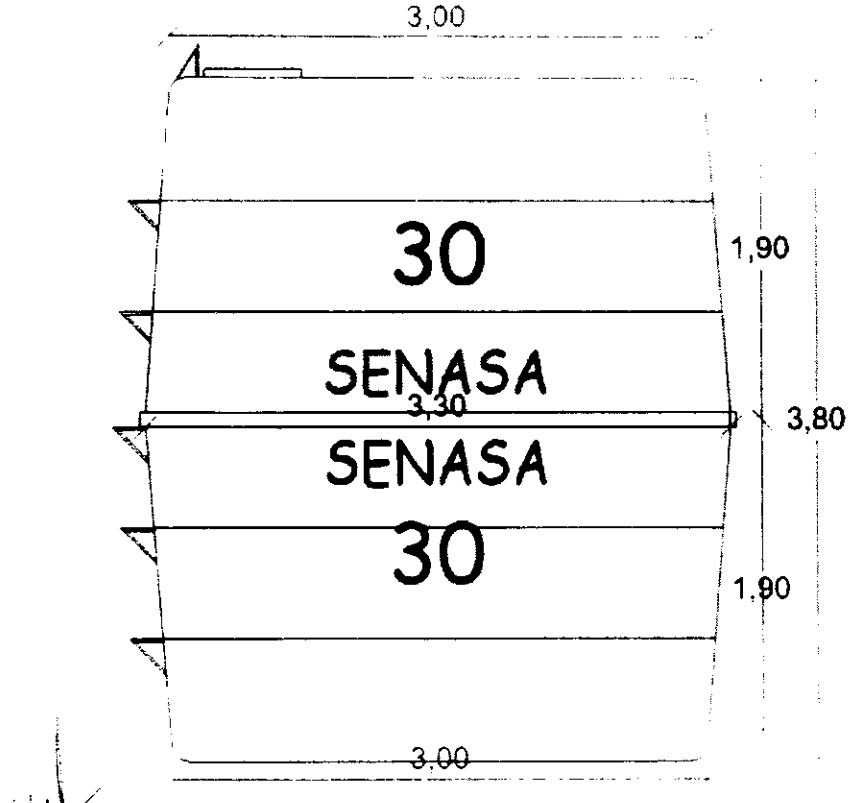

Ing. Alcides Eduardo Irala Cabrera
Director Administración y Finanzas
SENASA - MSP Y BS

SENASA
Servicio Nacional de Saneamiento Ambiental

"MISION": Expandir los servicios de agua potable y saneamiento en comunidades menores de 10.000 habitantes, promoviendo la mejora continua de la tecnología aplicada y la gestión estratégica, técnica, operativa y administrativa de la institución, y el fortalecimiento de las Juntas de Saneamiento"

Mcal. Estigarribia 796 esq. Tacuary-Asunción – Paraguay
Telef. 448408 – 447244: senasadga@senasa.gov.py

"VISION": Pequeñas comunidades rurales, urbanas e indígenas del Paraguay con acceso universal de agua potable y saneamiento en condiciones de suficiencia, calidad, eficiencia, sostenibilidad y empoderamiento.

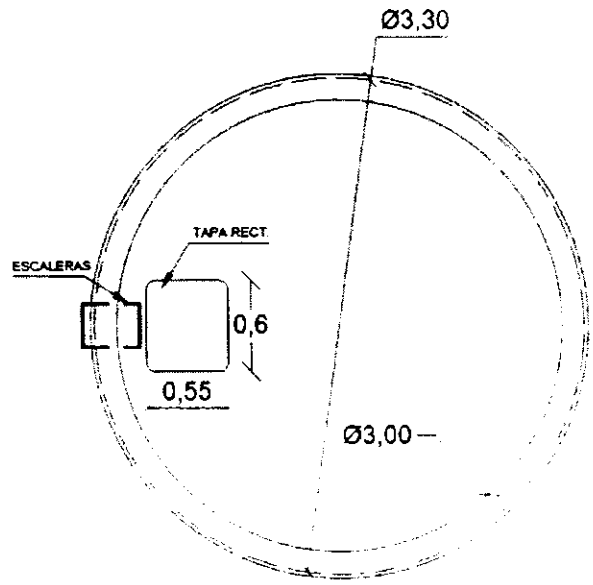

Econ. Reamgo Eduardo Irala Cabrera
Director Administración y Finanzas
SENASA - MSP Y BS