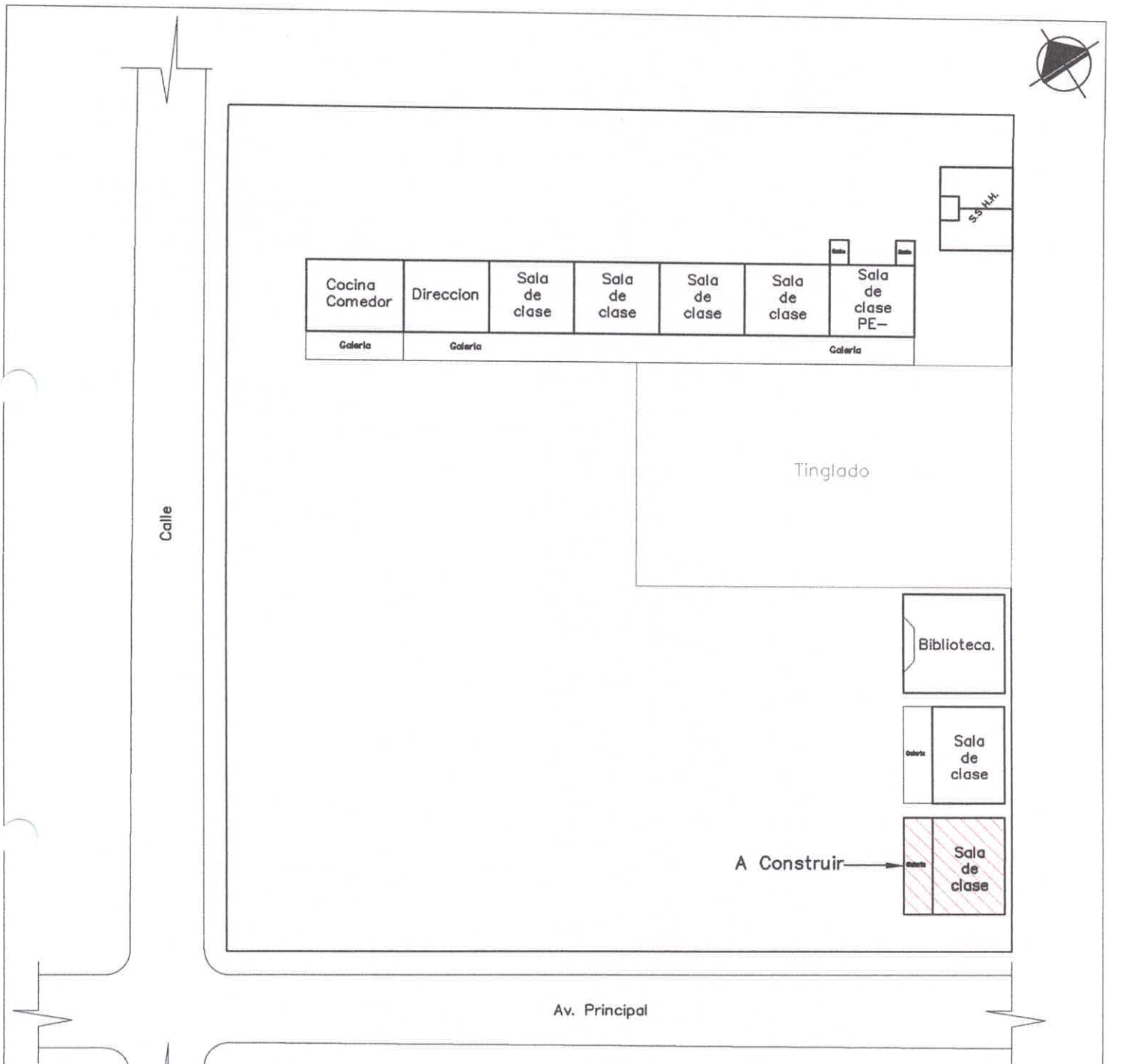


| | |
|---|---|
| MUNICIPALIDAD DE SANTA ROSA MONDAY | |
| DEPARTAMENTO: DE OBRAS | |
| DIVISION: PROYECTO Y FISCALIZACIÓN | |
| PLANO Sin Esc. / AÑO 2.022 | OBRA: Construcción 1 aula para pre escolar con sanitario en la Esc. Bas. N°1917 San José |
| | PLANO N° 00 |

M.Sc. Ing. Civil Ronny González
Rea. MOPC 2450

HOJA A3

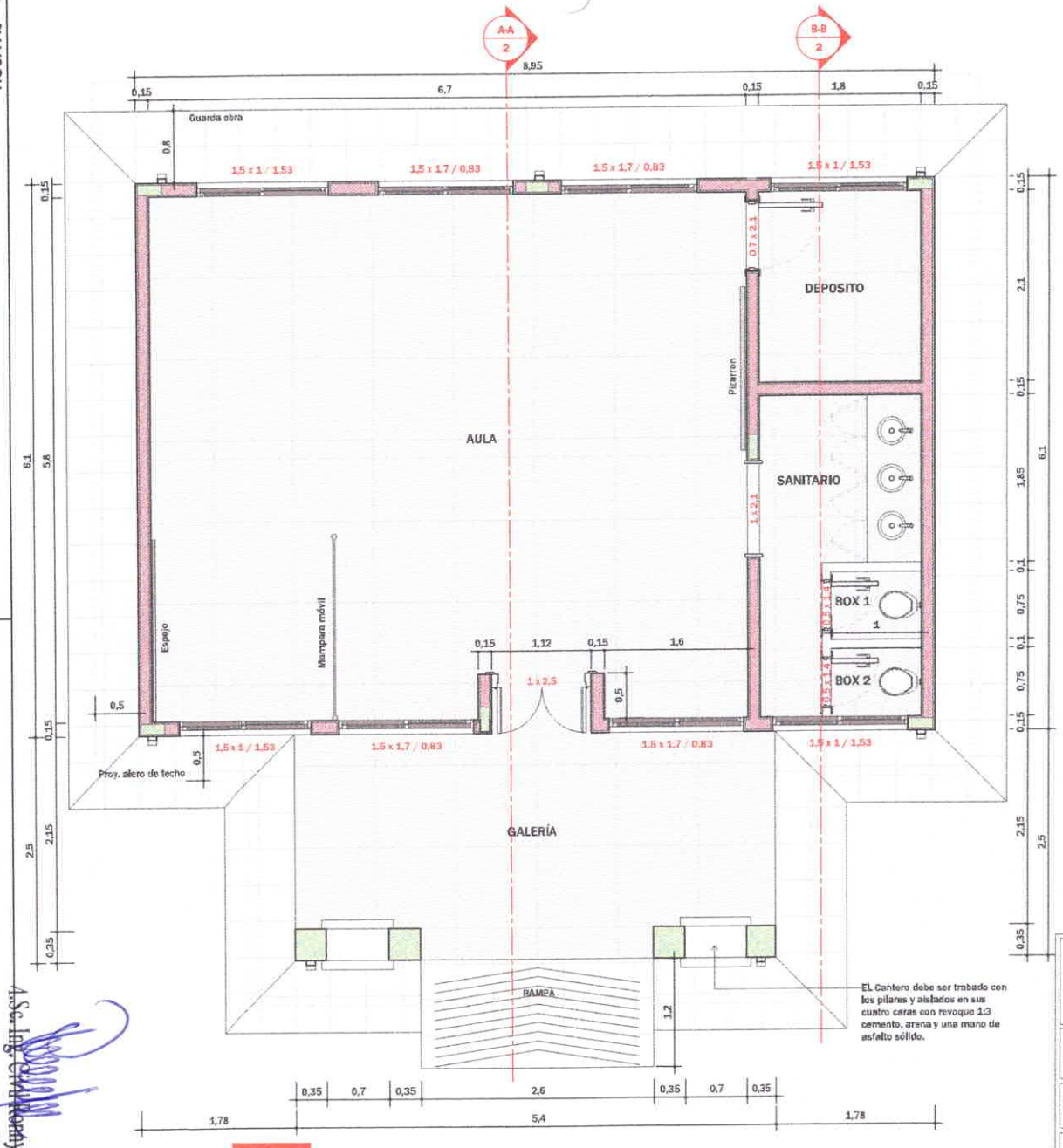


1 - PLANTA ARQUITECTONICA
Escala 1 : 50

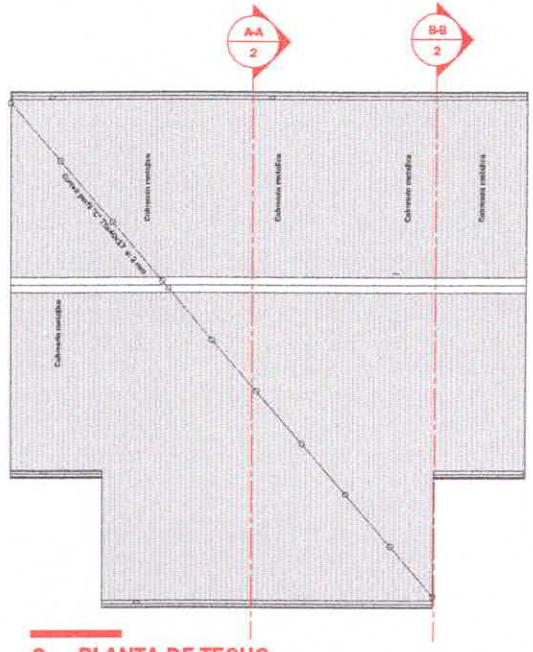


2 - PLANTA DE TECHO
Escala 1 : 100

Ing. Civil Romy González
Reg. MOPC 2450

# MUNICIPALIDAD DE SANTA ROSA DEL MONDAY

| | |
|---|---|
| Departamento: De Obras | |
| Proyecto y Fiscalización | |
| Lam. N°:1 | Obra: CONSTRUCCIÓN 1 AULA PARA PRE ESCOLAR CON SANITARIO EN LA ESC. BAS. N° 1917 SAN JOSÉ |
| Año: 2022 | |

HOJA A3

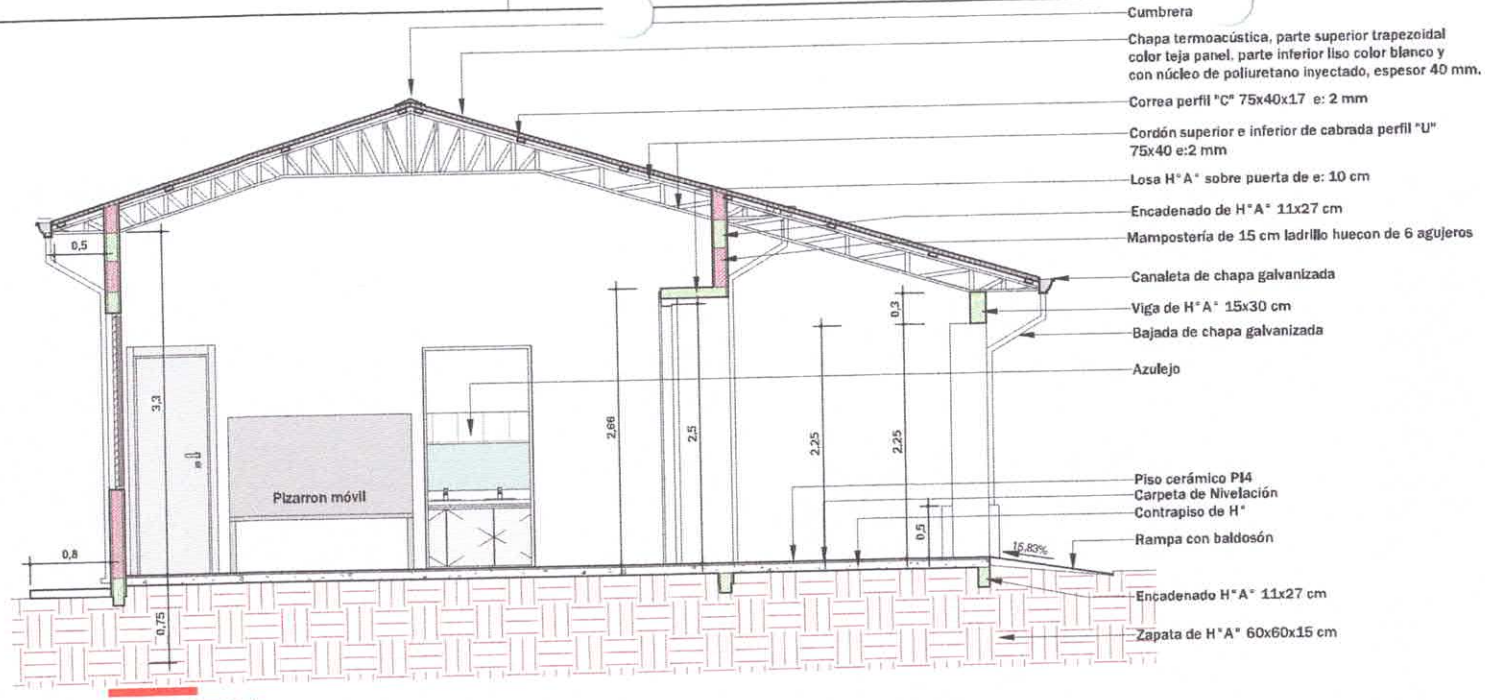


1 - CORTE A-A
Escala 1:50

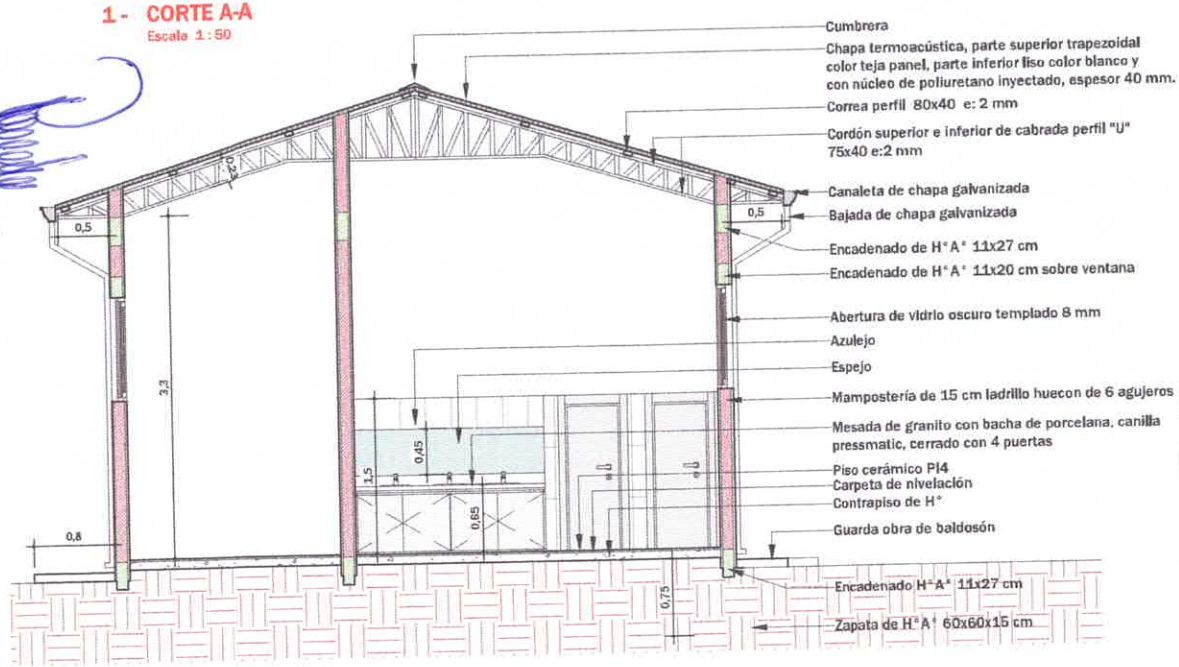


2 - CORTE B-B
Escala 1:50

M.Sc. Ing. Civil Ronny González
Reg. MOPC 2450

| | |
|---|---|
| MUNICIPALIDAD DE SANTA ROSA DEL MONDAY | |
| Departamento: De Obras | |
| Proyecto y Fiscalización | |
| Lam. N°:2 | Obra: CONSTRUCCIÓN 1 AULA PARA PRE ESCOLAR CON SANITARIO EN LA ESC. BAS. N°1917 SAN JOSÉ |
| Año: 2022 | |

HOJA A3

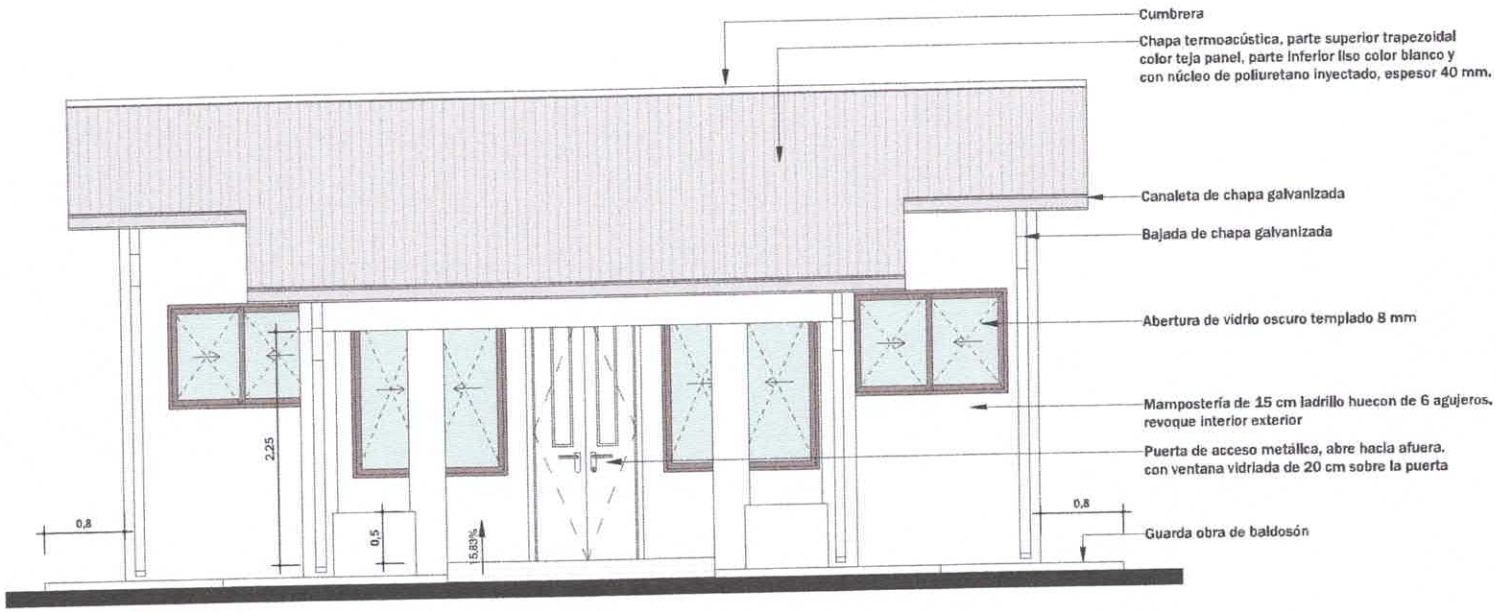


## 1 - FACHADA FRONTAL
Escala 1 : 50

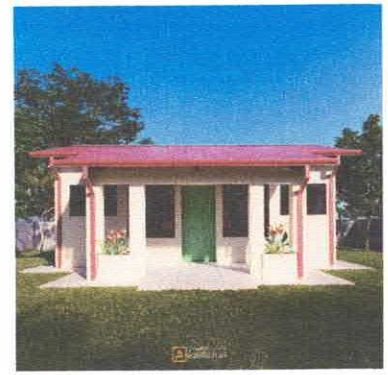

01 Imagen

02 Imagen

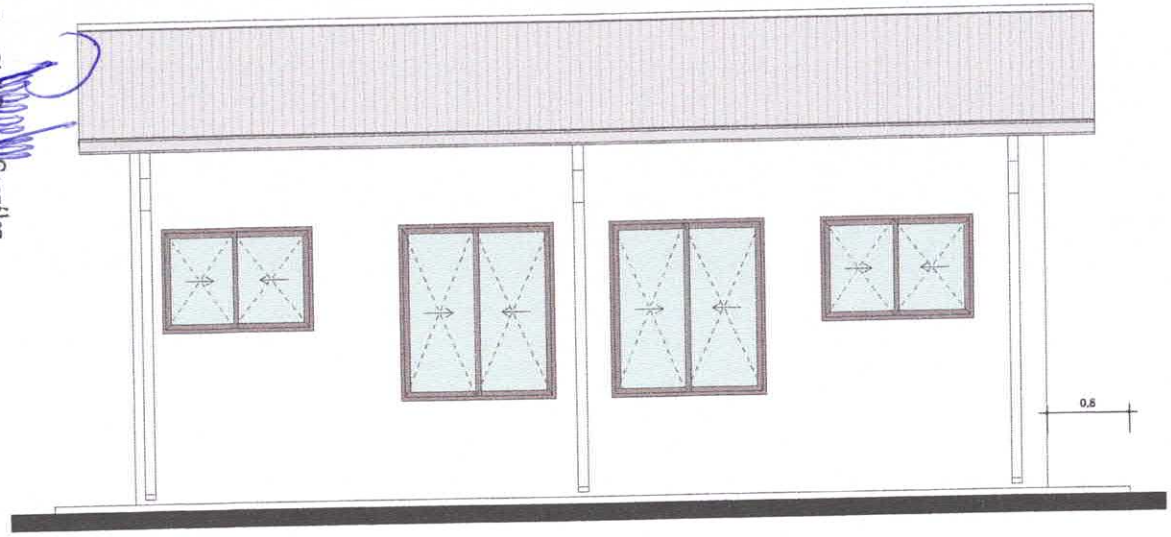


## 2 - FACHADA POSTERIOR
Escala 1 : 50

M.Sc. Ing. Civil Ronald González
Reg. MOPC 2450

| | |
|---|---|
| **MUNICIPALIDAD DE SANTA ROSA DEL MONDAY** | |
| Departamento: De Obras | |
| Proyecto y Fiscalización | |
| Lam. N°:3 | Obra: **CONSTRUCCIÓN 1 AULA PARA PRE ESCOLAR CON SANITARIO EN LA ESC. BAS. N°1917 SAN JOSÉ** |
| Año: 2022 | |

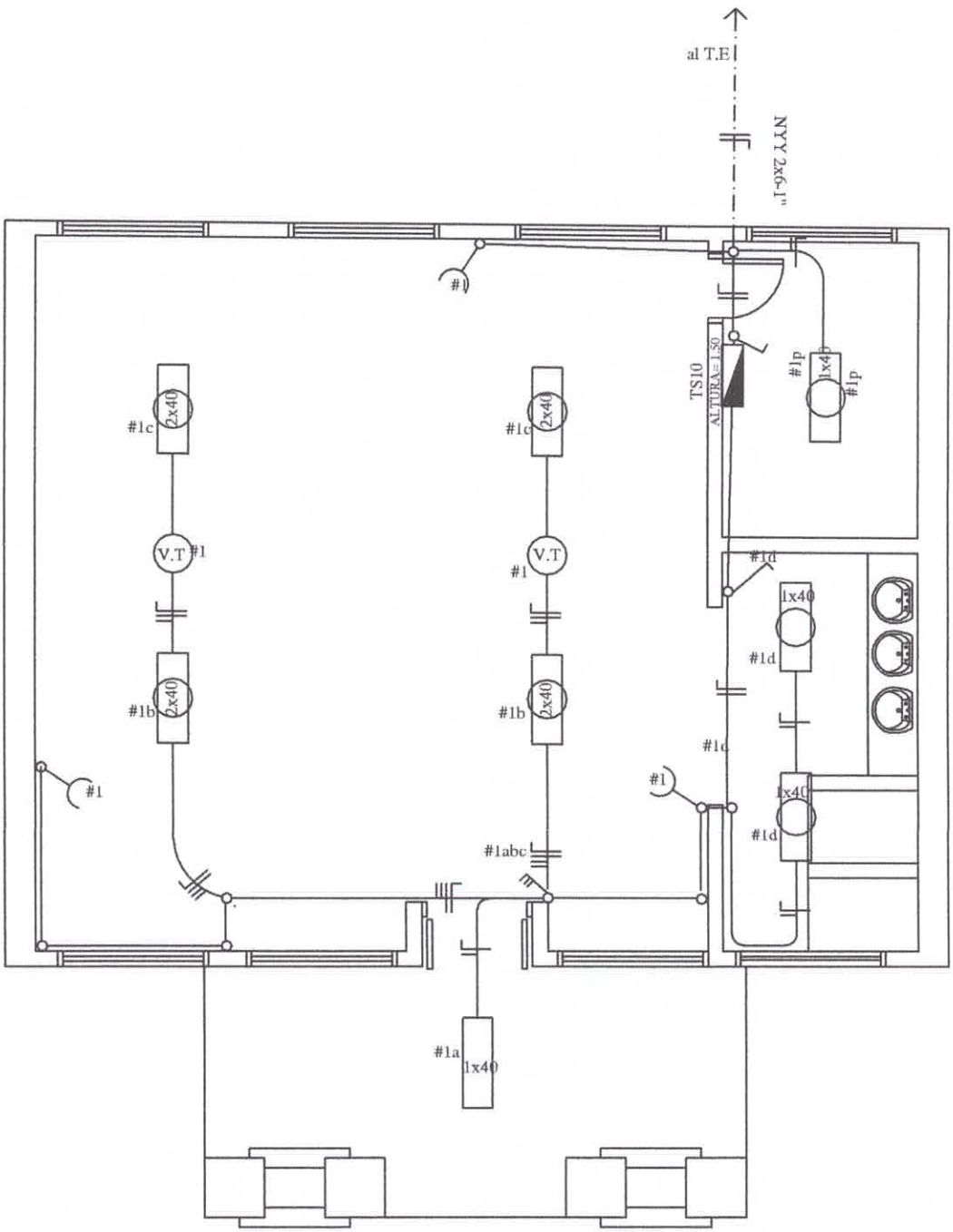


# MINISTERIO DE EDUCACION Y CULTURA

COORDINACIÓN DE INFRAESTRUCTURA

EQUIPO TÉCNICO DE INFRAESTRUCTURA MEC/BID

| | | |
|---|---|---|
| Proyecto | Aula Tipo - Pre-Escolar 5.80x6.80 con S.S.H.H. | 13 |
| PLANTA DE INSTALACIÓN ELÉCTRICA | Esc. 1/50.- | |

M.Sc. Ing. Civil Ronny González

Reg. MOPC 2450

## CUADRO DE CARGA DEL TS10

| Circuitos | Fluorescentes | | Tomas | Otras Cargas | Total |
|---|---|---|---|---|---|
| | 1x40w | 2x40w | | | |
| #1 | 4 | 4 | 3 | 2 (V.T) | 1.500 |
| | | | | | |
| | | | | | |
| | | | | | |
| CARGA TOTAL | | | | | 1.500 W |

## ESQUEMA DEL TS 6

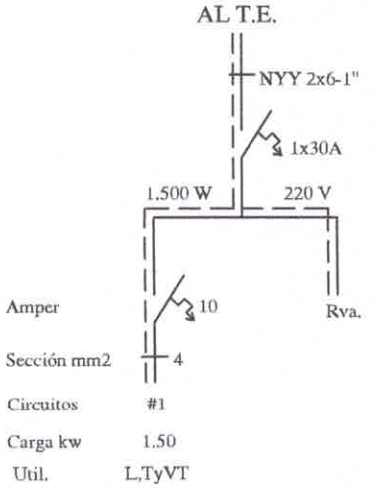


OBSERVACION:
LOS ELECTRODUCTOS NO ACOTADOS SON DE 5/8".
LOS CONDUCTORES NO ACOTADOS SON DE 2mm2.
LOS FLUORESCENTES DEBEN DE TENER EL FACTOR DE POTENCIA CORREGIDO.(CAPACITORES 1 POR CADA ARTEFACTO)
LOS T.C.V. SON TABLEROS DE COMANDO DE VENTILADORES Y DEBEN IR EMPOTRADOS Y CONTENIDOS EN UNA CAJA DE METAL.
LOS VENTILADORES DE TECHO DEBEN ESTAR COLGADOS POR ENCIMA DE LOS EQUIPOS FLUORESCENTES PARA EVITAR SOMBRAS, POR LO MENOS 20 CMS.

MINISTERIO DE EDUCACION Y CULTURA
COORDINACIÓN DE INFRAESTRUCTURA
EQUIPO TÉCNICO DE INFRAESTRUCTURA MEC/BID

| Proyecto | Aula Tipo - Pre-Escolar 5.80x6.80 con S.S.H.H. | 14 |
|---|---|---|
| PLANTA DE INSTALACIÓN ELÉCTRICA | Esc. 1/50.- | |

M.Sc. Ing. Civil Ronny González
Reg. MOPC 2450

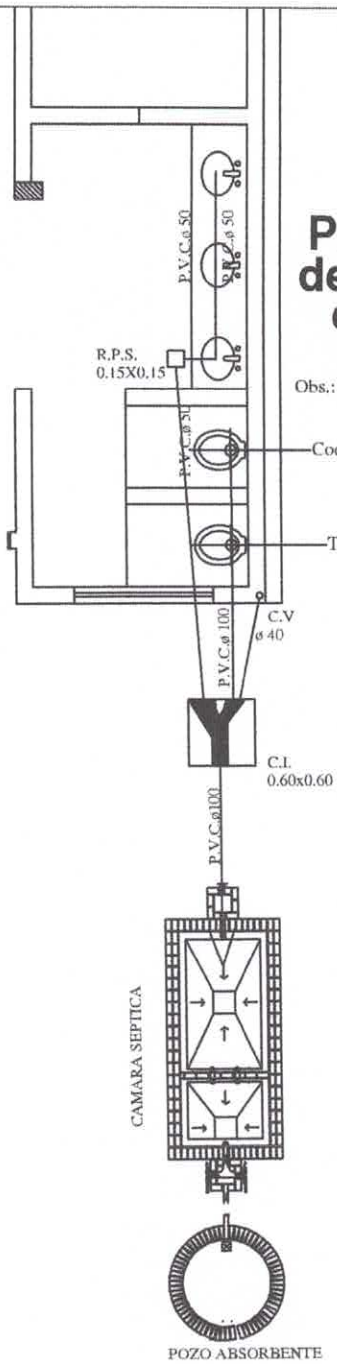


# Planta inst. desague cloacal esc.— 1:50

Obs.: La pend. de las cañerías deberán ser 0.5%

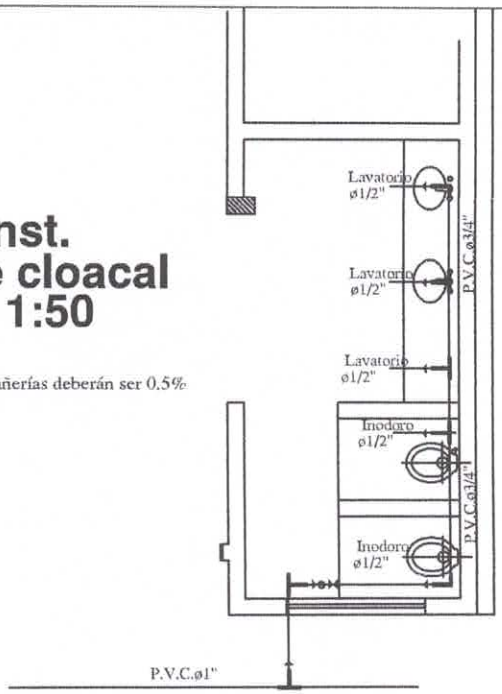


# Planta instalacion agua corriente esc.— 1:50

Observación: El caño de PVC Ø3/4 de los lavatorios, deben estar a 20cm del zócalo.

Esc. 1/50.-

MINISTERIO DE EDUCACION Y CULTURA
COORDINACIÓN DE INFRAESTRUCTURA
EQUIPO TÉCNICO DE INFRAESTRUCTURA MEC/BID

| | | |
|---|---|---|
| Proyecto | Aula Tipo - Pre-Escolar 5.80 con S.S.H.H. | 15 |
| INSTALACIONES SANITARIA Y AGUA CORRIENTE | | |

M.Sc. Ing. Civil Ronny González
Reg. MOPC 2450

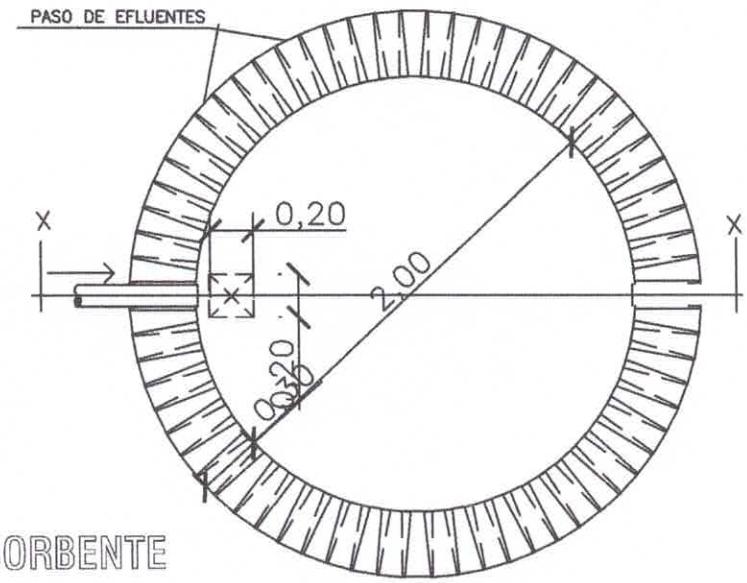


PLANTA
POZO ABSORBENTE

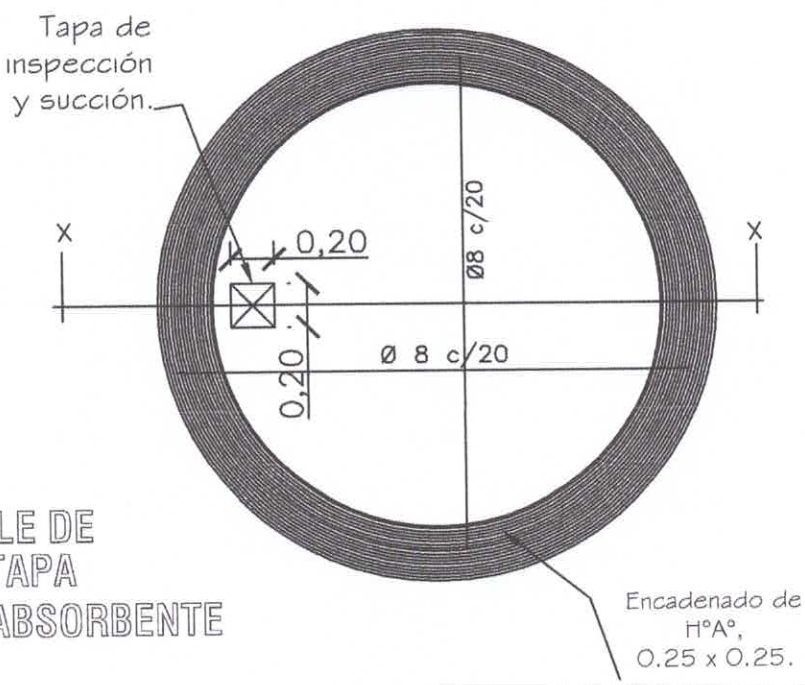


DETALLE DE
LOSA TAPA
POZO ABSORBENTE

| | | |
|---|---|---|
| MINISTERIO DE EDUCACION Y CULTURA<br>COORDINACIÓN DE INFRAESTRUCTURA<br>EQUIPO TÉCNICO DE INFRAESTRUCTURA MEC/BID | | |
| | Aula Tipo - Pre-Escolar 5.80x6.80 con S.S.H.H. | 16 |
| DETALLE DE POZO CIEGO Sin Escala | | |

M.Sc. Ing. Civil Ronny González
Reg. MOPC 2450

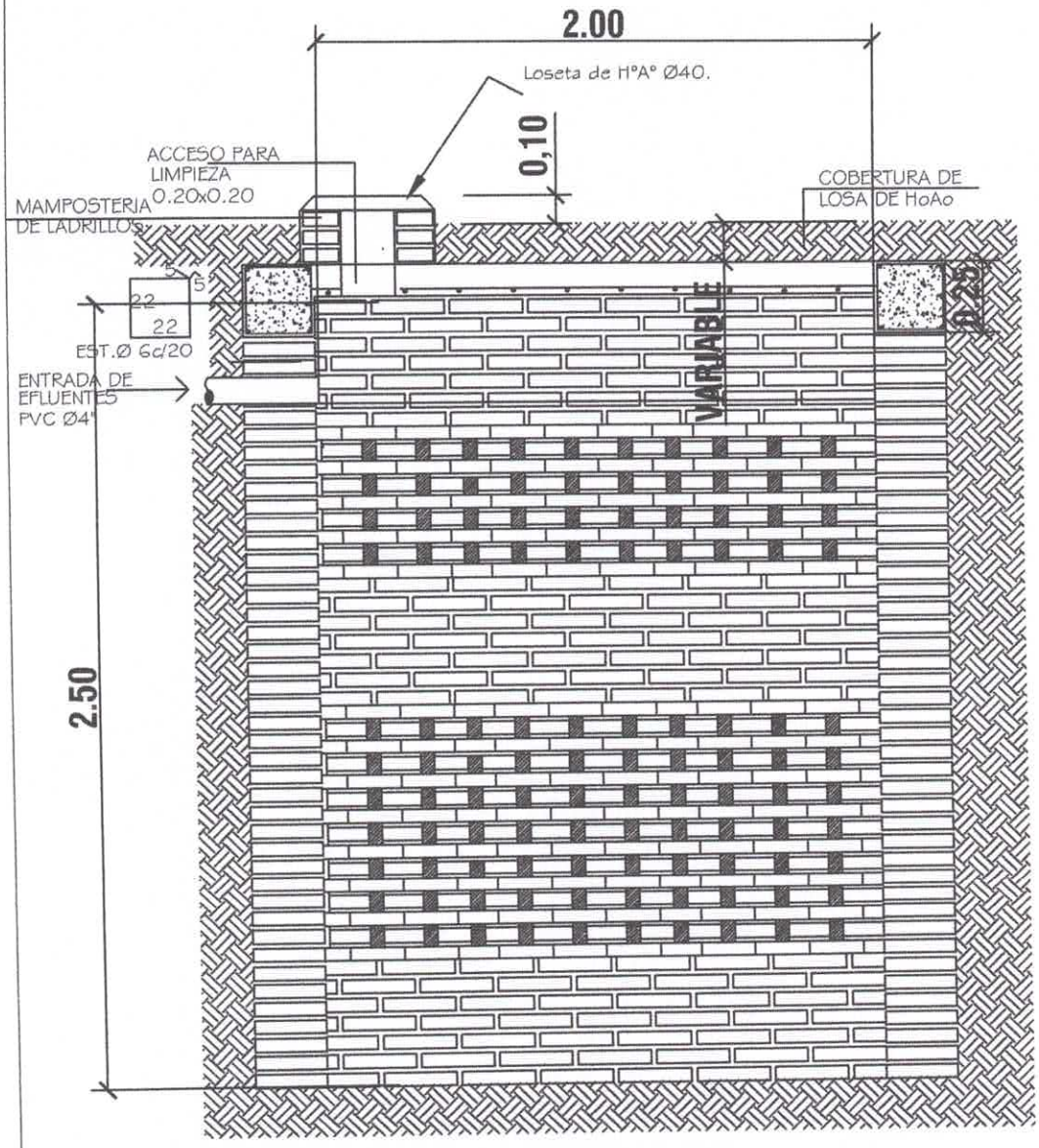


POZO ABSORBENTE

ESC. 1:20

CORTE X-X

ESC. 1:20

MINISTERIO DE EDUCACION Y CULTURA

COORDINACIÓN DE INFRAESTRUCTURA

EQUIPO TÉCNICO DE INFRAESTRUCTURA MEC/BID

Aula Tipo - Pre-Escolar 5.80x6.80 con S.S.H.H.

17

DETALLE DE POZO CIEGO

Esc. 1/20 -

M.Sc. Ing. Civil Ronny González

Reg. MOPC 2450

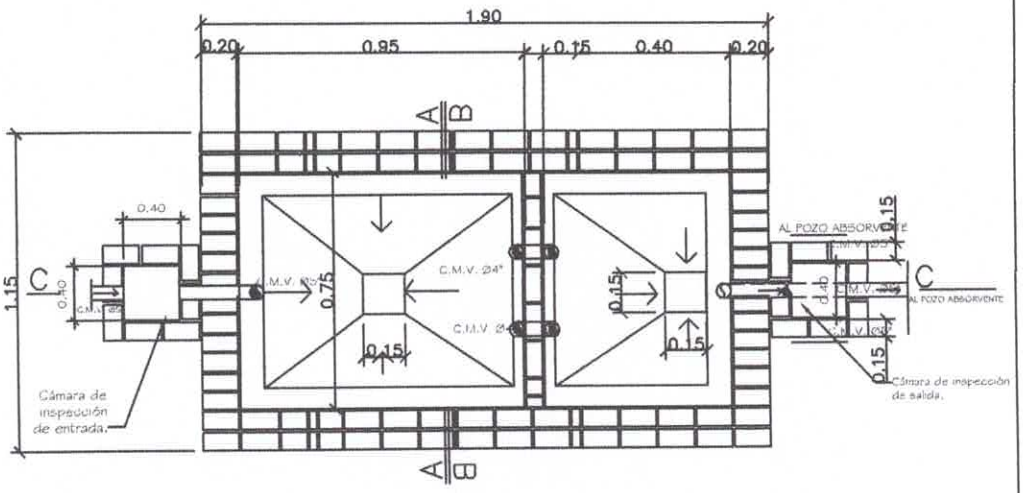


PLANTA CAMARA SEPTICA
Sin escala

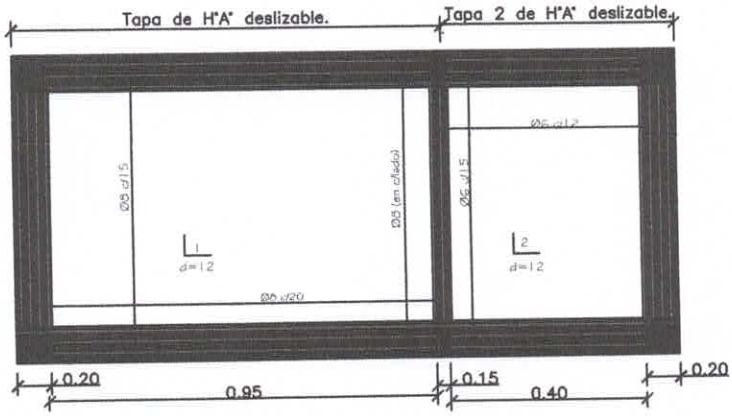


DETALLE DE LOSA TAPA CAMARA SEPTICA
Sin escala

# MINISTERIO DE EDUCACION Y CULTURA

COORDINACIÓN DE INFRAESTRUCTURA
EQUIPO TÉCNICO DE INFRAESTRUCTURA MEC/BID

| | | |
|---|---|---|
| Proyecto | Aula Tipo - Pre-Escolar 5.80x6.80 con S.S.H.H. | 18 |
| DETALLE DE CÁMARA SÉPTICA | Sin escala | |

M.Sc. Ing. Civil Ronny González
Reg. MOPC 2450

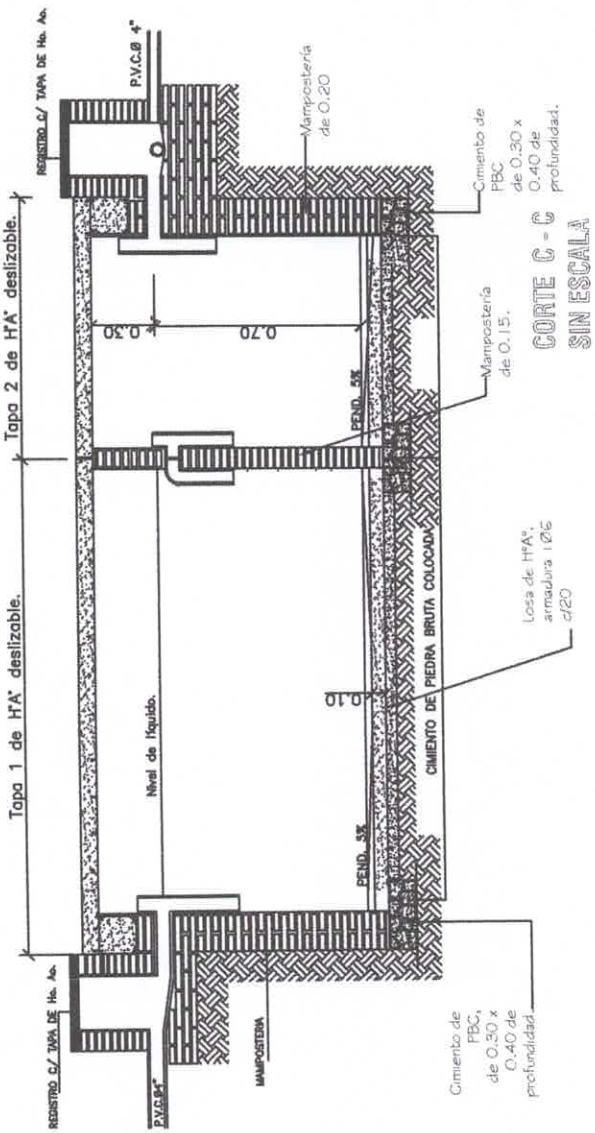


CORTE C - C
SIN ESCALA

# MINISTERIO DE EDUCACION Y CULTURA

COORDINACIÓN DE INFRAESTRUCTURA
EQUIPO TÉCNICO DE INFRAESTRUCTURA MEC/BID

Aula Tipo - Pre-Escolar 5.80x6.80 con S.S.H.H.

## DETALLE DE CÁMARA SÉPTICA

Sin escala

19

M.Sc. Ing. Civil Ronny González
Reg. MOPC 2450

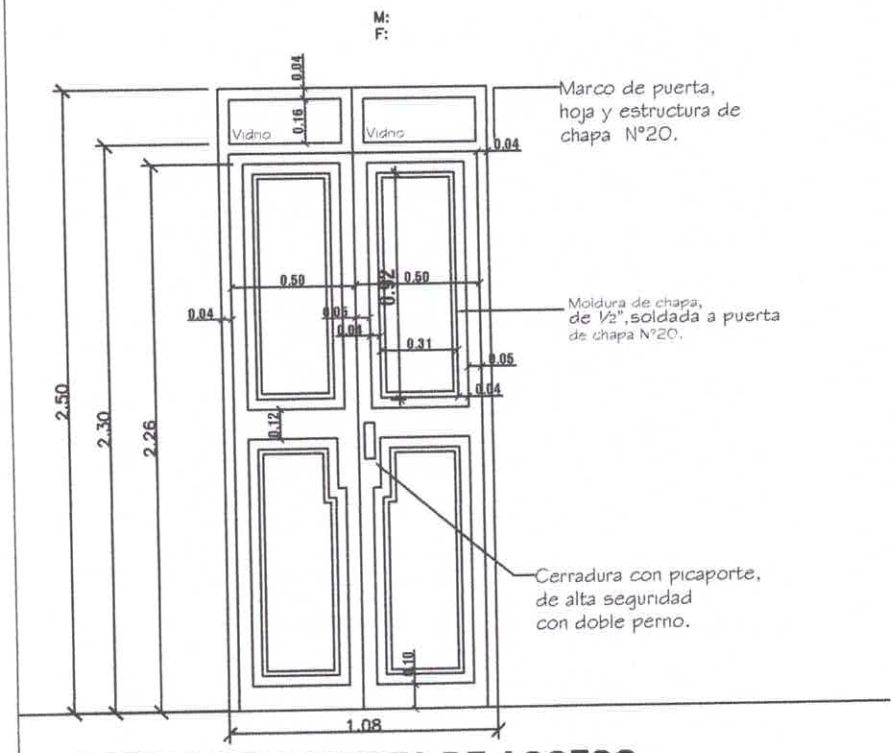


## DETALLE DE PUERTA DE ACCESO

| | | |
|---|---|---|
| MINISTERIO DE EDUCACION Y CULTURA<br>COORDINACIÓN DE INFRAESTRUCTURA<br>EQUIPO TÉCNICO DE INFRAESTRUCTURA MEC/BID | | |
| Proyecto | Aula Tipo - Pre-Escolar 5.80 x 6.80 con S.S.H.H. | 20 |
| DETALLE DE ABERTURAS METÁLICAS | Esc. 1/50.- | |

M.Sc. Ing. Civil Ronny González
Reg. MOPC 2450

## PIZARRÓN MÓVIL

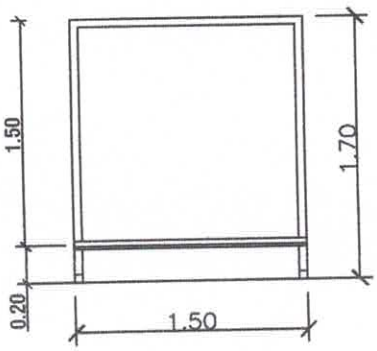


ALZADO

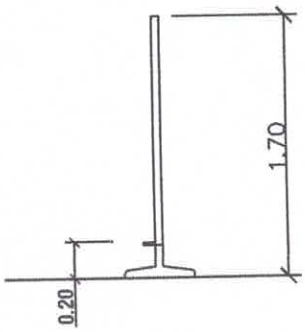


ALZADO LATERAL

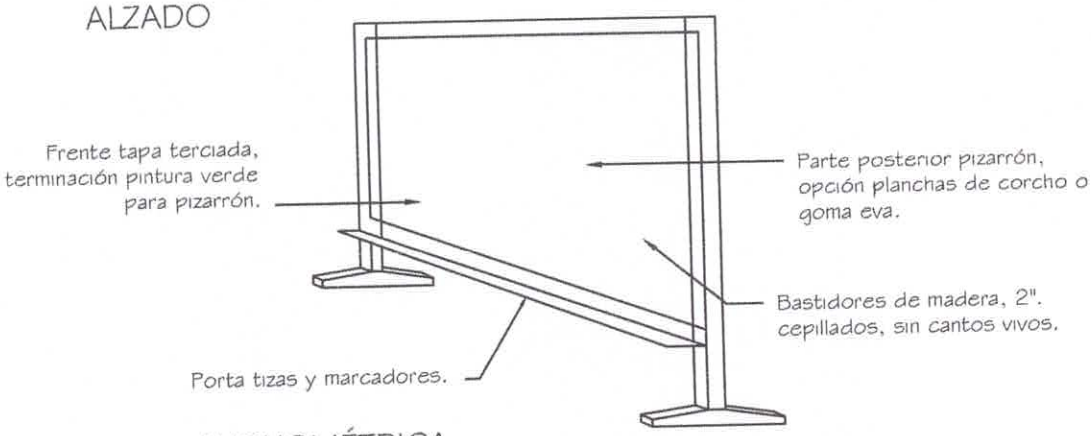


AXONOMÉTRICA

## MAMPARA DIVISORIA ÁREA DESCANSO

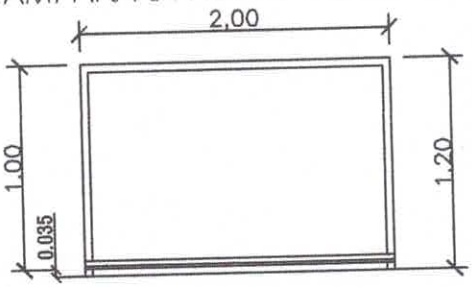


ALZADO

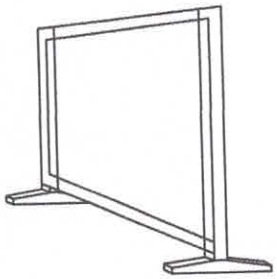

AXONOMÉTRICA

**MINISTERIO DE EDUCACION Y CULTURA**

COORDINACIÓN DE INFRAESTRUCTURA

EQUIPO TÉCNICO DE INFRAESTRUCTURA MEC/BID

| | | |
|---|---|---|
| Proyecto | Aula Tipo - Pre-Escolar 5.80 x 6.80 con S.S.H.H. | 21 |
| DETALLE PIZARRÒN MÒVIL Y MAMPARA DIVISORIA | | |

M.Sc. Ing. Civil Ronny González
Reg. MOPC 2450