Baden de Ho. Ao FCK=18 MPA
con varillas de 8 mm
Vol=0,20 m3/ml

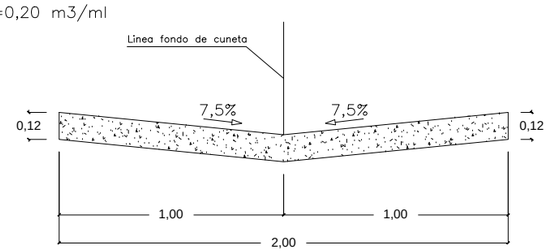

Canal de desague Ho. Ao
FCK=18 MPA
con varillas de 6 mm
Vol=0,05 m3/ml

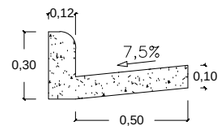

DETALLE DE CANALETA Y CORDON
Esc.: 1/25

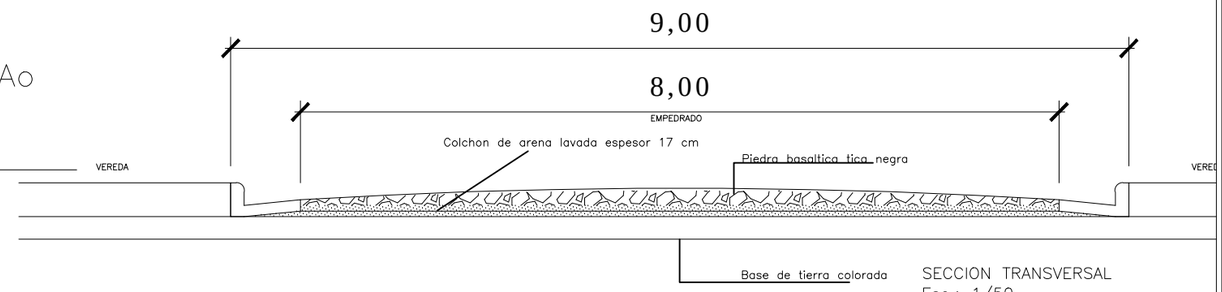

SECCION TRANSVERSAL
Esc.: 1/50

DETALLE DE BADEN
Esc.: 1/25

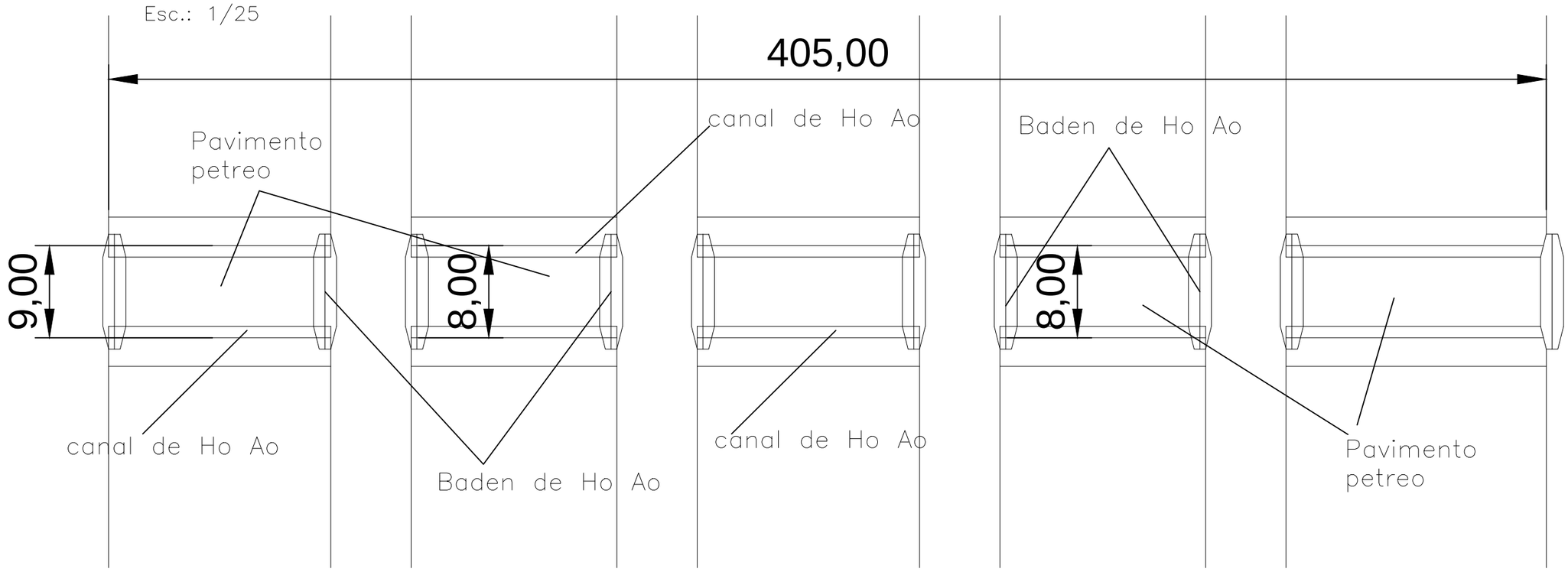

EMPEDRADO Bo PIONEROS

MUNICIPALIDAD DE SALTO DEL GUAIRA DEPARTAMENTO DE CANINDEYÚ - PY		PROYECTO PAVIMENTO PETREO	PROYECTISTA: Arq. Porfiria A. F. Benitez REG.PROF.No. 1657	FECHA: MARZO DEL 2017	Lamina No. 1