HERMINIO MENDOZA

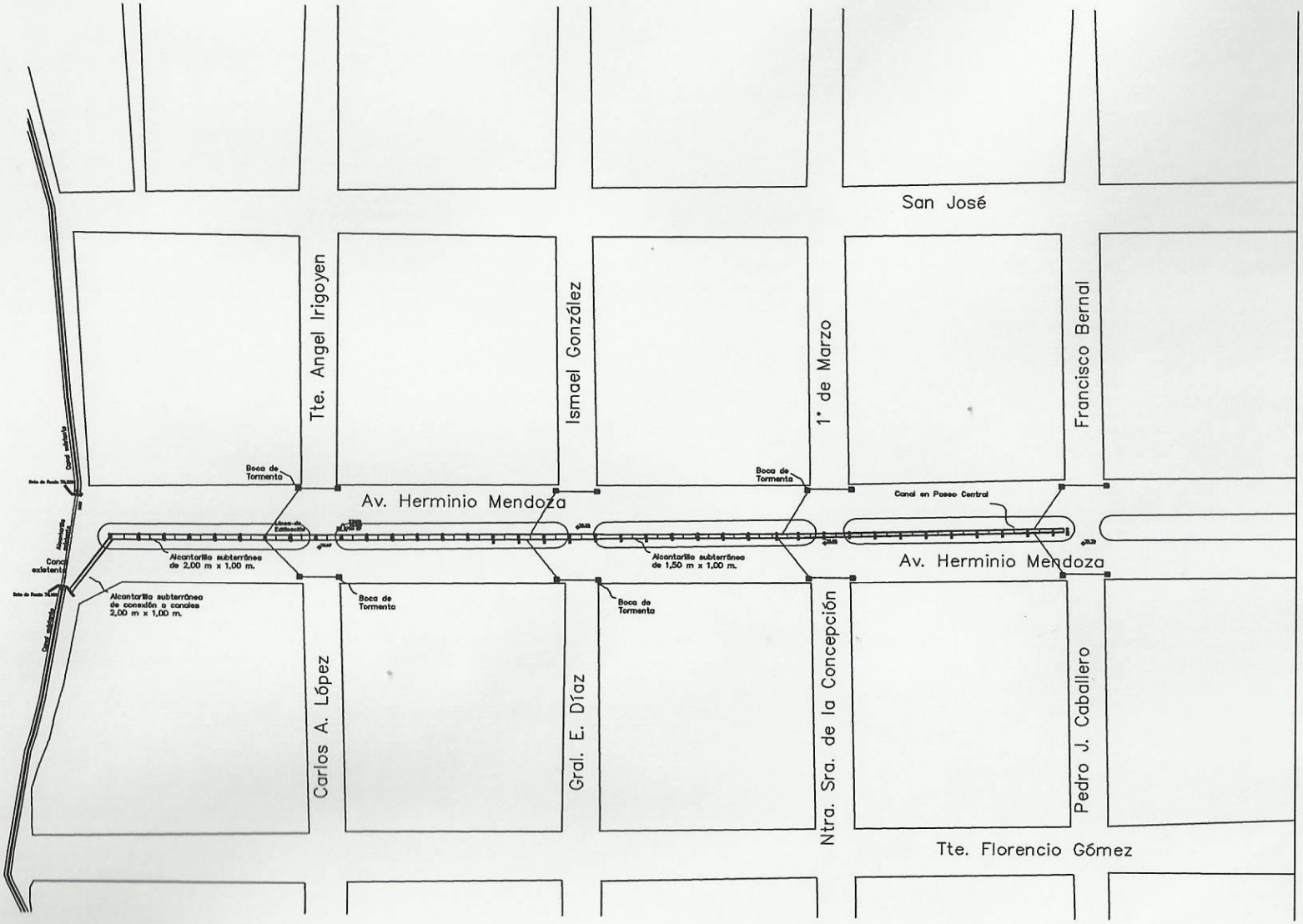

REPUBLICA DEL PARAGUAY
MUNICIPALIDAD DE CONCEPCION
DIRECCIÓN DE OBRAS Y SERVICIOS

DESAGUE PLUVIAL CANAL AVDA. HERMINIO MENDOZA
PLANTA GENERAL - CANAL PROYECTADO

MAYO 2013

DETALLE DE SECCIÓN DE 0,15 m DE ESPESOR

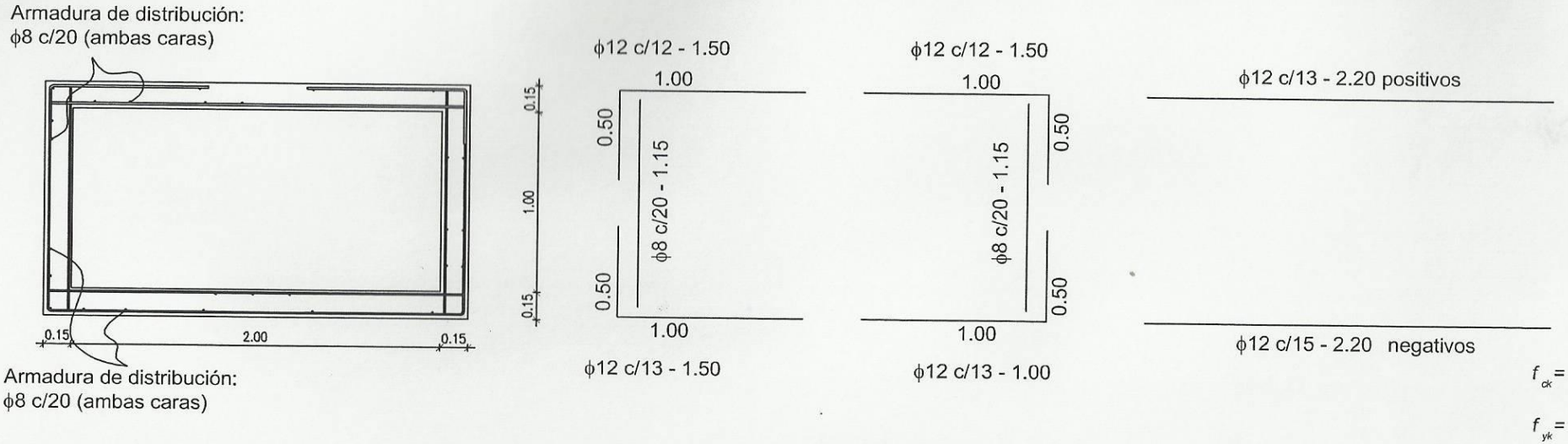

$f_{ck} = 210\ Kg/cm^2$

$f_{yk} = 4.200\ Kg/cm^2$

DETALLE DE SECCIÓN DE 0,20 m DE ESPESOR

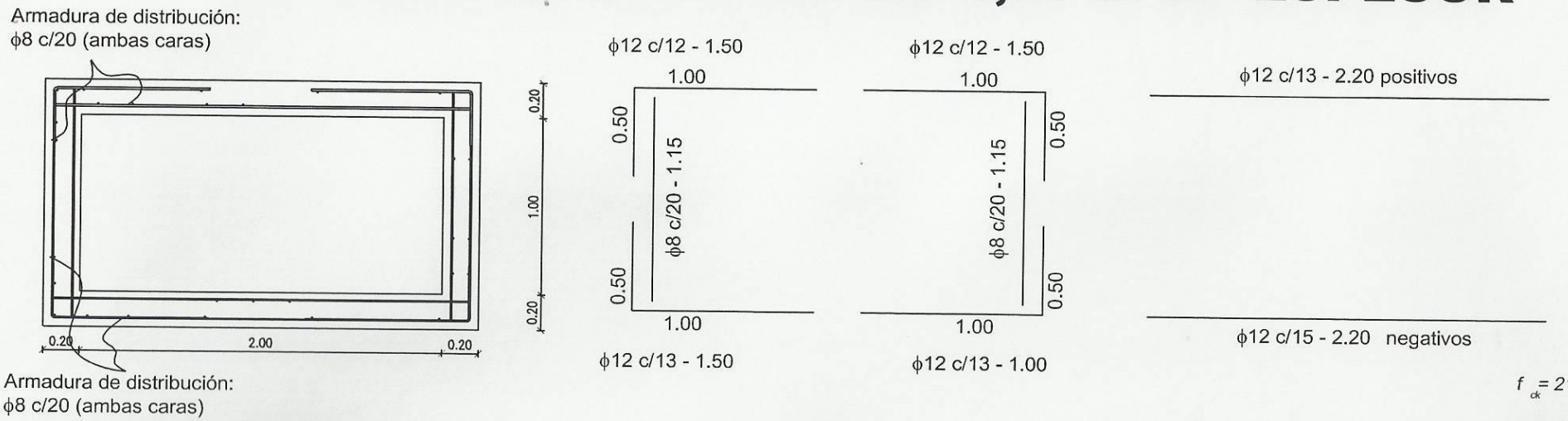

$f_{ck} = 210\ Kg/cm^2$

$f_{yk} = 4.200\ Kg/cm^2$

REPUBLICA DEL PARAGUAY MUNICIPALIDAD DE CONCEPCION DIRECCIÓN DE OBRAS Y SERVICIOS	DESAGUE PLUVIAL CANAL AVDA. HERMINIO MENDOZA DETALLE DE ARMADURAS - CANAL PROYECTADO	**ALCANTARILLA DE 2,00 m x 1,00 m**		MAYO 2013

DETALLE DE SECCIÓN DE 0,15 m DE ESPESOR

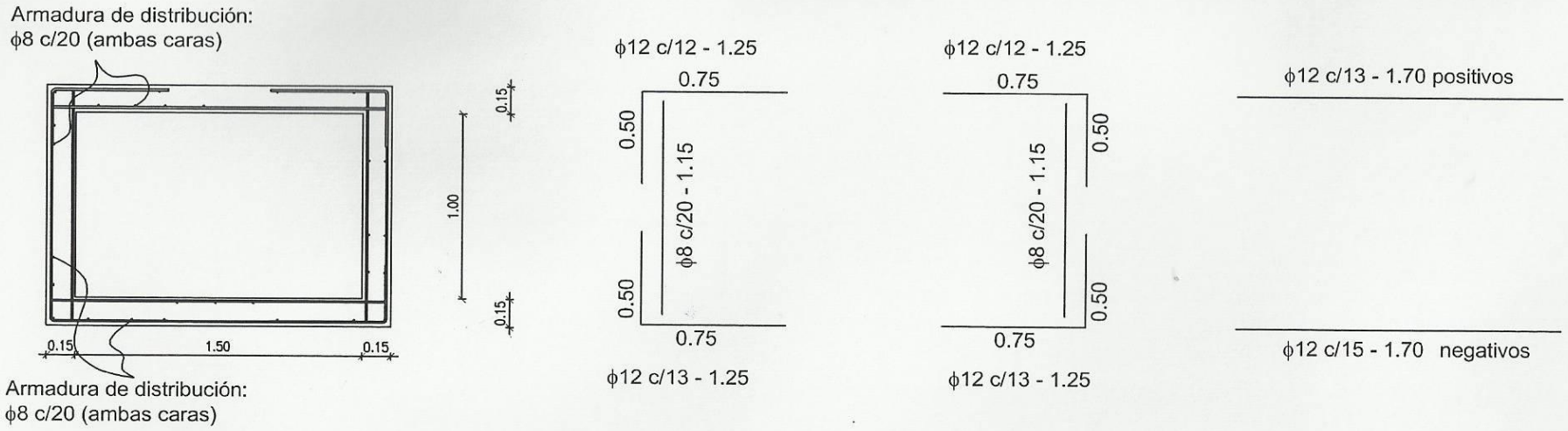

$f_{ck} = 210\ Kg/cm^2$

$f_{yk} = 4.200\ Kg/cm^2$

DETALLE DE SECCIÓN DE 0,20 m DE ESPESOR

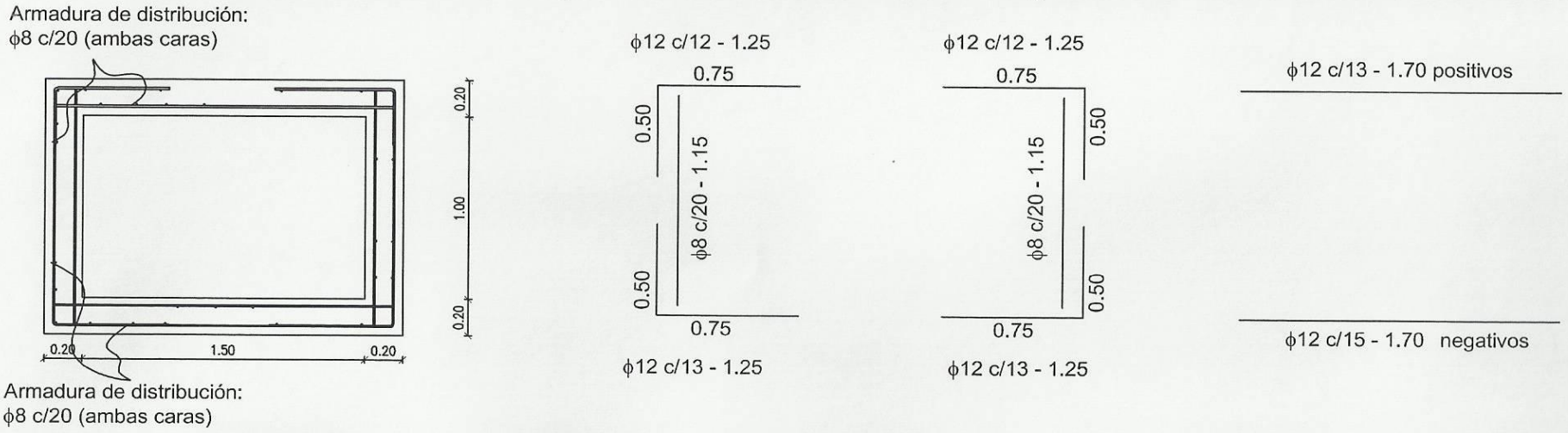

$f_{ck} = 210\ Kg/cm^2$

$f_{yk} = 4.200\ Kg/cm^2$

REPUBLICA DEL PARAGUAY MUNICIPALIDAD DE CONCEPCION DIRECCIÓN DE OBRAS Y SERVICIOS	DESAGUE PLUVIAL CANAL AVDA. HERMINIO MENDOZA DETALLE DE ARMADURAS - CANAL PROYECTADO	**ALCANTARILLA DE 1,50 m x 1,00 m**		MAYO 2013

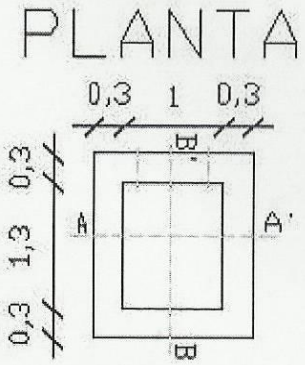

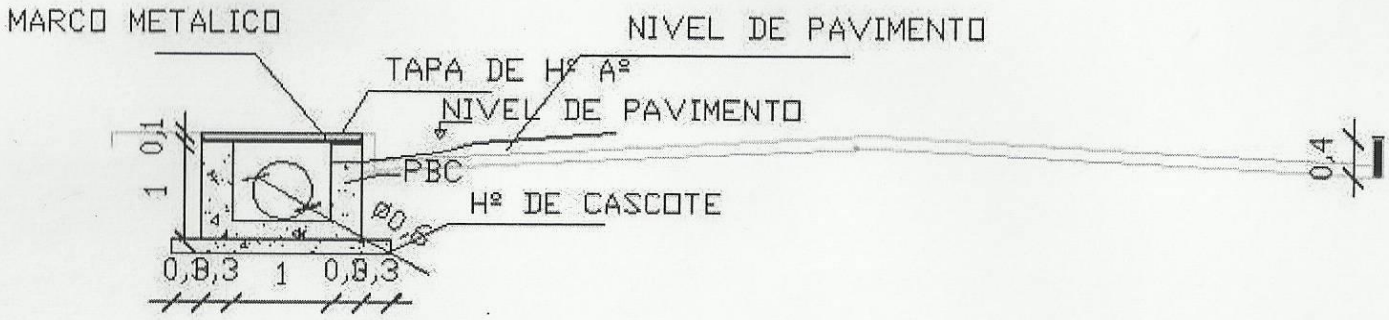

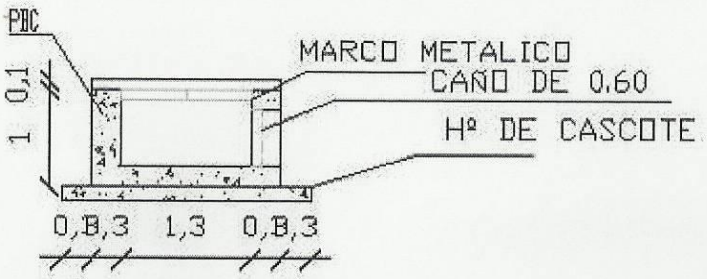

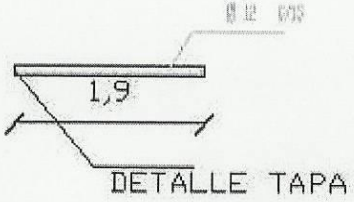

MUNICIPALIDAD DE CONCEPCION

DESAGUE FLUVIAL
DETALLE DE BOCA DE TORMENTA

MONSEÑOR BOGARÍN

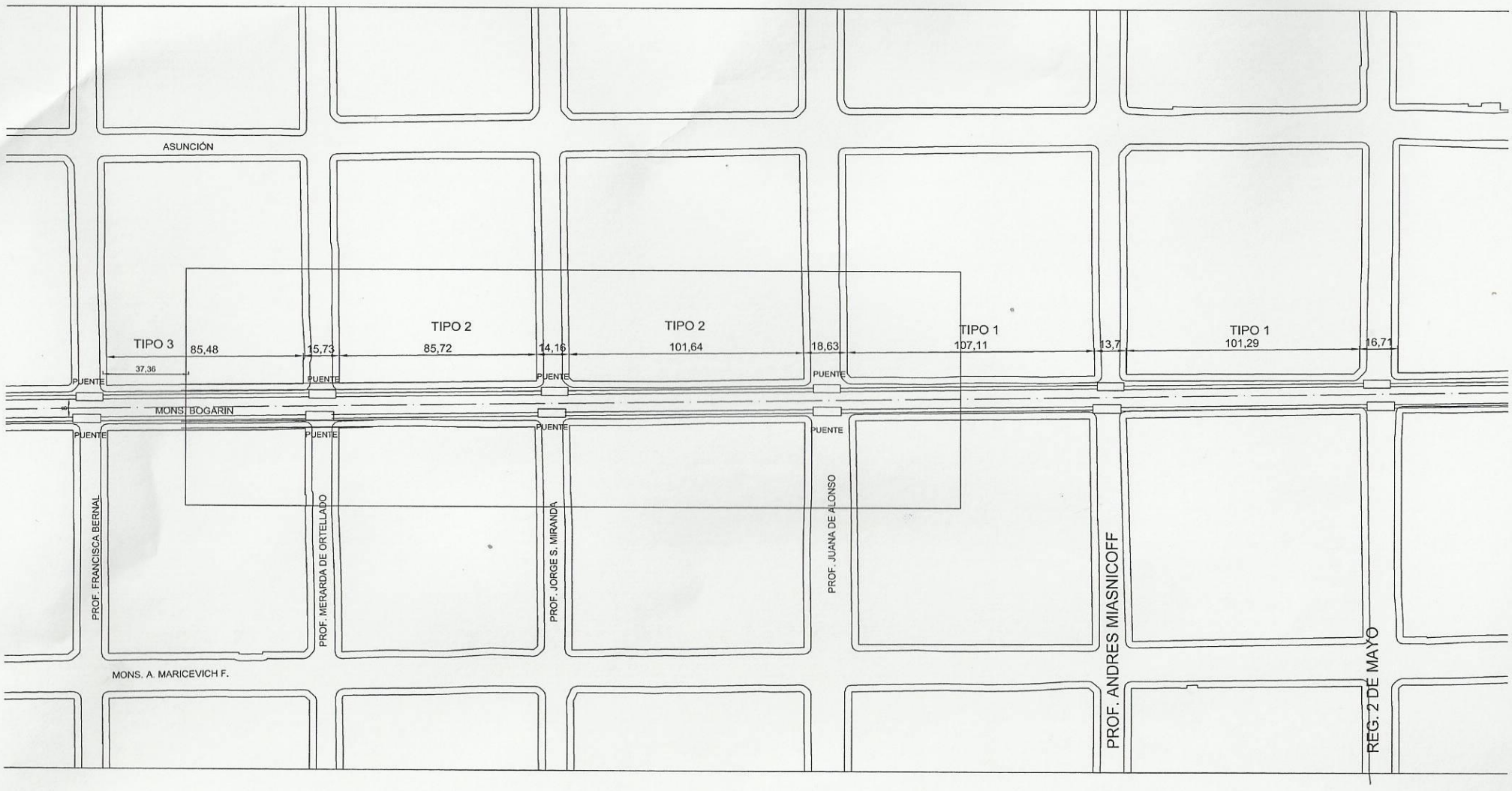

REPUBLICA DEL PARAGUAY
MUNICIPALIDAD DE CONCEPCION
DIRECCIÓN DE OBRAS Y SERVICIOS

DESAGUE PLUVIAL CANAL CALLE MONSEÑOR BOGARIN
PLANTA GENERAL - CANAL PROYECTADO

MAYO 2013

ESC. 1:50

TIPO 1

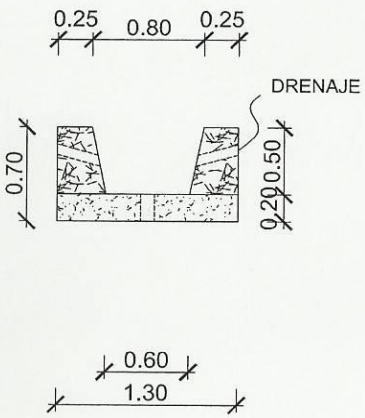

TIPO 3

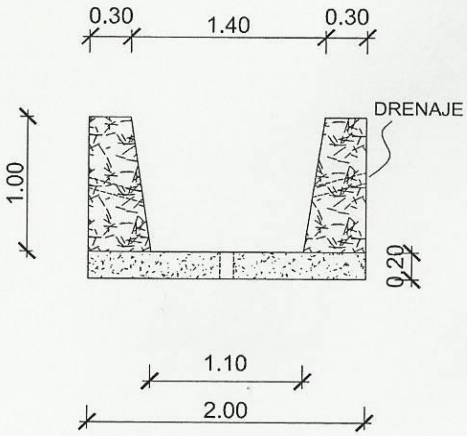

DETALLE DE PUENTE

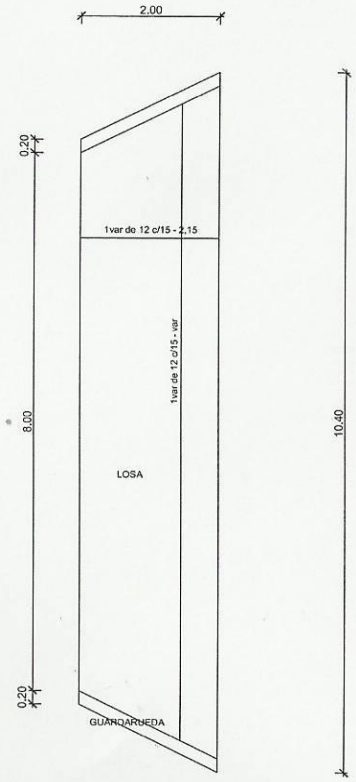

TIPO 2

ESC. 1:50

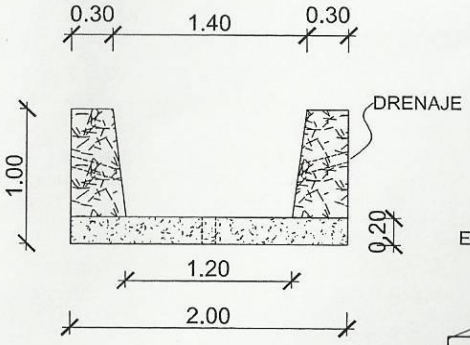

ARMADURA DE LOSA

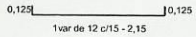

ARMADURA DE VIGA DE CABECERA

ESC. 1:50

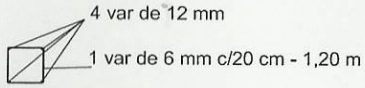

ARMADURA DE GUARDARUEDA

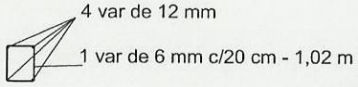

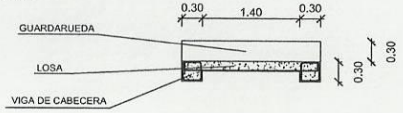

REPUBLICA DEL PARAGUAY MUNICIPALIDAD DE CONCEPCION DIRECCIÓN DE OBRAS Y SERVICIOS	DESAGUE PLUVIAL CANAL CALLE MONSEÑOR BOGARIN DETALLE DE SECCIONES Y ARMADURAS		MAYO 2013