GOBERNACION
XIII DPTO. DE AMAMBAY

SSHH TIPO 2.55 x 4.00
CON TECHO DE ZINC

DI

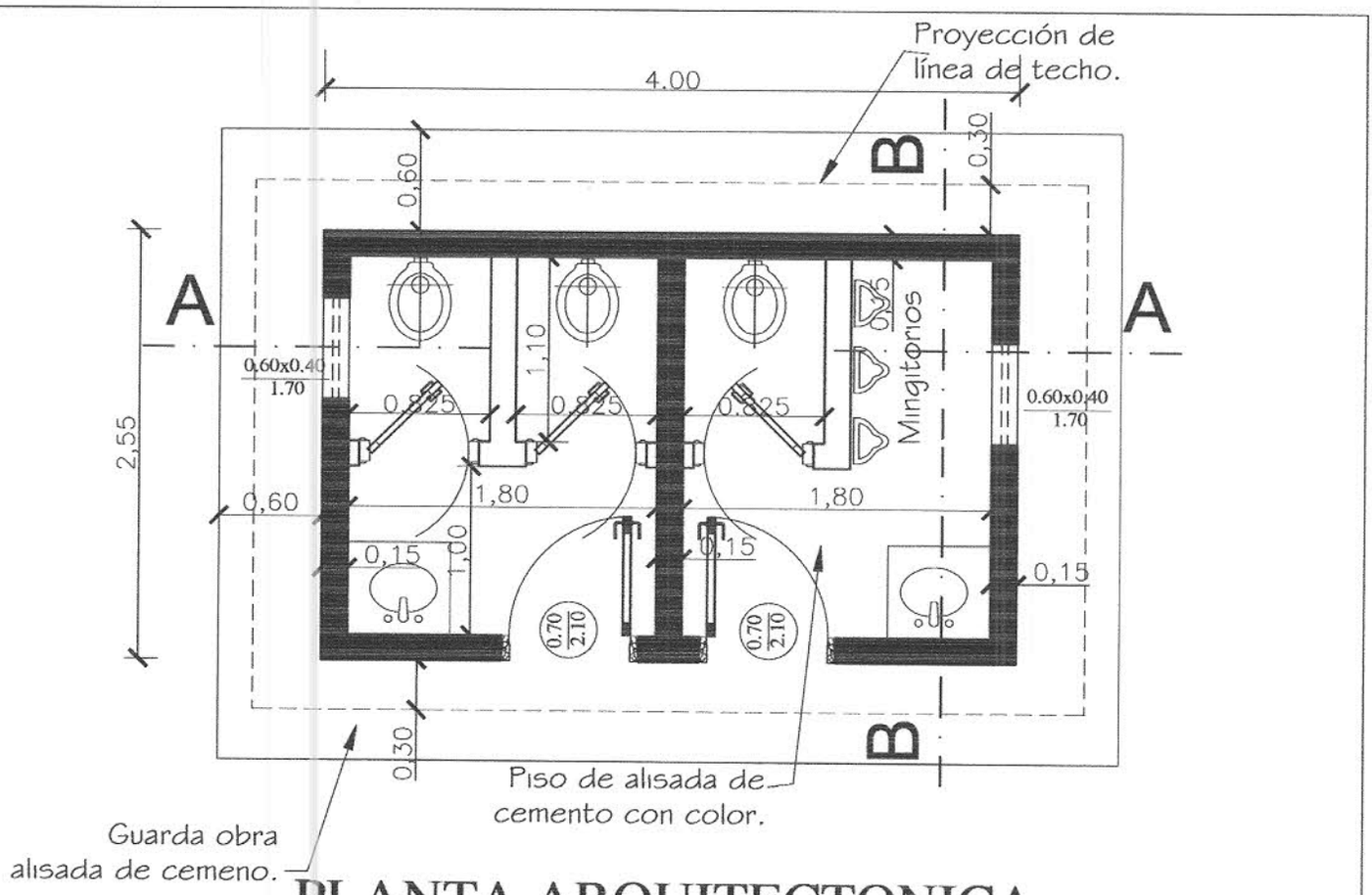

PLANTA ARQUITECTONICA

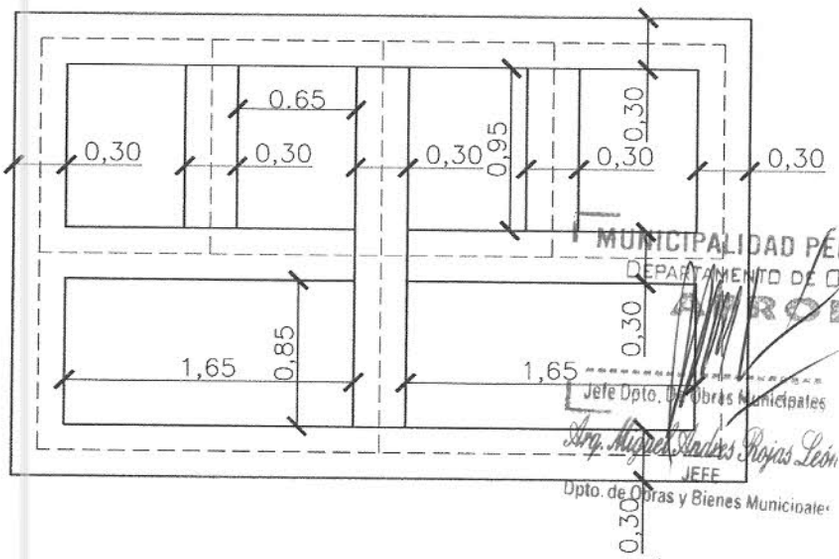

MUNICIPALIDAD PEDRO J. CABALLERO
DEPARTAMENTO DE OBRAS MUNICIPALES
APROBADO
Fecha 20/07/15
Exp. Nº 42.002
Jefe Dpto. De Obras Municipales
Arq. Miguel Andres Rojas León
JEFE
Dpto. de Obras y Bienes Municipales

PLANTA DE FUNDACIÓN

MINISTERIO DE EDUCACION Y CULTURA DIRECCIÓN DE INFRAESTRUCTURA		01
SSHH tipo 2.55 x 4.00 con techo de zinc	PLANTA ARQUITECTONICA Y DE FUNDACION	Esc.: 1/75

GOBERNACION XIII DPTO. DE AMAMBAY

Arq. Roman Medina Hebert
Secretario de Obras de la Gobernacion del XIII Dpto. de Amambay

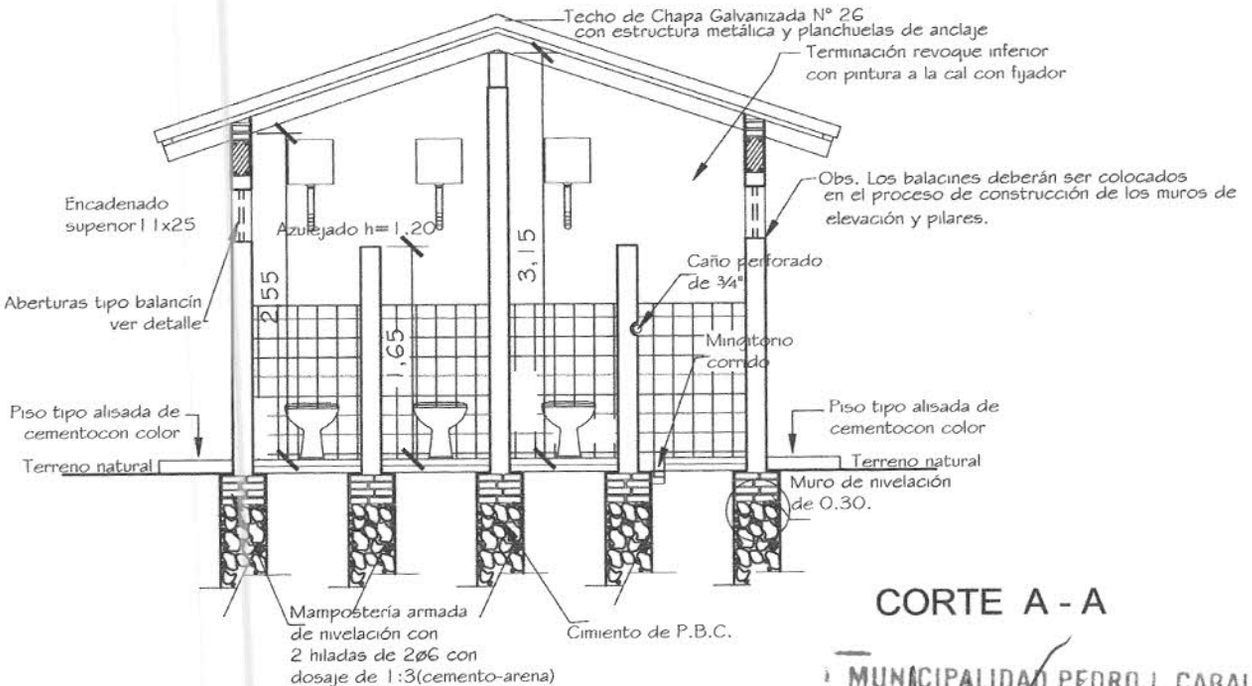

CORTE A - A

MUNICIPALIDAD PEDRO J. CABALLERO
DEPARTAMENTO DE OBRAS MUNICIPALES
APROBADO
Fecha 20/07/15
Exp. Nº 42-002
Jefe Dpto. De Obras Municipales
Arq. Miguel Andres Rojas L.
JEFE
Dpto. de Obras y Bienes Municipales

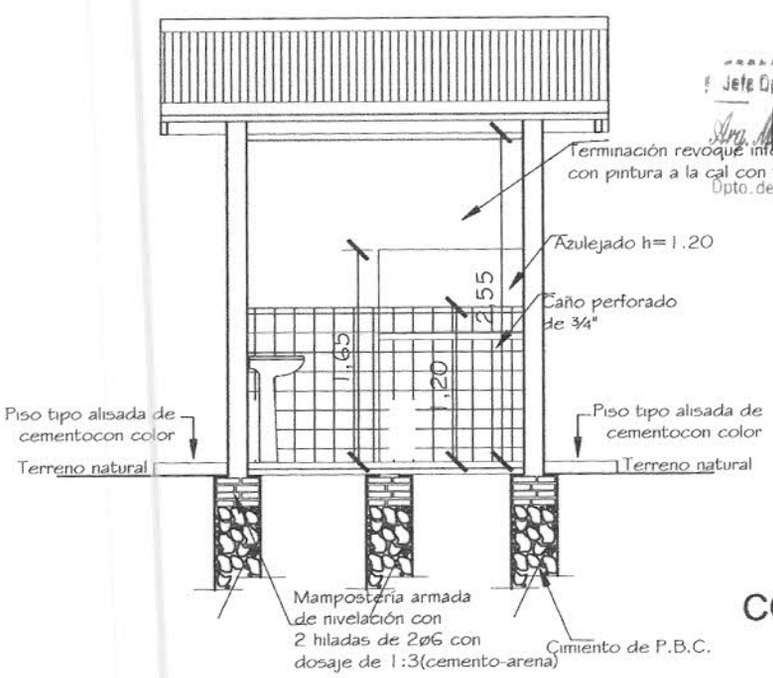

CORTE B - B

MINISTERIO DE EDUCACION Y CULTURA DIRECCIÓN DE INFRAESTRUCTURA		02
SSHH tipo 2.55 x 4.00 con techo de zinc	CORTE TRANSVERSAL Y LONGITUDINAL	Esc.: 1/100

GOBERNACIÓN XIII DPTO. DE AMAMBAY

Agr. Roman Medina Heben
Secretario de Obras de la
Gobernacion del XIII Dpto
de Amambay

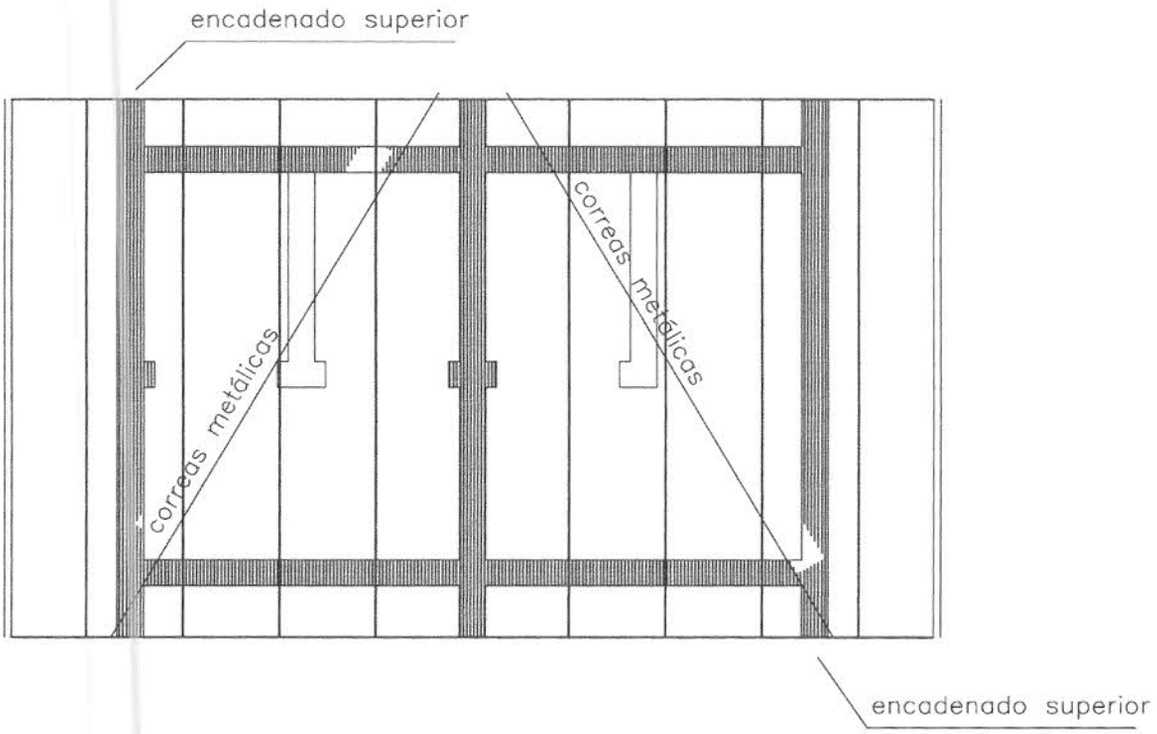

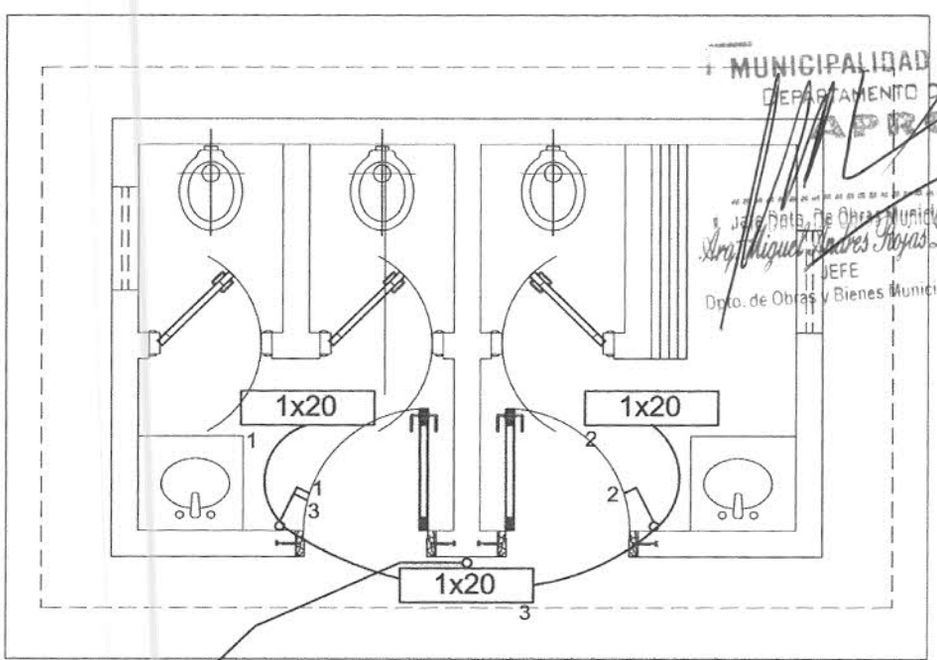

MUNICIPALIDAD PEDRO J. CABALLERO
DEPARTAMENTO DE OBRAS MUNICIPALES
APROBADO
Fecha 20/07/15
Exp. Nº 42.002
Jefe Dpto. De Obras Municipales
Arq. Miguel Flores Rojas Leon
JEFE
Dpto. de Obras y Bienes Municipales

MINISTERIO DE EDUCACION Y CULTURA DIRECCIÓN DE INFRAESTRUCTURA		04
SSHH tipo 2.55 x 4.00 con techo de zinc	PLANTA ESTRUC. TECHO E INST. ELECTRICA	Esc.: 1/75

GOBERNACION XIII DPTO. DE AMAMBAY

Agr. Roman Medina Hebert
Secretario de Obras de la Gobernacion del XIII Dpto de Amambay

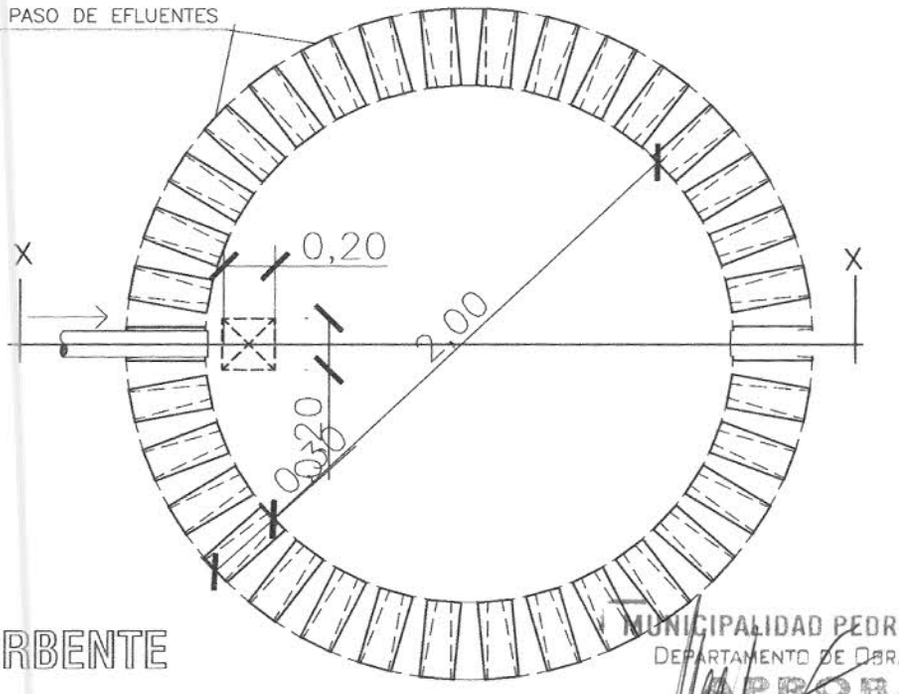

PLANTA POZO ABSORBENTE

MUNICIPALIDAD PEDRO J. CABALLERO
DEPARTAMENTO DE OBRAS MUNICIPALES
APROBADO
Fecha 20/07/15
Jefe Dpto. De Obras Municipales
Exp. Nº 42.002
Arq. Miguel Ángel Ríos Díaz
JEFE
Dpto. de Obras y Bienes Municipale

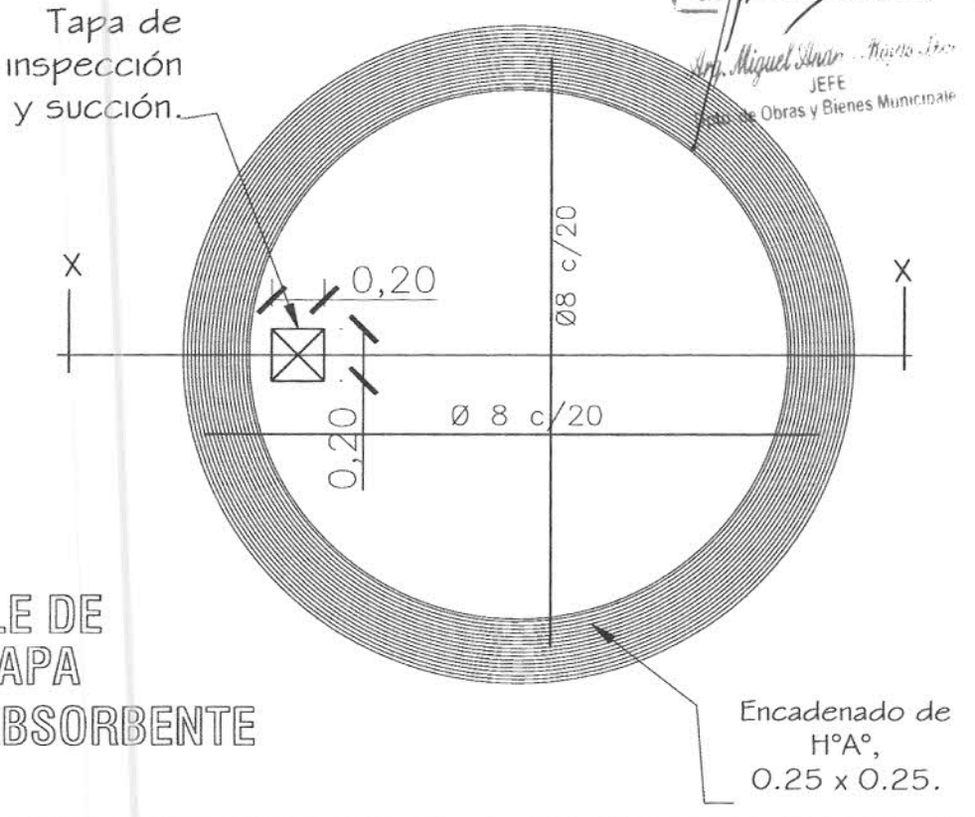

DETALLE DE LOSA TAPA POZO ABSORBENTE

MINISTERIO DE EDUCACION Y CULTURA DIRECCIÓN DE INFRAESTRUCTURA		05
SSHH tipo 2.55 x 4.00 con techo de zinc	DETALLE POZO ABSORBENTE	Sin Escala

GOBERNACION XIII DPTO. DE AMAMBAY

Arq. Roman Medina Hebert
Secretario de Obras de la Gobernacion del XIII Dpto. de Amambay

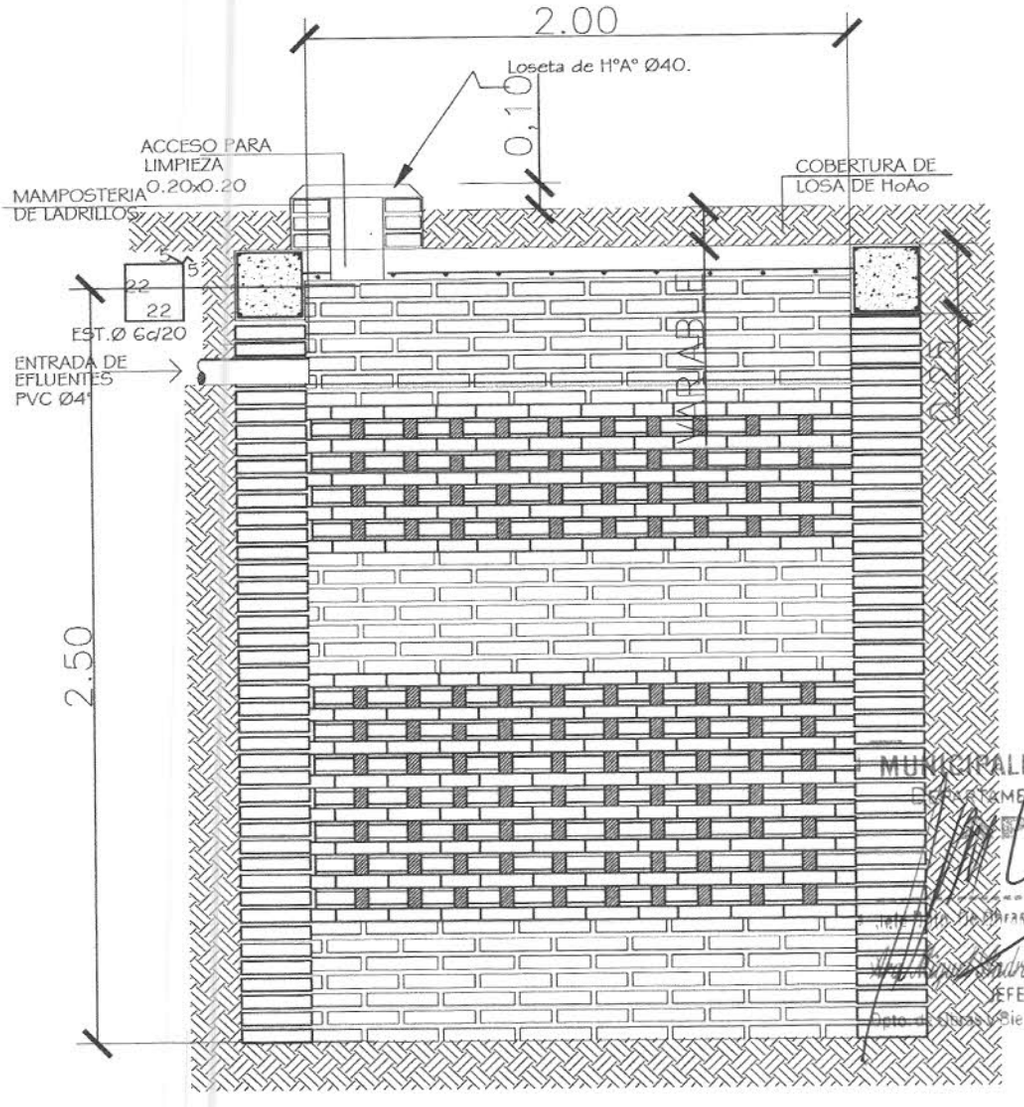

MUNICIPALIDAD PEDRO J. CABALLERO
DEPARTAMENTO DE OBRAS MUNICIPALES
APROBADO
Fecha 20/07/15
Exp. Nº 42.002
Jefe Dpto. de Obras Municipales
Arq. Alejandro Rojas León
JEFE
Dpto. de Obras y Bienes Municipales

POZO ABSORBENTE

CORTE X-X

GOBERNACION XIII DPTO. DE AMAMBAY

Agr. Roman Medina Hebein
Secretario de Obras de la Gobernacion del XIII Dpto de Amambay

MINISTERIO DE EDUCACION Y CULTURA DIRECCIÓN DE INFRAESTRUCTURA		06
SSHH tipo 2.55 x 4.00 con techo de zinc	DETALLE POZO ABSORBENTE	Sin Escala

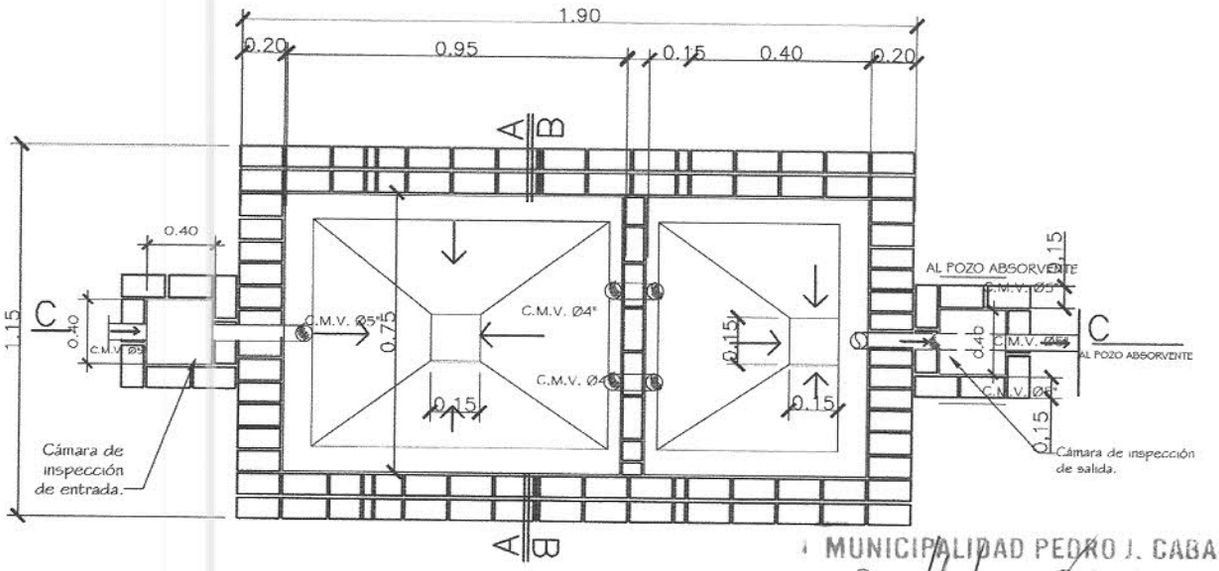

PLANTA CAMARA SEPTICA

MUNICIPALIDAD PEDRO J. CABALLERO
DEPARTAMENTO DE OBRAS MUNICIPALES
APROBADO
Fecha 20/07/15
Exp. Nº 42002
Jefe Dpto. de Obras Municipales
Ing. Miguel Andrés Rojas León
JEFE
Dpto. de Obras y Bienes Municipales

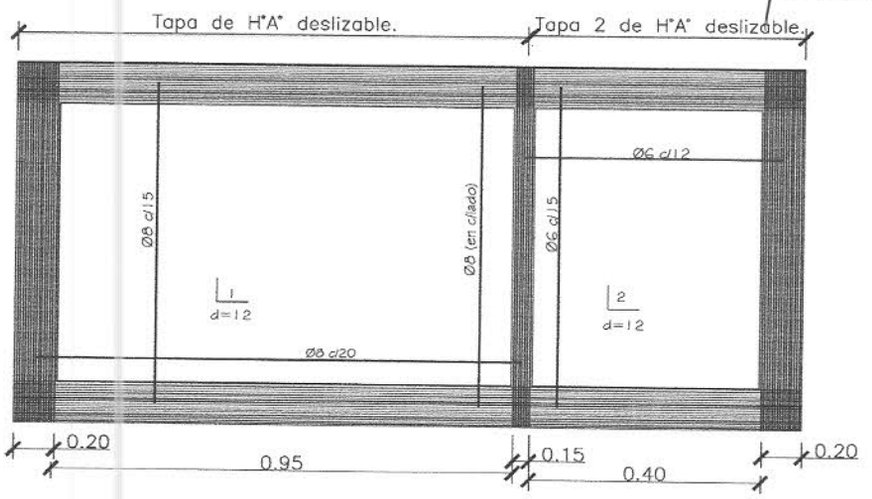

DETALLE DE LOSA TAPA CAMARA SEPTICA

MINISTERIO DE EDUCACION Y CULTURA DIRECCIÓN DE INFRAESTRUCTURA		07
SSHH tipo 2.55 x 4.00 con techo de zinc	DETALLE CAMARA SEPTICA	Sin Escala

GOBERNACION XIII DPTO. DE AMAMBAY

Agr. Roman Medina Hebein
Secretario de Obras de la Gobernacion del XIII Dpto de Amambay

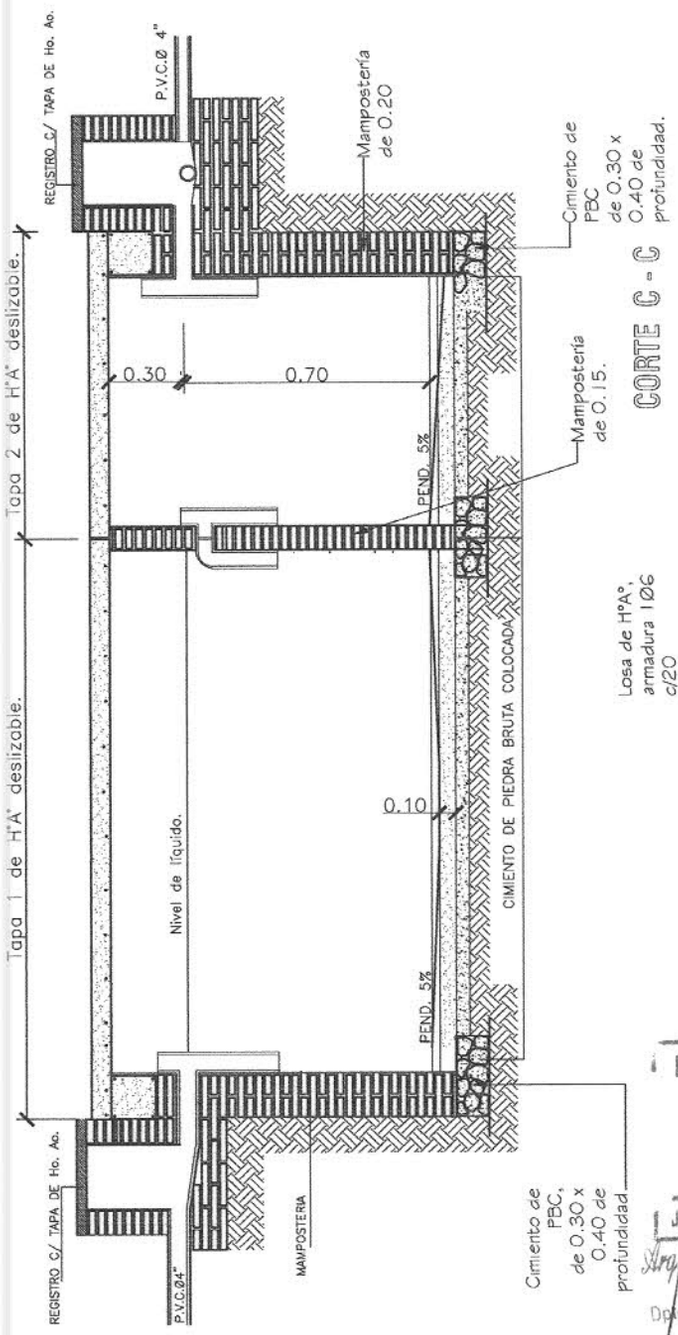

CORTE C - C

Arq. Roman Medina Hebi
Secretario de Obras de la Gobernacion del XIII Dpto. de Amambay

GOBERNACION XIII DPTO. DE AMAMBAY

MUNICIPALIDAD PEDRO J. CABALLERO
DEPARTAMENTO DE OBRAS MUNICIPALES
APROBADO
Fecha ___/___/___
Exp. Nº _____
Jefe Dpto. De Obras Municipales
Arq. Miguel Andres Rojas Leon
JEFE
Dpto. de Obras y Bienes Municipales

MINISTERIO DE EDUCACION Y CULTURA DIRECCIÓN DE INFRAESTRUCTURA		08
SSHH tipo 2.55 x 4.00 con techo de zinc	DETALLE CAMARA SEPTICA	Sin Escala