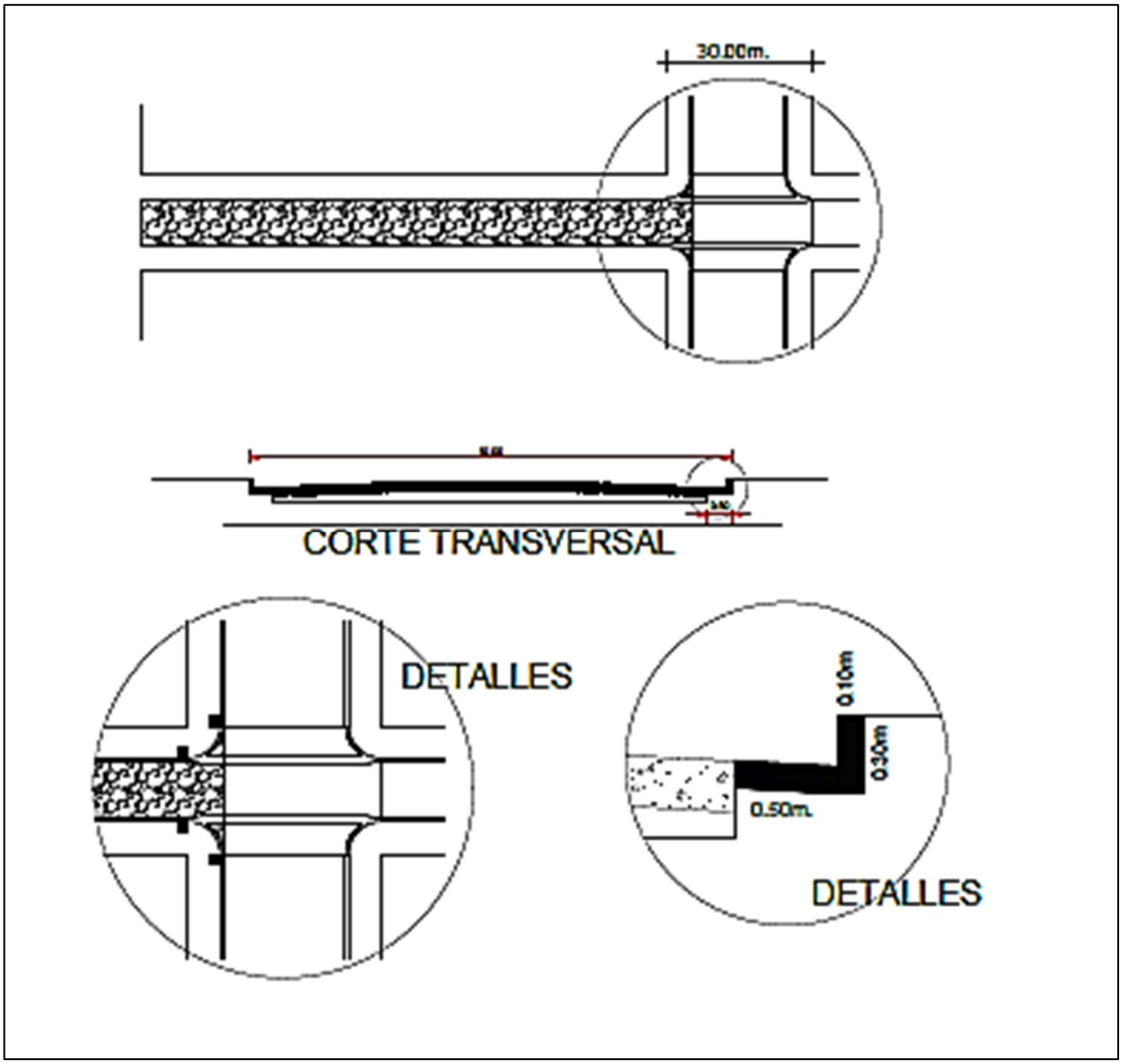PLANO DE EMPEDRADO