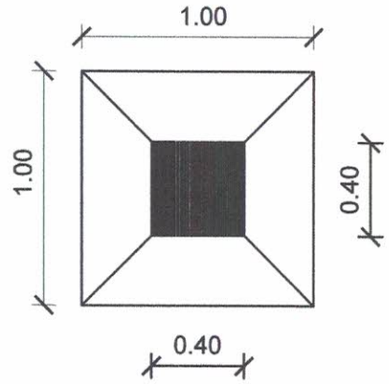

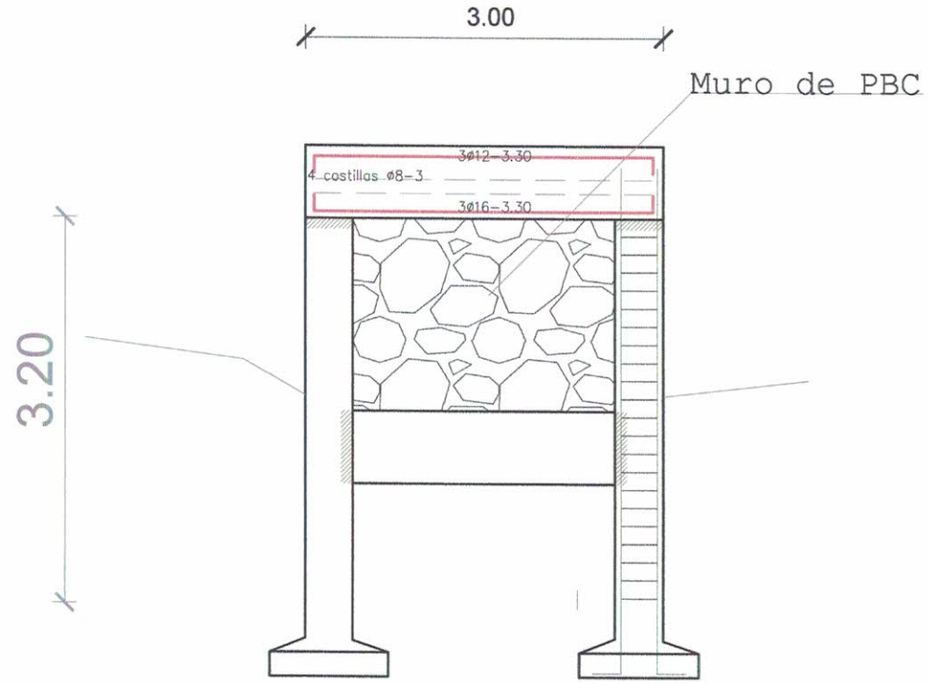

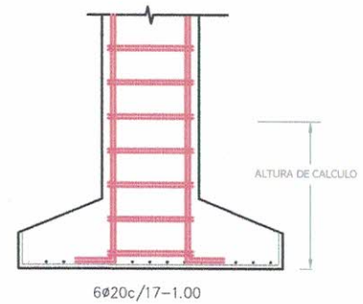

CORTE ZAPATA
ESC.: 1/20

PROYECTO:Reparacion estructural de puente	LUGAR:Aldama Cañada DISTRITO:Itauguá Desarrollo: 3.00 m
Corte	
Lugar: Aldama Cañada	
PROFESIONAL: Departamento de Obras	Ing. Gloria L. Piris Reg. Prof. N° 253 Directora de Obras

MUNICIPALIDAD DE ITAUGUÁ · DEPARTAMENTO DE OBRAS

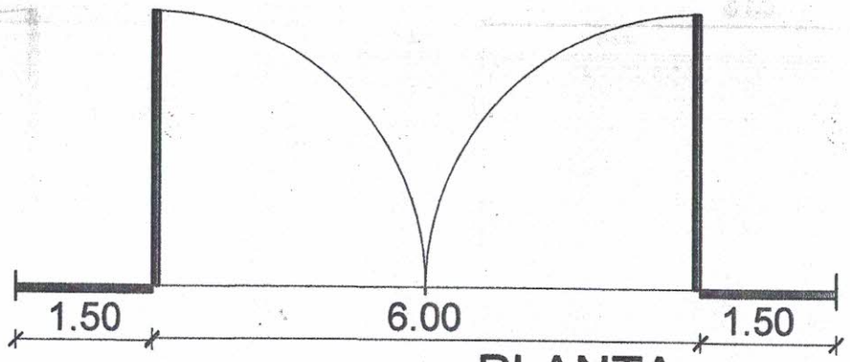

PLANTA

ESCALA.....1/50

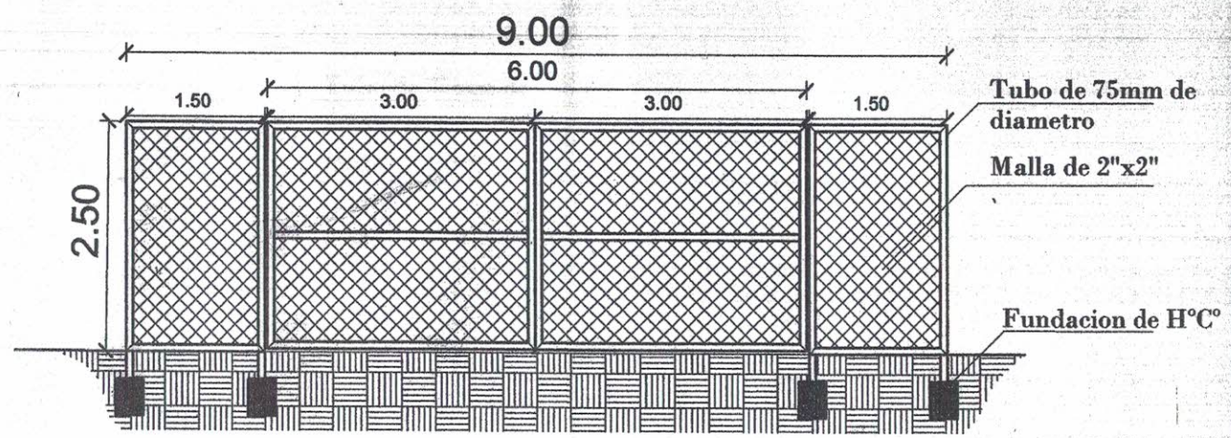

ALZADO FRONTAL

ESCALA.....1/50

PROYECTO: Colocación de portón

PLANTA Y ALZADO

Lugar:Polideportivo Nicolas Leoz

PROFESIONAL: Departamento de Obras

LUGAR:Zona Urbana- Itauguá

DISTRITO:Itauguá

LONGITUD: 9 m

Altura: 2.5 m

SUPERF. TOTAL:22.5 m^2

MUNICIPALIDAD DE ITAUGUÁ DEPARTAMENTO

J. Flo... Piris

Reg. P...

Directora de Obras

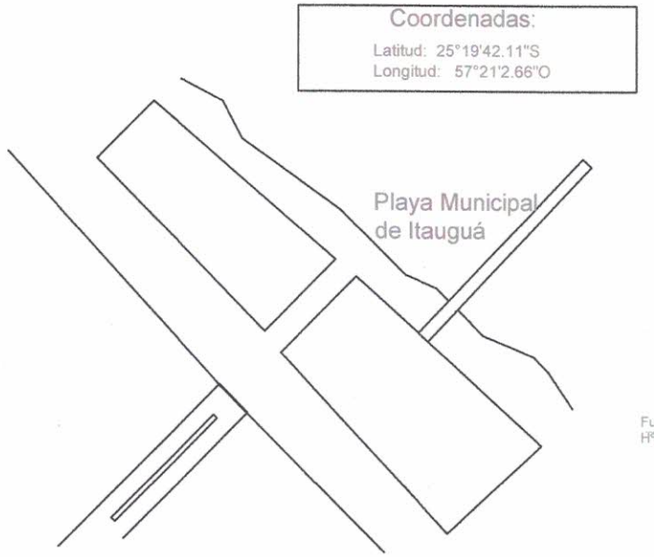

PLANTA DE LOCALIZACIÓN

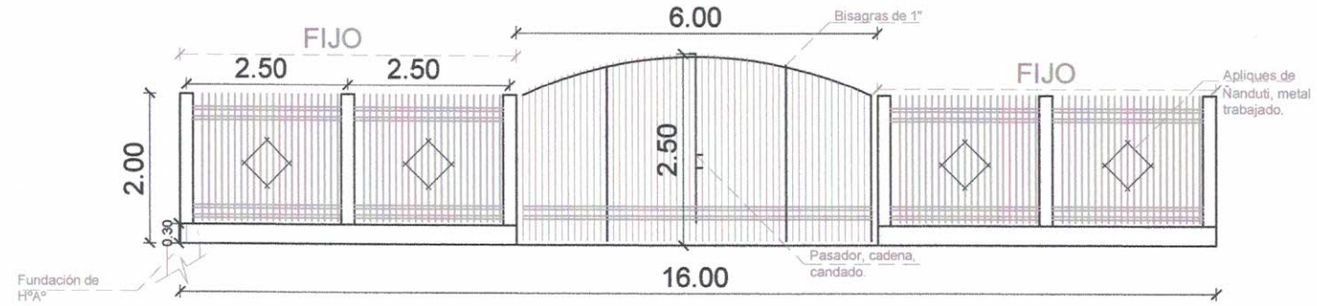

ALZADO

PROYECTO: Colocación de portón	LUGAR:Estanzuela- Itauguá DISTRITO:Itauguá
PLANTA Y ALZADO	LONGITUD: 16 m Altura: 2 m
Lugar:ESTANZUELA-ITAUGUA	
PROFESIONAL: Departamento de Obras	SUPERF. TOTAL:33 m²

MUNICIPALIDAD DE ITAUGUÁ • DEPARTAMENTO DE OBRAS •

Arq. Gloria L. Piris
Reg. Prof. N° 253
Directora de Obras

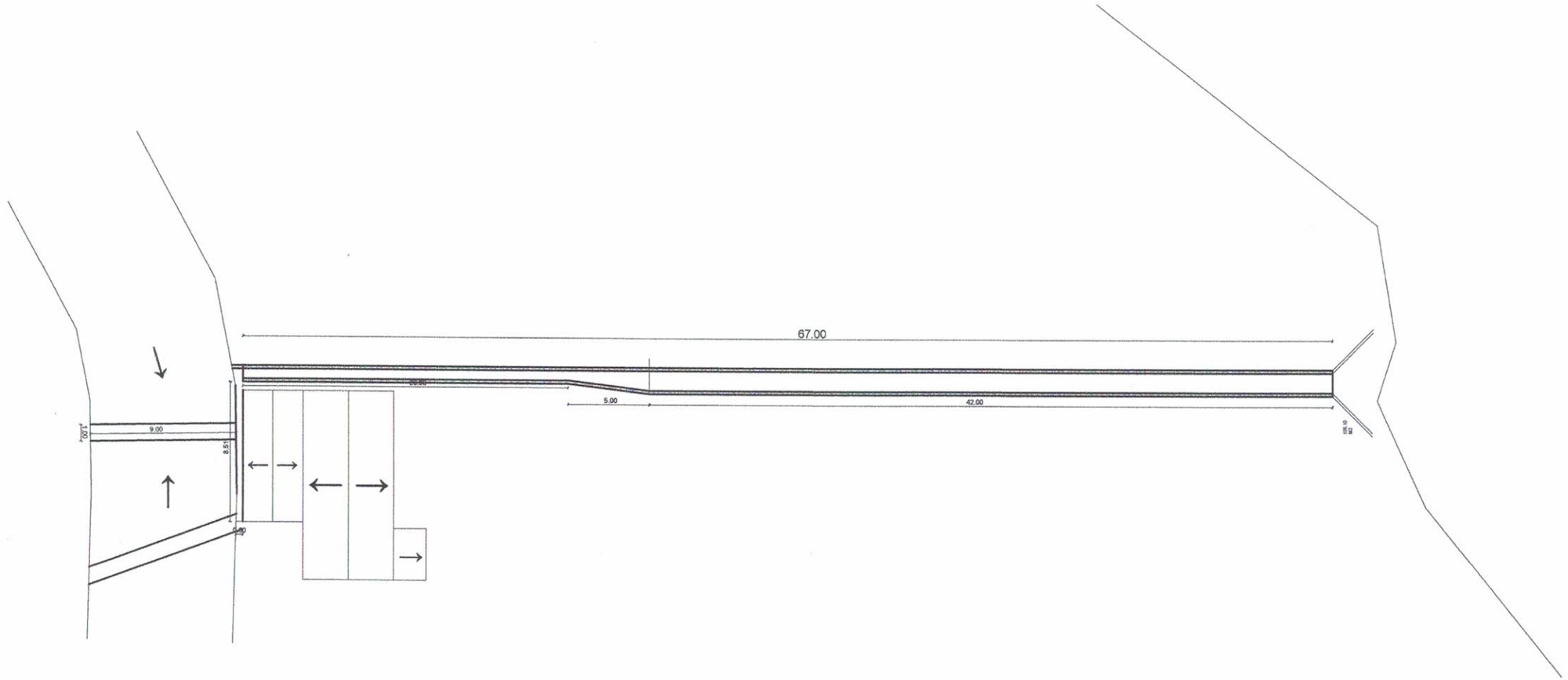

PROYECTO: Cuneta y canalización

PLANTA DE UBICACIÓN

Lugar:Compañia Potrero | Distrito: Itauguá

Responsable: Departamento de Obras

Longitud del Canal: 67 m
Ancho promedio: 1 m
Longitud del badén:19.36 m

SUPERF. TOTAL:120m^2

N

Coordenadas:

A- Lat: 25°25'2.45"S

Long: 57°20'28.18"O

MUNICIPALIDAD DE ITAUGUÁ
DEPARTAMENTO DE OBRAS

Arq. Gloria L. Piris
Reg. Prof. N° 253
Directora de Obras

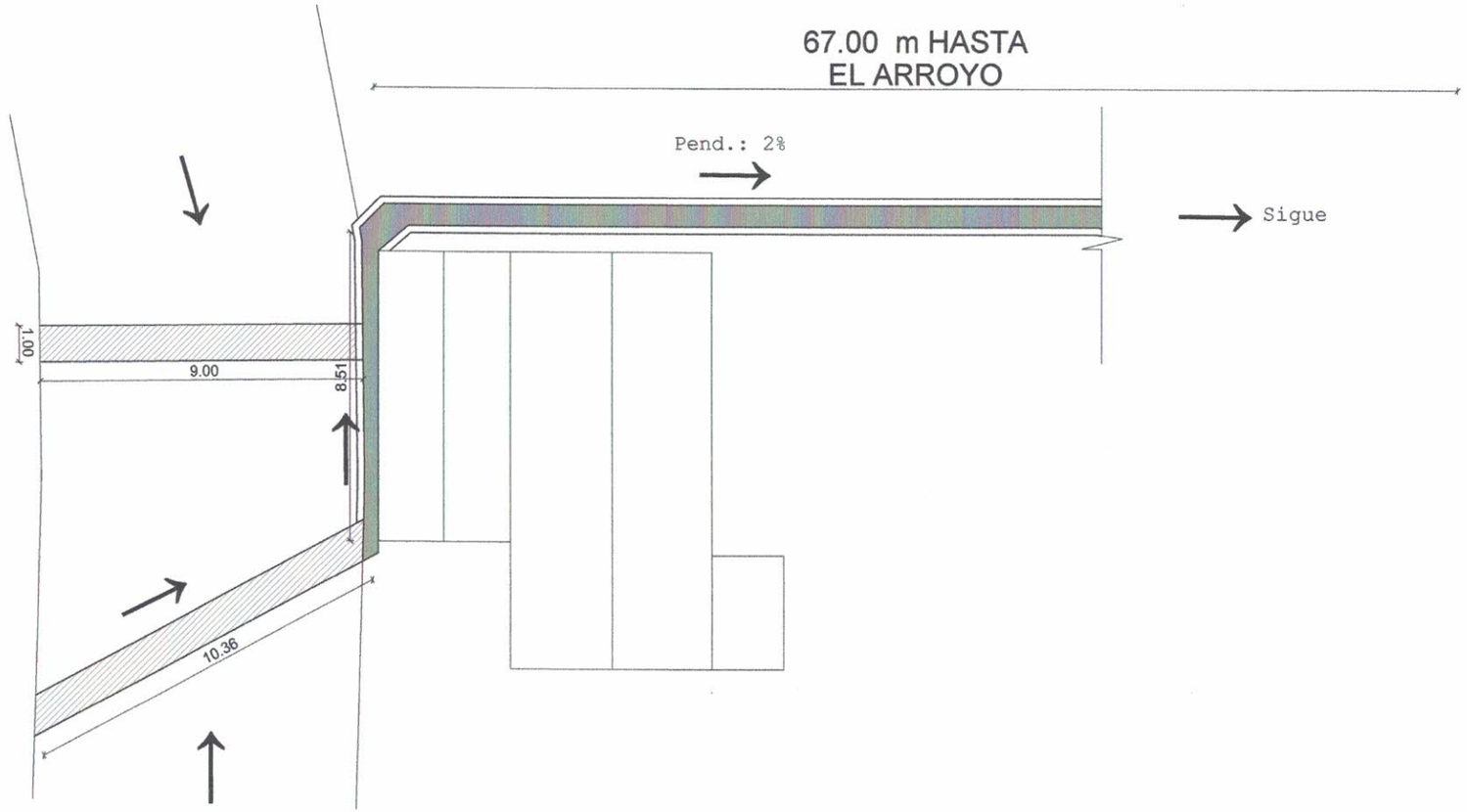

PROYECTO: Cuneta y canalización

PLANTA DE UBICACIÓN

Lugar: Compañia Potrero | Distrito: Itauguá

Responsable: Departamento de Obras

Longitud del Canal: 67 m
Ancho promedio: 1 m
Longitud del badén: 19.36 m

SUPERF. TOTAL: 120m^2

N

Coordenadas:
A- Lat: 25°25'2.45"S
Long: 57°20'28.18"O

MUNICIPALIDAD DE ITAUGUÁ
DEPARTAMENTO DE OBRAS

Arq. Gloria L. Piris
Reg. Prof. N° 253
Directora de Obras

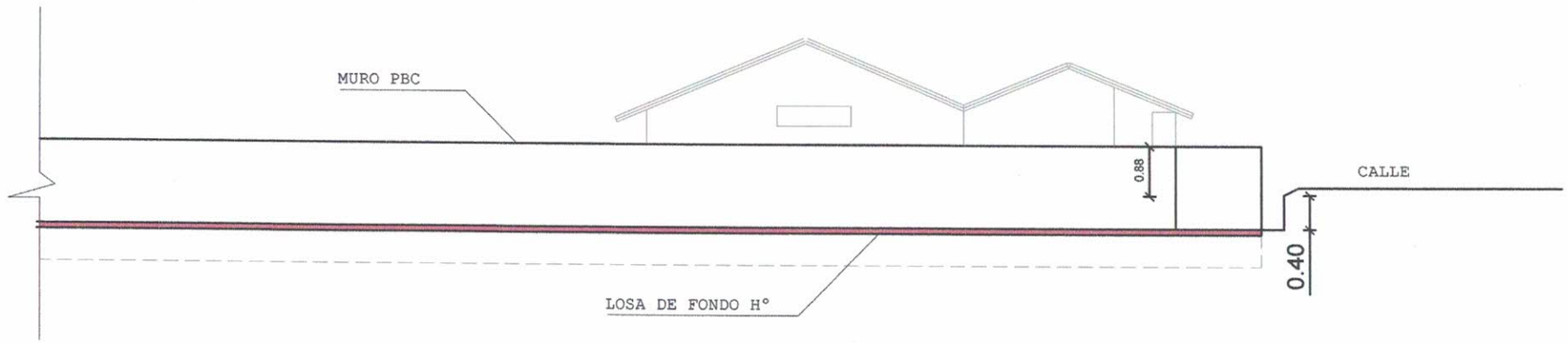

PROYECTO: Cuneta y canalización

ALZADO

Lugar:Compañia Potrero | Distrito: Itauguá

Responsable: Departamento de Obras

Longitud del Canal: 67 m
Ancho promedio: 1 m
Longitud del badén:19.36 m

SUPERF. TOTAL:120m^2

N

Coordenadas:
A- Lat: 25°25'2.45"S
Long: 57°20'28.18"O

MUNICIPALIDAD DE ITAUGUÁ
DEPARTAMENTO DE OBRAS

Arq. Floria L. Piris
Reg. Prof. N° 253
Directora de Obras