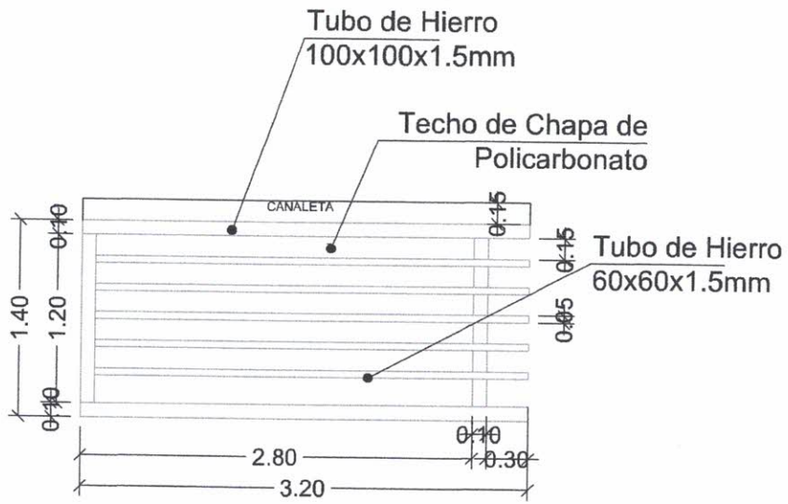

VISTA SUPERIOR

esc. 1/100

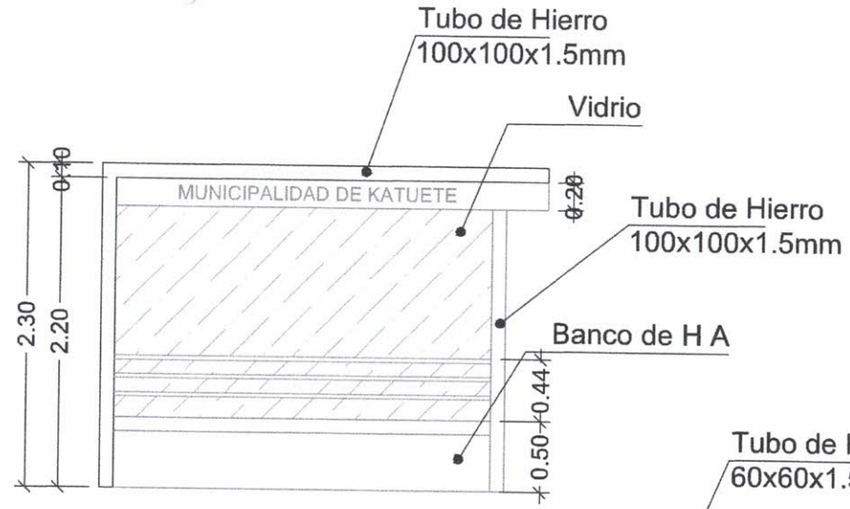

VISTA FRONTAL

esc. 1/100

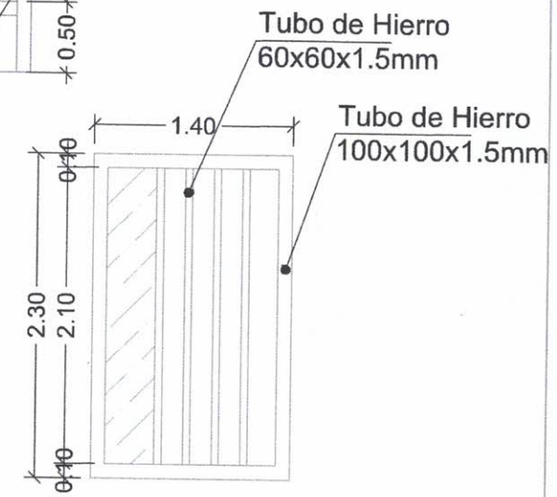

VISTA LATERAL

esc. 1/100

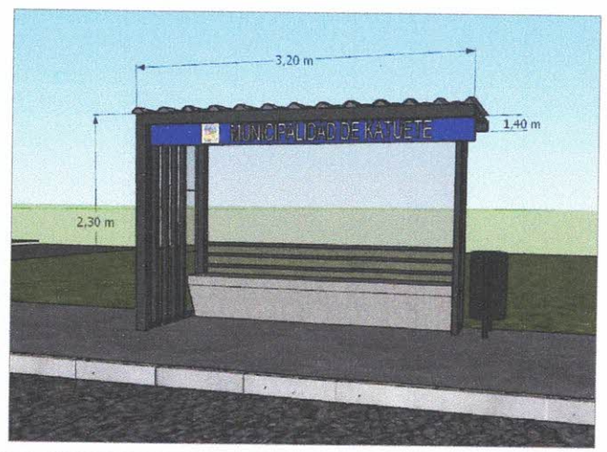

MUNICIPALIDAD DE KATUETE		PROYECTO: Ana Carolina Bourscheid ARQUITECTA Reg Prof N° 4 385 Ana Carolina B. ARQ. ANA CAROLINA BOURSCHEID Reg Prof N° 4 385	01
OBRA	CASETA PARA ESPERA DE AUTOBUS		
UBICACIÓN	KATUETE SOBRE RUTA PY 03		

MUNICIPALIDAD DE KATUETE – DTO DE CANINDEYU -

ESPECIFICACIONES TÉCNICAS

CONSTRUCCIÓN DE CASETA PARA AUTOBUS

Especificaciones Técnicas

El objeto de estas especificaciones técnicas es identificar y detallar los servicios de:

"CONSTRUCCIÓN DE CASETA"
La ejecución de la obra se hará de acuerdo, a los planos y detalles arquitectónicos, esquemas y detalles de instalaciones y a las instrucciones de los fiscales de obra.

OBLIGACIONES DEL CONTRATISTA

El Contratista, estará perfectamente informado del lugar del emplazamiento de la obra, y de otros datos que puedan influir en la marcha del trabajo.

En la obra, el Contratista debe contar con los siguientes documentos:

- Una copia de estas Especificaciones.
- Una copia de todos los planos y detalles referente a la construcción.

El contratista llevará un libro de obra, en el cual se anotarán diariamente el avance de los trabajos, incidencias ocurridas, indicaciones, aprobaciones o rechazos y cualquier otro tipo de comentario técnico o administrativo, vinculado al desarrollo de los trabajos que juzguen convenientemente consignar al contratista o al fiscal de Obra.

MATERIALES

Los materiales que serán utilizados por el Contratista, deberán ser nuevos y de primer uso y se ajustarán estrictamente a las especificaciones técnicas.

Previamente a su colocación en obra, los materiales deberán ser aprobados por los Fiscales

DESCRIPCIÓN TÉCNICA DE LOS SERVICIOS A SER EJECUTADOS:

Los niveles determinados en los planos son aproximados y pueden variar para situación en particular del terreno, por tanto el contratista debe ratificar o rectificar los mismos antes de iniciar la obra, refiriendo dichos niveles al eje de calle trazada y aprobado por el fiscal.

Los rubros para la construcción de la caseta, se encuentran detallados en el documento de "especificaciones generales para la construcción de caminos y puentes", se detallan a continuación:

Ana Carolina Bourscheid
ARQUITECTA
Reg Prof N° 4 385
Ana Carolina B.

PREPARO DEL TERRENO

Descripción: este trabajo consistirá en despejar el terreno necesario para llevar a cabo la obra contratada de acuerdo a las presentes especificaciones y los demás documentos contractuales. En las zonas indicadas en los planos o por el fiscalizado.

EQUIPOS EMPLEADOS

Para la correcta ejecución de este rubro se emplearán herramientas y equipos. Para su cuantificación se medirá el área de terreno replanteada y su pago se realizará según planillas.

1. CARTEL DE OBRA.

EL CONTRATISTA deberá prever en su oferta, el costo de un letrero de 2,00 m x 1,50 m. Este letrero lo colocará EL CONTRATISTA en lugar indicado por el FISCAL DE OBRAS dentro de los 10 días de iniciada la obra y permanecerá en la obra o en el lugar indicado, hasta que el Fiscal de obra lo estime conveniente. Las mismas deberán estar incluidas dentro de la oferta. El letrero será de chapa negra N° 24 con armazón de hierro galvanizado y pintado con esmalte sintético. La altura a que debe ser colocado el letrero será de 1.20 metros, contando desde el nivel natural del terreno hasta la parte inferior del letrero.

2. ESTRUCTURA DE TUBOS DE HIERRO

Los tubos serán de 1.5mm de espesor (cuadrados) soldados y montado de acuerdo se indica en los planos. Los tubos externos y de estructura principal serán de 100x100x1.50mm, fijado en el piso; los tubos internos de la lateral y superior son de 60x60x1.50mm, pintado con esmalte sintético.

3. VIDRIOS

Los vidrio de 8mm, fijado en las laterales y la partes posteríos entres los tubos de hierros, deberán ajustarse exactamente a las medidas indicadas en los planos. Las uniones deben ser perfecta, fijado en las abertura y aplicar cola que debe llenar toda la superficie.

4. LETRERO DE EMBLEMA MUNICIPAL

Las letras serán sobre saliente en 3D, corte a leizer de ACM, fijados por la parte superior de la caseta sobre una superficie de chapa galvanizado y pintado con esmalte sintético.

5. BANCO DE ESPERA DE H° A°

Serán de ladrillos comunes de primera calidad asentados con mezcla 1:2:10 (cemento – cal – arena lavada). Con las dimensiones mencionadas en el plano Arquitectónico. En este rubro deberá preverse el revoque y pintado del mismo según lo indique el Fiscal de Obras.

Ana Carolina Bourschen
ARQUITECTA
Reg Prof N° 4 385
Ana Carolina B.

6. TECHO DE CHAPA DE POLICARBONATO

El techo será de Chapa de Policarbonato Trapezoidal, con transparencia, debiendo asentarse las chapas perfectamente nivelado y alineado con cordel, será de 60 mm de grosor, fijadas por los tirantes con tornillos en la parte superior de la curva de la chapa.

7. CANALETA

La canaleta tendrá 1 caño de bajada de chapa galvanizada N° 24, de acuerdo a las indicaciones. El caño de bajada irá pegado por la estructura, acompañando las pendientes de los canales. Irán pintados con anticorrosivos, posterior dará un acabado con esmalte sintético de color a ser determinado por el Fiscal de Obras y el costo estará incluido en este rubro.

8. PINTURA

Los tubos deberán ser pintados con pintura anticorrosiva, dos manos, antes de su colocación en obra, y otras dos, con pintura esmaltada sintética opaca como terminación; el color a ser determinado por el Fiscal de Obras.

9. BASURERO

El basurero será de hierro, con su base fijada en el piso en la lateral de la estructura, que sea removible su parte interna. Deberá ser pintado con pintura anticorrosiva, dos manos, y otras dos, con pintura esmalta sintética opaca como terminación, con el mismo color de la estructura.

10. LIMPIEZA FINAL

Comprende todos los trabajos necesarios para dejar el edificio perfectamente limpio interior y exteriormente. Se deberá retirar todo resto de material del entorno.

Ana Carolina Bourse
ARQUITECTA
Reg Prof N° 4 385
Ana Carolina B.