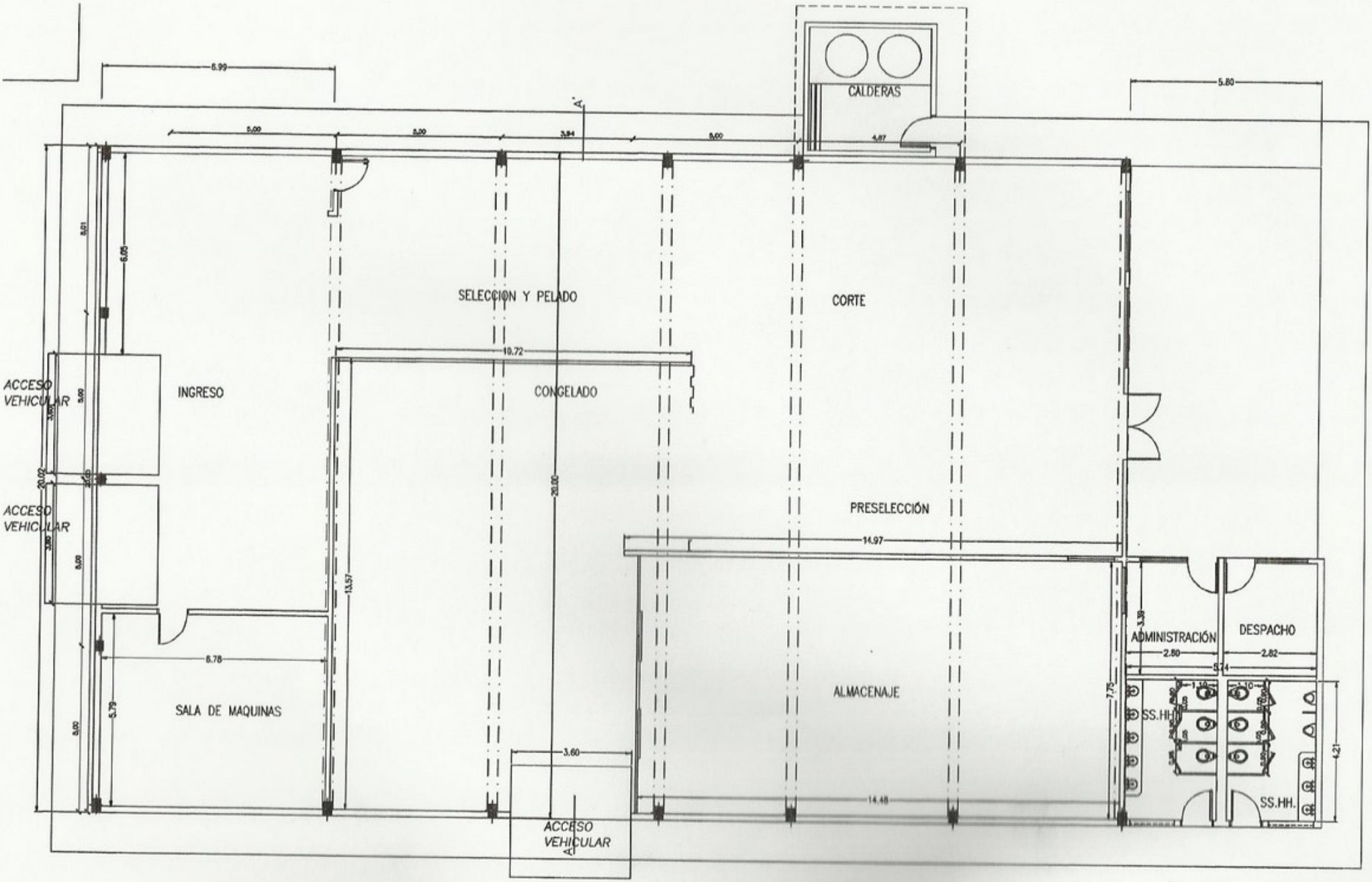

PLANTA ACOTADA

ESCALA: 1/100

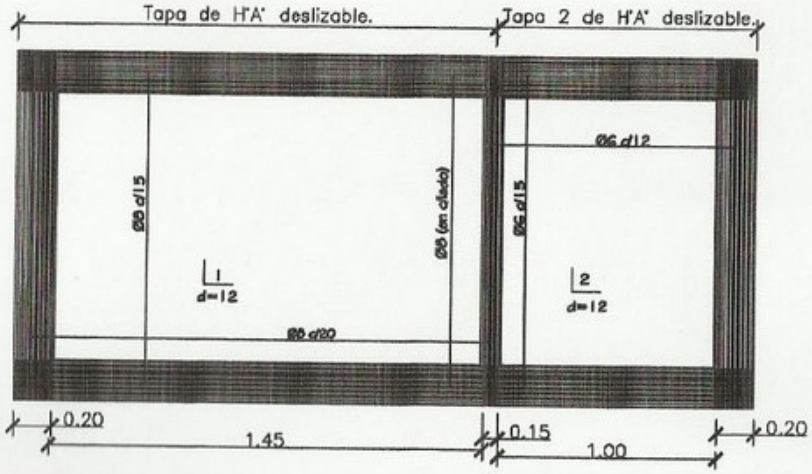

DETALLE DE LOSA TAPA CAMARA SEPTICA

Sin escala

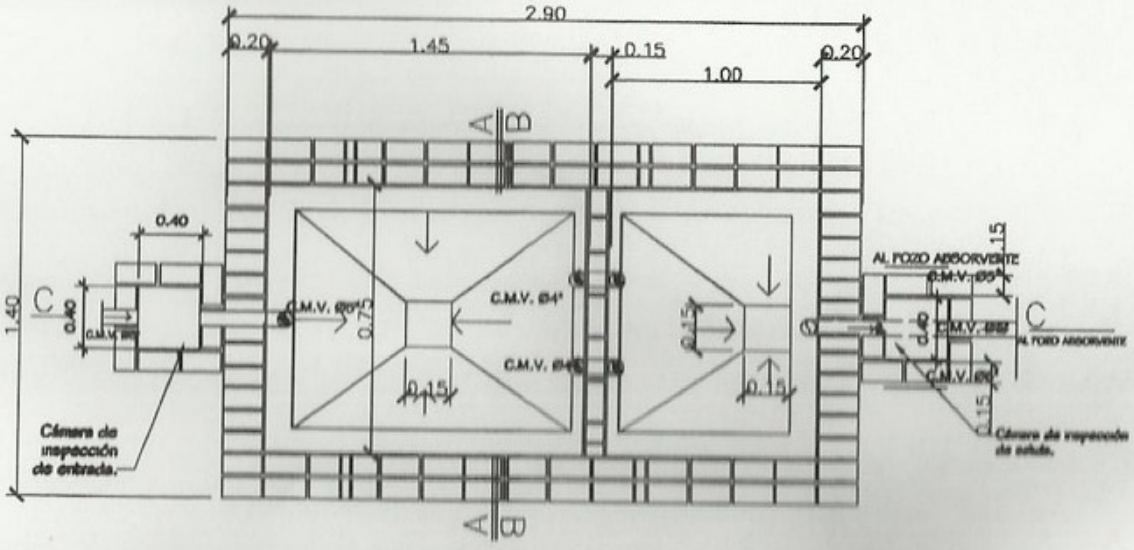

PLANTA CAMARA SEPTICA

Sin escala

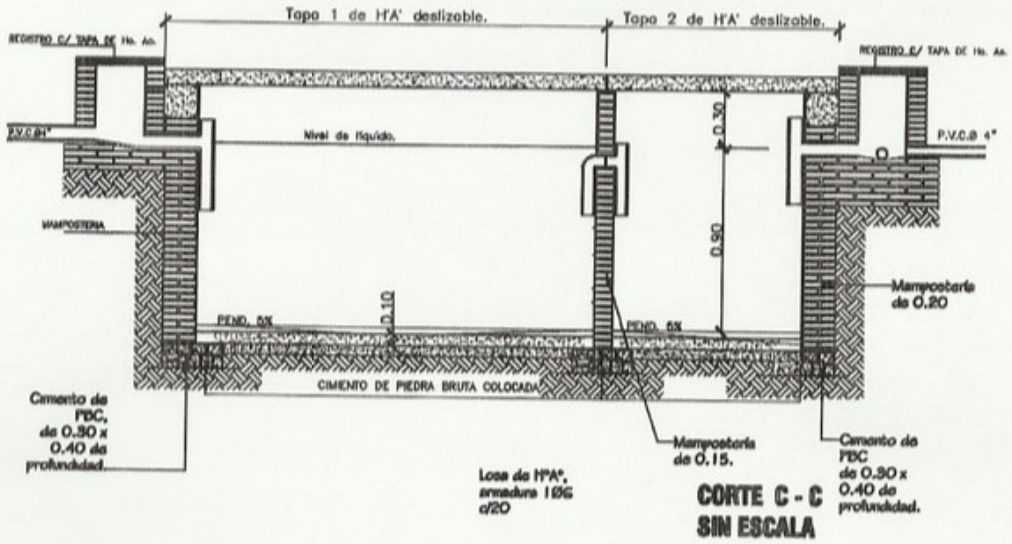

CORTE C - C
SIN ESCALA

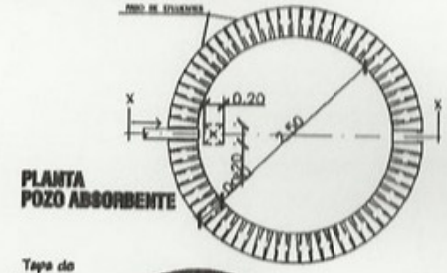

PLANTA
POZO ABSORBENTE

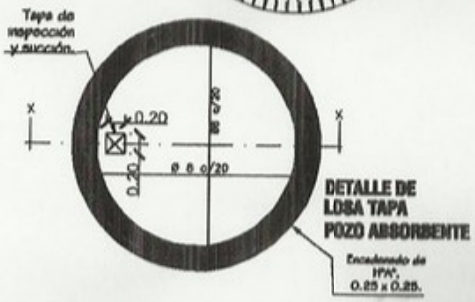

DETALLE DE
LOSA TAPA
POZO ABSORBENTE

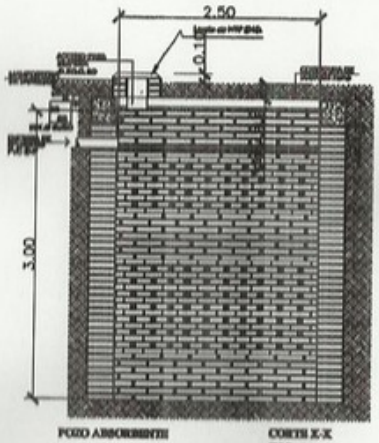

POZO ABSORBENTE

CORTE X-X
ESC. 1:50

SELLOS MUNICIPALES

PROYECTO: TINGLADO PLANTA PROCESADORA

UBICACION: LA COLMENA – PARAGUARI – PARAGUAY

PROPIETARIO: KOLKA

DOMICILIO: LA COLMENA – PARAGUARI – PARAGUAY

PROFESIONAL: PAT PROF Nº:

DOMICILIO:

CTA CTE CTRAL:

SUP DEL TERR: 2.530,00m2 SUP. CONST: 685,00m2

PROPIETARIOS

PROFESIONAL

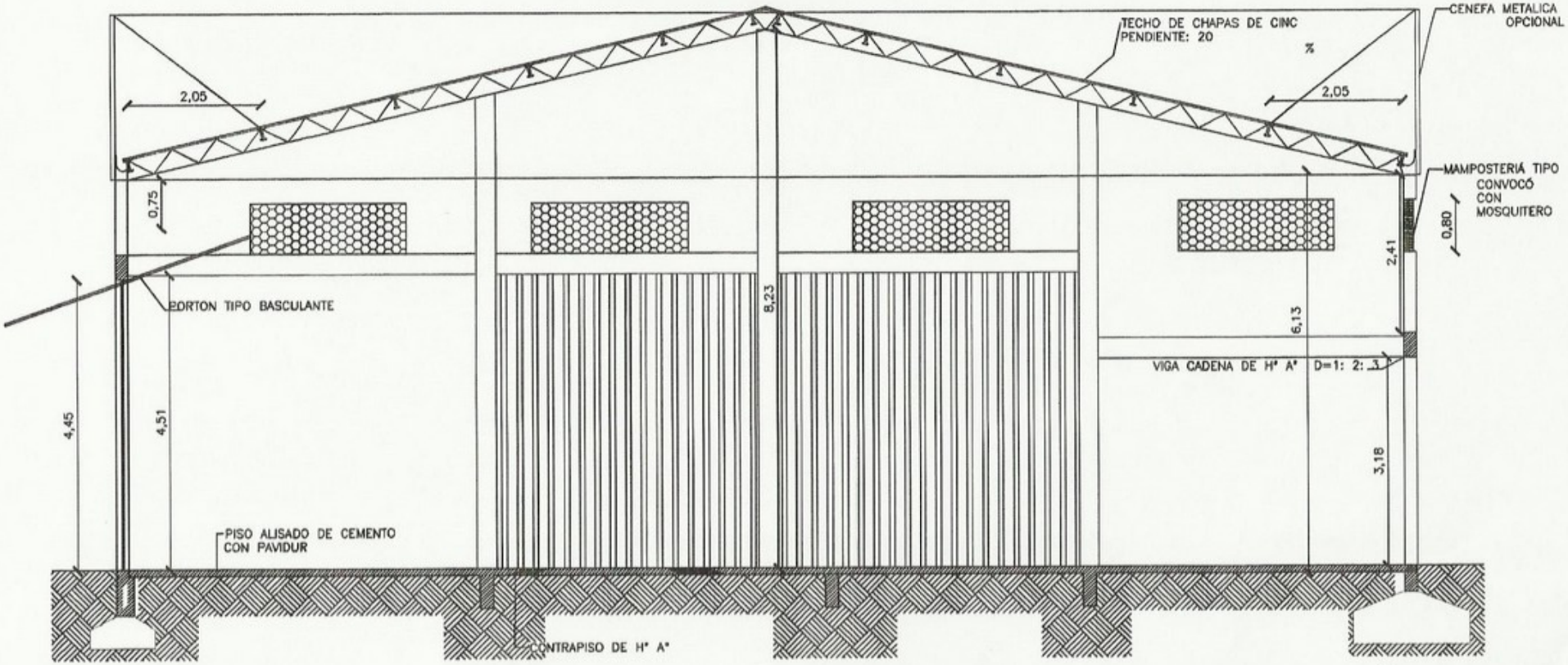

CORTE B–B'

ESCALA: 1/100

DETALLE DE TIRANTES

16 Ud c/u

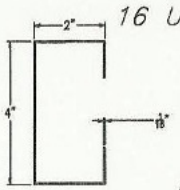

DETALLE DE VIGAS Metalicas

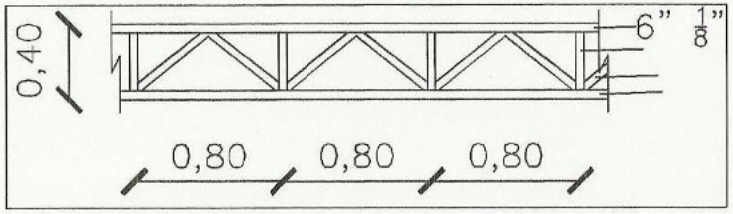

ENCADENADO SUPERIOR E INFERIOR PARA MURO DE 0.15

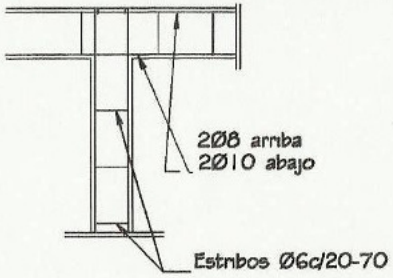

PLANTA DE FUNDACIÓN

ESCALA: 1/100

DETALLE DE ZAPATAS

H°fck= 210 kg/cm2

A°fyk= 4200 kg/cm2

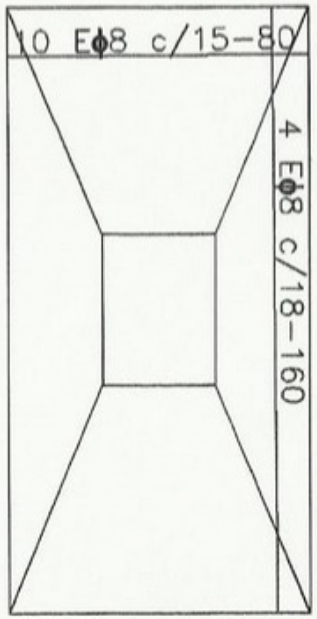

Z2
80x160
h=25 cm
H=40 cm

Viga CADENA 15x40
2ϕ10 y 2ϕ12
Eϕ6 c/20 cm

DETALLE DE PILARES

H°fck= 210 kg/cm2
A°fyk= 4200 kg/cm2

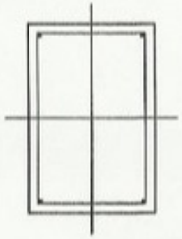

P1 20x30
4ϕ16 600
29 Eϕ6 c/20 cm
9 Ud

DETALLE DE VIGAS

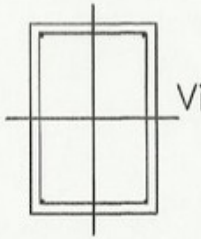

Viga CADENA 15x30
2ϕ8 y 2ϕ12
Eϕ6 c/20 cm

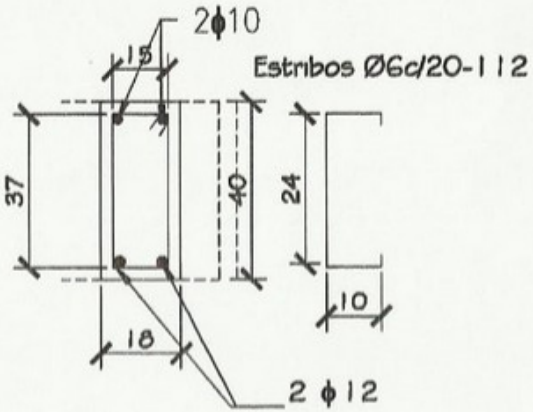

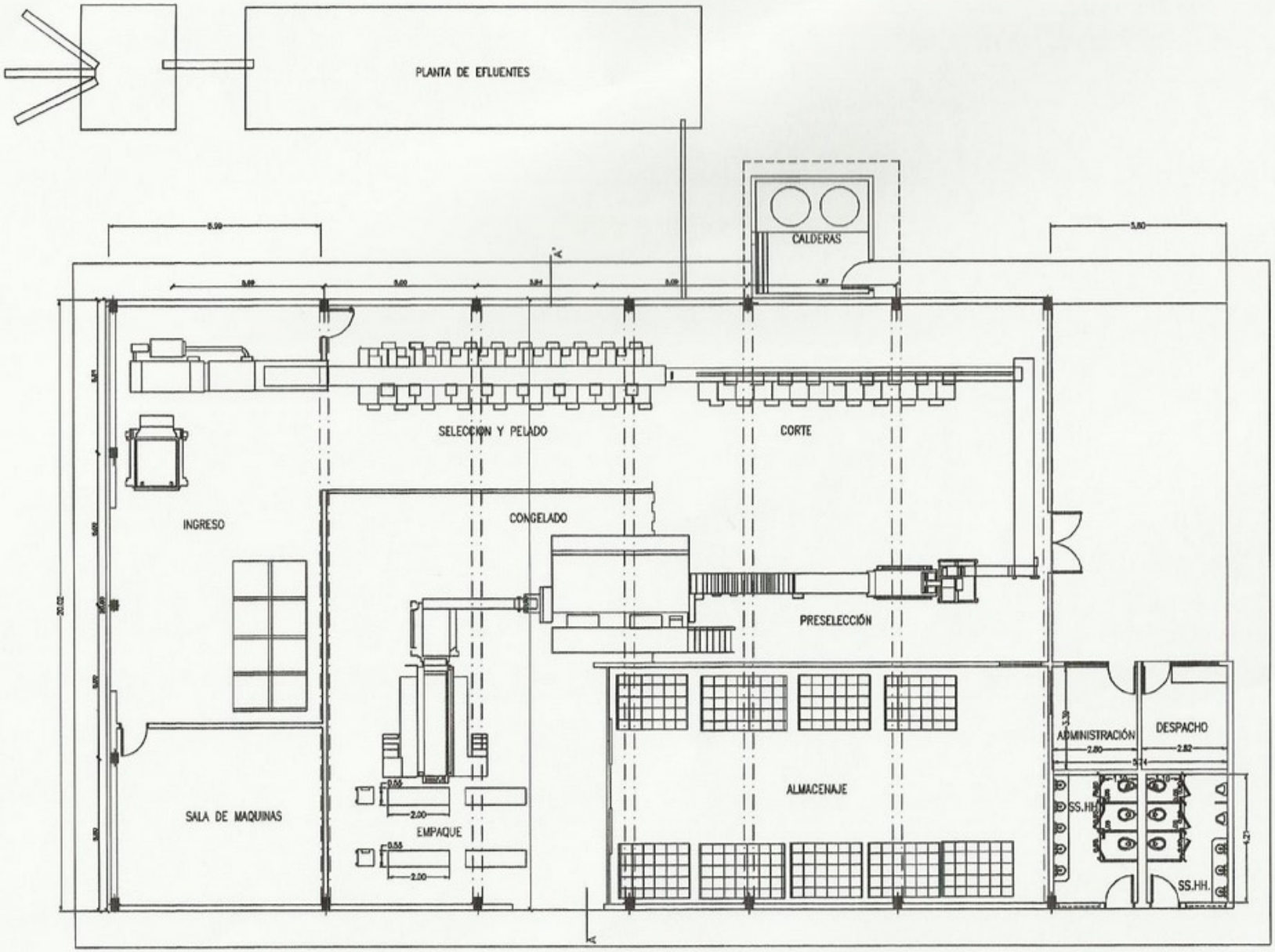

PLANTA EQUIPADA

ESCALA: 1/100

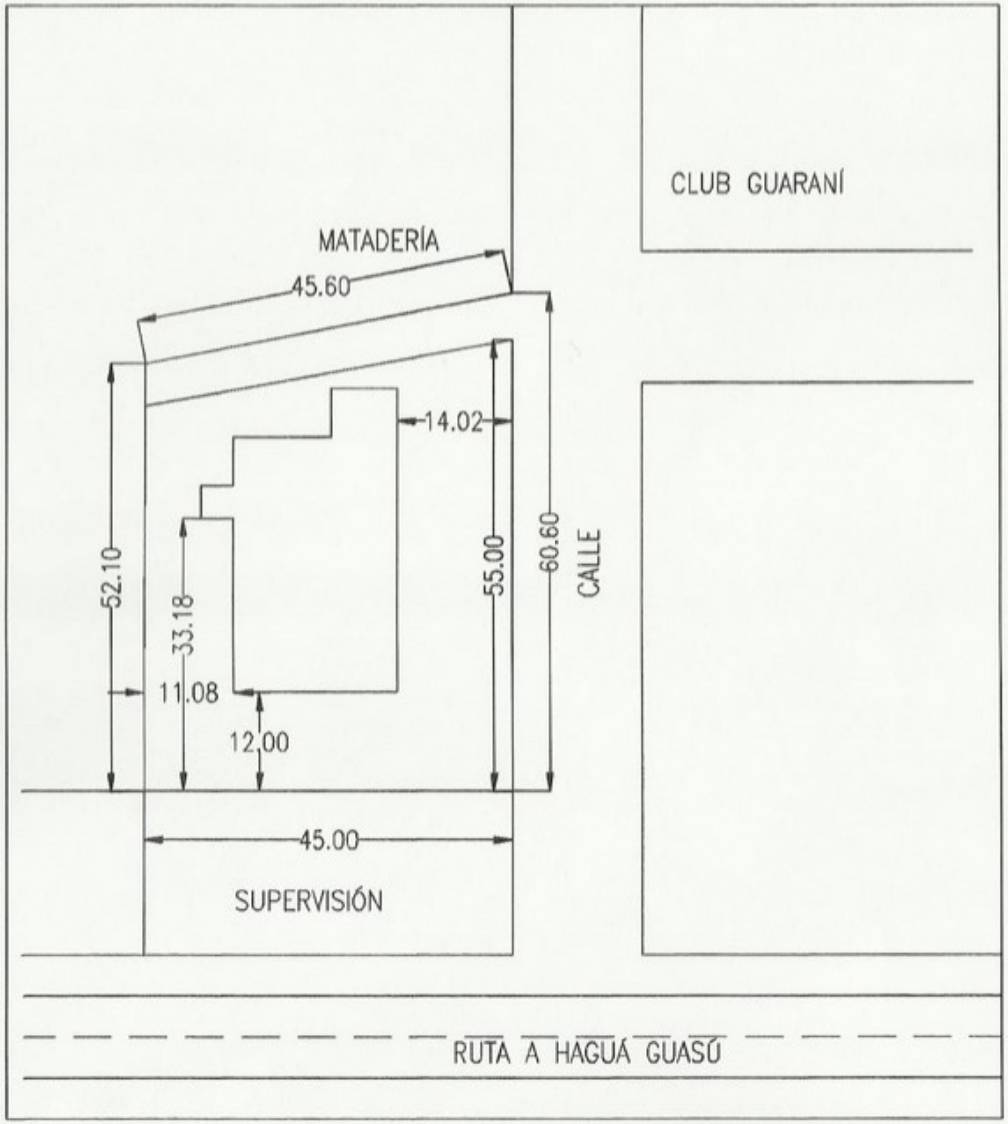

PLANTA DE UBICACIÓN

ESCALA: 1/100