AULA PREESCOLAR DE 5.80x6.80 CON BAÑO Y GALERÍA

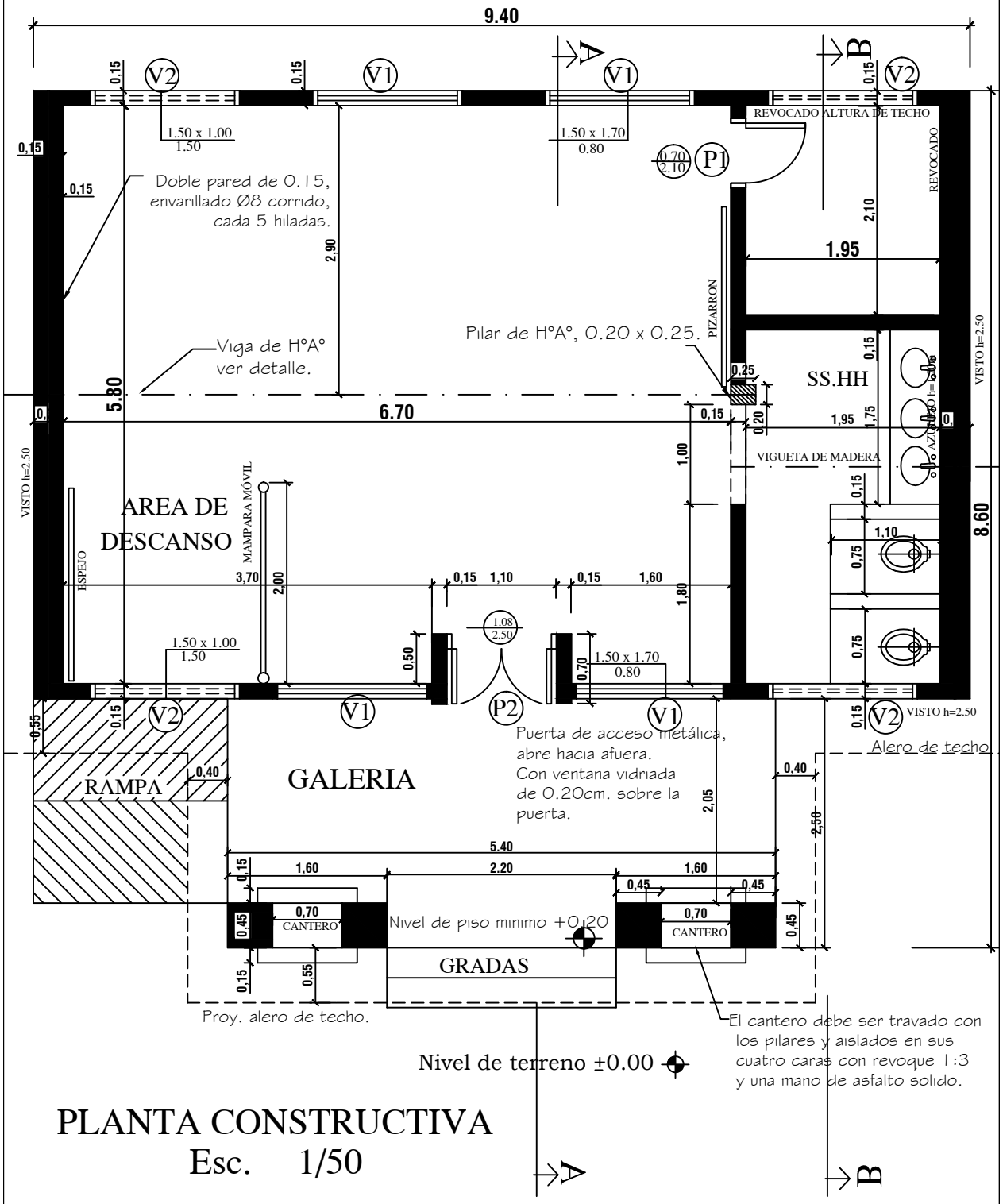

PLANTA CONSTRUCTIVA
Esc. 1/50

MINISTERIO DE EDUCACION Y CULTURA DIRECCIÓN DE INFRAESTRUCTURA EQUIPO TÉCNICO DE INFRAESTRUCTURA		
Proyecto	Aula Tipo - Pre-Escolar 5.80 x 6.80 con S.S.H.H.	01
PLANTA ARQUITECTONICA ACOTADA	Esc. 1/50.-	

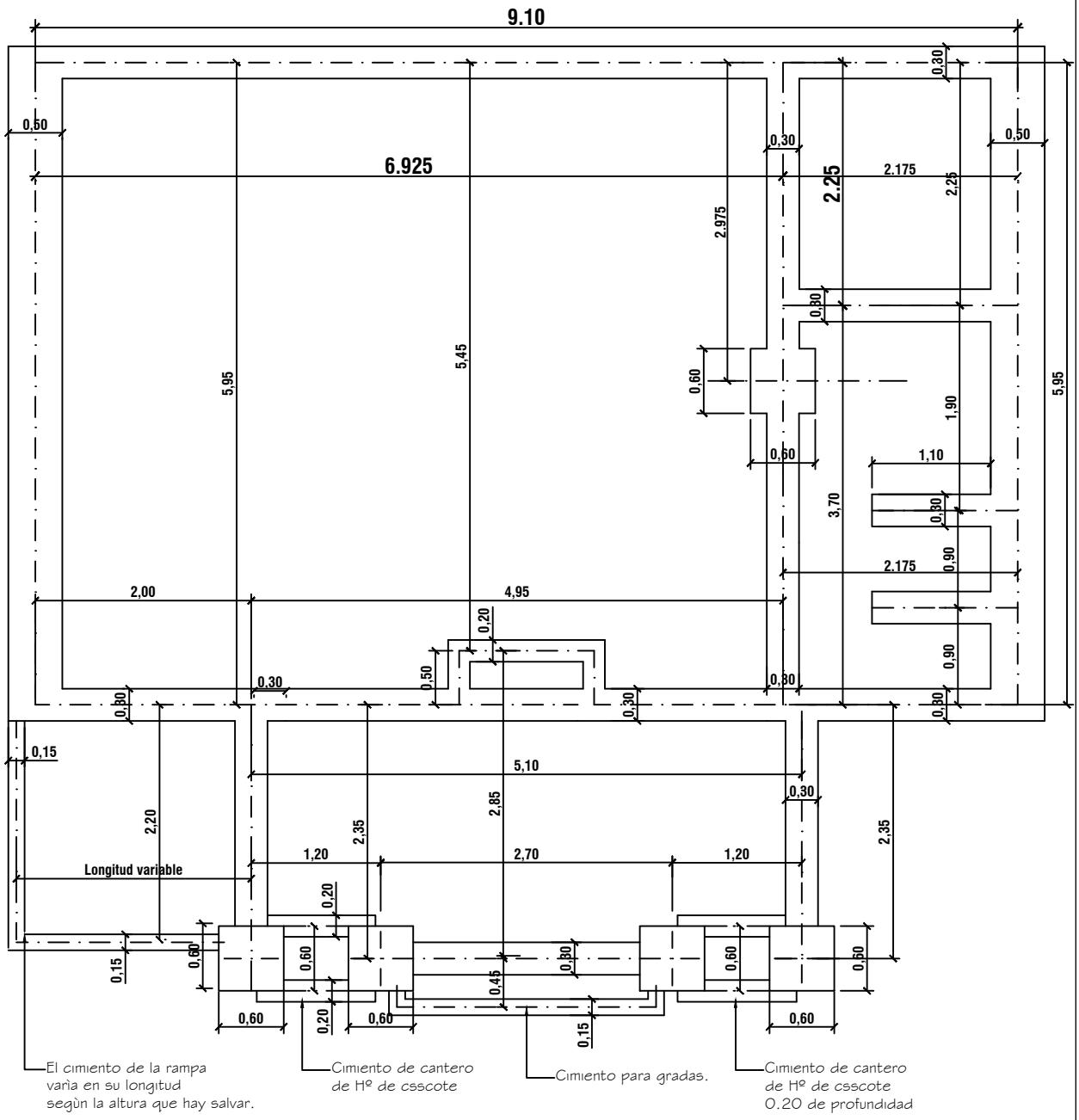

PLANTA DE FUNDACION

esc. 1/50

MINISTERIO DE EDUCACION Y CULTURA DIRECCIÓN DE INFRAESTRUCTURA EQUIPO TÉCNICO DE INFRAESTRUCTURA		
Proyecto	Aula Tipo - Pre-Escolar 5.80 x 6.80 con S.S.H.H.	02
PLANTA DE FUNDACIÓN Esc. 1/50.-		

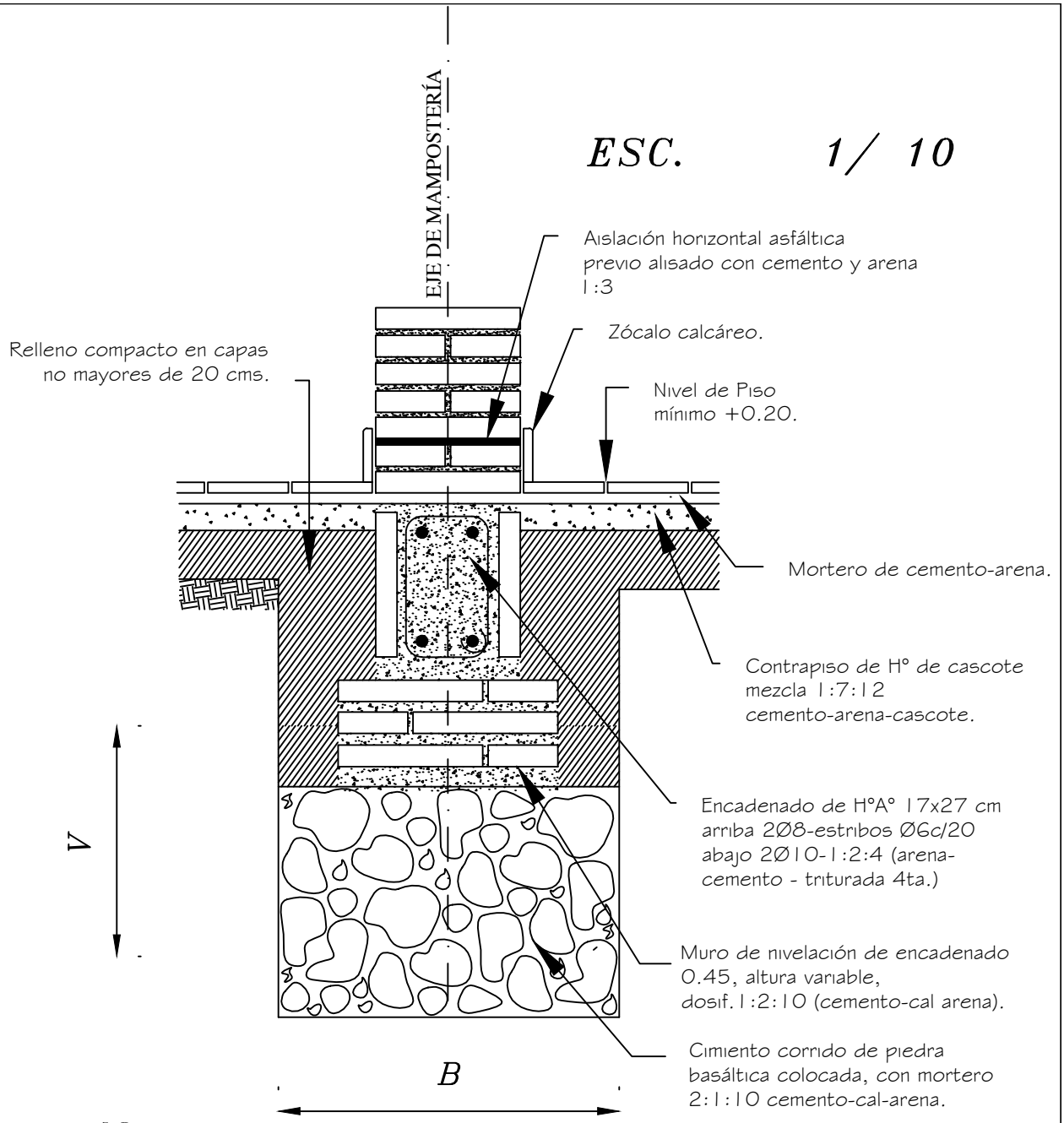

Obs.:

V = variable

B = ancho de cimentación

MINISTERIO DE EDUCACION Y CULTURA DIRECCIÓN DE INFRAESTRUCTURA EQUIPO TÉCNICO DE INFRAESTRUCTURA		
Proyecto	Aula Tipo - Pre-Escolar 5.80x6.80 con S.S.H.H.	03
DETALLE DE CIMENTACIÒN Esc. 1/10.		

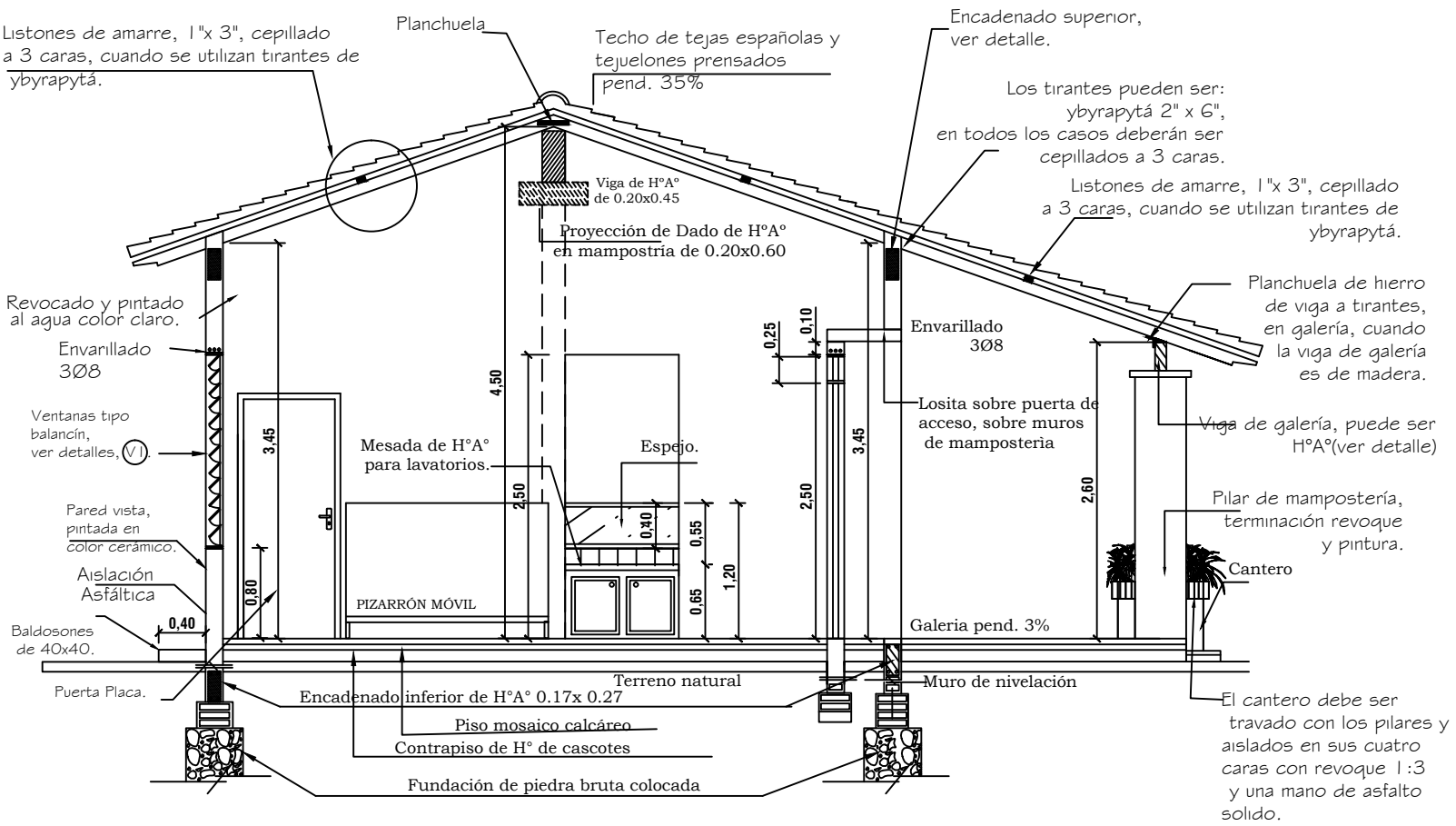

Obs. Los balacines deberán ser colocados a medida que se van construyendo los muros de elevación.

En los encadenados, tanto superior como inferior, las medidas seràn: 0.13x0.27 para las paredes de 0.15 y 0.17x0.27 para las paredes dobles de 0.15 (0.30).

CORTE A-A
esc. 1/50.

MINISTERIO DE EDUCACION Y CULTURA
DIRECCIÓN DE INFRAESTRUCTURA
EQUIPO TÉCNICO DE INFRAESTRUCTURA

Proyecto: Aula Tipo - Pre-Escolar 5.80 x 6.80 con S.S.H.H.

CORTE A-A

Esc. 1/50.-

04

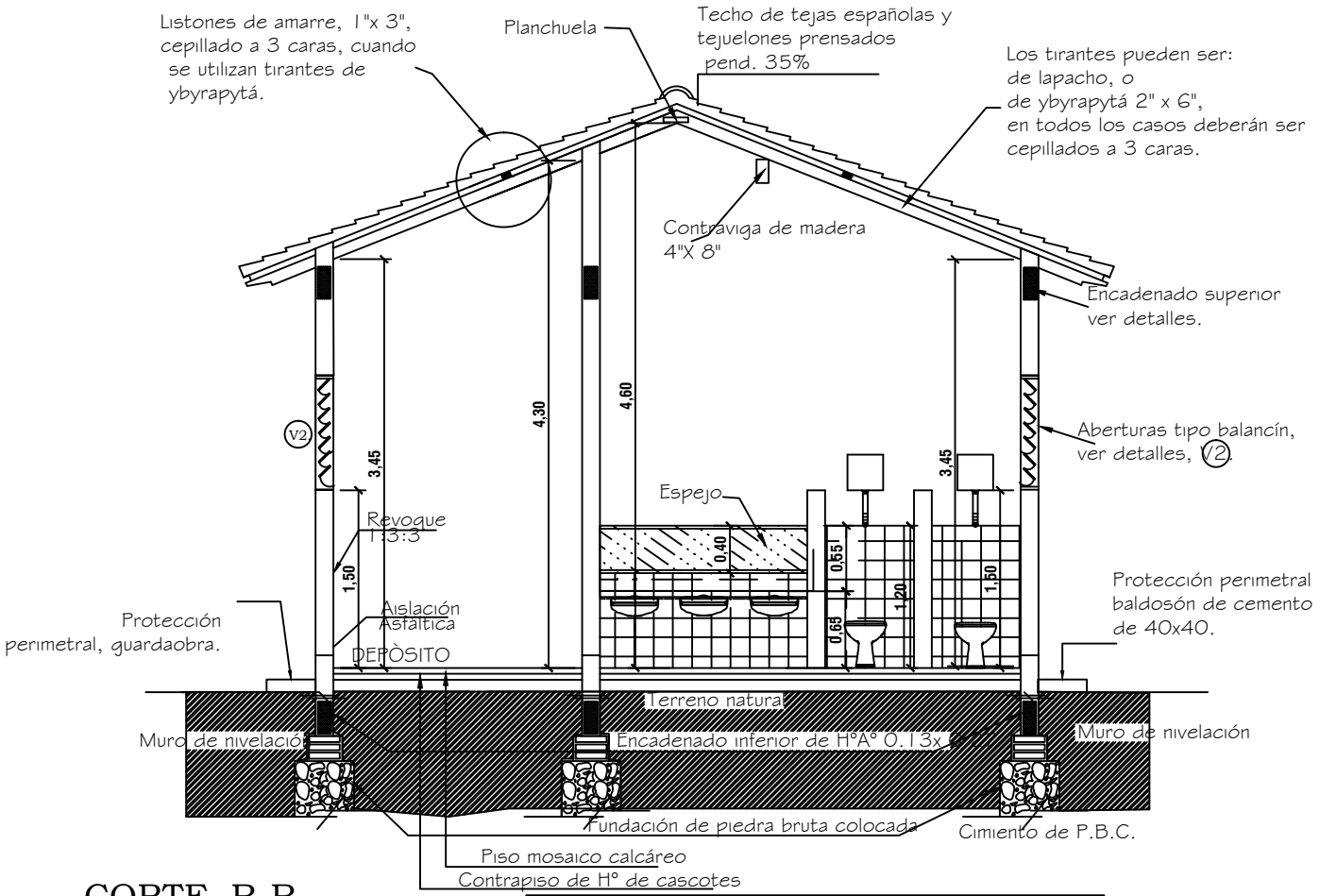

CORTE B-B

esc. 1/50.

Obs. Los balacines deberán ser colocados a medida que se van construyendo los muros de elevación.

En los encadenados, tanto superior como inferior, las medidas seràn: 0.13x0.27 para las paredes de 0.15 y 0.17x0.27 para las paredes dobles de 0.15 (0.30).

MINISTERIO DE EDUCACION Y CULTURA

DIRECCION DE INFRAESTRUCTURA

EQUIPO TÉCNICO DE INFRAESTRUCTURA

Proyecto

Aula Tipo - Pre-Escolar 5.80 x 6.80 con S.S.H.H.

CORTE B-B Esc. 1/50.-

05

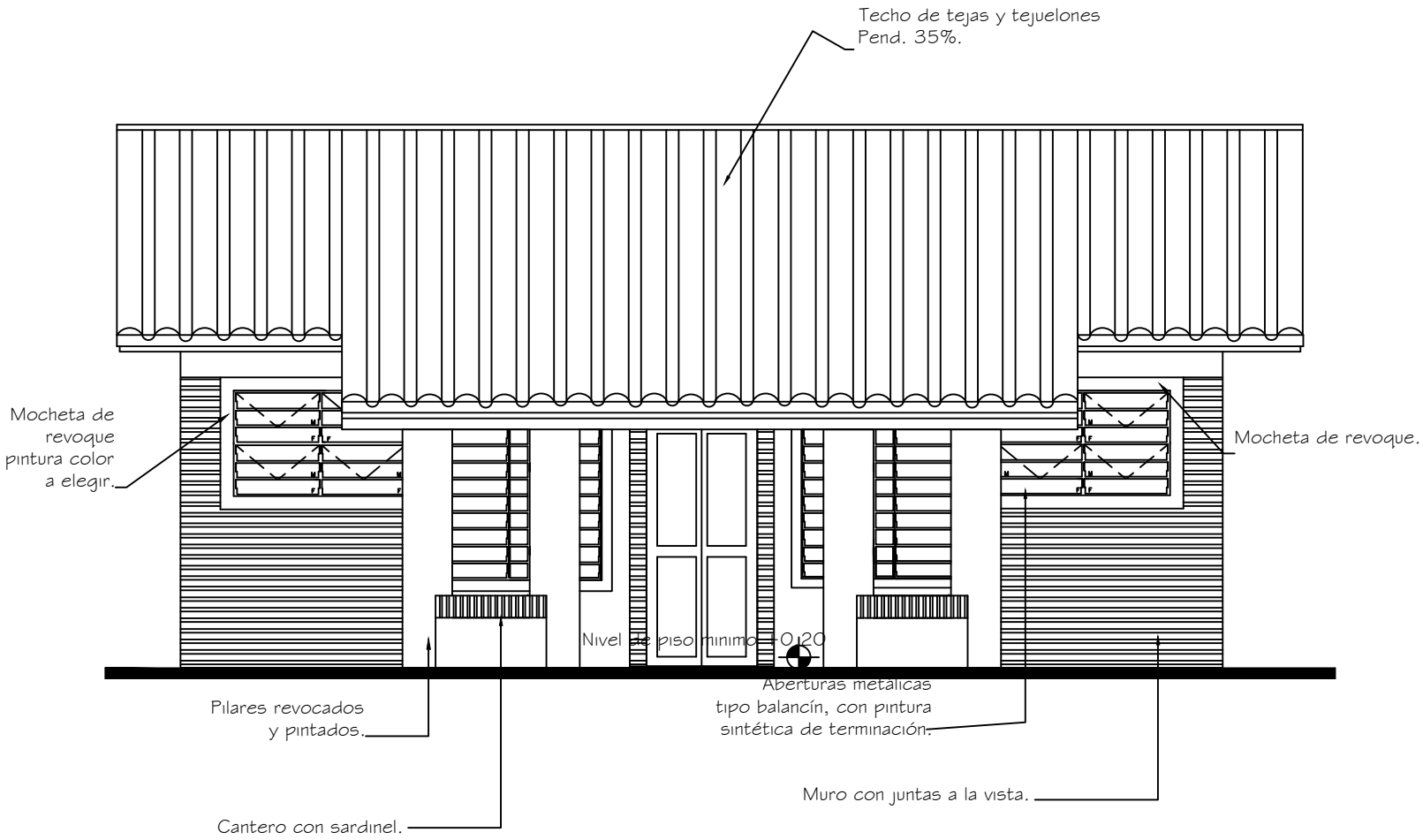

FACHADA PRINCIPAL
esc. 1/50

MINISTERIO DE EDUCACION Y CULTURA
DIRECCIÓN DE INFRAESTRUCTURA
EQUIPO TÉCNICO DE INFRAESTRUCTURA

Proyecto: Aula Tipo - Pre-Escolar 5.80 x 6.80 con S.S.H.H.

FACHADA PRINCIPAL

Esc. 1/50.-

06

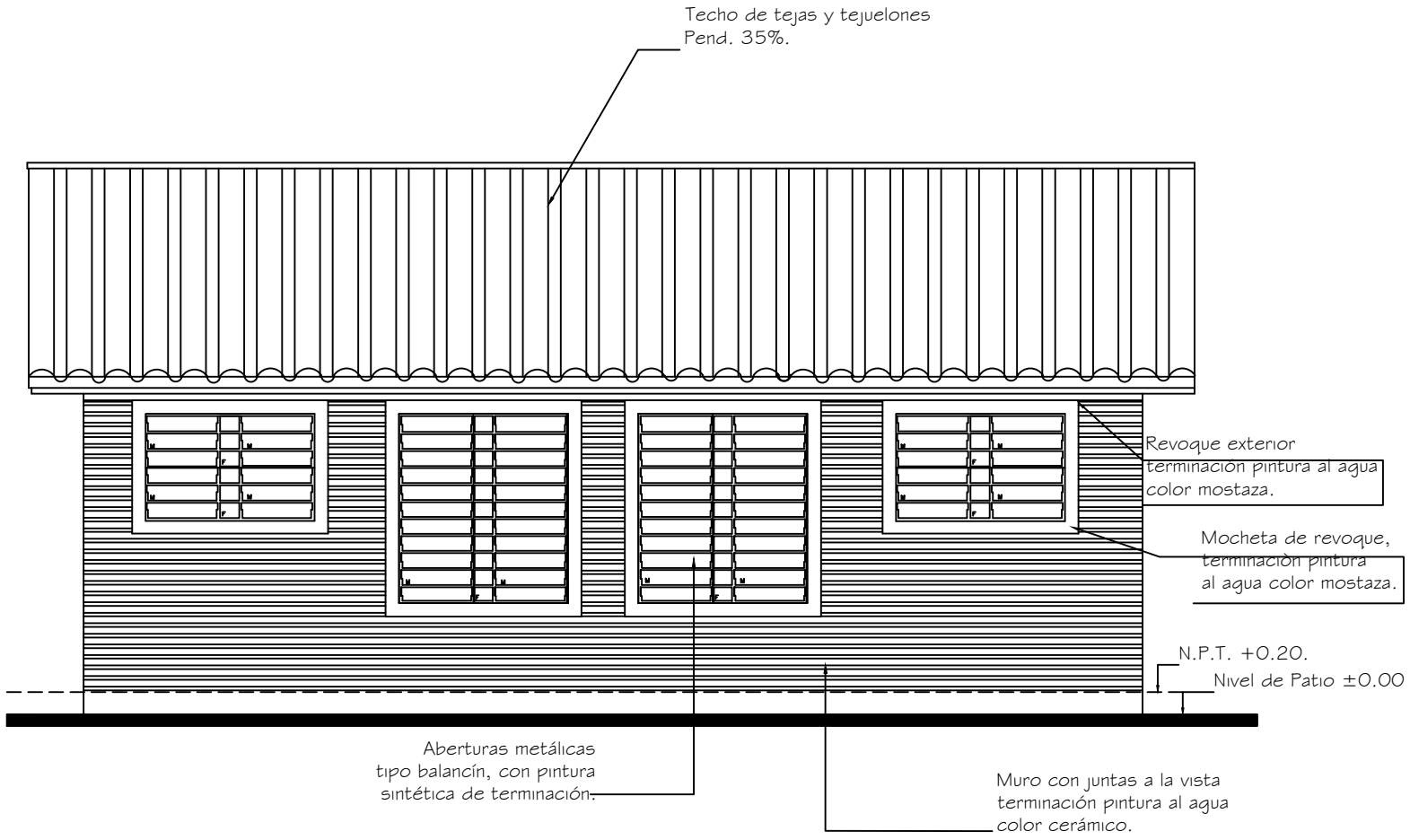

FACHADA POSTERIOR
esc. 1/50

MINISTERIO DE EDUCACION Y CULTURA
DIRECCIÓN DE INFRAESTRUCTURA
EQUIPO TÉCNICO DE INFRAESTRUCTURA

Proyecto

Aula Tipo - Pre-Escolar 5.80 x 6.80 con S.S.H.H.

FACHADA POSTERIOR

Esc. 1/50.-

07

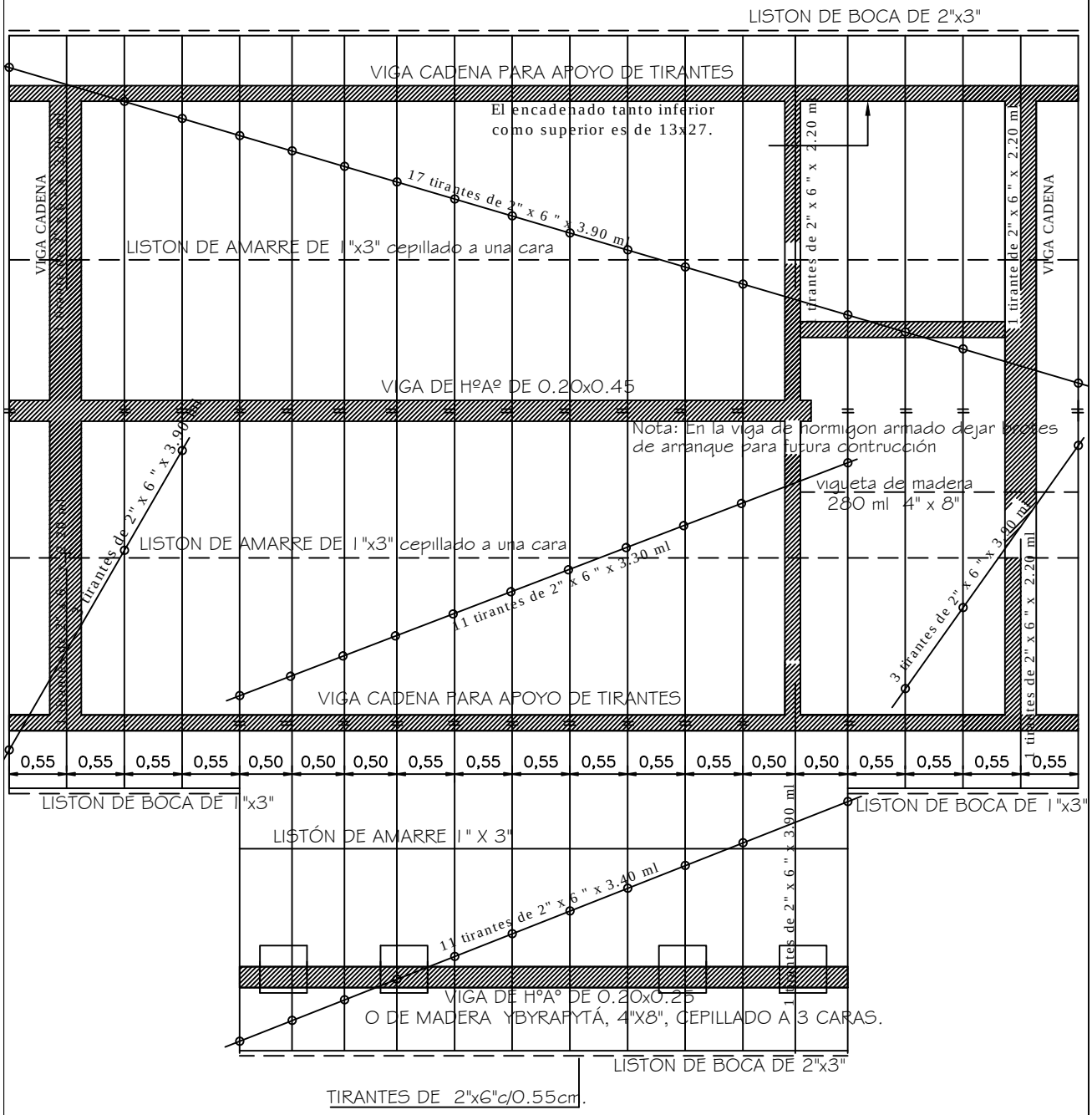

PLANTA DE TECHO
Esc. 1/50

MINISTERIO DE EDUCACION Y CULTURA

DIRECCIÓN DE INFRAESTRUCTURA
EQUIPO TÉCNICO DE INFRAESTRUCTURA

Proyecto	Aula Tipo - Pre-Escolar 5.80 x 6.80 con S.S.H.H.	08
	PLANTA DE TECHO Esc. 1/50.-	

Viga H°A° 0.20x0.45

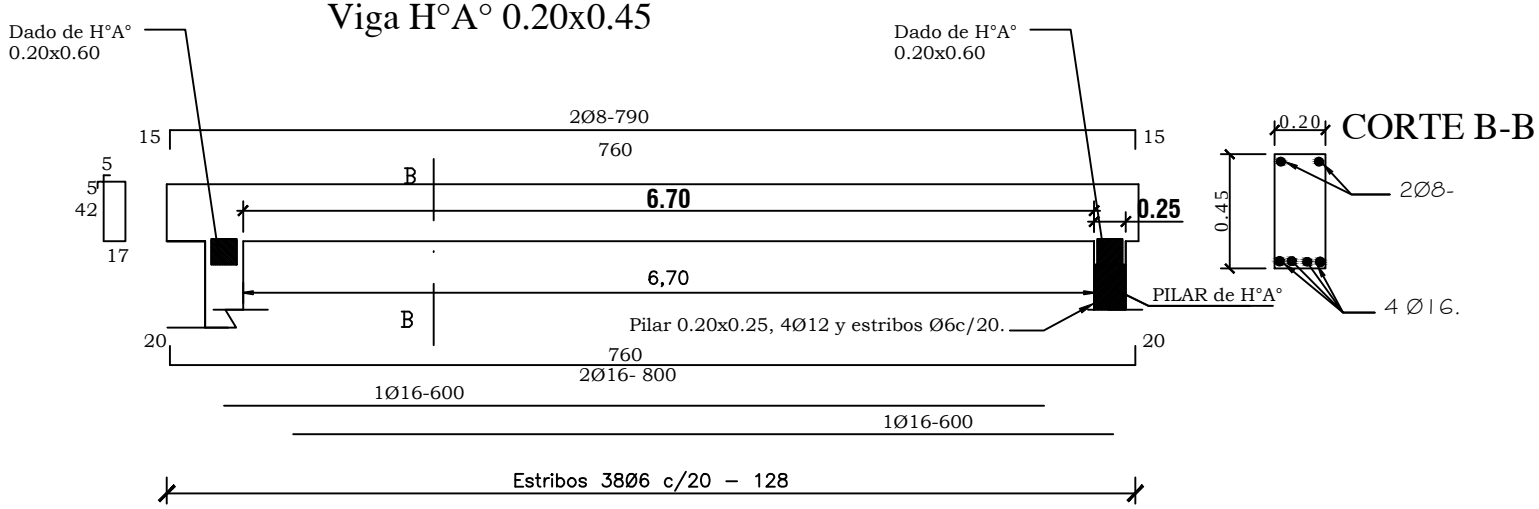

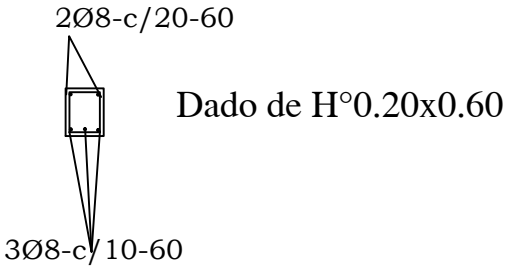

Dosificacion H°A°

1:2 :4

1 CEMENTO
2 ARENA
4 PIEDRA TRITURADA

Viga H°A° en Galería 0.20x0.25 (Opcional de Lapacho 4" x 8")

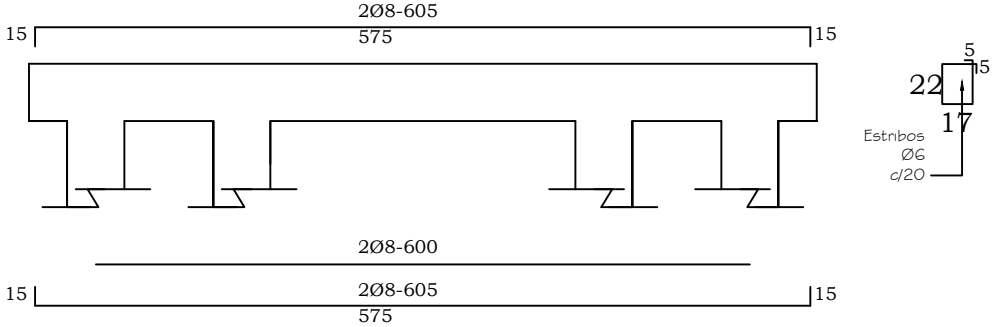

MINISTERIO DE EDUCACION Y CULTURA

DIRECCIÓN DE INFRAESTRUCTURA

EQUIPO TÉCNICO DE INFRAESTRUCTURA

Proyecto

Aula Tipo - Pre-Escolar 5.80 x 6.80 con S.S.H.H.

DETALLE VIGA CUMBRERA DE H°A°

Esc. 1/50.-

09

DADO DE Hº Aº DE 0.20 X 0.20 X 0.60

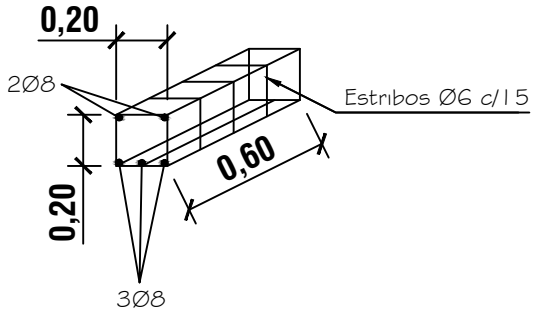

PILAR DE Hº Aº
DE 0.20 X 0.25

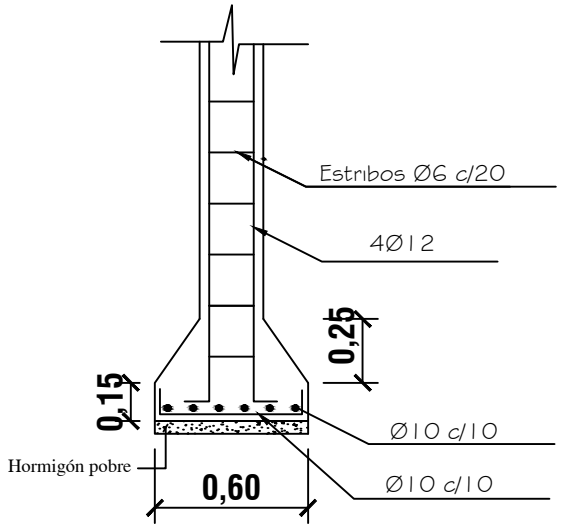

ZAPATA

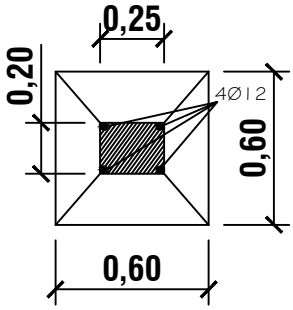

DETALLE DE ZAPATA CON
ENCADENADO INFERIOR

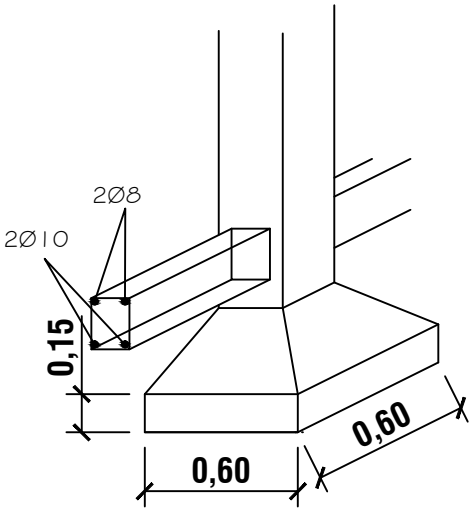

ARMADURA DE ZAPATA

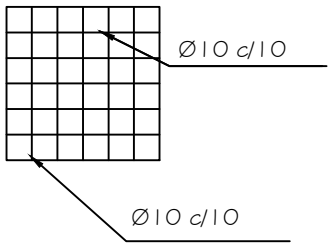

MINISTERIO DE EDUCACION Y CULTURA
DIRECCIÓN DE INFRAESTRUCTURA
EQUIPO TÉCNICO DE INFRAESTRUCTURA

Proyecto	Aula Tipo - Pre-Escolar 5.80 x 6.80 con S.S.H.H.	10
DETALLE DE PILAR DE H°A° Y DADO DE HºAº Esc. 1/25		

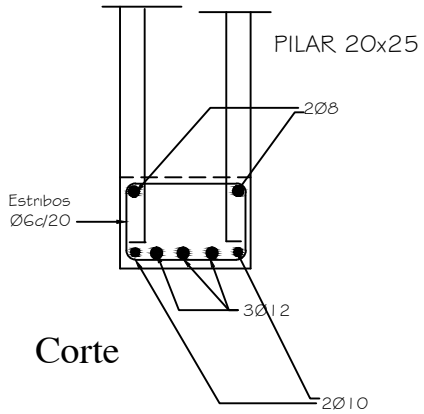

Corte

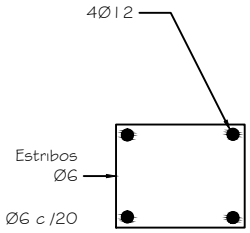

Planta

Detalle pilar de apoyo de viga principal
Sin escala

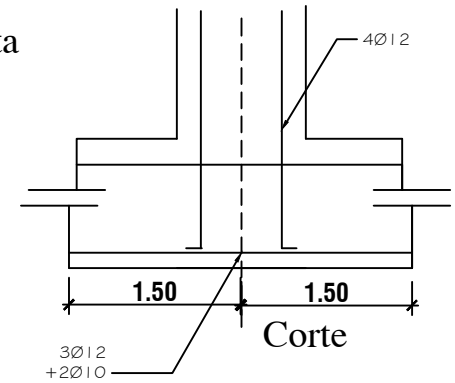

Corte

DETALLE DE PILAR DE GALERÍA

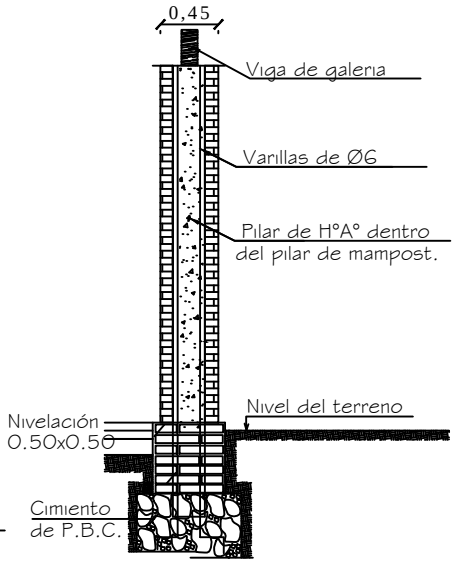

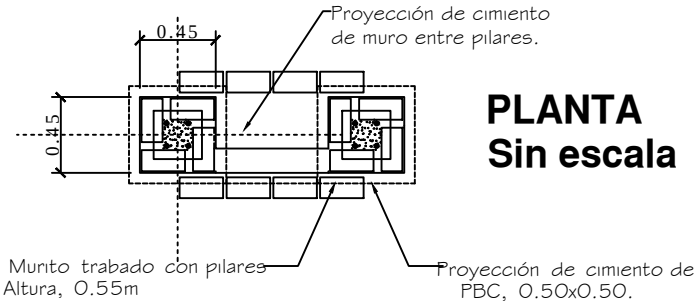

PLANTA
Sin escala

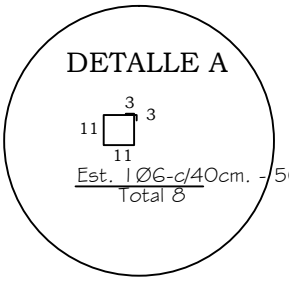

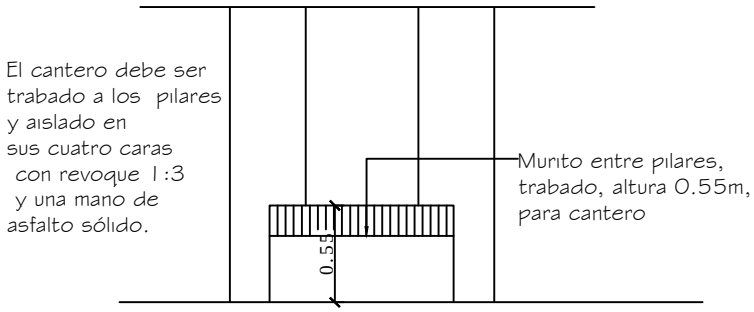

ALZADO
Sin escala

MINISTERIO DE EDUCACION Y CULTURA

DIRECCIÓN DE INFRAESTRUCTURA

EQUIPO TÉCNICO DE INFRAESTRUCTURA

Proyecto	Aula Tipo - Pre-Escolar 5.80 x 6.80 con S.S.H.H.	11
	DETALLE DE PILARES	

ENCADENADO SUPERIOR Y INFERIOR PARA MURO DE 0.30 (DOBLE 0.15)

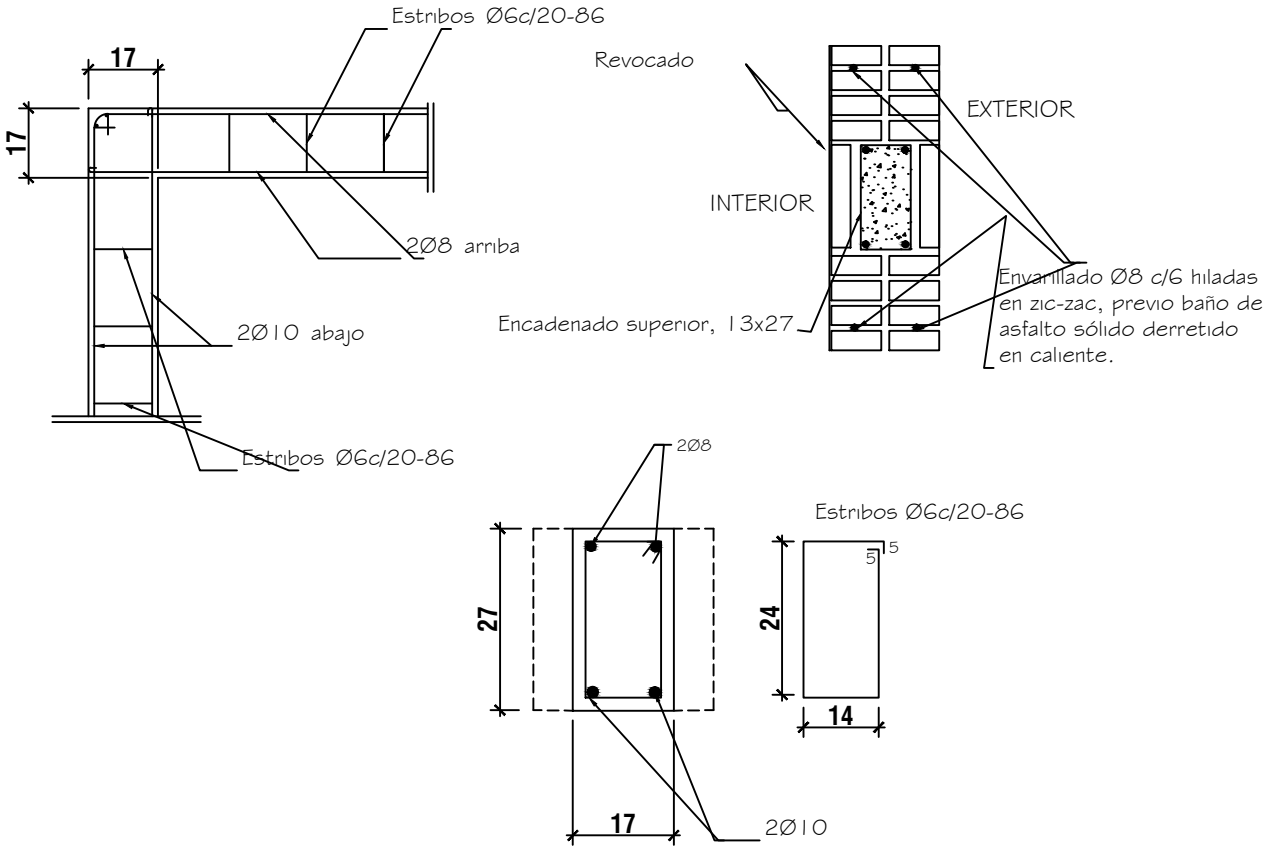

ENCADENADO SUPERIOR PARA MURO DE 0.15

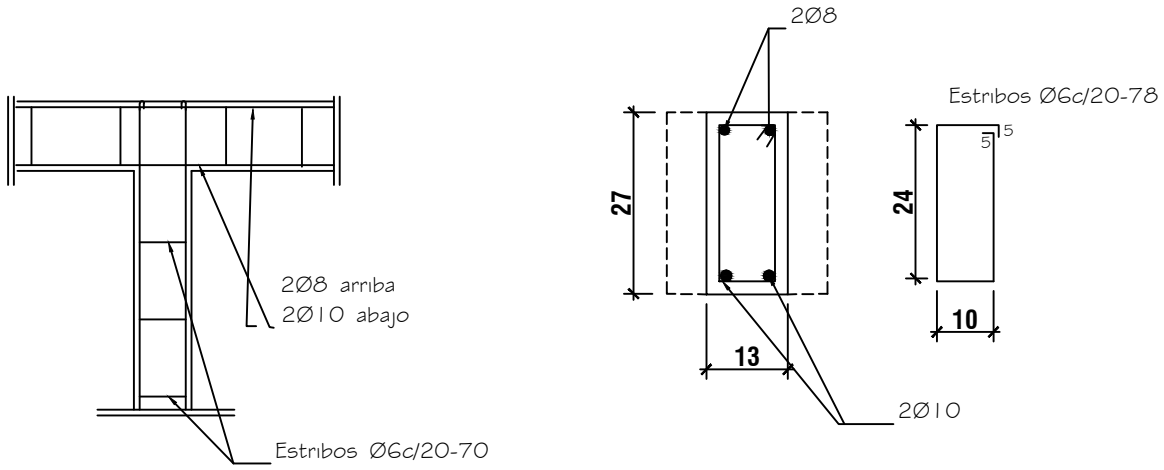

MINISTERIO DE EDUCACION Y CULTURA DIRECCIÓN DE INFRAESTRUCTURA EQUIPO TÉCNICO DE INFRAESTRUCTURA		
Proyecto	Aula Tipo - Pre-Escolar 5.80x6.80 con S.S.H.H.	12
DETALLE DE ENCADENADOS SUPERIOR E INFERIOR		

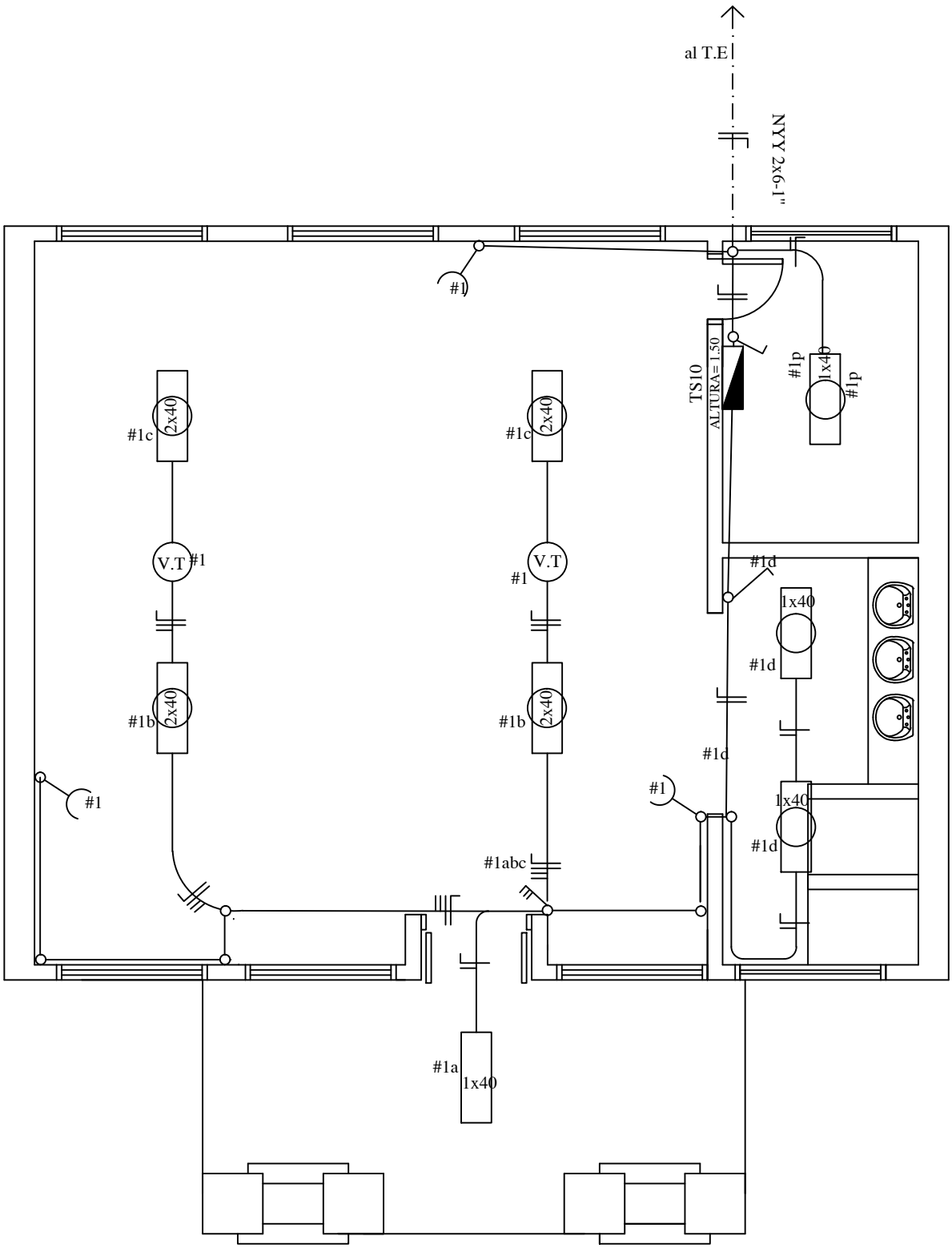

MINISTERIO DE EDUCACION Y CULTURA

DIRECCIÓN DE INFRAESTRUCTURA

EQUIPO TÉCNICO DE INFRAESTRUCTURA

Proyecto	Aula Tipo - Pre-Escolar 5.80x6.80 con S.S.H.H.	13
PLANTA DE INSTALACIÓN ELÉCTRICA	Esc. 1/50.-	

CUADRO DE CARGA DEL TS10

Circuitos	Fluorescentes		Tomas	Otras Cargas	Total
	1x40w	2x40w			
#1	4	4	3	2 (V.T)	1.500
CARGA TOTAL					1.500 W

ESQUEMA DEL TS 6

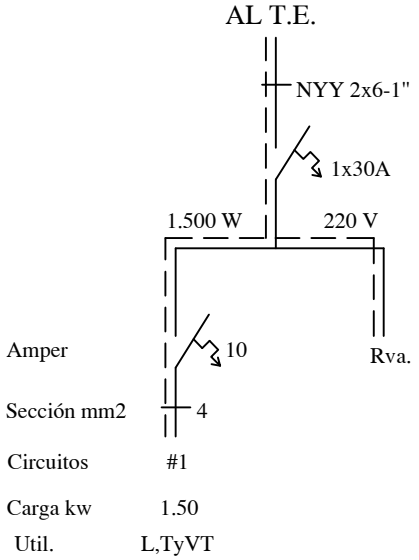

OBSERVACION:
LOS ELECTRODUCTOS NO ACOTADOS SON DE 5/8".
LOS CONDUCTORES NO ACOTADOS SON DE 2mm2.
LOS FLUORESCENTES DEBEN DE TENER EL FACTOR DE POTENCIA CORREGIDO.(CAPACITORES 1 POR CADA ARTEFACTO)
LOS T.C.V. SON TABLEROS DE COMANDO DE VENTILADORES Y DEBEN IR EMPOTRADOS Y CONTENIDOS EN UNA CAJA DE METAL.
LOS VENTILADORES DE TECHO DEBEN ESTAR COLGADOS POR ENCIMA DE LOS EQUIPOS FLUORESCENTES PARA EVITAR SOMBRAS, POR LO MENOS 20 CMS.

MINISTERIO DE EDUCACION Y CULTURA
DIRECCIÓN DE INFRAESTRUCTURA
EQUIPO TÉCNICO DE INFRAESTRUCTURA

Proyecto	Aula Tipo - Pre-Escolar 5.80x6.80 con S.S.H.H.	14
PLANTA DE INSTALACIÓN ELÉCTRICA Esc. 1/50.-		

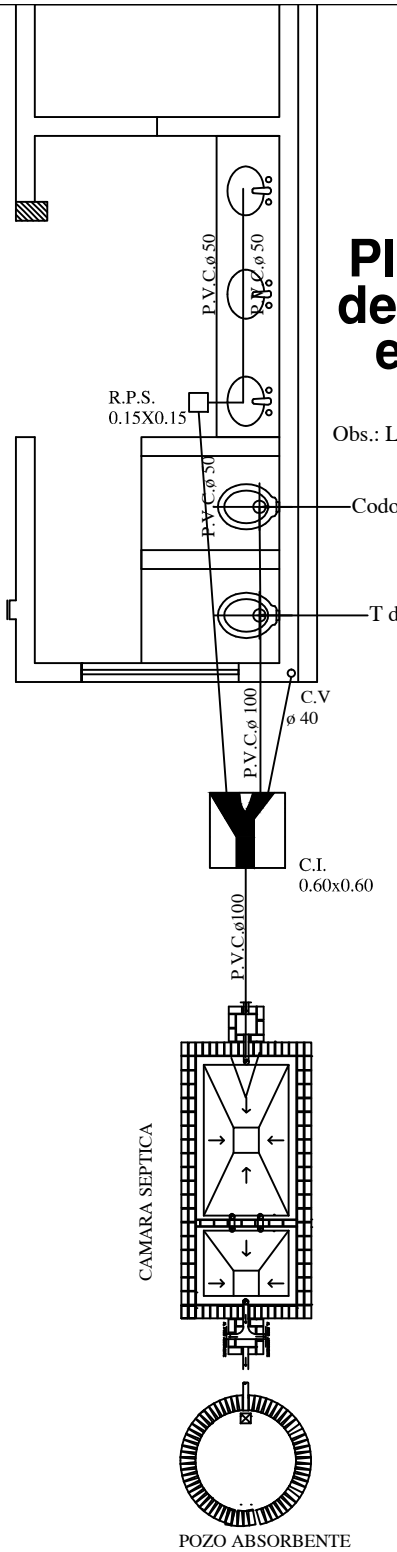

Planta inst. desague cloacal esc.— 1:50

Obs.: La pend. de las cañerías deberán ser 0.5%

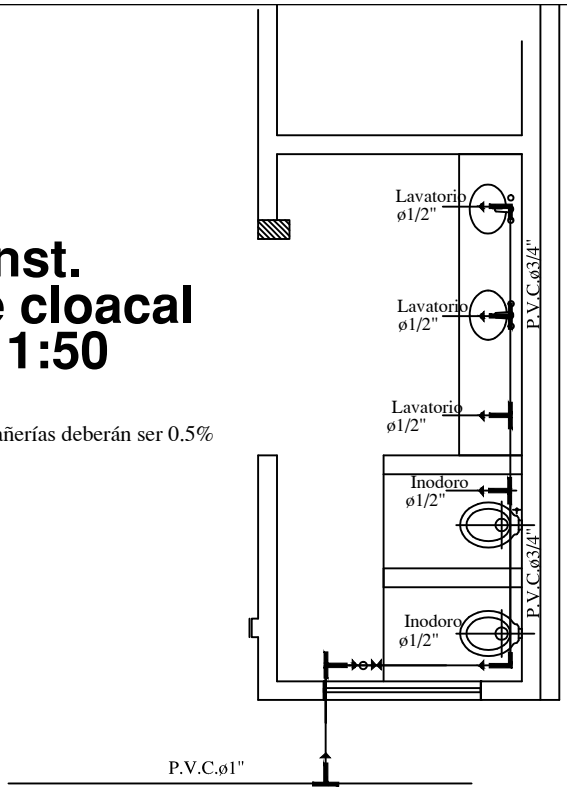

Planta instalacion agua corriente esc.— 1:50

Observación: El caño de PVC Ø¾ de los lavatorios, deben estar a 20cm del zócalo.

Esc. 1/50.-

MINISTERIO DE EDUCACION Y CULTURA
DIRECCIÓN DE INFRAESTRUCTURA
EQUIPO TÉCNICO DE INFRAESTRUCTURA

Proyecto	Aula Tipo - Pre-Escolar 5.80 con S.S.H.H.	15
	INSTALACIONES SANITARIA Y AGUA CORRIENTE	

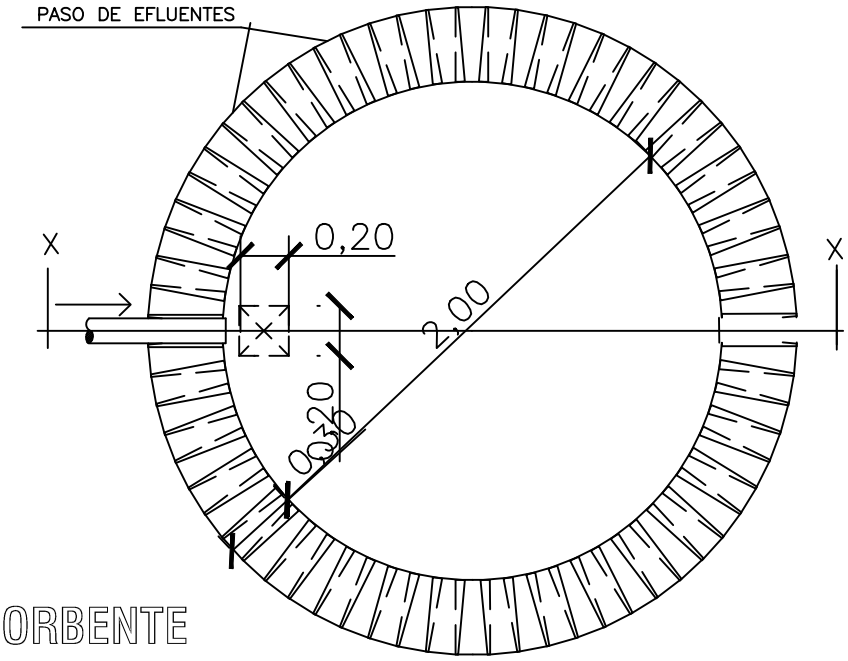

PLANTA
POZO ABSORBENTE

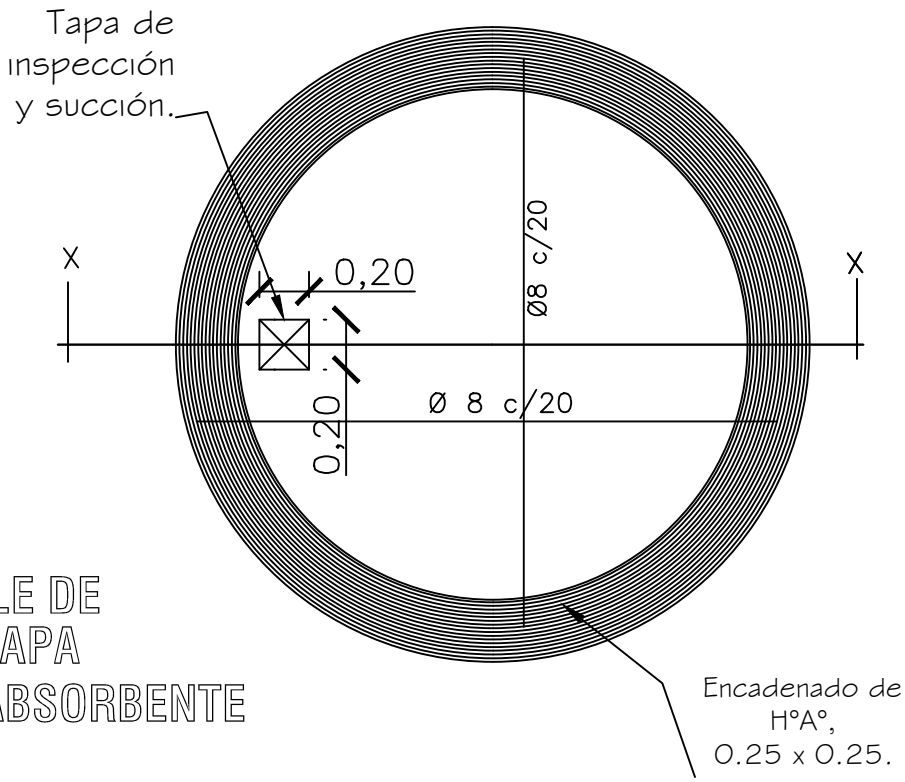

DETALLE DE
LOSA TAPA
POZO ABSORBENTE

MINISTERIO DE EDUCACION Y CULTURA DIRECCIÓN DE INFRAESTRUCTURA EQUIPO TÉCNICO DE INFRAESTRUCTURA		
	Aula Tipo - Pre-Escolar 5.80x6.80 con S.S.H.H.	16
DETALLE DE POZO CIEGO Sin Escala		

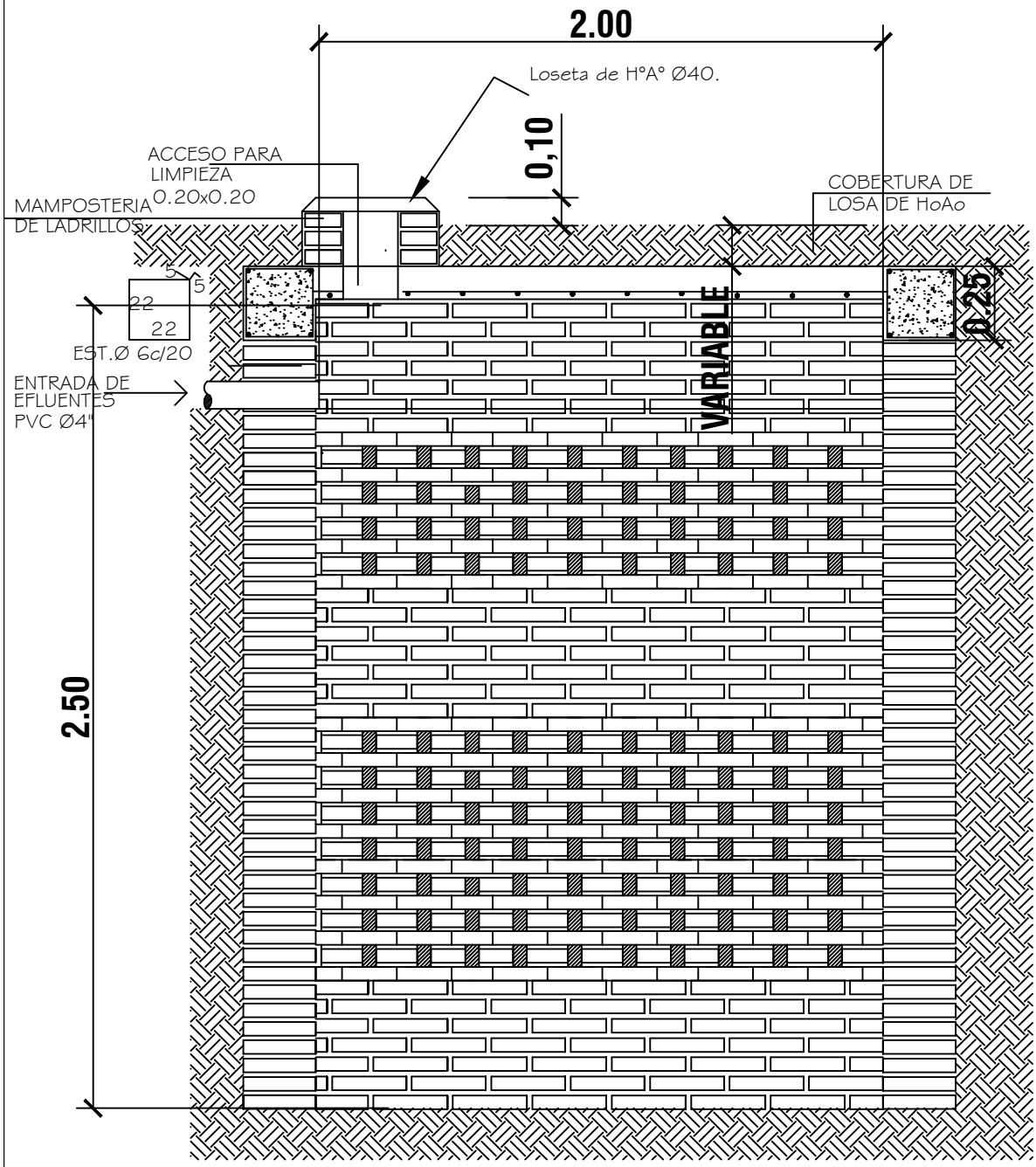

POZO ABSORBENTE

ESC. 1:20

CORTE X-X

ESC. 1:20

MINISTERIO DE EDUCACION Y CULTURA

DIRECCIÓN DE INFRAESTRUCTURA

EQUIPO TÉCNICO DE INFRAESTRUCTURA

Aula Tipo - Pre-Escolar 5.80x6.80 con S.S.H.H.

DETALLE DE POZO CIEGO

Esc. 1/20.-

17

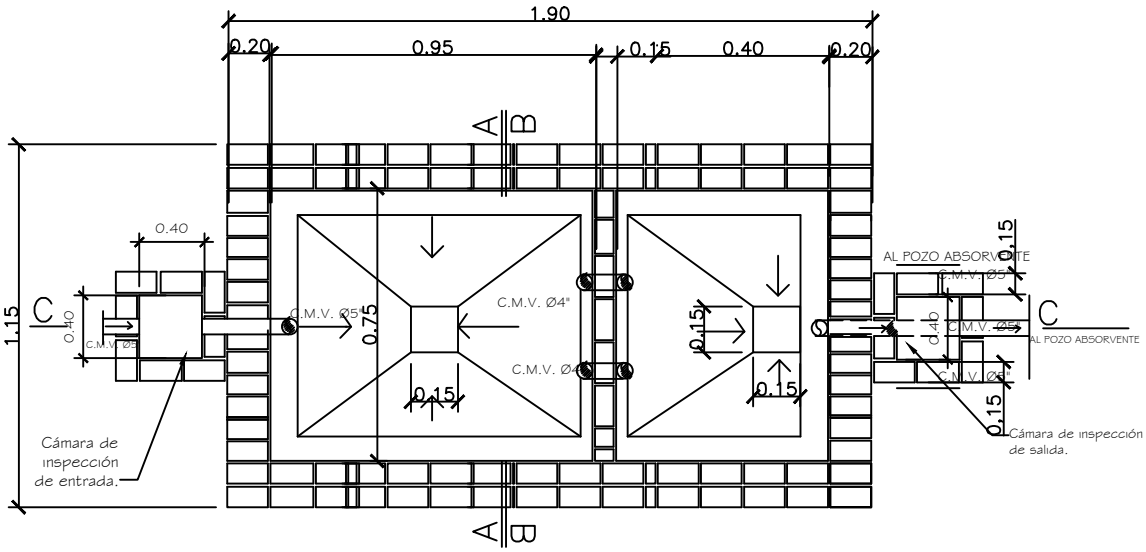

PLANTA CAMARA SEPTICA
Sin escala

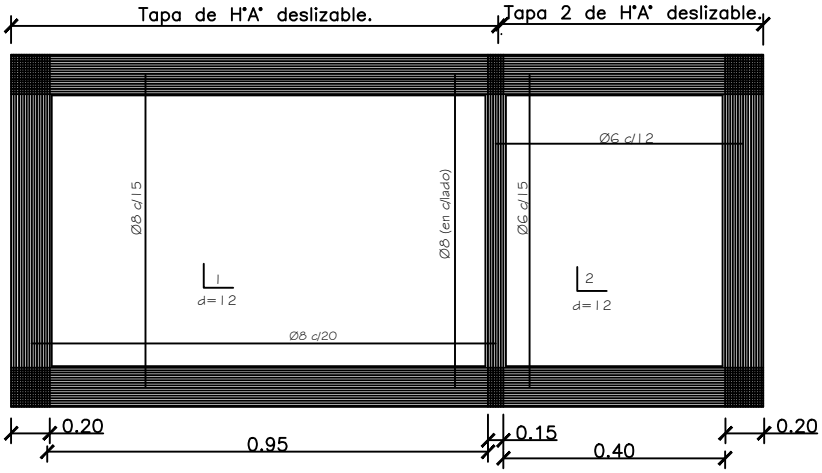

DETALLE DE LOSA TAPA CAMARA SEPTICA
Sin escala

MINISTERIO DE EDUCACION Y CULTURA

DIRECCIÓN DE INFRAESTRUCTURA
EQUIPO TÉCNICO DE INFRAESTRUCTURA

Proyecto	Aula Tipo - Pre-Escolar 5.80x6.80 con S.S.H.H.	18
DETALLE DE CÁMARA SÉPTICA	Sin escala	

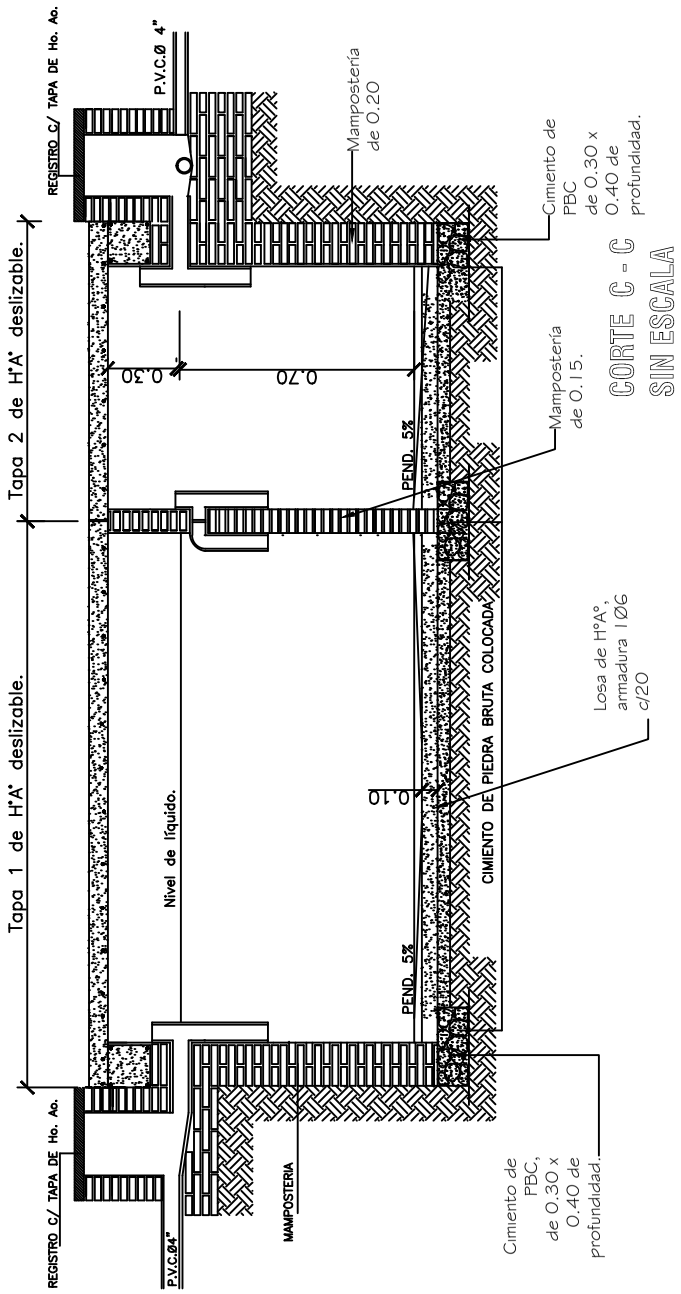

MINISTERIO DE EDUCACION Y CULTURA

DIRECCIÓN DE INFRAESTRUCTURA

EQUIPO TÉCNICO DE INFRAESTRUCTURA

Aula Tipo - Pre-Escolar 5.80x6.80 con S.S.H.H.

DETALLE DE CÁMARA SÉPTICA

Sin escala

19

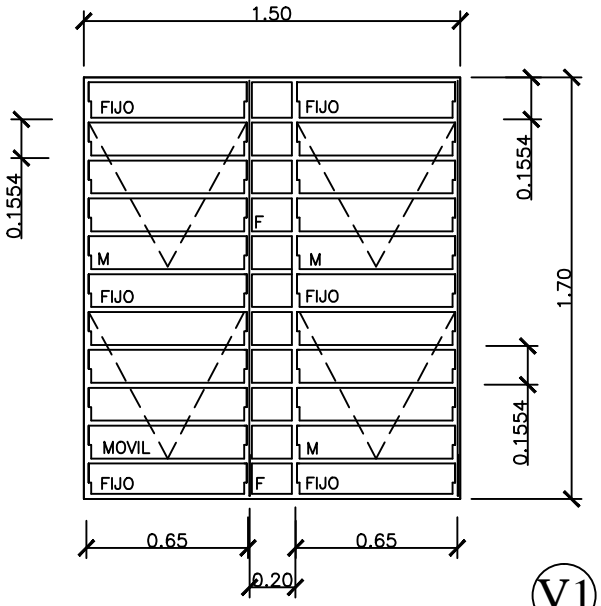

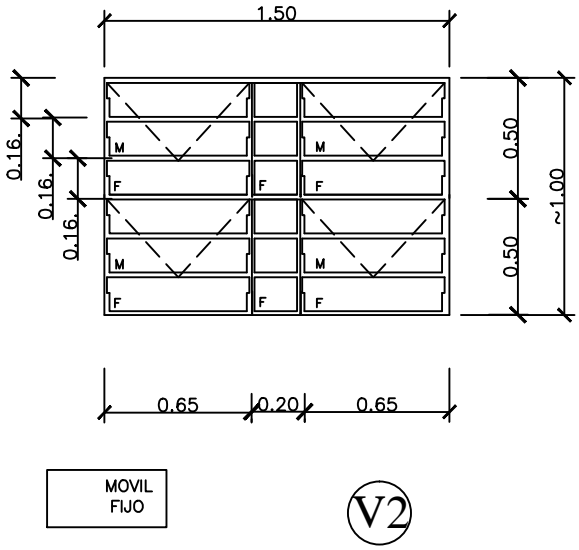

DETALLE DE BALANCINES

OBS.: COLOCAR LOS BALANCINES EN LA PARTE INTERNA DE LOS MUROS DE MAMPOSTERÍA, PARA EVITAR QUE LOS COMANDOS TOPEN CON LOS MISMOS.

M:
F:

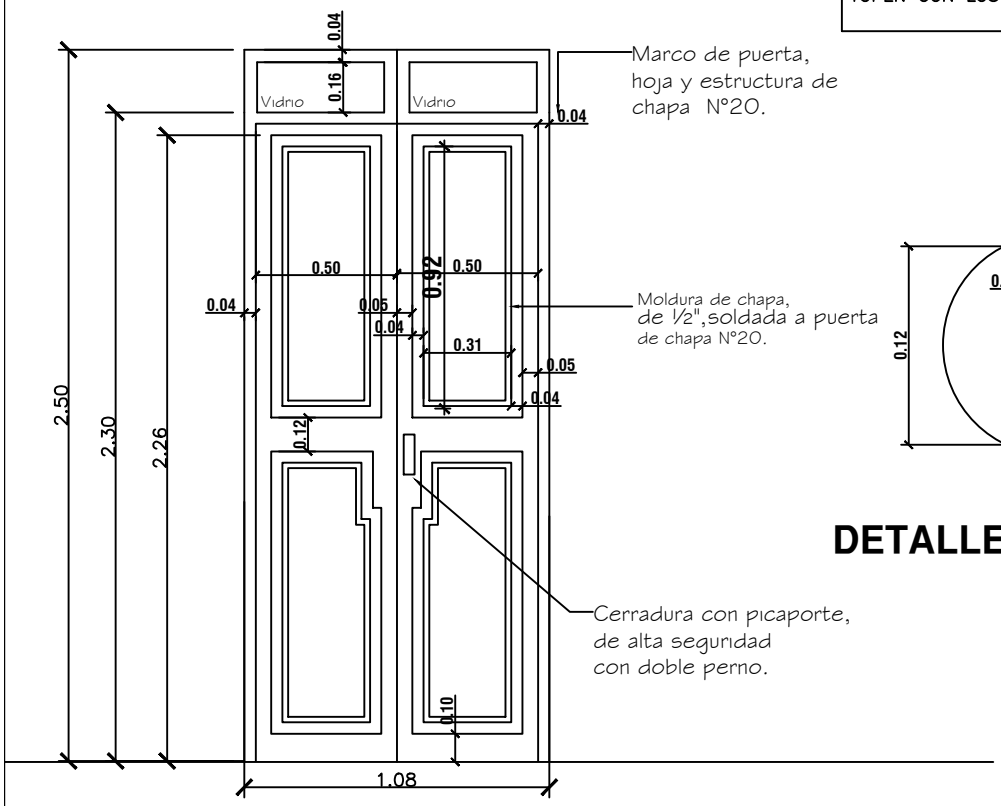

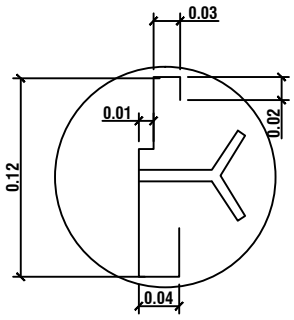

DETALLE DE MARCO

DETALLE DE PUERTA DE ACCESO

MINISTERIO DE EDUCACION Y CULTURA

DIRECCIÓN DE INFRAESTRUCTURA

EQUIPO TÉCNICO DE INFRAESTRUCTURA

Proyecto	Aula Tipo - Pre-Escolar 5.80 x 6.80 con S.S.H.H.	20
DETALLE DE ABERTURAS METÁLICAS	Esc. 1/50.-	

PIZARRÓN MÓVIL

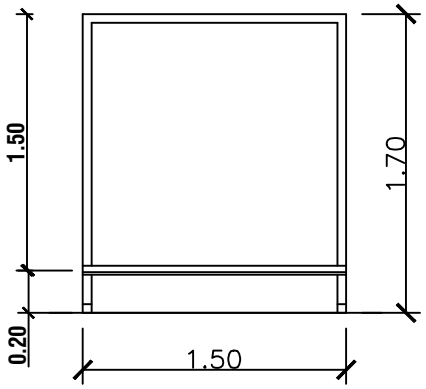

ALZADO

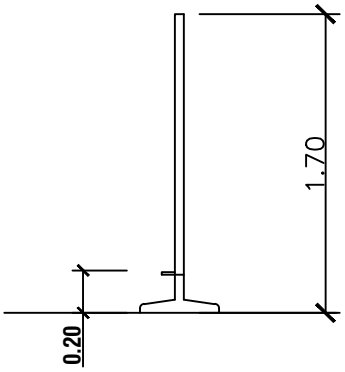

ALZADO LATERAL

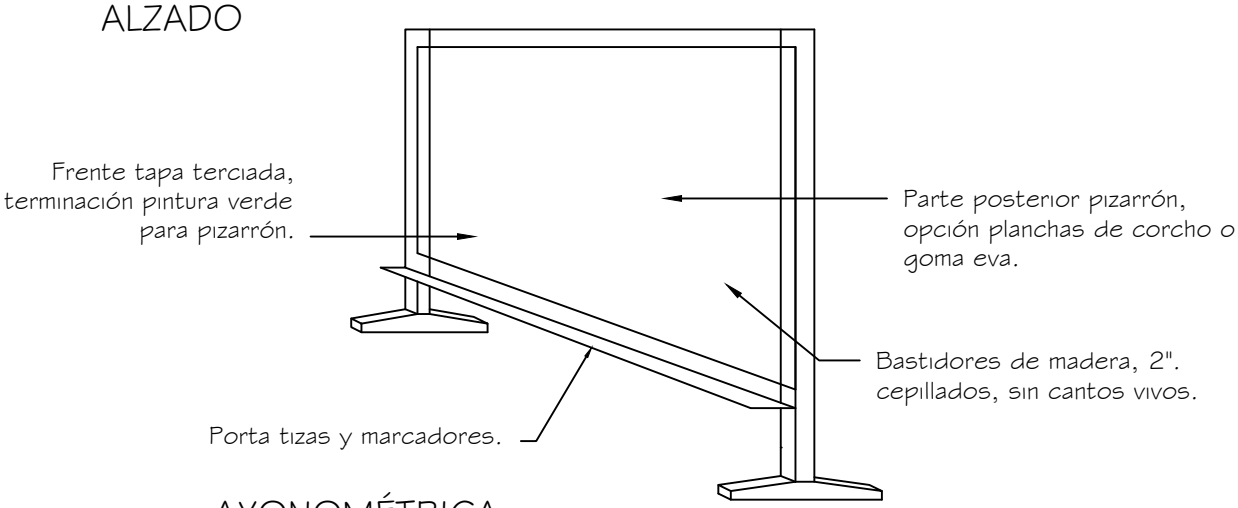

AXONOMÉTRICA

MAMPARA DIVISORIA ÁREA DESCANSO

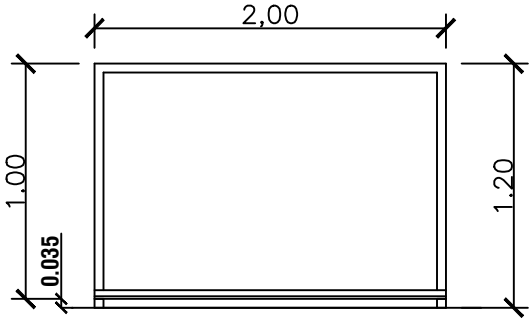

ALZADO

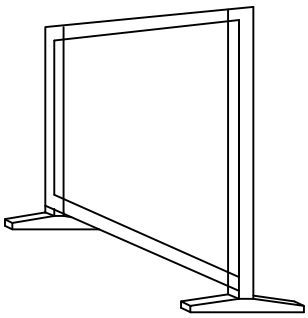

AXONOMÉTRICA

MINISTERIO DE EDUCACION Y CULTURA

DIRECCIÓN DE INFRAESTRUCTURA

EQUIPO TÉCNICO DE INFRAESTRUCTURA

Proyecto	Aula Tipo - Pre-Escolar 5.80 x 6.80 con S.S.H.H.	21
	DETALLE PIZARRÒN MÒVIL Y MAMPARA DIVISORIA	

ATENCIÓN

La Dirección de Infraestructura del MEC comunica que los precios detallados en las Planillas de Presupuesto son ***referenciales*** y responden a los índices considerados en Asunción y Gran Asunción; es decir, el costo de la Obra puede variar según la zona donde será ejecutada.-

MINISTERIO DE EDUCACIÓN Y CULTURA
Direcciòn de Infraestructura
AULA PRE-ESCOLAR DE 5,80 X 6,80 c/ GALERIA
PRESUPUESTO GLOBAL

N°	DETALLE	PLANILLA DE PRESUPUESTO	PRESUPUESTO TOTAL
1	Materiales de albañilería y otros	N° 1	45.926.174
2	Instalación de agua corriente (materiales)	N° 2	300.271
3	Instalación de desagüe cloacal (materiales)	N° 3	290.690
4	Instalación de artefactos sanitarios (materiales)	N° 4	1.926.608
5	Instalación de artefactos eléctricos y accesorios (materiales)	N° 5	2.433.700
6	Aberturas metálicas y aberturas de madera (materiales)	N° 6	5.936.175
7	Mano de obra albañilería	N° 7	21.177.734
8	Mano de obra electricidad	N°8	1.350.000
9	Mano de obra instalación sanitaria	N°9	2.891.712
	TOTAL GENERAL		82.233.064

MINISTERIO DE EDUCACIÓN Y CULTURA

Direcciòn de Infraestructura

AULA PRE-ESCOLAR DE 5,80 X 6,80 - LISTADO DE MATERIALES

ALBAÑILERIA Y HORMIGON - Planilla de Presupuesto N° 1

N°	RUBRO	UNIDAD	CANTIDAD	P. UNITARIO	P. TOTAL
	ALBAÑILERIA Y HORMIGÒN				
1	Ladrillo común	UN	17.000,00	425	7.225.000
2	Tejas españolas prensadas	UN	2.470,00	1.441	3.559.270
3	Tejuelón prensados	UN	890,00	2.590	2.305.100
4	Cascote cerámico	M3	4,70	75.000	352.500
5	Cemento T1 (bolsa)	UN	118,00	55.000	6.490.000
6	Cal triturada (bolsa) 40 Kg.	UN	84,00	38.520	3.235.680
7	Arena lavada	M3	24,90	46.214	1.150.729
8	Asfalto sólido	KGS.	56,00	10.500	588.000
9	Kerosen	LTS	6,00	9.000	54.000
10	Fijador	LTS	18,00	4.800	86.400
11	Lija	UN	115,00	750	86.250
12	Aceite de lino	LTS	10,00	10.000	100.000
13	Aguarras	LTS	6,00	7.800	46.800
14	Barniz sintético	LTS	5,00	31.378	156.890
15	Fondo antióxido	LTS	7,00	30.111	210.777
16	Pintura sintética	LTS	7,00	29.773	208.411
17	Pintura al látex	LTS	30,00	22.150	664.500
18	Colorante de 60 cc	UN	10,00	5.300	53.000
19	Azulejo Blanco de 15 x 15 cms.	M2	19,50	26.312	513.084
20	Mezcla adhesiva para azulejado	KGS.	62,74	1.210	75.915
21	Vidrio de 3 mm	M2	17,00	85.000	1.445.000
22	Masilla para vidrio	KGS.	34,00	14.000	476.000
23	Baldosa calcárea base rojo de 20 x 20	M2	64,00	33.000	2.112.000
24	Zócalo calcáreo	ML	37,05	10.000	370.500
25	Pastina rojo	KGS.	17,00	4.800	81.600
26	Arena gorda	M3	5,08	67.500	342.900
27	Piedra bruta	M3	21,48	88.286	1.896.383
28	Piedra triturada de 4ta.	M3	8,30	112.500	933.750
29	Varilla Ø 12 mm	UN	7,00	58.300	408.100
30	Varilla Ø 10 mm	UN	16,00	39.750	636.000
31	Varilla Ø 8 mm	UN	40,00	26.500	1.060.000
32	Varilla Ø 6 mm	UN	44,00	16.000	704.000
33	Alambre de atar negro	KGS.	10,43	11.500	119.945
34	Clavo de 2" x 11"	KGS.	5,00	15.000	75.000
35	Adhesivo plástico de 75 cc.	UN	1,00	6.650	6.650
	MOBILIARIO				
36	Pizarrón de Madera Movil c/ Pintura de 1,50 x 1,00	UN	1,00	326.000	326.000
37	Mampara de madera 2,00 x 1,20 c/ pintura	UN	1,00	410.000	410.000
38	Espejo de 2,00 x 0,40 con marco aluminio	UN	1,00	330.000	330.000
	TIRANTES de H°A o TAJY o YBYRAPYTÀ				
39	Tirante de 2" x 6" de 3,90m (Ybyrapytà)	UN	24,00	117.000	2.808.000
40	Tirante de 2" x 6" de 3,40m (Ybyrapytà)	UN	12,00	102.000	1.224.000
41	Tirante de 2" x 6" de 3,30m (Ybyrapytà)	UN	11,00	99.000	1.089.000
42	Tirante de 2" x 6" de 2,20m (Ybyrapytà)	UN	5,00	66.000	330.000
43	Listòn de boca y amarre de 1" x 3" (Ybyrapytà)	ML	52,00	4.000	208.000
	VIGA de GALERIA de H°A o YBYRAPYTÀ				

44	Viga de 4" x 8" de 5,90m (Ybyrapytã)	UN	1,00	623.040	623.040
	PLANCHUELAS				
45	Planchuelas de hierro en galeria	UN	10,00	22.000	220.000
46	Planchuelas de hierro en cumbrera	UN	15,00	22.000	330.000
47	Planchuelas de hierro s/ mamposteria en galeria	UN	9,00	22.000	198.000
	TOTAL GENERAL				45.926.174

NO SE ENCUENTRA VINCULADO NI CON MATERIALES Y MANO DE OBRA
ESTAN EN FORMA DIRECTA .-

MINISTERIO DE EDUCACIÓN Y CULTURA

Direcciòn de Infraestructura

AULA PRE-ESCOLAR DE 5,80 X 6,80 - LISTADO DE MATERIALES

AGUA CORRIENTE - Planilla de Presupuesto N° 2

N°	RUBRO	UNIDAD	CANTIDAD	P. UNITARIO	P. TOTAL
1	PVC 1"	ML	3,00	10.850	32.550
2	PVC 3/4"	ML	8,00	6.690	53.520
3	Codo de 1" a 3/4"	UN	1,00	3.500	3.500
4	T de 3/4"	UN	1,00	4.251	4.251
5	T de 3/4" a 1/2"	UN	5,00	3.960	19.800
6	Codo de 3/4"	UN	2,00	2.600	5.200
7	Codo de 3/4" a 1/2"	UN	2,00	2.300	4.600
8	Llave de paso de 3/4" FV	UN	2,00	45.000	90.000
9	Llave de paso ducha 3/4" con campana	UN	1,00	65.000	65.000
10	Cinta teflón de 3/4 x 25 mts.	UN	2,00	7.600	15.200
11	Adhesivo plástico de 75 cc.	UN	1,00	6.650	6.650
	TOTAL GENERAL				300.271

MINISTERIO DE EDUCACIÓN Y CULTURA

Direcciòn de Infraestructura

AULA PRE-ESCOLAR DE 5,80 X 6,80 - LISTADO DE MATERIALES

DESAGUE CLOACAL - Planilla de Presupuesto N° 3

N°	RUBRO	UNIDAD	CANTIDAD	P. UNITARIO	P. TOTAL
1	PVC 40 mm	ML	6,00	3.740	22.440
2	PVC 50 mm	ML	8,50	5.500	46.750
3	PVC 100 mm	ML	6,00	14.700	88.200
4	Rejilla de piso 10 x 10 (RP)	UN	1,00	27.600	27.600
5	Rejilla de piso sifonada 15 x 15 (RPS)	UN	1,00	39.800	39.800
6	Codo 50 mm	UN	1,00	2.900	2.900
7	T de 40 mm	UN	3,00	2.750	8.250
8	Codo 100 mm	UN	1,00	9.150	9.150
9	T de 100 mm	UN	1,00	16.800	16.800
10	Adhesivo de 75 cc	UN	2,00	6.650	13.300
11	Limpiador de 200 cc	UN	1,00	15.500	15.500
	TOTAL GENERAL				290.690

MINISTERIO DE EDUCACIÓN Y CULTURA

Direcciòn de Infraestructura

AULA PRE-ESCOLAR DE 5,80 X 6,80 - LISTADO DE MATERIALES

ARTEFACTOS SANITARIOS Y ACCESORIOS - Planilla de Presupuesto N° 4

N°	RUBRO	UNIDAD	CANTIDAD	P. UNITARIO	P. TOTAL
1	Inodoro Blanco pequeño	UN	2,00	302.000	604.000
2	Bajada c/curva	UN	2,00	11.220	22.440
3	Enchufe de goma p/ inodoro	UN	2,00	3.700	7.400
4	Cisterna para inodoros	UN	2,00	27.500	55.000
5	Tapa para inodoro pequeño	UN	2,00	47.000	94.000
6	Labatorio de embutir Ø 30 cms.	UN	3,00	100.000	300.000
7	Mesada de H°A° azulejado	GL.	1,00	120.000	120.000
8	Tarugo c/ tornillo.	UN	8,00	2.992	23.936
9	Canilla p/ lavatorios	UN	3,00	61.600	184.800
10	Canilla de pie cromada de 1/2"	UN	1,00	40.656	40.656
11	Sopapa para lavatorios	UN	3,00	27.800	83.400
12	Jabonera p/duchas y lavatorios	UN	4,00	29.600	118.400
13	Portarollo con rodillo	UN	2,00	28.380	56.760
14	Toalleros para ducha y lavatorios	UN	2,00	12.980	25.960
15	Ducha eléctrica con brazo de metal	UN	1,00	73.656	73.656
16	Conexión flexible de 0,30	UN	5,00	10.700	53.500
17	Perchero tipo doble	UN	2,00	17.600	35.200
18	Cemento blanco	KL	5,00	5.500	27.500
	TOTAL GENERAL				1.926.608

NO SE ENCUENTRA VINCULADO NI CON MATERIALES Y MANO DE OBRA
ESTAN EN FORMA DIRECTA .-

MINISTERIO DE EDUCACIÓN Y CULTURA

Direcciòn de Infraestructura

AULA PRE-ESCOLAR DE 5,80 X 6,80 - LISTADO DE MATERIALES

ARTEFACTOS ELÈCTRICOS Y ACCESORIOS - Planilla de Presupuesto N° 5

N°	RUBRO	UNIDAD	CANTIDAD	P. UNITARIO	P. TOTAL
1	Caño corrugado 5/8"	ML	50,00	350	17.500
2	Electroducto de 1"	ML	20,00	1.100	22.000
3	Caja de conexión	UN	8,00	1.400	11.200
4	Caja de llave	UN	5,00	1.400	7.000
5	Cable de 2 mm	ML	100,00	2.200	220.000
6	Cable de 4 mm	ML	40,00	4.200	168.000
7	Cable NYY de 2 x 6 mm	ML	20,00	17.000	340.000
8	Llave termomagnética rielera de 1 x 30 Amp	UN	1,00	16.000	16.000
9	Llave termomagnética rielera de 1 x 40 Amp	UN	1,00	35.000	35.000
10	Llave termomagnética rielera de 1 x 25 Amp	UN	1,00	16.000	16.000
11	Llave Panan de embutir de 1 x 25 Amp	UN	1,00	30.000	30.000
12	Llave de 1 punto	UN	2,00	7.700	15.400
13	Toma Corriente	UN	3,00	4.200	12.600
14	Llave de 3 puntos	UN	1,00	16.000	16.000
15	Artefactos fluorescentes de 2 x 40w	UN	4,00	98.000	392.000
16	Artefactos fluorescentes de 1 x 40w	UN	4,00	55.000	220.000
17	Tabl.TS10 de 10AG c/barras de fase y neutro	UN	1,00	160.000	160.000
18	Tablero TCV para 2 llaves de ventiladores	UN	1,00	95.000	95.000
19	Ventilador de techo de 56"	UN	2,00	320.000	640.000
	TOTAL GENERAL				2.433.700

NO SE ENCUENTRA VINCULADO NI CON MATERIALES Y MANO DE OBRA
ESTAN EN FORMA DIRECTA .-

MINISTERIO DE EDUCACIÓN Y CULTURA

Direcciòn de Infraestructura

AULA PRE-ESCOLAR DE 5,80 X 6,80 - LISTADO DE MATERIALES

ABERTURAS METÀLICAS (herreria) Y MADERAS - Planilla de Presupuesto N° 6

Abertura metàlica

N°	RUBRO	UNIDAD	CANTIDAD	P. UNITARIO	P. TOTAL
1	Marco y Puerta 1,10 x 2,50 (2 hojas) completo	UN	1,00	936.175	936.175
2	Ventanas tipo balancín de 1,50 x 1,70	UN	4,00	604.000	2.416.000
3	Ventanas tipo balancín de 1,50 x 1,00 - Baño	UN	4,00	355.000	1.420.000
	TOTAL GENERAL				4.772.175

Abertura madera

N°	RUBRO	UNIDAD	CANTIDAD	P. UNITARIO	P. TOTAL
1	Marco y Puerta 0,70 x 2,10 (Puerta Placa) completo	UN	1,00	360.000	360.000
2	Marco de 1"x 2" y 3 Puertas 0,55 x 0,60 (bajo mesada)	UN	1,00	250.000	250.000
3	Marco de 2" x 5" y 2 puertas 0,60 x 1,20 (boxes)	UN	2,00	277.000	554.000
	TOTAL GENERAL				1.164.000
	Total de aberturas metàlicas y madera				5.936.175

NO SE ENCUENTRA VINCULADO NI CON MATERIALES Y MANO DE OBRA
ESTAN EN FORMA DIRECTA .-

MINISTERIO DE EDUCACIÓN Y CULTURA

Direcciòn de Infraestructura

AULA PRE-ESCOLAR DE 5,80 X 6,80 c/ GALERIA

COMPUTO METRICO Y PRESUPUESTO DE MANO de OBRA ALBAÑILERIA - Planilla de Presupuesto N° 7

N°	RUBRO	UNIDAD	CANTIDAD	P. UNITARIO	P. TOTAL
1	Preparación de la Obra				
	c) Replanteo	M²	81,39	3.750	305.213
4	Excavaciòn y Carga de Cimiento c/ P.B.C	M³	17,26	77.000	1.329.020
5	Estructura de Hormigon Armado				
	b2) Viga de H° A° cumbrera y dado de H° A° y Galeria	M³	1,40	380.000	532.000
	d)Encadenado H°A° (inferior y superior)	M³	3,15	380.000	1.197.000
6	Muros de Nivelación h=0,50				
	a) De 0,45	M²	6,10	32.500	198.250
	b) De 0,30	M²	17,15	25.000	428.750
7	Relleno y Compactación	M³	32,30	22.000	710.600
8	Aislación Asfáltica de Muros				
	a) De 0,15- Horizontal	M²	8,43	12.000	101.160
	b) De 0,30- Horizontal	M²	4,20	12.000	50.400
	d) De canteros	M²	5,25	14.000	73.500
9	Muros de Elevación				
	a) De 0,30 para Revocar	M²	19,52	27.500	536.800
	b) De 0,15 para Revocar	M²	39,40	18.500	728.900
	d) De 0,30 visto 1 cara de ladrillo comun	M²	25,62	35.000	896.700
	e) De 0,15 visto 1 cara de ladrillo comun c/ Cantero-Parapeto	M²	20,40	22.500	459.000
	f) Envarillado 2 hiladas con 3 varillas Ø 8 mm.	ML	40,25	5.000	201.250
10	Pilares				
	d) De 0,30 x 0,45 para Revocar	ML	9,00	15.000	135.000
12	Techo:				
	c)De tejas y tejuelones prensados c/ tirantes de ybyrapytà	M²	98,55	48.500	4.779.675
13	Revoques				
	a) Interior - exterior a 1 capa	M²	154,00	9.500	1.463.000
	c) De pilares de mampostería	ML	9,00	35.000	315.000
	e) De viga cumbrera y voladizo de encadenado de H°A°	M²	15,46	14.500	224.170
	f) De nivelación	M²	16,70	9.500	158.650
14	Contrapiso de H° de cascote	M²	65,75	12.500	821.875
15	Piso				
	b) Baldosa Calcárea en aula, galeria y SSHH	M²	60,47	15.500	937.285
16	Zocalo				
	b) Calcáreo	ML	37,05	7.500	277.875
17	Colocación de aberturas de madera				
	a) De marco 0,15 y puerta de 0,70 x 2,10 tablero	UN	1,00	95.000	95.000
	b) De marco 0,15 y puerta para boxes - baño 0,60 x 1,20	UN	2,00	80.000	160.000
18	Colocación de Aberturas Metalicas				
	c) Marco y Puerta 1,10 x 2,50 (2 hojas)	UN	1,00	50.000	50.000
	d) Ventanas tipo balancín de 1.50 x 1,70	UN	4,00	70.000	280.000
	e) Ventanas tipo balancín de 1,50 x 1,00 p/ SS.HH	UN	4,00	70.000	280.000
19	Alféizar de ventana				
	c) De ladrillos comunes curvos a sardinel en cantero	ML	2,50	26.500	66.250
	d) Mocheta de revoque	ML	49,60	7.250	359.600
20	Pintura				
	a) De paredes revocadas interior a la cal - Blanco o Color	M²	131,14	4.500	590.130
	d) De aberturas de madera c/ barniz	M²	3,36	6.000	20.160
	e) De viga cumbrera y galeria a la cal	M²	15,46	5.000	77.300
	j) De pintura de techo (maderamen) al barniz	M²	98,55	3.800	374.490
	k) De mamposteria visto común Enras.latex color vino	M²	48,89	7.500	366.675
	L) De revoque comun latex, exterior color mostaza	M²	52,36	7.500	392.700
	m) De aberturas metálicas				
	a- Balancines	M²	16,80	8.000	134.400
	b- Puerta metálica de acceso	M²	5,06	8.000	40.480

21	Revestimientos				
	a) azulejo	M²	19,50	17.500	341.250
23	Colocación de vidrios en aberturas	M²	16,77	8.000	134.160
25	Pastillones de patio en rampa	M²	5,28	18.000	95.040
23	Limpieza	M²	66,76	3.850	257.026
44	Colocación de planchuelas de hierro en techo	UN	34,00	3.000	102.000
45	Construcción de mezada azulejada de 1,80 x 0,50 x 0,70	Gl	1,00	100.000	100.000
	Costo Total de Mano de Obra				**21.177.734**

NO SE ENCUENTRA VINCULADO NI CON MATERIALES Y MANO DE OBRA
ESTAN EN FORMA DIRECTA .-

MINISTERIO DE EDUCACIÓN Y CULTURA

Direcciòn de Infraestructura

AULA PRE-ESCOLAR DE 5,80 X 6,80 c/ GALERIA

PRESUPUESTO MANO de OBRA de ELECTRICIDAD - Planilla de Presupuesto N° 8

N°	RUBRO	UNIDAD	CANTIDAD	P. UNITARIO	P. TOTAL
1	Instalación eléctrica de aula y baño	Bocas	35,00	30.000	1.050.000
2	Instalación de artefactos eléctricos	Bocas	10,00	30.000	300.000
	TOTAL GENERAL				1.350.000

NO SE ENCUENTRA VINCULADO NI CON MATERIALES Y MANO DE OBRA
ESTAN EN FORMA DIRECTA .-

MINISTERIO DE EDUCACIÓN Y CULTURA

Direcciòn de Infraestructura

AULA PRE-ESCOLAR DE 5,80 X 6,80 c/ GALERIA

PRESUPUESTO MANO de OBRA de INST. SANITARIA (plomeria) - Planilla de Presupuesto N° 9

N°	RUBRO	UNIDAD	CANTIDAD	P. UNITARIO	P. TOTAL
1	Instalación de agua corriente en baño con dos (2) inodoros, tres (3) lavatorios y una (1) ducha eléctrica	Global	1,00	362.643	362.643
2	Desagüe cloacal de un (1) baño con dos (2) inodoros, tres (3) lavatorios y una (1) ducha, con registros (0.60 x 0.60) con tapa de H°A°, cámara séptica (0.75 X 1.50) y pozo ciego (2,00 x 2,50)	Global	1,00	1.979.069	1.979.069
3	Colocaciòn de artefactos y accesorios de baño (jabonera-portarrollo-toallero-perchero)	Global	1,00	550.000	550.000
	TOTAL GENERAL				2.891.712

NO SE ENCUENTRA VINCULADO NI CON MATERIALES Y MANO DE OBRA
ESTAN EN FORMA DIRECTA .-