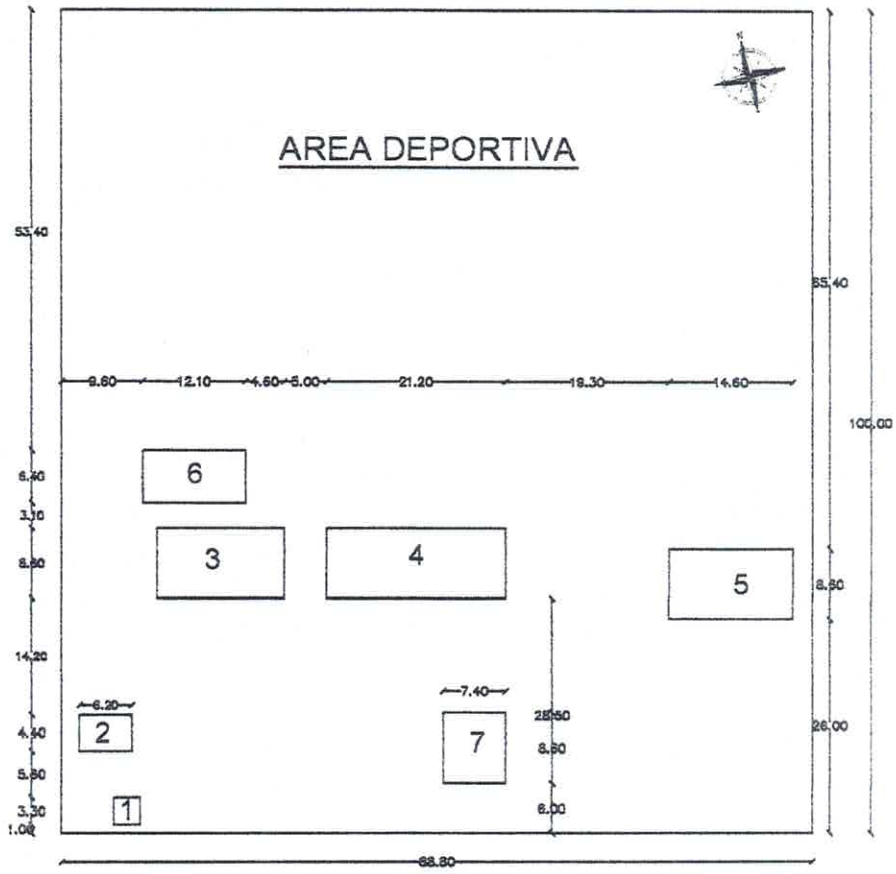

CALLE

REFERENCIAS

1- Cantina de madera existente.
2- Sanitario de material cocido existente.
3- Tres aulas de material cocido existente.
4- Tres aulas de material cocido existente.
5- Dos aulas de material cocido existente.
6- Dos aulas de madera existente.
7- Un aula material cocido a construir.

COORDENADAS

-24.742970,-55.949405

PLANTA DE UBICACIÓN
ESC.:..... 1/900

MUNICIPALIDAD DE CAPIIBARY

PROYECTO: Aula tipologia MEC

UBICACION: ESC. BAS. N° 4544 SANTA ROSA DE LIMA

Luis Alberto Fernández Portillo
Arquitecto

ESC. BASICA Nº 4544 SANTA ROSA DE LIMA

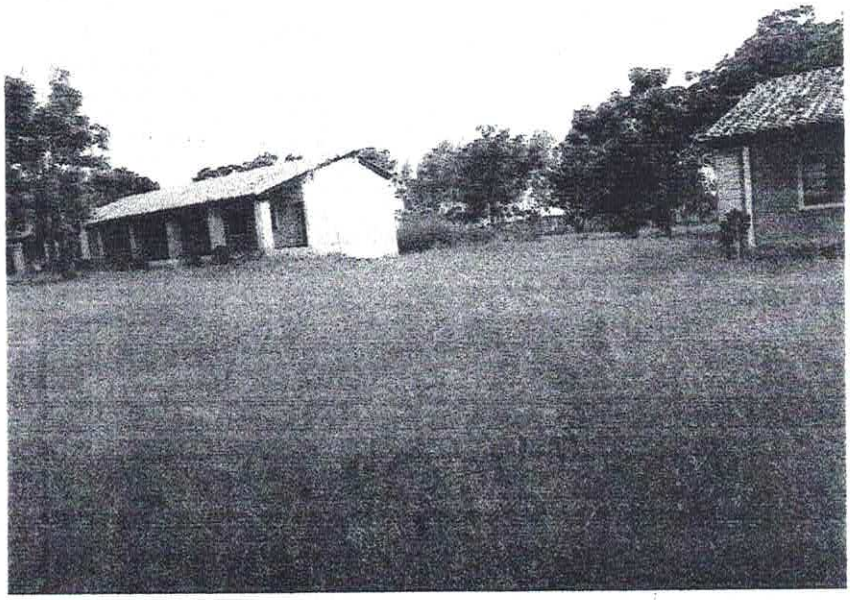

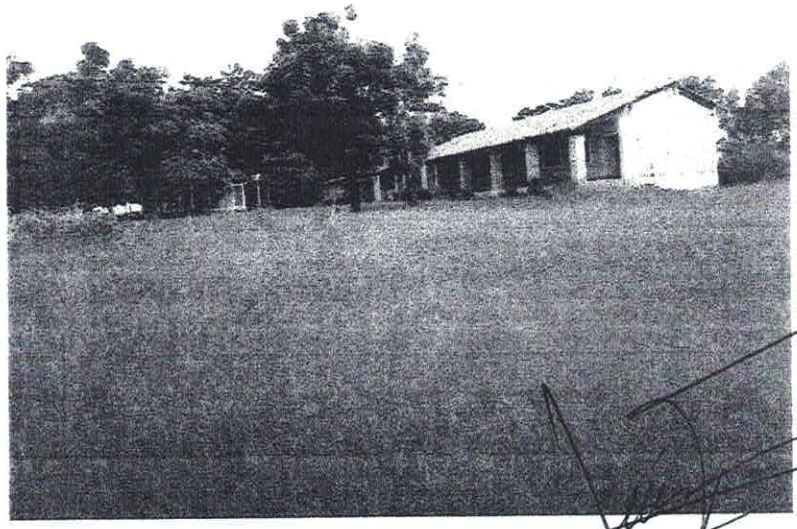

Luis Alberto Fernández Portillo
Arquitecto
Reg. M.O.P.C. Nº 3.193

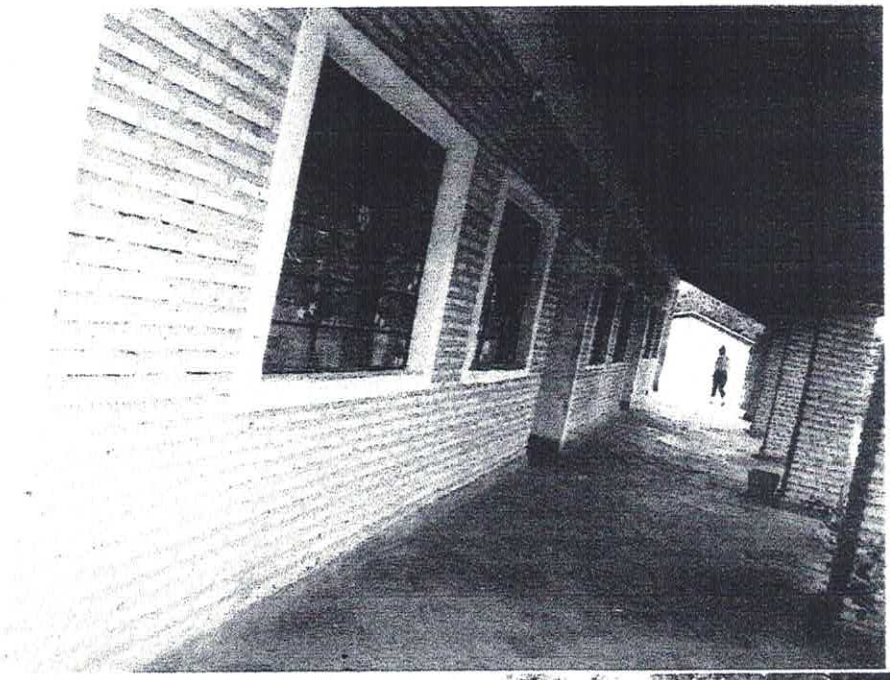

Luis Alberto Fernández Portillo
Arquitecto
Reg. M.O.P.C. Nº 3.193

UBICACIÓN Y COORDENADAS

-24.742970,-55.949405

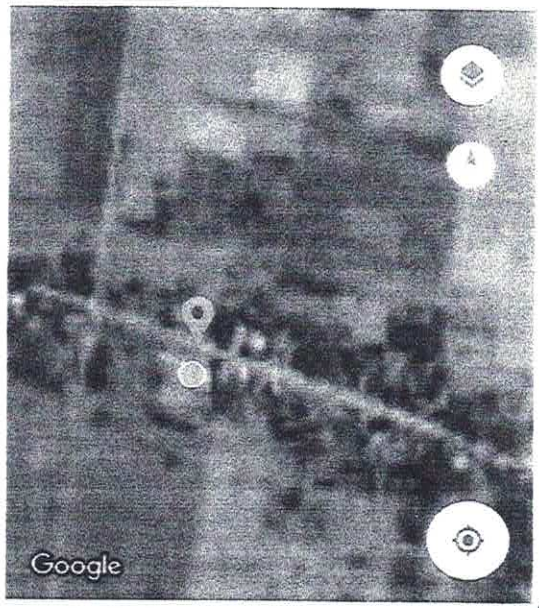

ESC. BASICA Nº 4544 SANTA ROSA DE LIMA
DISTRITO CAPIIBARY
DEPARTAMENTO DE SAN PEDRO.

Luis Alberto Fernández Portillo
Arquitecto
Reg. M.O.P.C. Nº 3.193

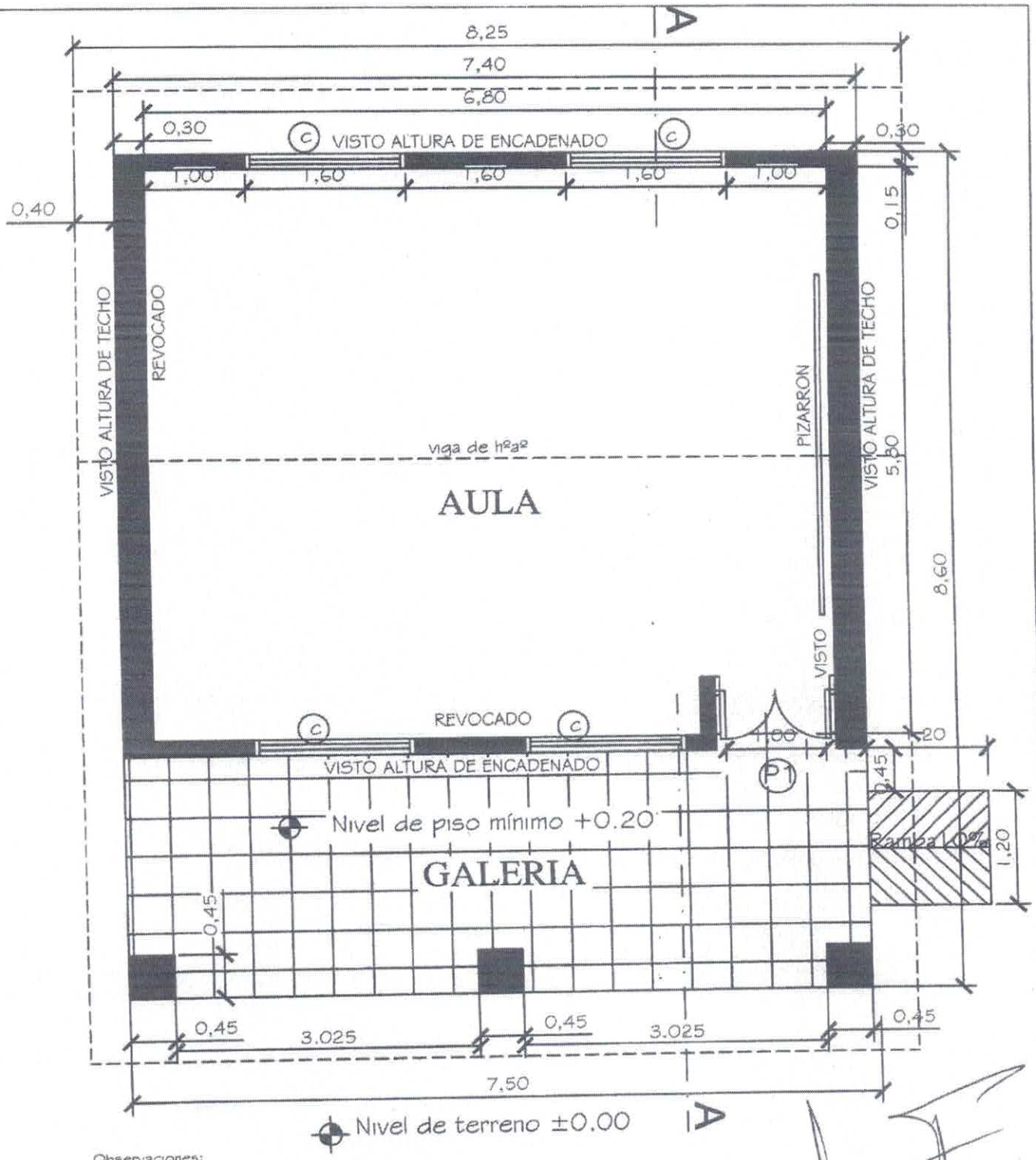

Observaciones:

* Para los desniveles de hasta 0.25m las rampas deberán tener una pendiente de hasta 10%.
* La puerta de acceso al aula deberá tener una luz libre de vano de 1.00m como mínimo.

MINISTERIO DE EDUCACION Y CULTURA DIRECCIÓN DE INFRAESTRUCTURA		01
Aula tipo 5.80 x 6.80 con techo de tejas	PLANTA ACOTADA	Esc.: 1/100

Luis Alberto Fernández Portillo
Arquitecto

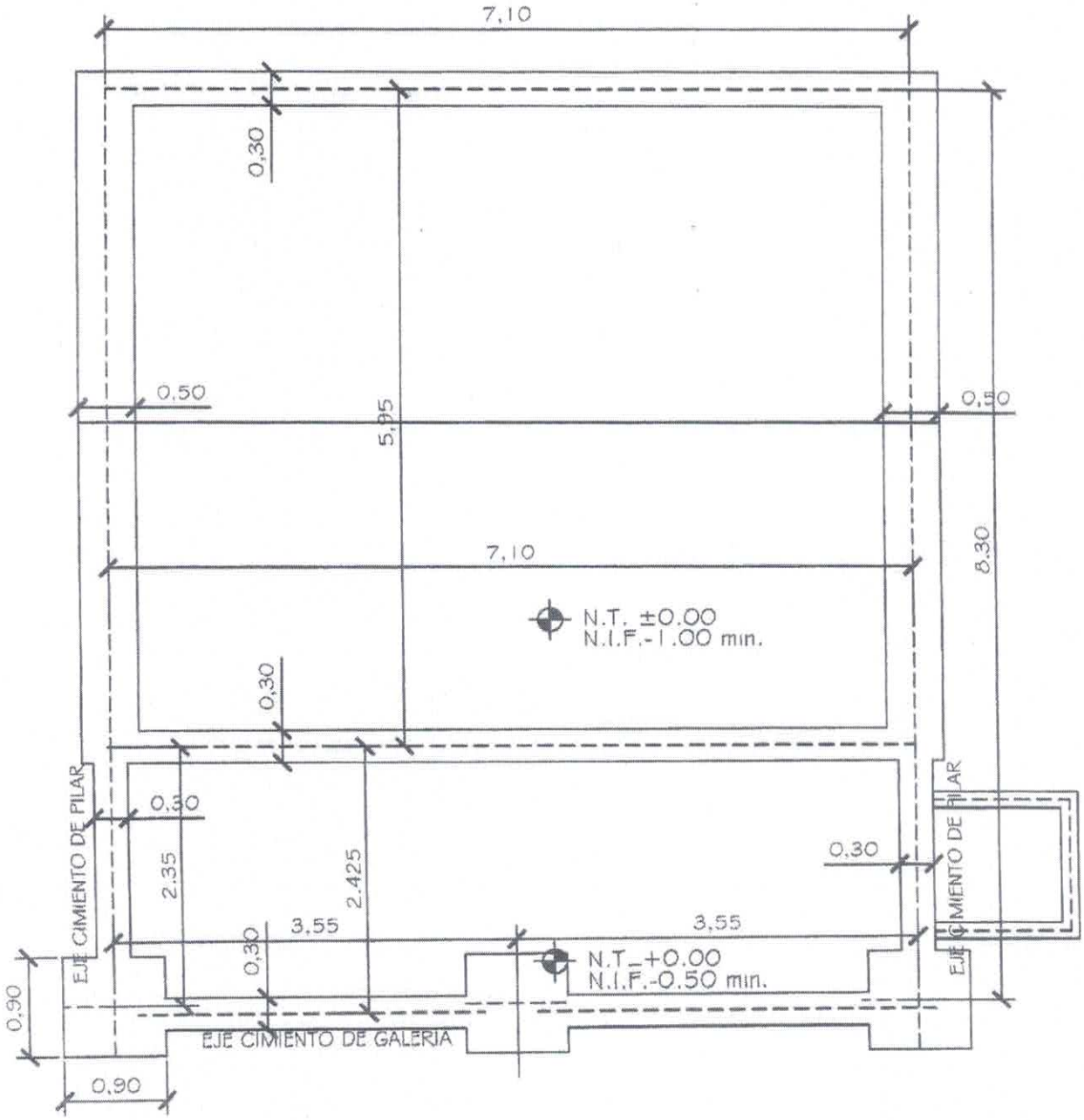

MINISTERIO DE EDUCACION Y CULTURA DIRECCIÓN DE INFRAESTRUCTURA		02
Aula tipo 5.80 x 6.80 con techo de tejas	PLANTA CIMENTACION	Esc.: 1/100

Luis Alberto Fernández Portillo
Arquitecto
Reg. M.O.P.C. Nº 3.193

OJO:encadenado superior en las paredes de 0.30 y en las paredes de 0.15

Viga de H°A° de 0.20 x 0.45.

Dado de H°A° de 0.20 x 0.60.

Encadenado superior de H°A° de 0.13 x 0.27.

Techo de tejas españolas y tejuelones prensados pend. 35%

Listón de amarre, ver planta de techo.

Tirantes de 2" x 6" DE YBYRAPYTA cepillados a tres caras, con barniz de terminación.

liston de amarre

Revocado y pintado a la cal.

Encadenado superior de H°A° de 0.13 x 0.27.

Envarillado

Capitel de H°A°.

Viga de 4"x8"

Cuña de madera, atornillada al tirante, en caso quela viga sea de madera

Pilar de mampostería con juntas a la vista.

Mampostería de 0.15 Revocado y pintado a la cal.

Pizarron 3.60x1.20

Detalle A

Aislación asfáltica.

Muro de nivelación de 0.30.

Galena pend. 3%

Terreno natural

Encadenado inferior de H°A° 0.13 x 0.27

Piso mosaico calcáreo.

Contrapiso de H° de cascotes.

Cimiento de P.B.C.

Fundación de piedra bruta colocada.

3,55 | 1,07 | 1,20 | 0,95 | 3,20 | 4,32 | 1,20 | 0,90 | 2,15 | 0,85 | 2,41

CORTE A - A

Obs. Los balaustres deberán ser colocados en el proceso de construcción de los muros de elevación y pilares, siguiendo el eje de la viga de encadenado superior.

MINISTERIO DE EDUCACION Y CULTURA

DIRECCIÓN DE INFRAESTRUCTURA

Aula tipo 5.80 x 6.80 con techo de tejas

CORTE TRANSVERSAL

03

Esc.: 1/100

Luis Alberto Fernández Portillo
Arquitecto
Reg. M.O.P.C. Nº 3.193

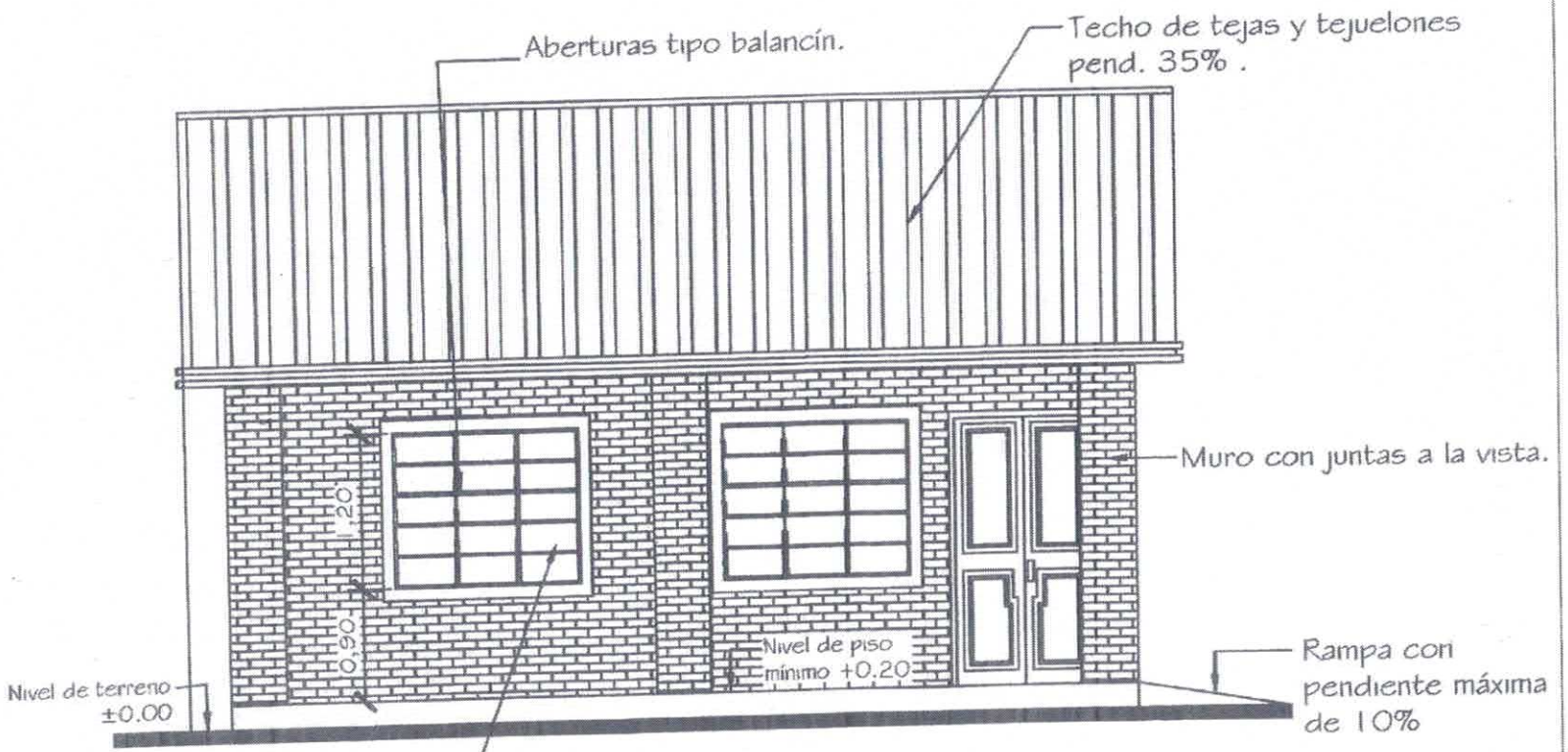

FACHADA FRONTAL

MINISTERIO DE EDUCACION Y CULTURA
DIRECCIÓN DE INFRAESTRUCTURA

Aula tipo 5.80 x 6.80 con techo de tejas

FACHADA FRONTAL

04

Esc.: 1/100

Luis Alberto Fernández Portillo
Arquitecto
Reg. M.O.P.C. Nº 3.193

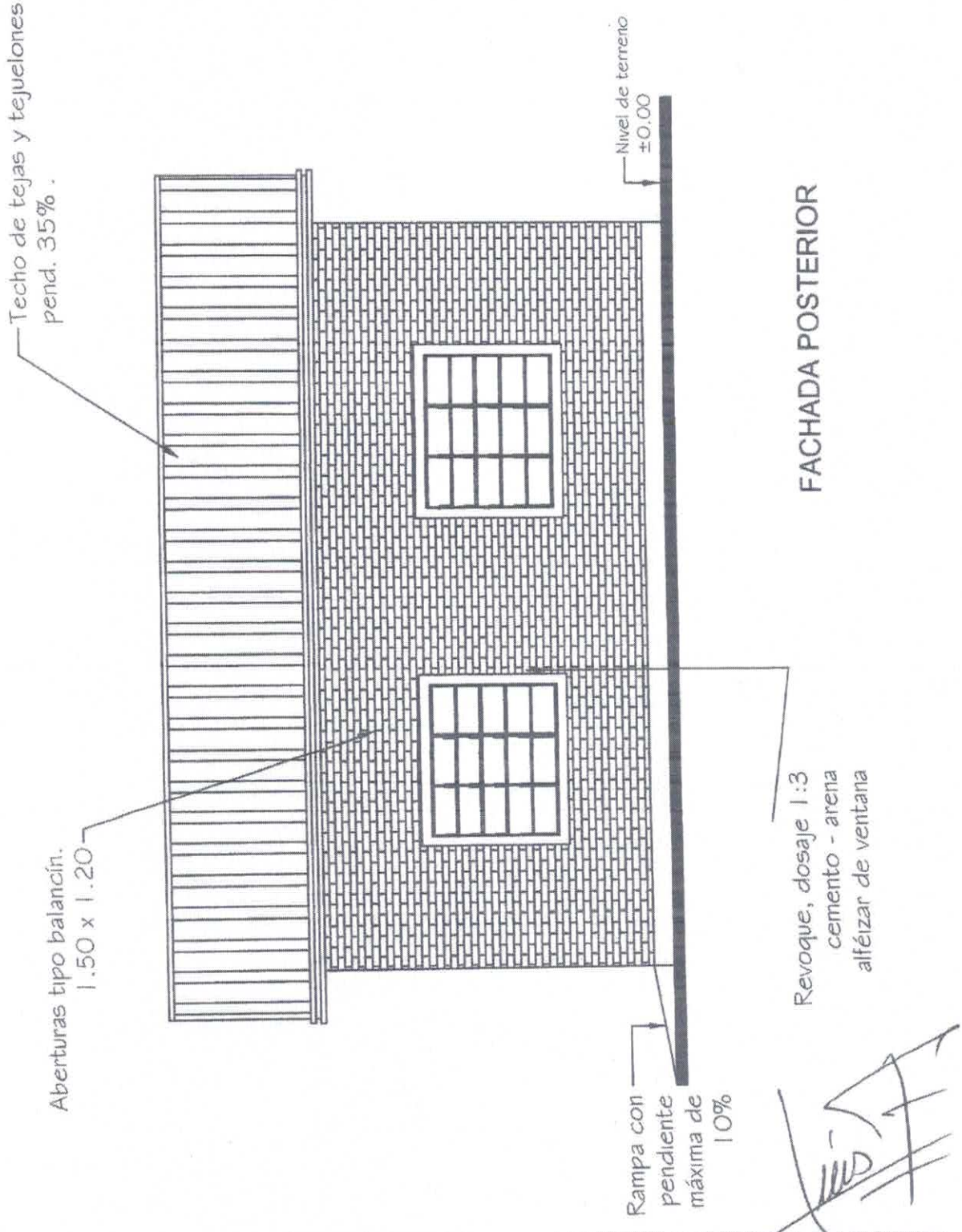

MINISTERIO DE EDUCACION Y CULTURA DIRECCIÓN DE INFRAESTRUCTURA		05
Aula tipo 5.80 x 6.80 con techo de tejas	FACHADA POSTERIOR	Esc.: 1/100

Luis Alberto Fernández Portillo
Arquitecto
Reg. M.O.P.C. Nº 3.193

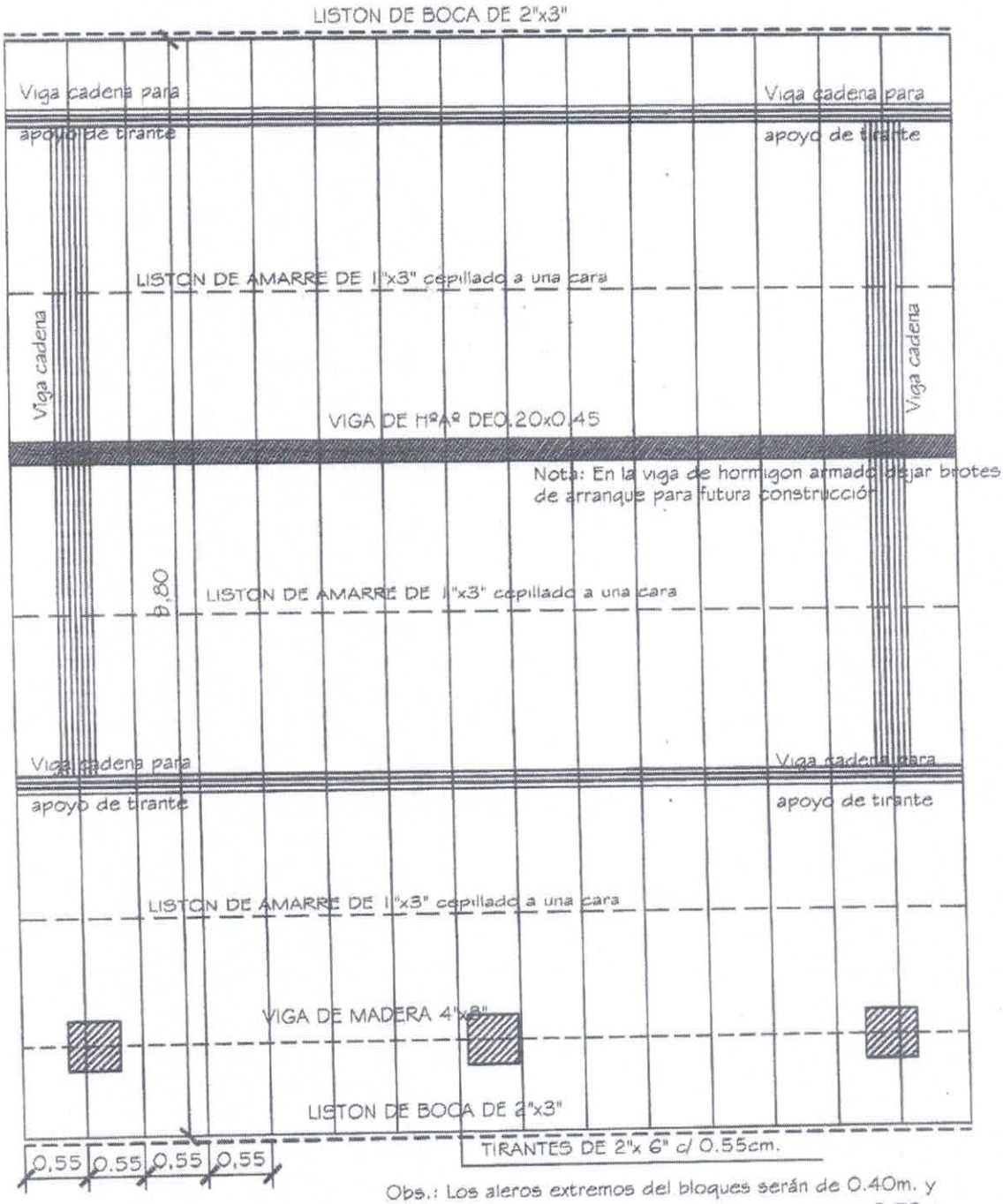

Obs.: Los aleros extremos del bloques serán de 0.40m. y los aleros longitudinales del bloque serán de 0.70m., contados del lado de la galeria apartir de la viga de apoyo del tirante, y en el opuesto apartir del muro.

MINISTERIO DE EDUCACION Y CULTURA DIRECCIÓN DE INFRAESTRUCTURA		06
Aula tipo 5.80 x 6.80 con techo de tejas	PLANTA ESTRUCTURA DE TECHO	Esc.: 1/100

Luis Alberto Fernández Portillo
Arquitecto
Reg. M.O.P.C. Nº 3.193

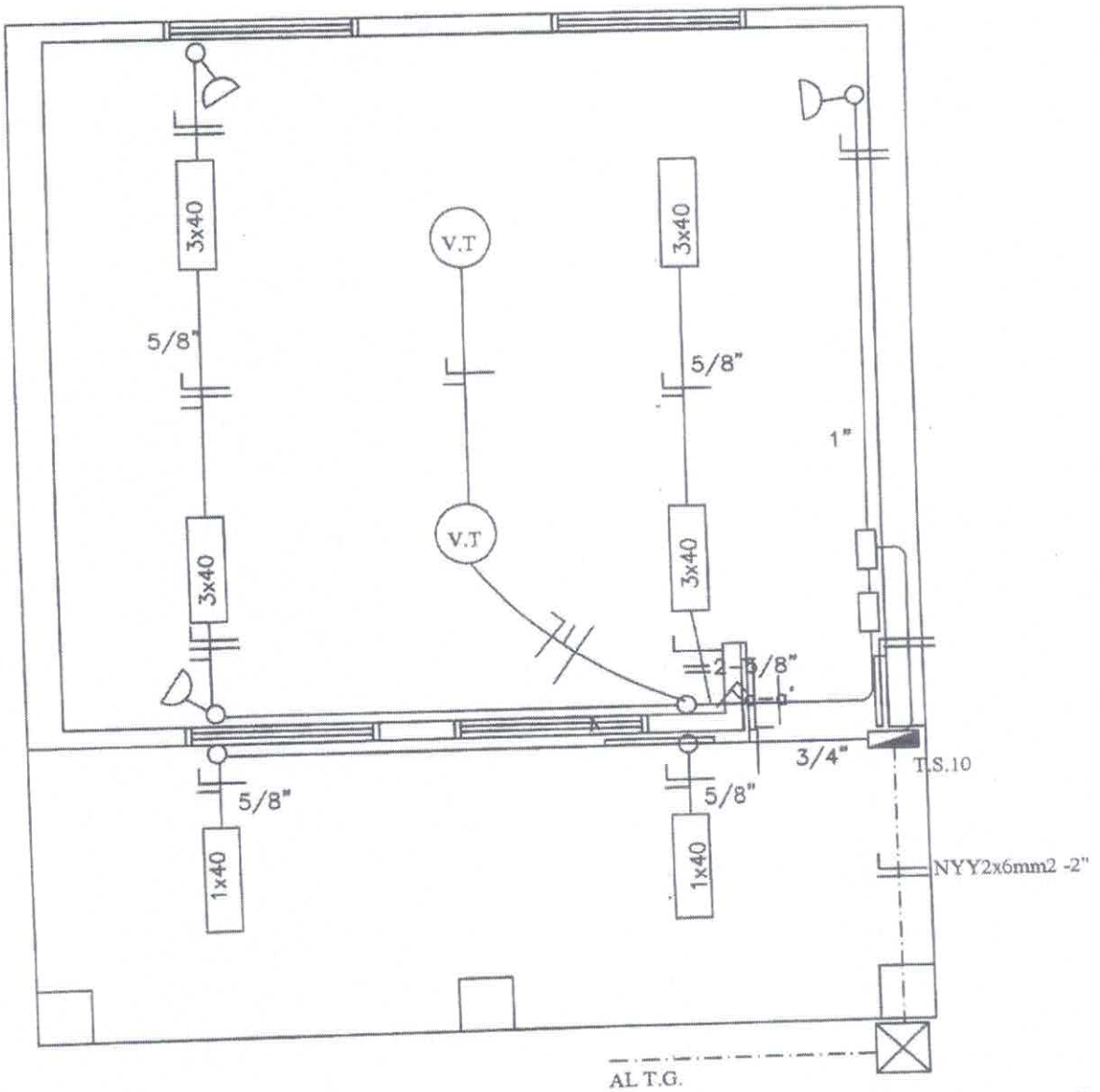

Observación:

*Los artefactos fluorescente son de 3x40W.
*Los artefactos fluorescentes deben ir colgados.
*Los condutores no acotados son de 2mm2.
*Los fluorescentes deben tener capacitores.
*Los TC son tableros de comando de luces y tomas.
*Los TCV son tableros de comando de ventiladores.

MINISTERIO DE EDUCACION Y CULTURA DIRECCIÓN DE INFRAESTRUCTURA		07
Aula tipo 5.80 x 6.80 con techo de tejas	PLANTA INSTALACION ELECTRICA	Esc.: 1/100

Luis Alberto Fernández Portillo
Arquitecto

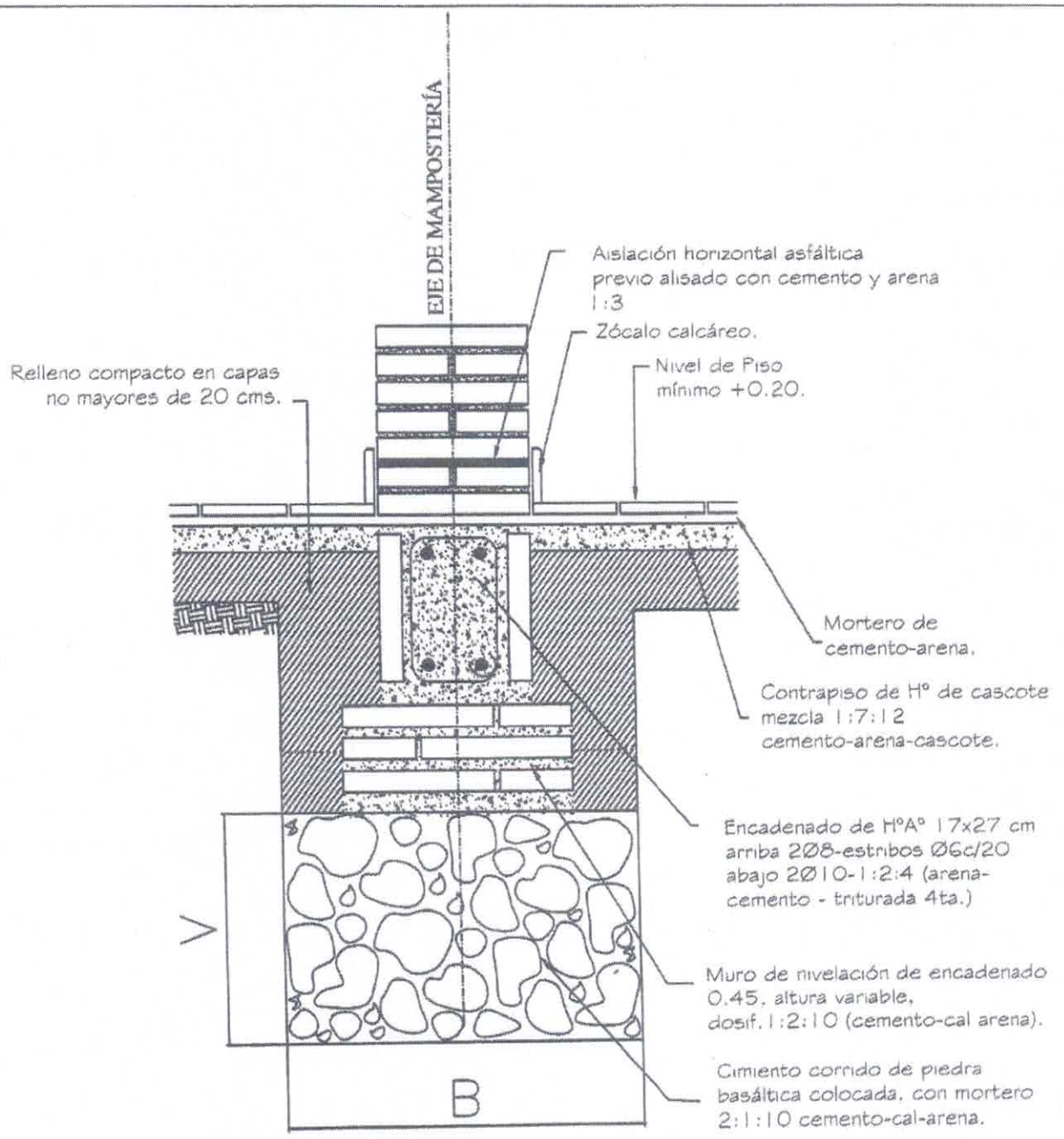

Obs.:

V = variable

B = ancho de cimentación

MINISTERIO DE EDUCACIÓN Y CULTURA DIRECCIÓN DE INFRAESTRUCTURA		08
Aula tipo 5.80 x 6.80 con techo de tejas	DETALLE DE CIMENTACION	Sin Escala

Luis Alberto Fernández Portillo
Arquitecto
Reg. M.O.P.C. Nº 3.193

Encadenado Superior e Inferior para muro de 0.15

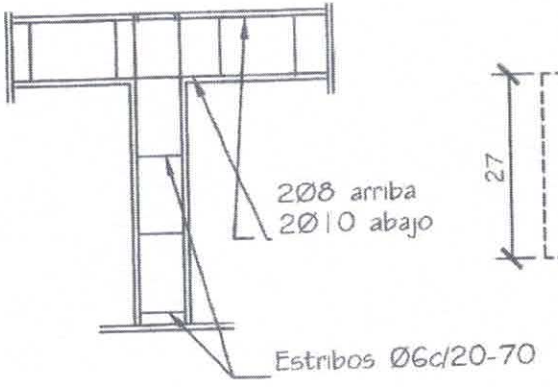

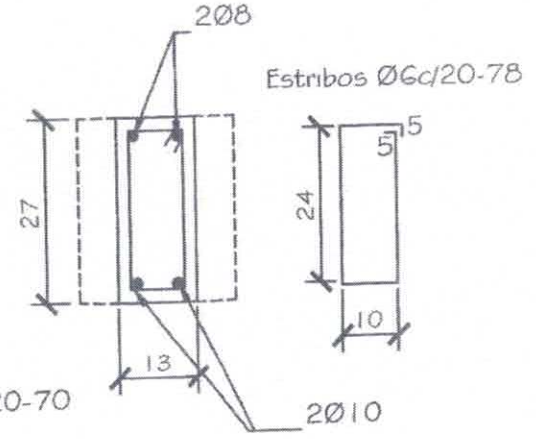

Dado de H°0.20x0.60

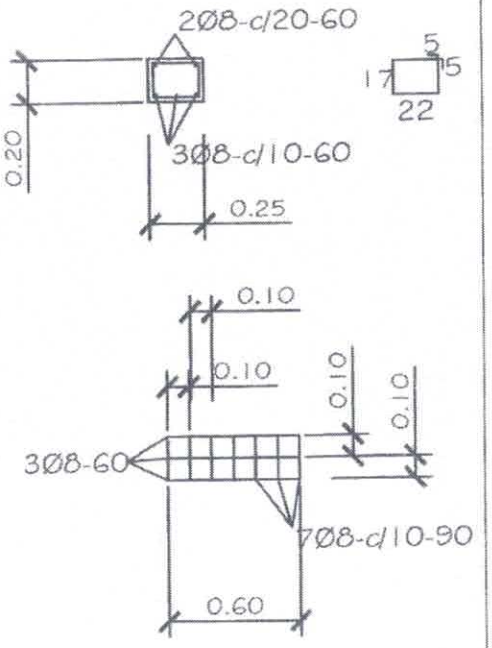

Viga H°A° 0.20x0.45

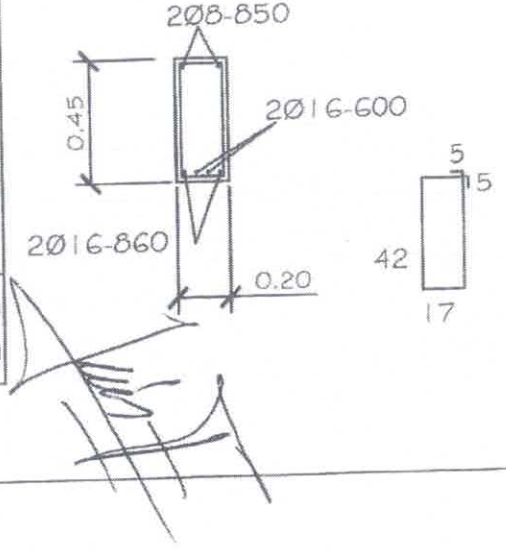

Viga de H°A° 0.20x0.45

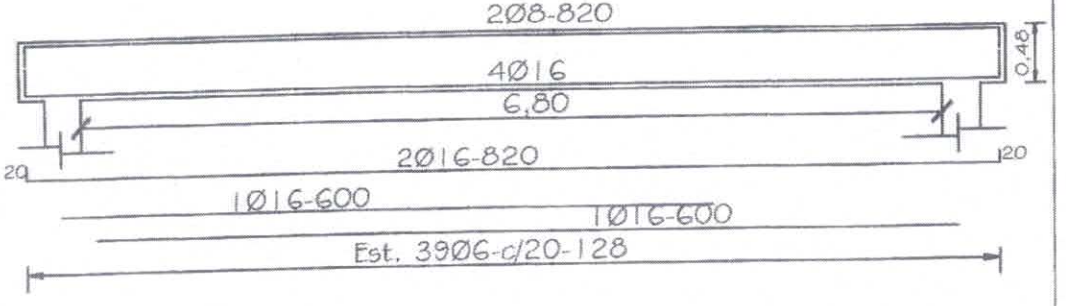

MINISTERIO DE EDUCACION Y CULTURA

DIRECCIÓN DE INFRAESTRUCTURA

Aula tipo 5.80 x 6.80 con techo de tejas

DETALLES DE ESTRUCTURAS DE H°A°

09

Sin Escala

Luis Alberto Fernández Portillo
Arquitecto

DETALLE DE CUÑA

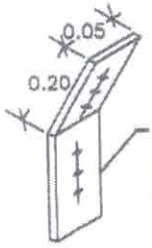

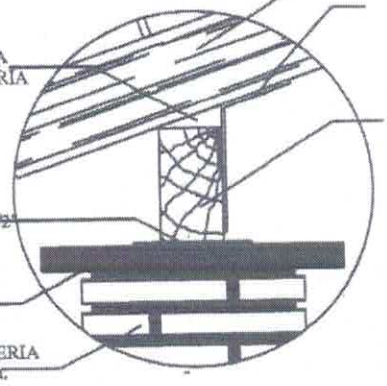

Obs.: Para todas las aulas en los apoyos de los tirantes sobre las vigas de galerías, dichos tirantes deberán encuñarse, con cuñas de madera tornilladas y planchuela según detalle, cada tirante intermedio

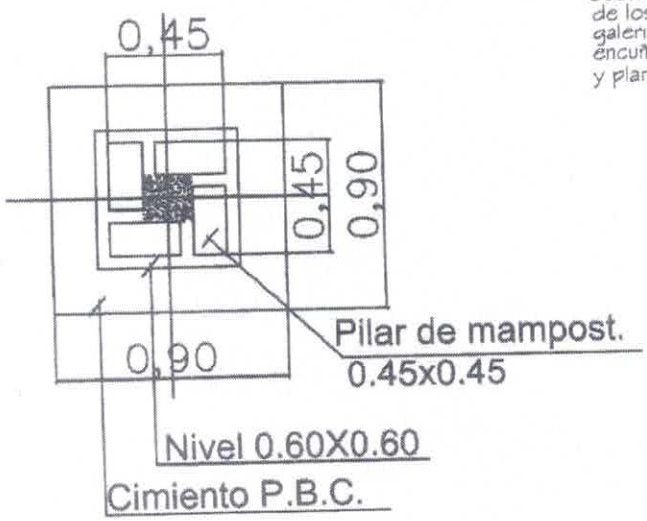

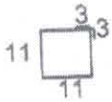

Est. 10ø-c/40cm. - 50cm.

Total 8

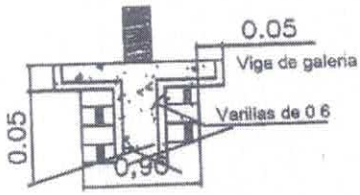

DETALLE CAPITEL

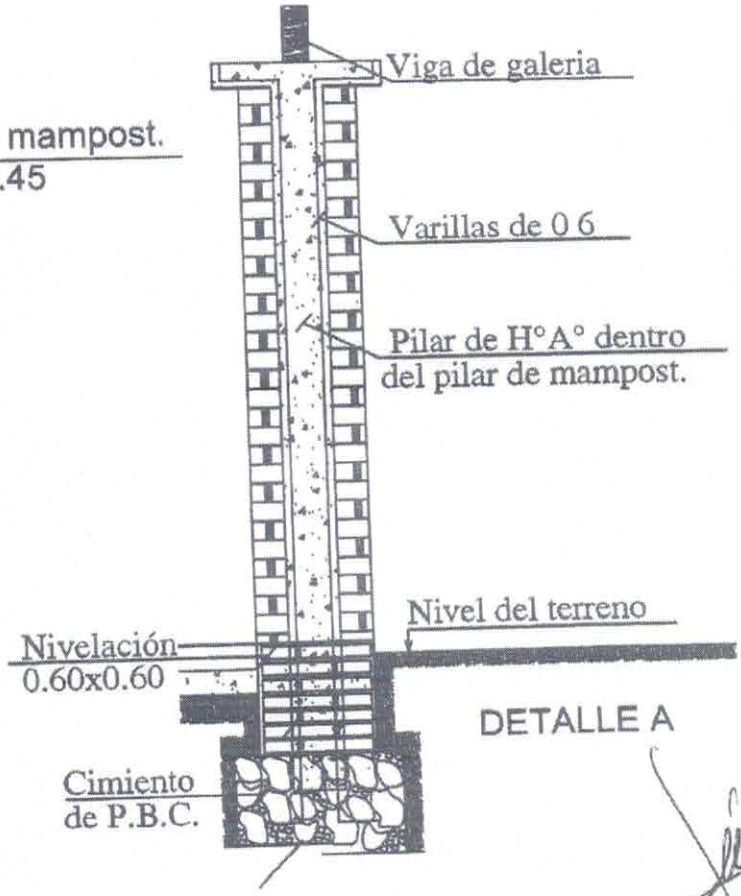

DETALLE A

MINISTERIO DE EDUCACION Y CULTURA DIRECCIÓN DE INFRAESTRUCTURA		10
Aula tipo 5.80 x 6.80 con techo de tejas	DETALLES VARIOS	Sin Escala

Luis Alberto Fernández Portillo
Arquitecto

DETALLE DADO DE Ho. Ao

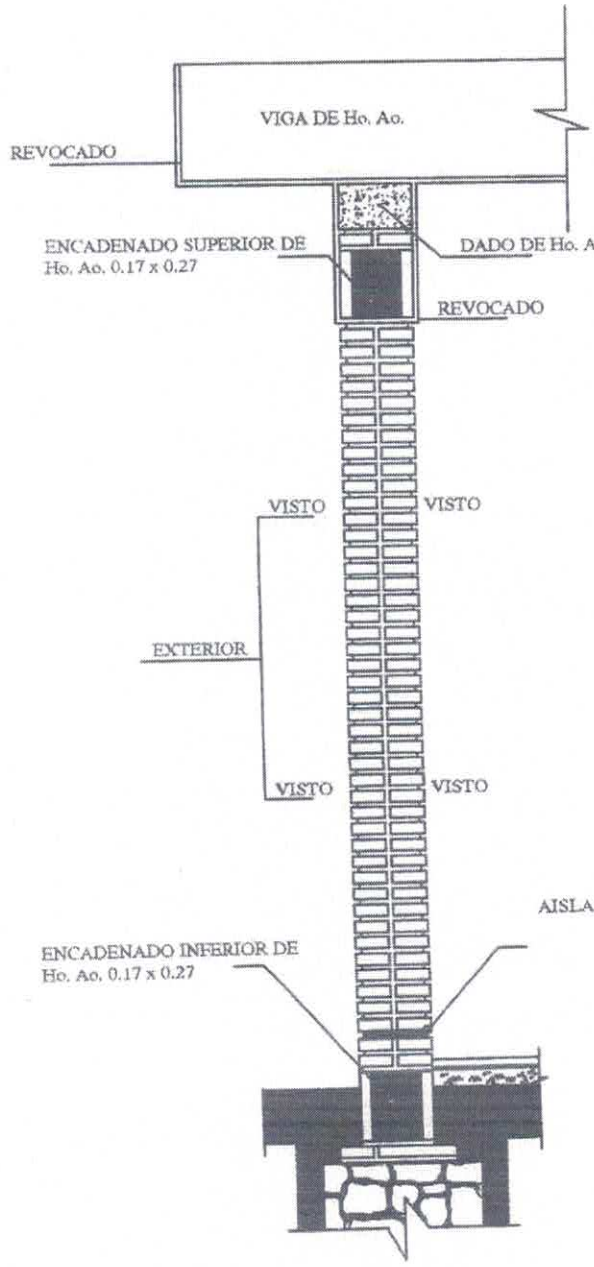

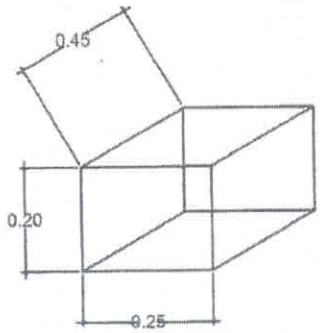

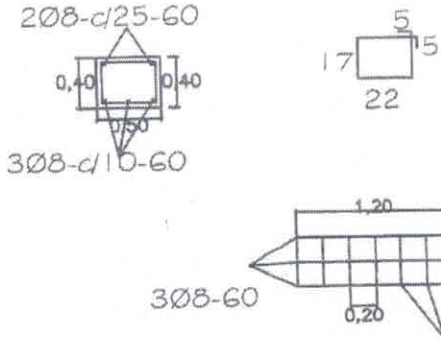

OBS.:

EN LOS CASOS DE QUE EL AULA SEA CONSTRUIDA COMO ULTIMA DEL BLOQUE LA PARED EXTERIOR LLEVARA LOS LADRILLOS CON JUNTAS A LA VISTA HASTA LA ALTURA DE TECHO, LA VIGA Y EL DADO DE Ho. Ao. SERAN REVOCADOS.
SI EL AULA A CONSTRUIR ES ANEXA LA PARED TRANSVERSAL SERA CON JUNTAS A LA VISTA A AMBOS LADOS HASTA EL ENCADENADO SUPERIOR Y REVOCADO HASTA EL TECHO. TAMBIEN LA VIGA Y EL DADO.

MINISTERIO DE EDUCACION Y CULTURA DIRECCIÓN DE INFRAESTRUCTURA		11
Aula tipo 5.80 x 6.80 con techo de tejas	DETALLES VARIOS	Sin Escala

Luis Alberto Fernández Portillo
Arquitecto

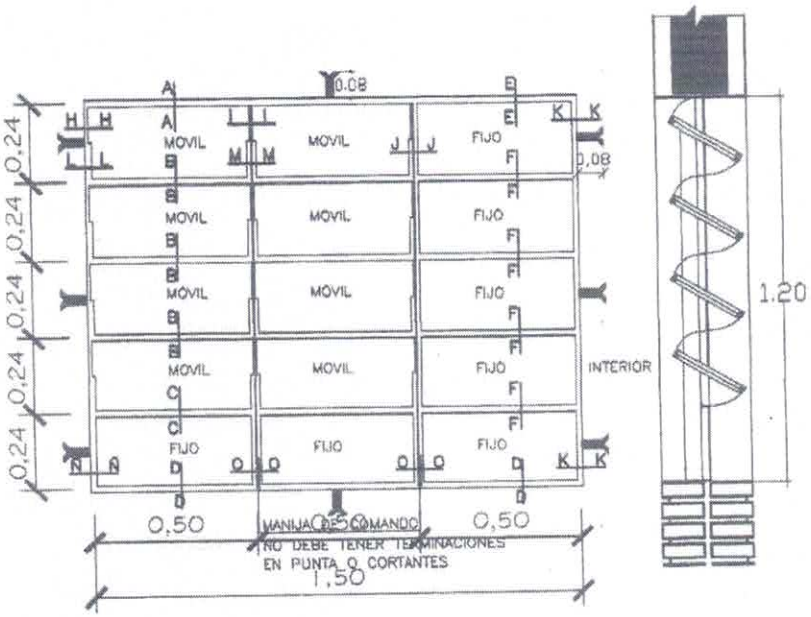

VENTANA BALANCIN

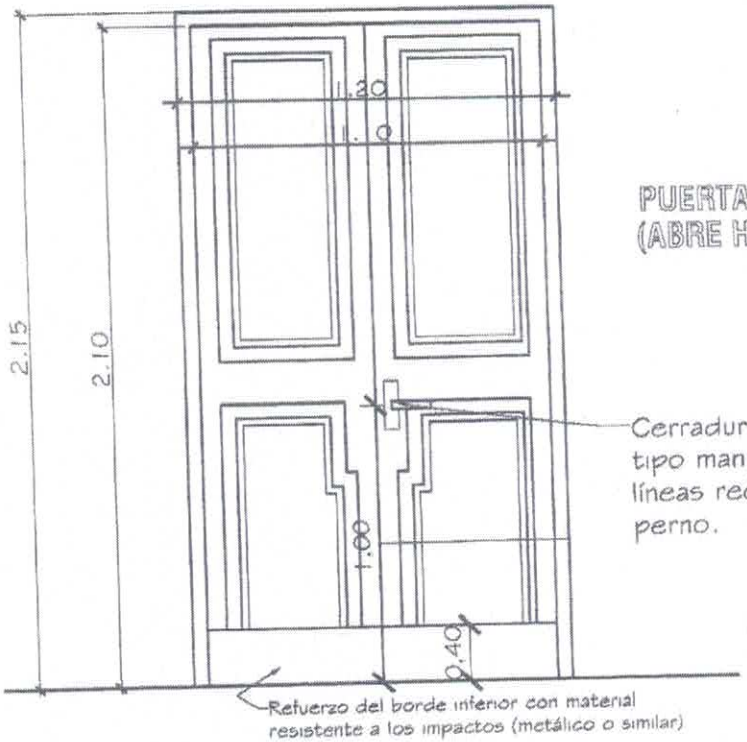

PUERTA DE ACCESO - TABLERO (ABRE HACIA AFUERA)

Observaciones:
* El modelo de la puerta tablero puede variar, lo importante es respetar las medidas indicadas.
* Se debe eliminar el uso del sistema tambor circular en las cerraduras.

MINISTERIO DE EDUCACION Y CULTURA DIRECCIÓN DE INFRAESTRUCTURA		12
Aula tipo 5.80 x 6.80 con techo de tejas	DETALLE DE ABERTURAS	Sin Escala

Luis Alberto Fernández Portillo
Arquitecto

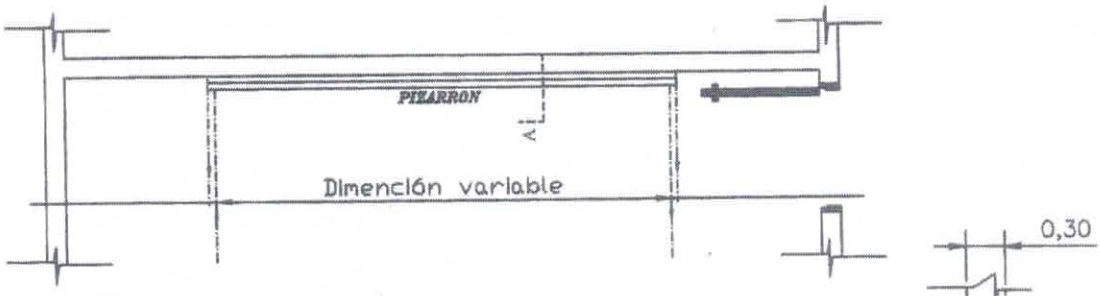

UBICACIÓN DEL PIZARRÓN

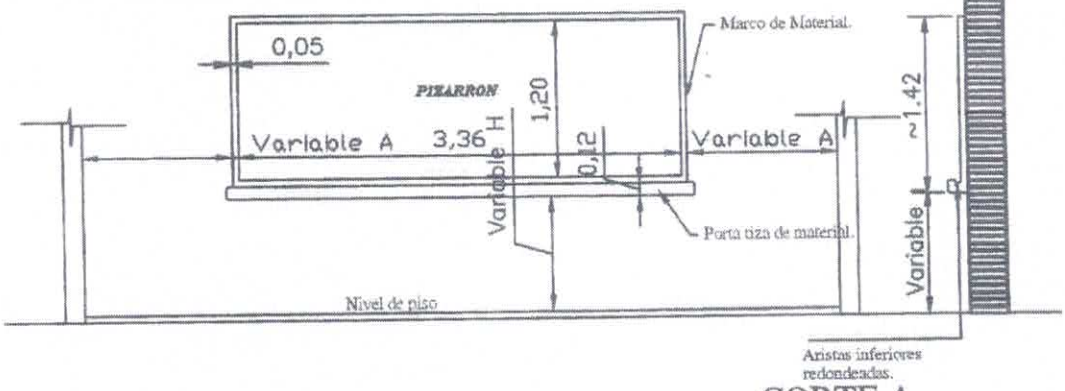

ALZADO FRONTAL

CORTE A

CONSTRUCCIÓN DE PIZARRON EMPOTRADO EN MURO

ESPECIFICACIONES TECNICAS

* 1- Sobre el muro de ladrillo marcar las dimenciones recomendadas preparar el marco de material y portatiza con ladrillos empotrados, revocados posteriormente con mortero, cemento-arena(1:3), dándole una terminación redondeada en las aristas inferiores.

* 2- En la zona de pizarrón propiamente, aplicar una azotada con hidrófugo(ceresita), posteriormente revoque con mortero cemento-arena(1:3), y aplicación de tres manos de enduido plástico, con textura de terminación luego de la cantidad de alisado necesarios.

* 3- Aplicar sellador o fijador plástico, posteriormente aplicar tres manos de pintura sintética para pizarrón color verde pizarra, en el marco y portatiza luego del mismo proceso pintura sintéticas color gris.

OBSERVACION

* 1- PARA ESCUELA	* 2- PARA COLEGIO
(A) 1.15 mts.	(A) 1.70 mts.
(H) 0.70 mts.	(H) 0.80 mts.

MINISTERIO DE EDUCACION Y CULTURA DIRECCIÓN DE INFRAESTRUCTURA		13
Aula tipo 5.80 x 6.80 con techo de tejas	DETALLE DE PIZARRON EMPOTRADO	Sin Escala

Luis Alberto Fernández Portillo
Arquitecto