DETALLES ARQUITECTONICOS

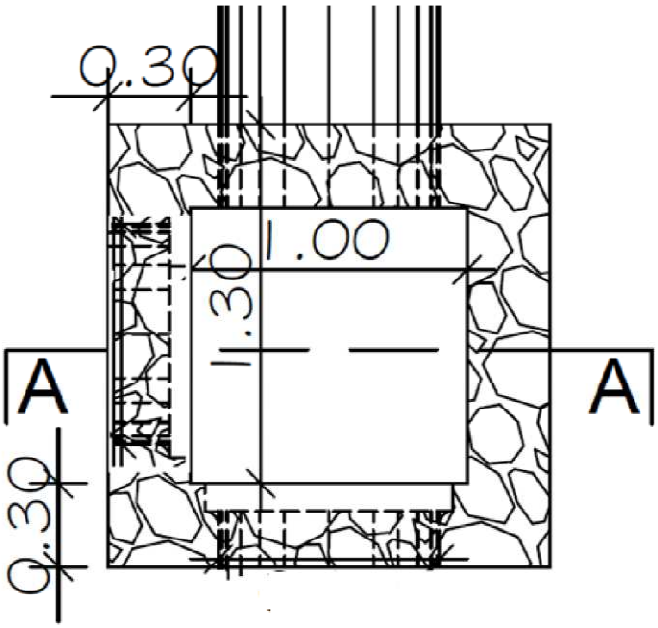

Planta Arquitectonica de Registro de PBC

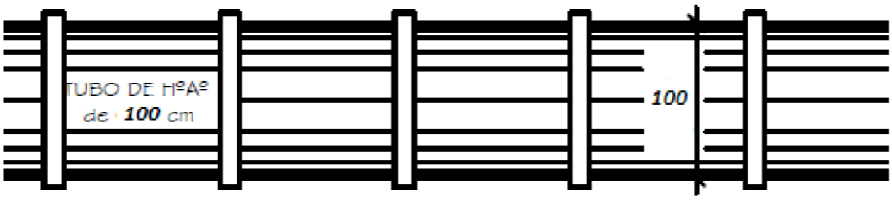

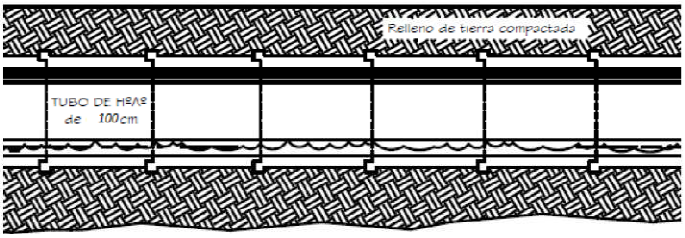

Planta y Corte del Entubamiento

PROYECTO: CONSTRUCCION DE ENTUBAMIENTO	FECHA MAR/2019
OBRA: CONTRUCCION DE ENTUBAMIENTO-PLAZA CIELO DEL PARANA	PLANO 2
DIRECCION DE OBRAS	

ALCANTARILLA TUBULAR DOBLE DE HORMIGON

VISTA FRONTAL

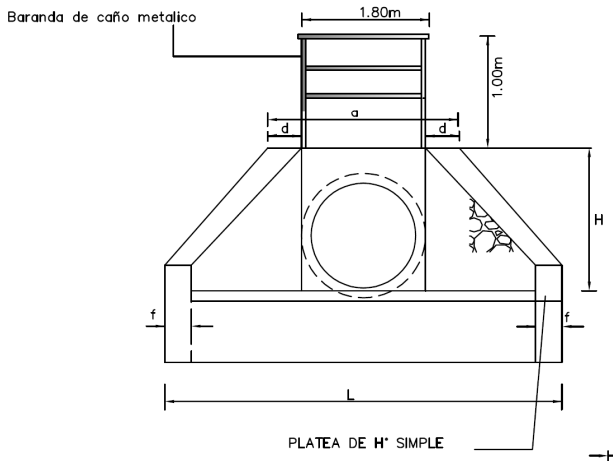

PLANTA NORMAL

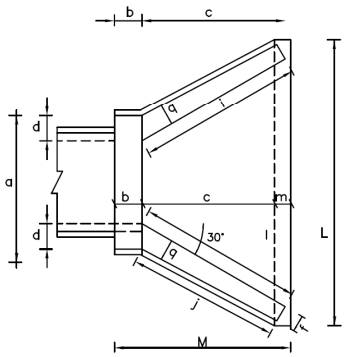

VISTA LATERAL

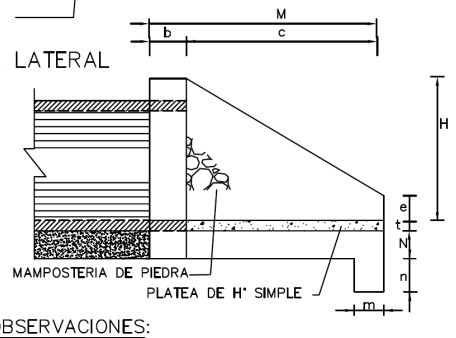

OBSERVACIONES:

- DIMENSIONES EN CENTIMETROS.-
- UTILIZAR HORMIGON C 18.-

NOTA:

LA DISTANCIA "s" INDICADA EN LAS TABLAS, SE REFIERE A LA SEPARACIÓN ENTRE TUBOS (ALC. DOBLES Y TRIPLES), DONDE EL MÍNIMO RECOMENDADO ES EL MENOR VALOR ENTRE D/2 y 90 cm.
D: DIÁMETRO DEL TUBO

ALCANTARILLA TUBULAR SIMPLE D = 100cm LOS VALORES ADOPTADOS EN LAS TABLAS

DIMENSIONES Y CONSUMOS MEDIOS POR UNIDAD																
Ø	a	b	c	d	e	f	t	m	n	H	L	M	N	l	MURO PBC m3	HORMIGON m3
100	2.04	0.4	1.70	0.41	0.40	0.41	0.11	0.3	0.50	1.5	3.28	2.10	0.2	3.17	6.80	0.68

PROYECTO: ALCANTARILLA CON CABECERAS Y ENTUBAMIENTO	FECHA MAR/2019
OBRA: CONTRUCCION DE ALCANTARILLA Y ENTUBAMIENTO BARRIO CIELO DEL PARANA	PLANO 1
DIRECCION DE OBRAS	