COMEDOR TIPO 1

Luis Alberto Fernández Portillo
Arquitecto
Reg. M.O.P.C. Nº 3.193

AREA DEPORTIVA

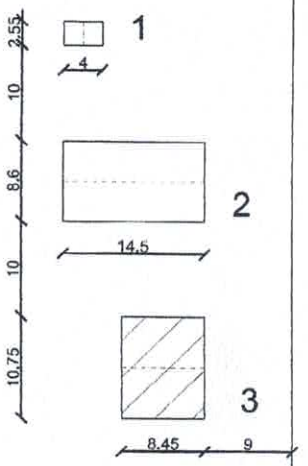

REFERENCIA

1– UN SANITARIO DE M.C. EXISTENTE.
2– DOS AULAS DE M.C. EXISTENTE.
3– UN COMEDOR TIPO 1 A CONSTRUIR.

Luis Alberto Fernández Portillo
Arquitecto
Reg. M.O.P.C. Nº 3.193
PROFESIONAL

MUNICIPALIDAD DE YRYBUCUA.

DEPARTAMENTO: SAN PEDRO.

ESCUELA BASICA N° 2792 SAN NICOLAS DE BARI.

OBRA: CONSTRUCCION DE UN COMEDOR TIPO 1 DE 8,45 X 10,75 M.

PLANTA DE UBICACIÓN _ ESC.: 1:700

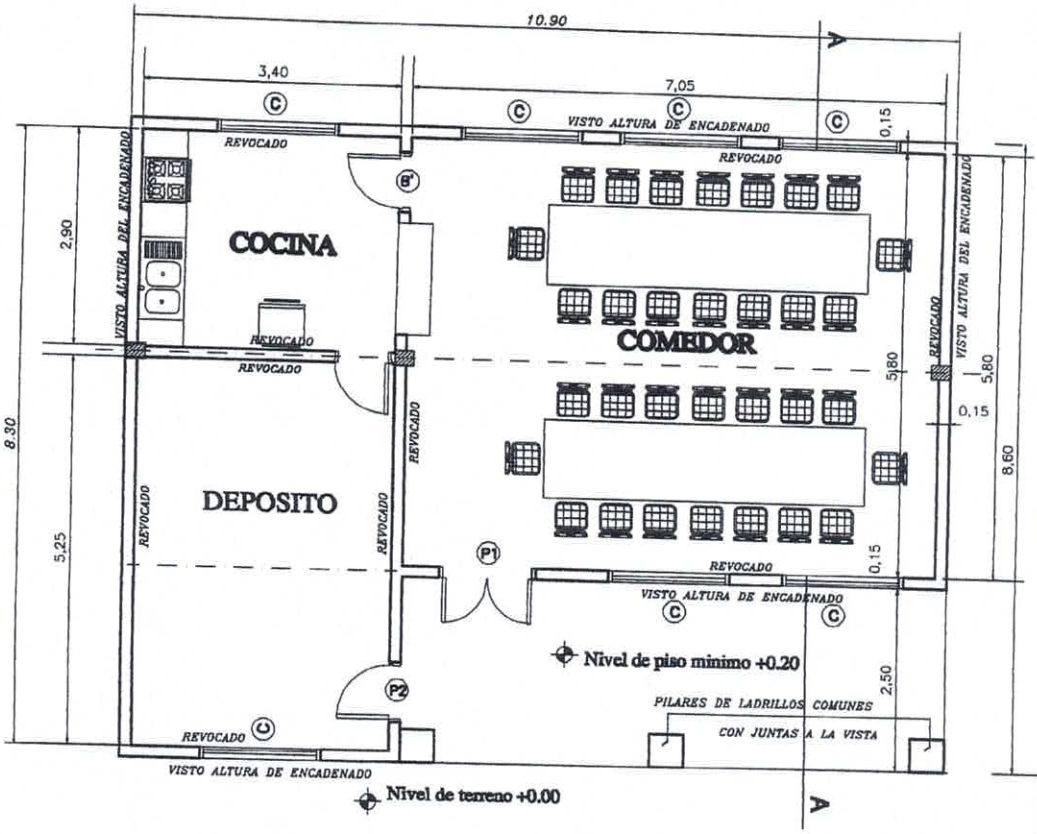

PLANTA ———————— ESC. 1/75

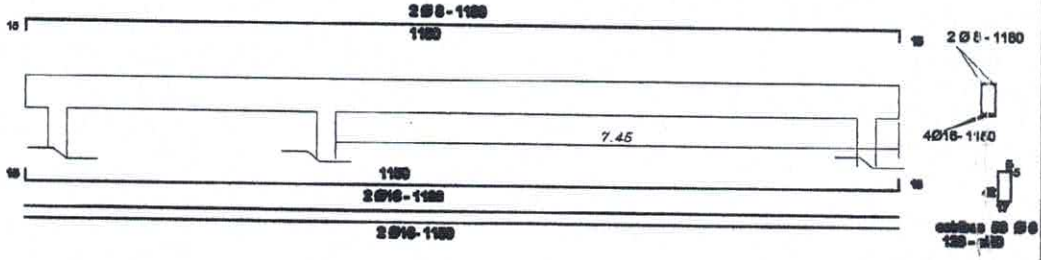

Viga de H°A° 0.20x0.45

MINISTERIO DE EDUCACION Y CULTURA

DIRECCIÓN DE INFRAESTRUCTURA

Proyecto	COMEDOR TIPO 1	1
PLANTA ARQUITECTONICA	Esc. 1/75	

Luis Alberto Fernández Portillo
Arquitecto
Reg. M.O.P.C. Nº 3.133

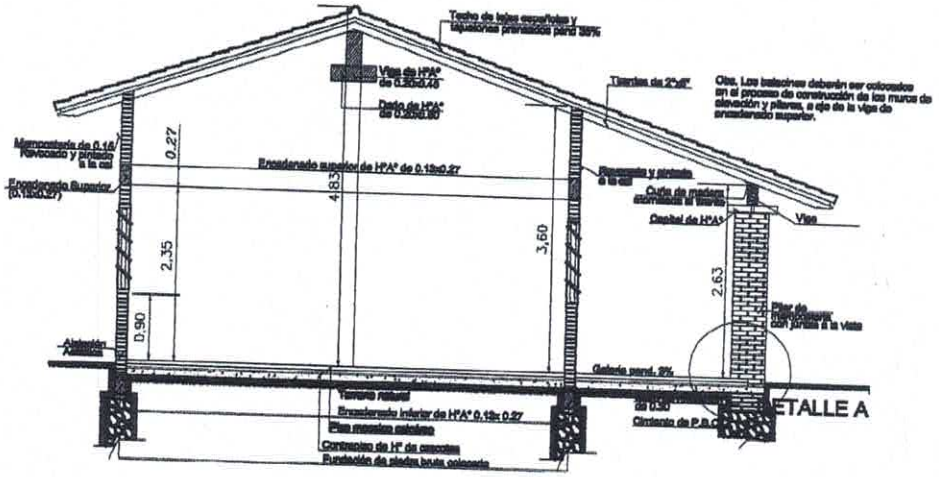

CORTE A - A
Esc. 1/75

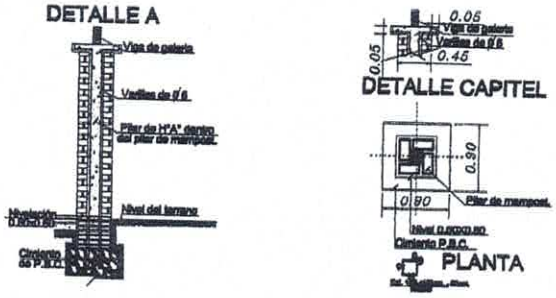

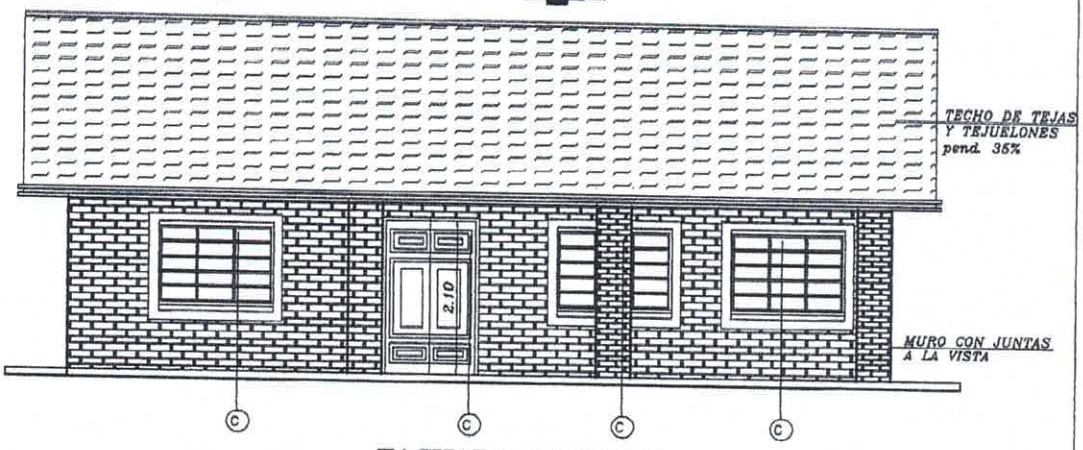

FACHADA PRINCIPAL

MINISTERIO DE EDUCACION Y CULTURA

DIRECCIÓN DE INFRAESTRUCTURA

Proyecto	**COMEDOR TIPO 1**	**2**
	CORTE Y FACHADA Esc. 1/75	

Luis Alberto Fernández Portillo
Arquitecto
Reg. M.O.P.C. Nº 3.193

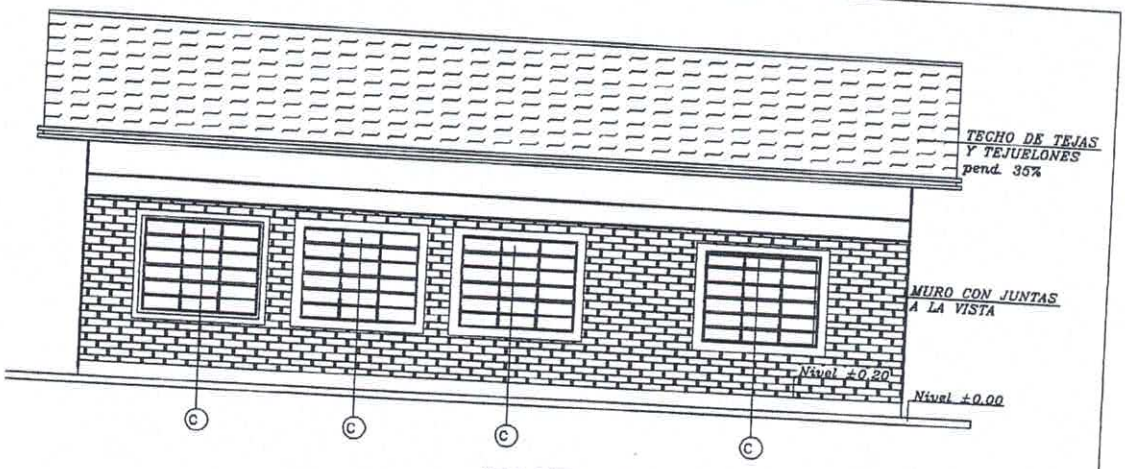

FACHADA POSTERIOR

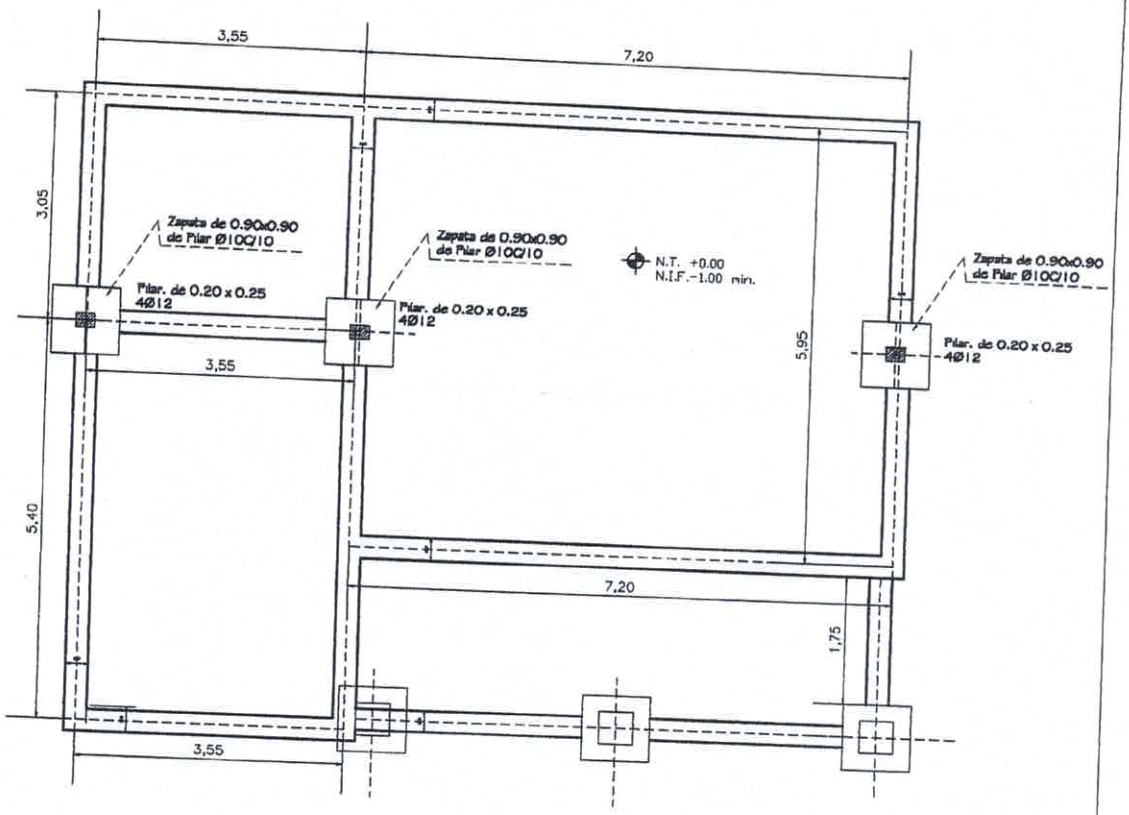

PLANTA DE CIMENTACIÓN

MINISTERIO DE EDUCACION Y CULTURA

DIRECCIÓN DE INFRAESTRUCTURA

Proyecto	COMEDOR Y COCINA - TIPO 1	3
FACHADA / PLANTA DE CIMENTACION	Esc. 1/75	

Luis Alberto Fernández Portillo
Arquitecto
Reg. M.O.P.C. Nº 3.193

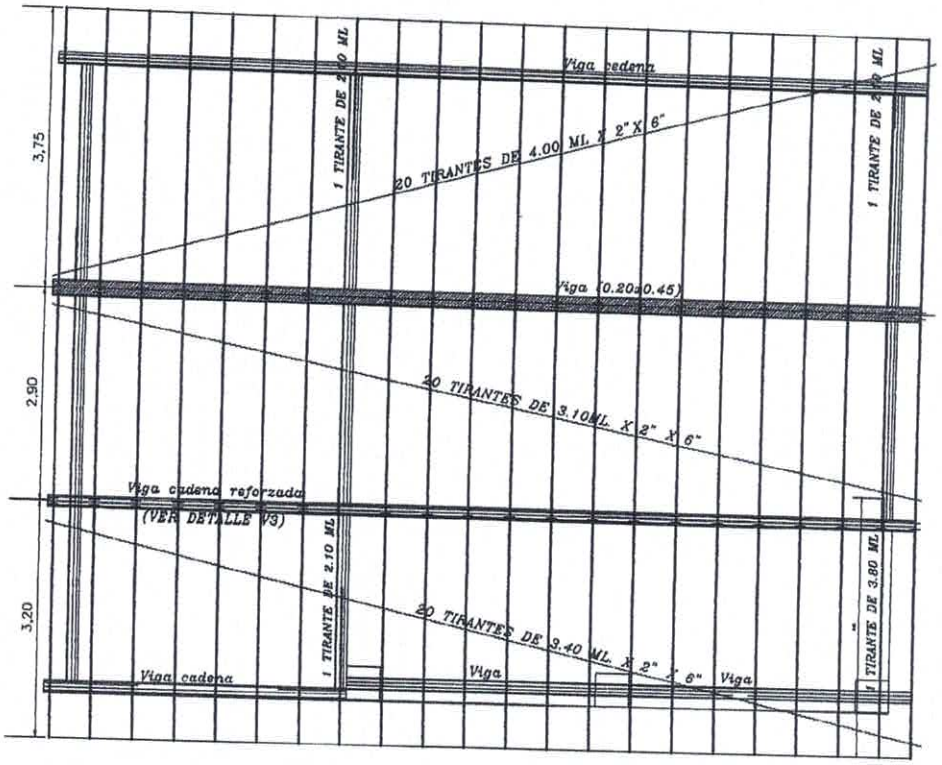

PLANTA ---------- ESC. 1/75

Obs.: Los aleros extremos del bloques serán de 0.40m. y los aleros longitudinales del bloque serán de 0.70m., contados del lado de la galeria apartir de la viga de apoyo del tirante, y en el opuesto apartir del muro.

V3 - (20X30)

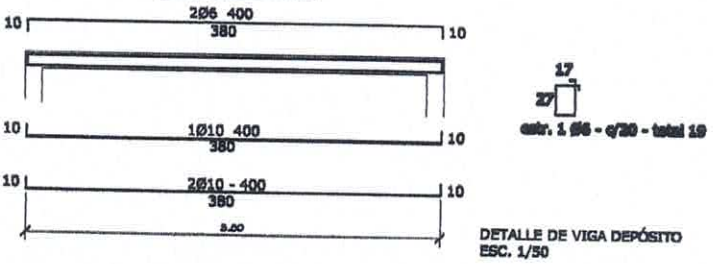

DETALLE DE VIGA DEPÓSITO
ESC. 1/50

MINISTERIO DE EDUCACION Y CULTURA
DIRECCIÓN DE INFRAESTRUCTURA

Proyecto	**COMEDOR TIPO 1**	**4**
	PLANTA DE TECHO Esc. 1/75	

Luis Alberto Fernández Portillo
Arquitecto
Reg. M.O.P.C. Nº 3.193

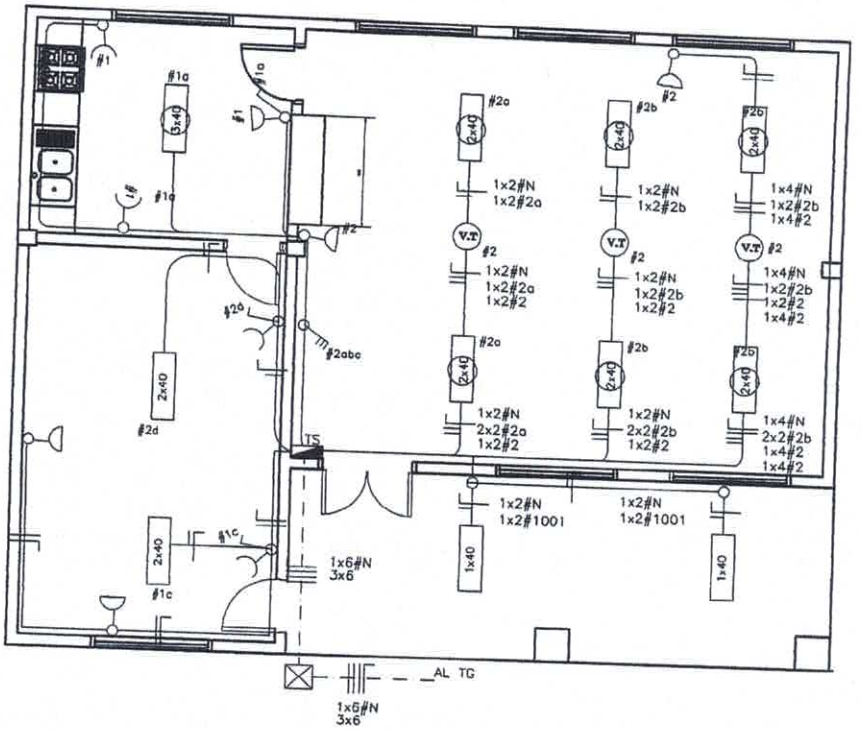

PLANTA ———————— ESC. 1/75

Luis Alberto Fernández Portillo
Arquitecto
Reg. M.O.P.C. Nº 3.193

MINISTERIO DE EDUCACION Y CULTURA

DIRECCIÓN DE INFRAESTRUCTURA

Proyecto	**COMEDOR TIPO 1**	**5**
	ESQUEMA I. ELECTRICA **Esc. 1/75**	

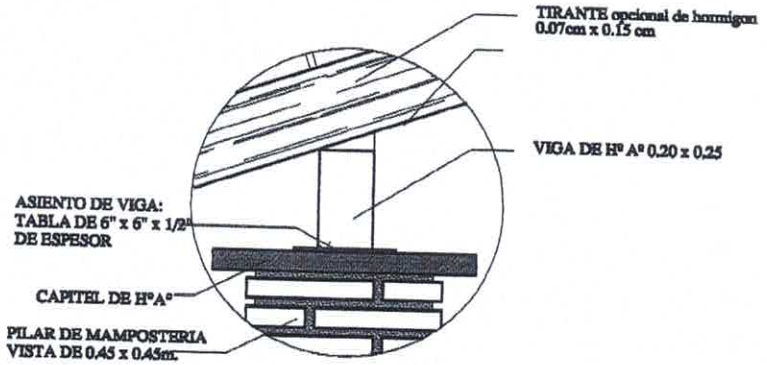

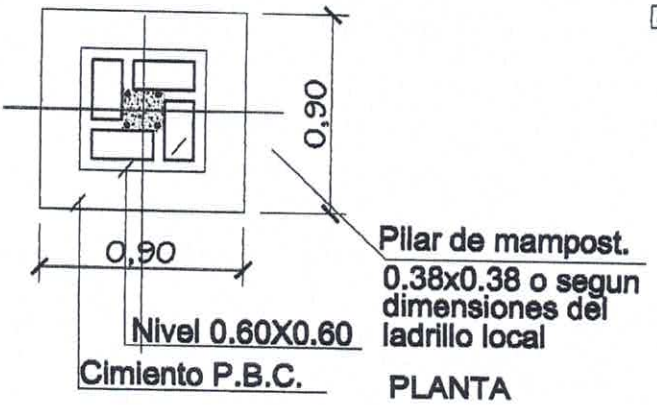

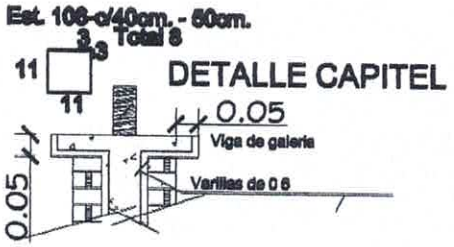

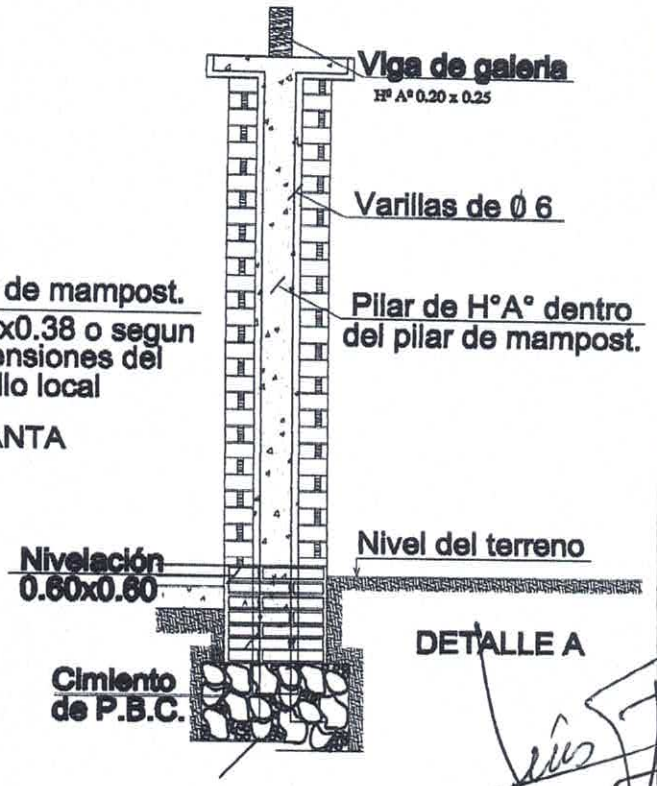

Luis Alberto Fernández Portillo
Arquitecto
Reg. M.O.P.C. Nº 3.193

MINISTERIO DE EDUCACION Y CULTURA

DIRECCION DE INFRAESTRUCTURA

Proyecto	COMEDOR TIPO 1	06
	DETALLE DE PILARE EN GALERIA esc. 1/25	

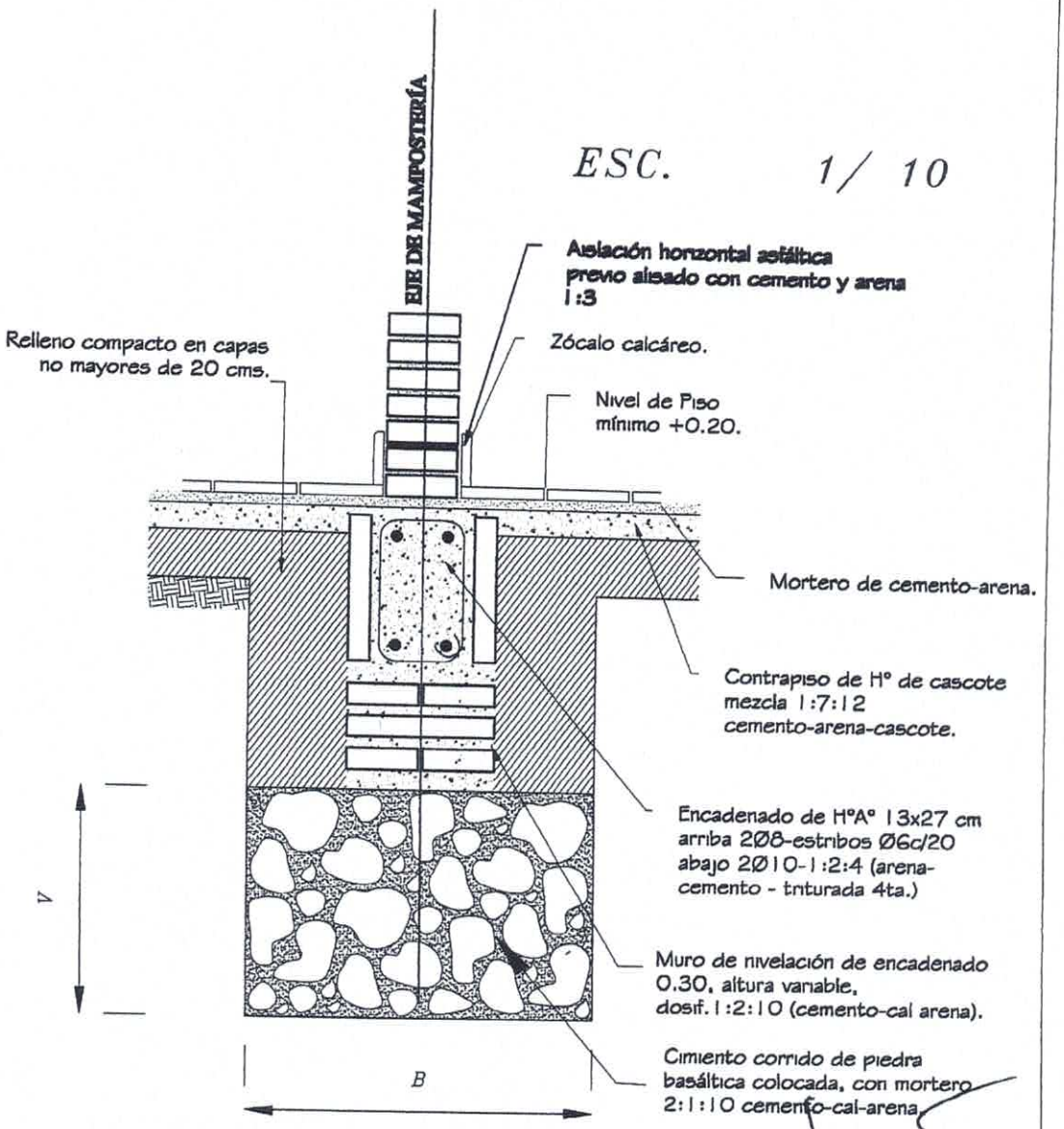

Obs.:
V = variable
B = ancho de cimentación

Luis Alberto Fernández Portillo
Arquitecto
Reg. M.O.P.C. Nº 3.193

MINISTERIO DE EDUCACION Y CULTURA
DIRECCION DE INFRAESTRUCTURA

Proyecto	**COMEDOR TIPO 1**	**7**
	DETALLE DE CIMIENTO DE PBC esc. 1/10	

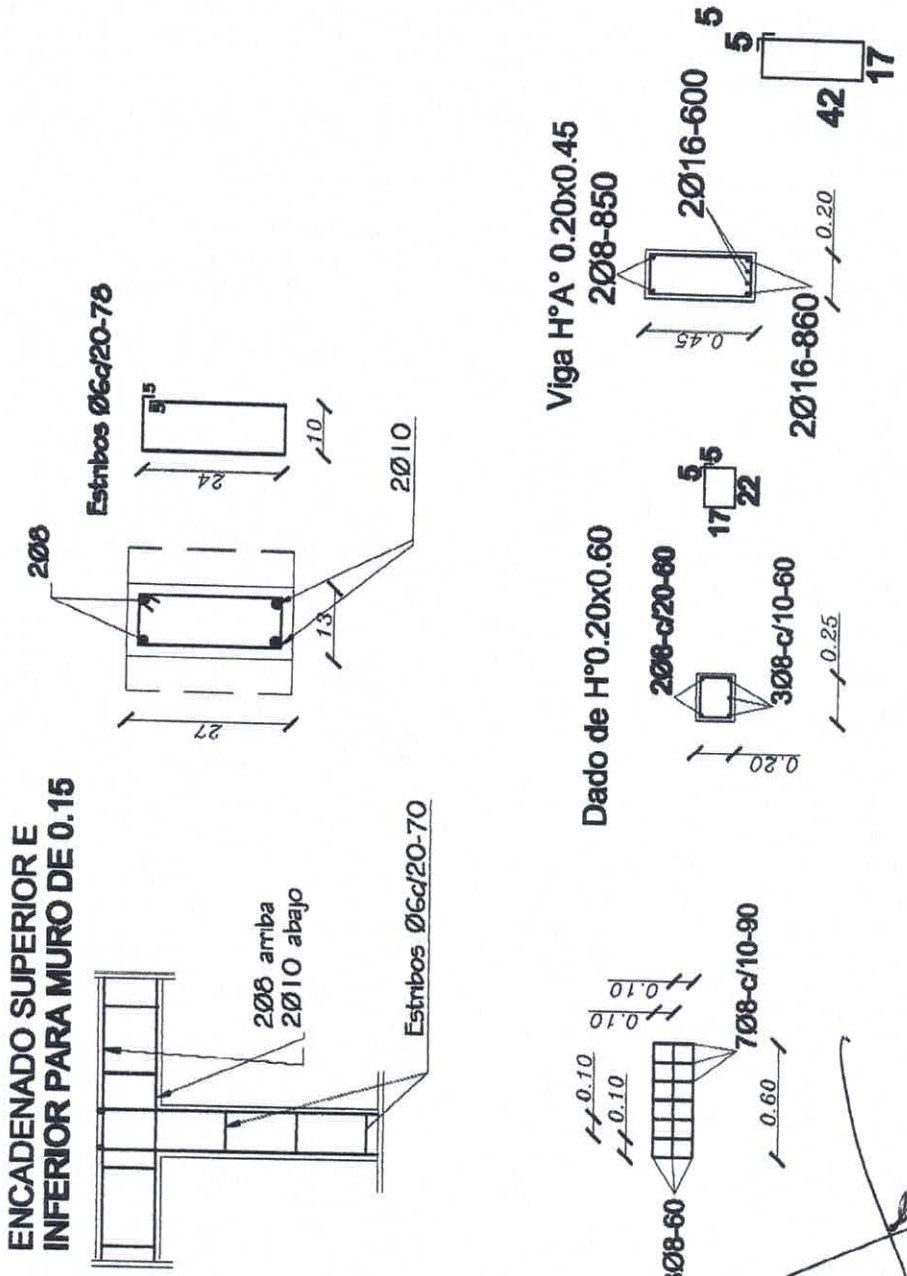

Luis Alberto Fernández Portillo
Arquitecto
Reg. M.O.P.C. Nº 3.193

MINISTERIO DE EDUCACION Y CULTURA

DIRECCION DE INFRAESTRUCTURA

Proyecto	COMEDOR TIPO 1	8
DETALLE DE ENCADENADOS SUPERIOR E INFERIOR	esc. 1/10	

ventana balancin tipo (c)

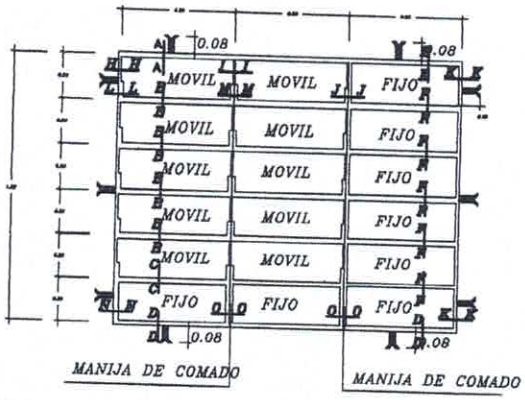

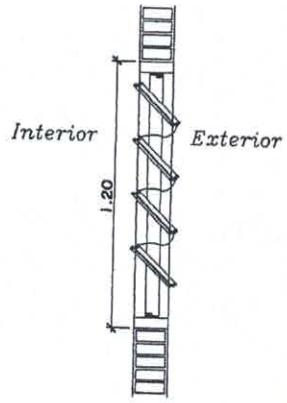

OBSERVACION :

NO DEBE TENER TERMINACIONES EN PUNTAS O CORTANTES

DETALLE DE BALANCINES

OBS.: COLOCAR LOS BALANCINES EN LA PARTE INTERNA DE LOS MUROS DE MAMPOSTERÍA, PARA EVITAR QUE LOS COMANDOS TOPEN CON LOS MISMOS.

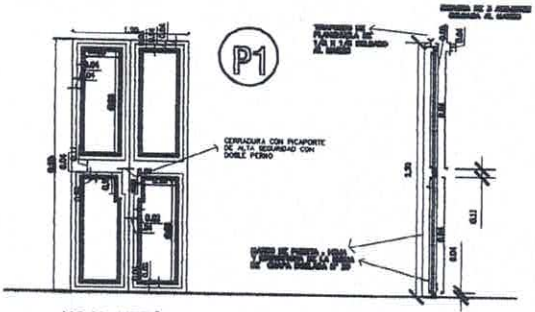

HOJA METÁLICA
1.20 x 2.10

CORTE A

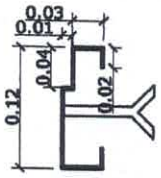

DETALLE DE MARCO

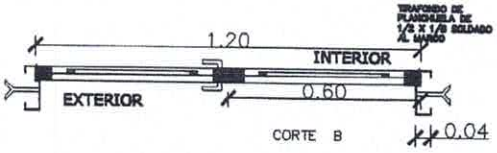

CORTE B

METALICA 2 HOJAS

DETALLE DE PUERTA DE ACCESO

Luis Alberto Fernández Portillo
Arquitecto
Reg. M.O.P.C. Nº 3.193

MINISTERIO DE EDUCACION Y CULTURA

DIRECCION DE INFRAESTRUCTURA

Proyecto	**COMEDOR TIPO 1**	**9**
DETALLE DE ABERTURAS METÁLICAS Esc. 1/50.-		

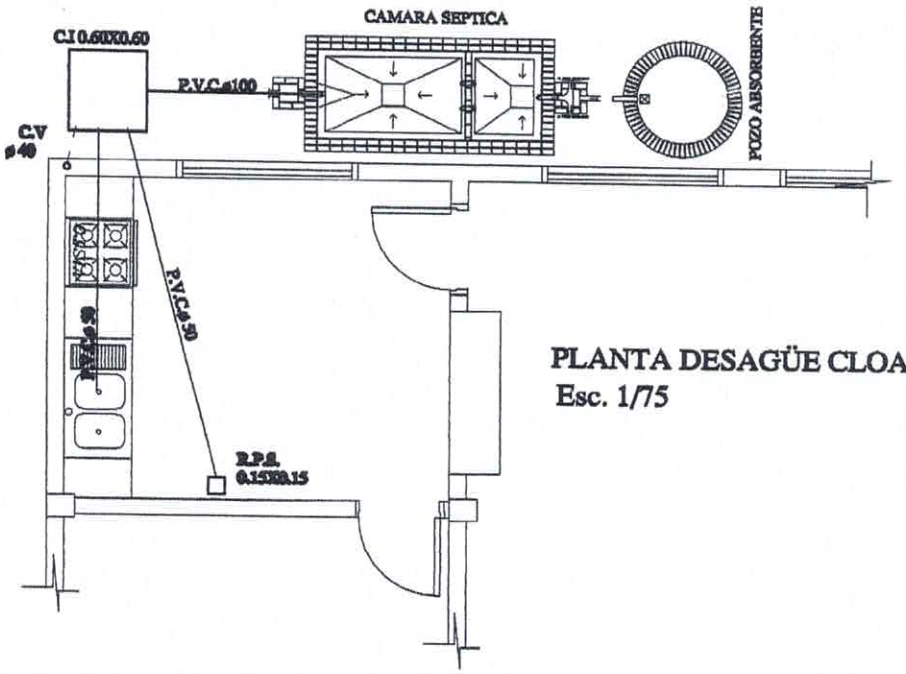

PLANTA DESAGÜE CLOACAL
Esc. 1/75

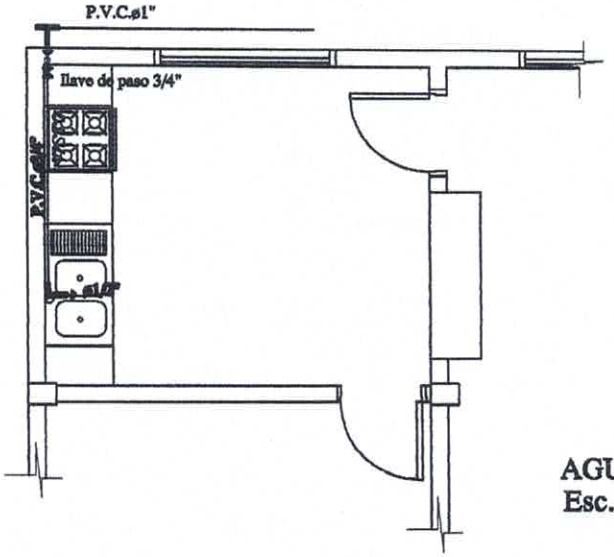

AGUA CORRIENTE
Esc. 1/75

MINISTERIO DE EDUCACION Y CULTURA

DIRECCIÓN DE INFRAESTRUCTURA

Proyecto	**COMEDOR TIPO 1**	**10**
INSTALACIÓN CLOACAL	**Esc. 1/50**	

Luis Alberto Fernández Portillo
Arquitecto

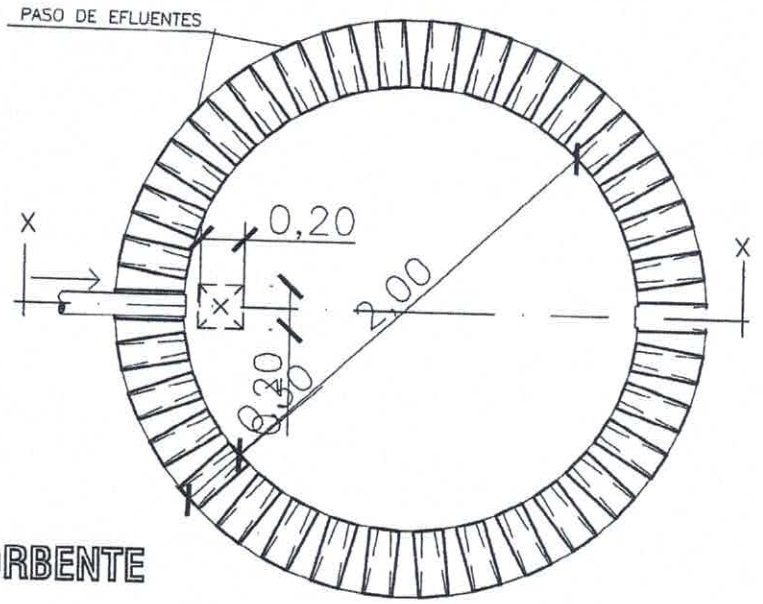

PLANTA
POZO ABSORBENTE

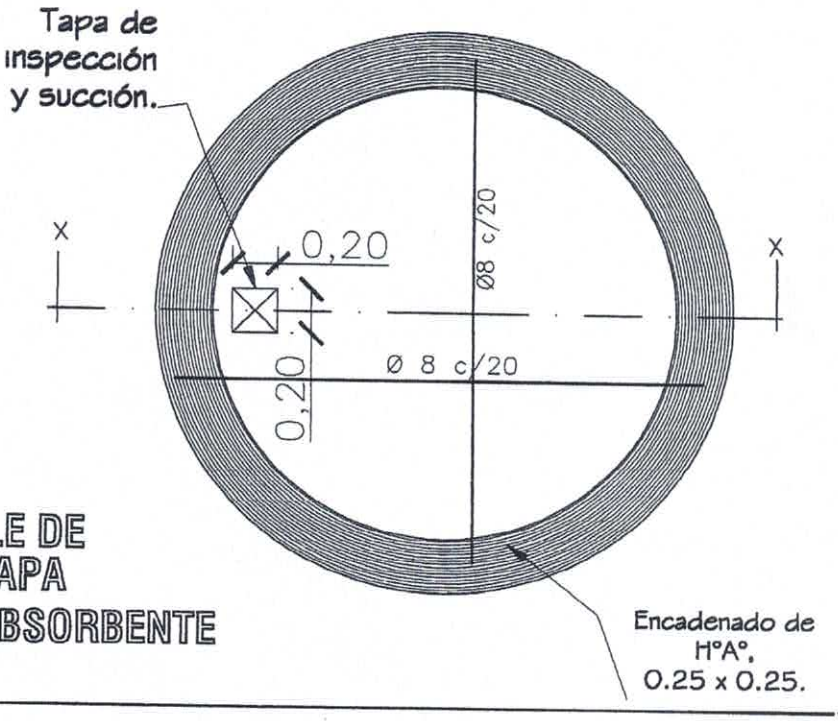

DETALLE DE
LOSA TAPA
POZO ABSORBENTE

MINISTERIO DE EDUCACION Y CULTURA **DIRECCION DE INFRAESTRUCTURA**		
	COMEDOR TIPO 1	**1.1**
DETALLE DE POZO CIEGO **Sin Escala**		

Luis Alberto Fernández Portillo
Arquitecto
Reg. M.O.P.C. Nº 3.193

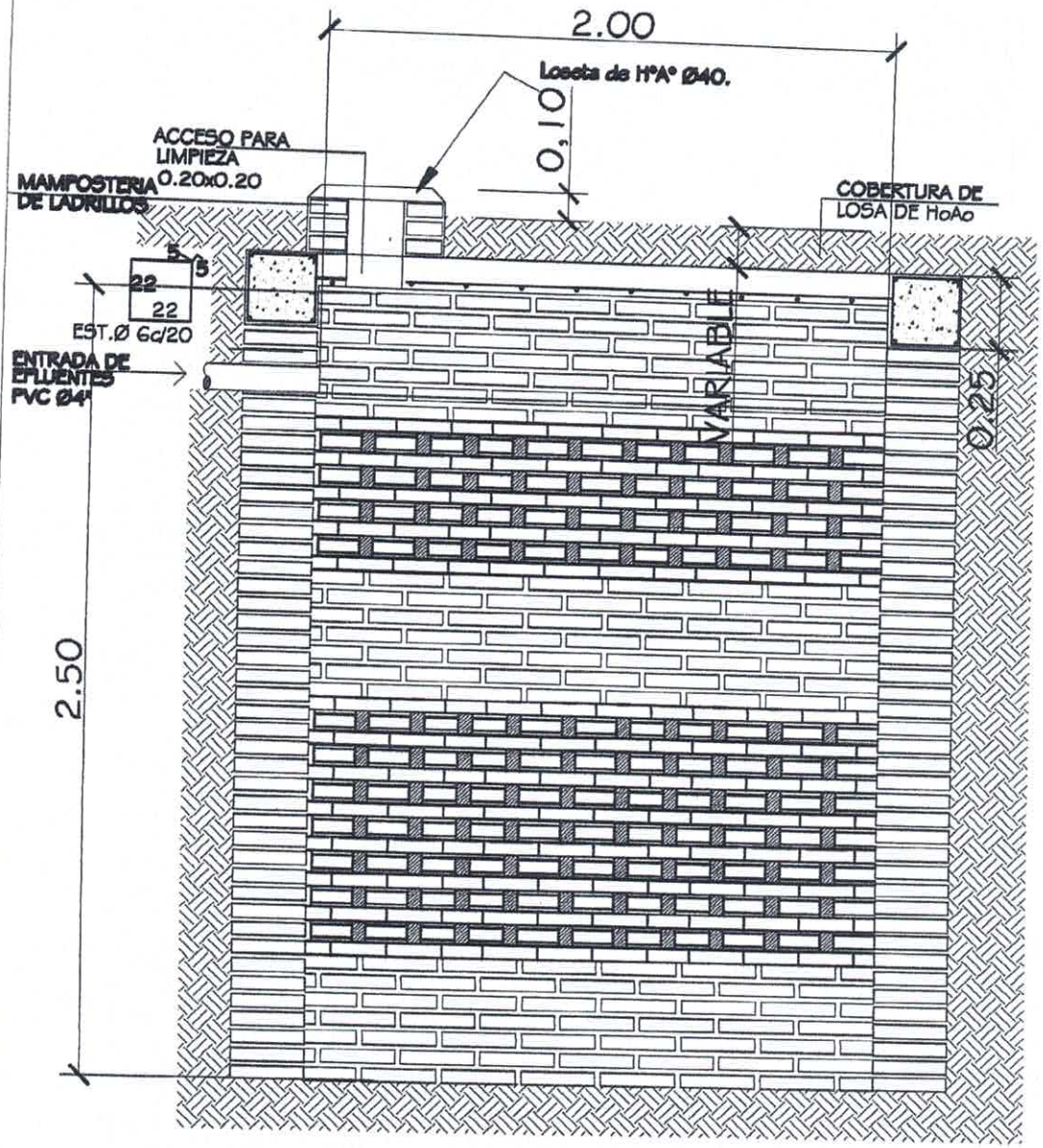

POZO ABSORBENTE

ESC. 1:20

CORTE X-X

ESC. 1:20

MINISTERIO DE EDUCACION Y CULTURA

DIRECCION DE INFRAESTRUCTURA

	COMEDOR TIPO 1	12
	DETALLE DE POZO CIEGO Esc. 1/20.-	

Luis Alberto Fernández Portillo
Arquitecto
Reg. M.O.P.C. Nº 3.193

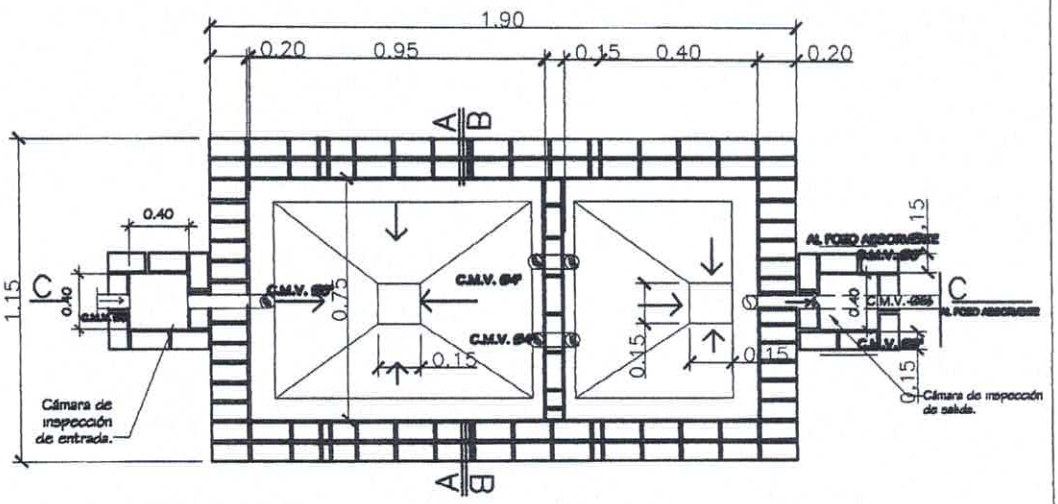

PLANTA CAMARA SEPTICA
Sin escala

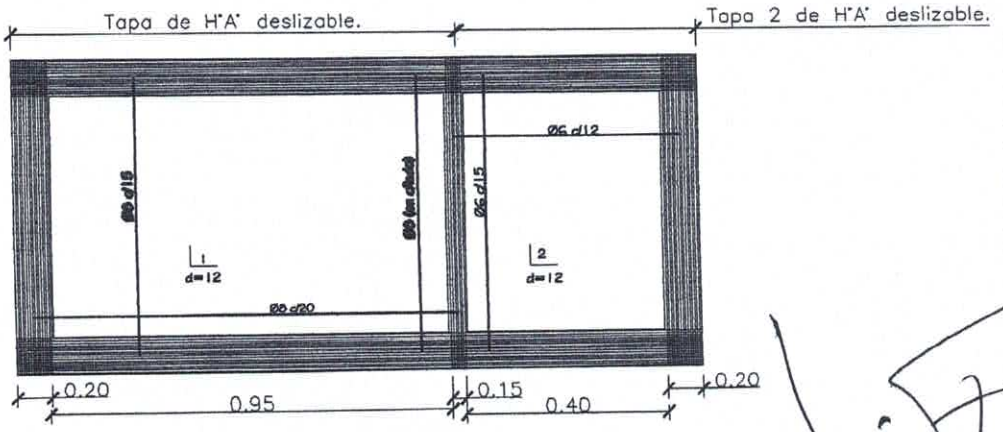

DETALLE DE LOSA TAPA CAMARA SEPTICA
Sin escala

Luis Alberto Fernández Portillo
Arquitecto
Reg. M.O.P.C. N° 3.193

MINISTERIO DE EDUCACION Y CULTURA **DIRECCION DE INFRAESTRUCTURA**		
Proyecto	COMEDOR TIPO 1	**13**
DETALLE DE CÁMARA SÉPTICA	**Sin escala**	

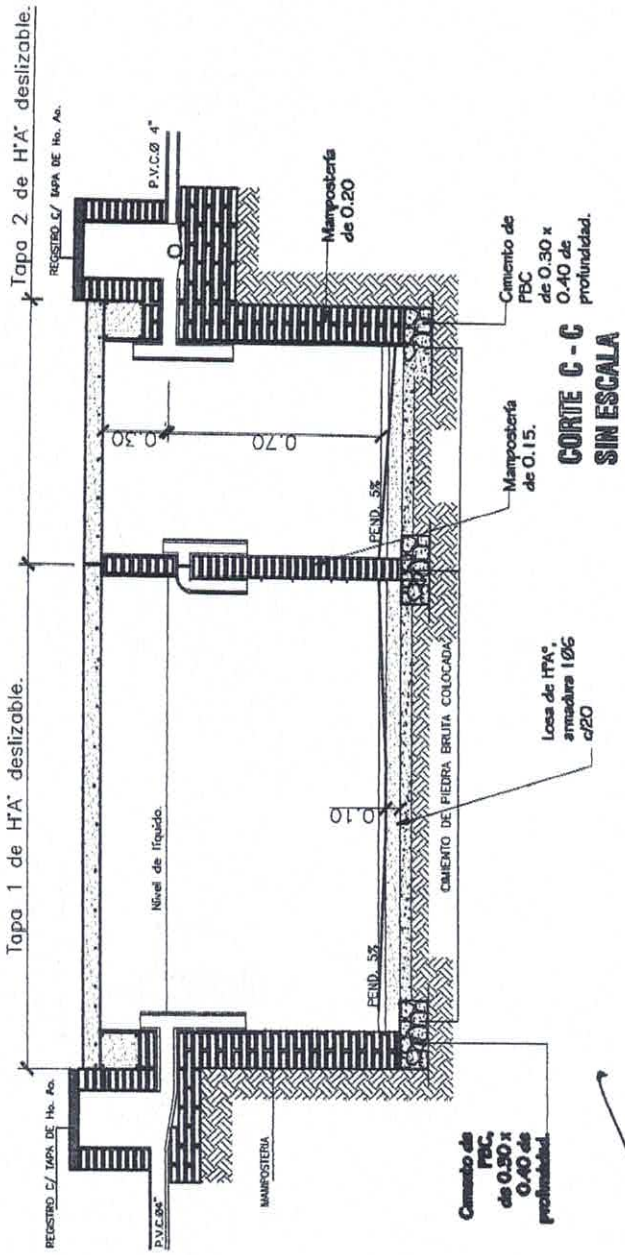

Luis Alberto Fernández Portillo
Arquitecto
Reg. M.O.P.C. Nº 3.193

MINISTERIO DE EDUCACION Y CULTURA

DIRECCION DE INFRAESTRUCTURA

COMEDOR TIPO 1

DETALLE DE CÁMARA SÉPTICA

Sin escala

14