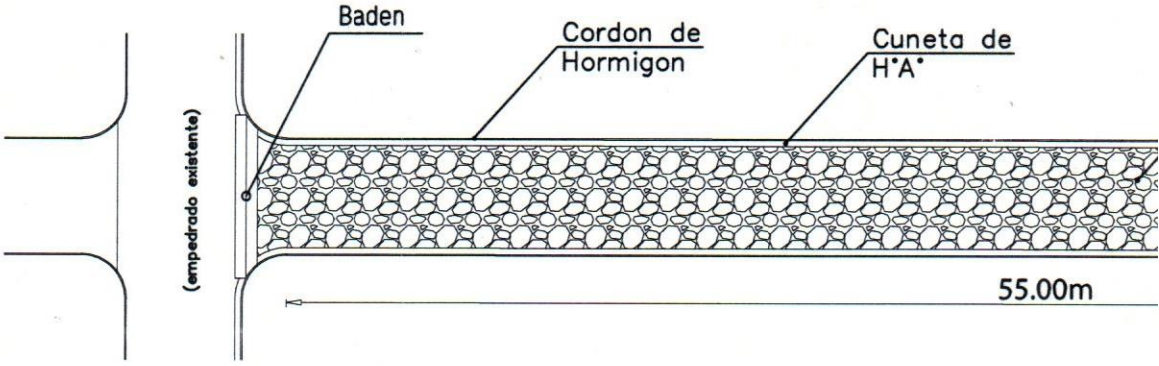

PLANTA DE UBICACION

ESC: 1/5.000

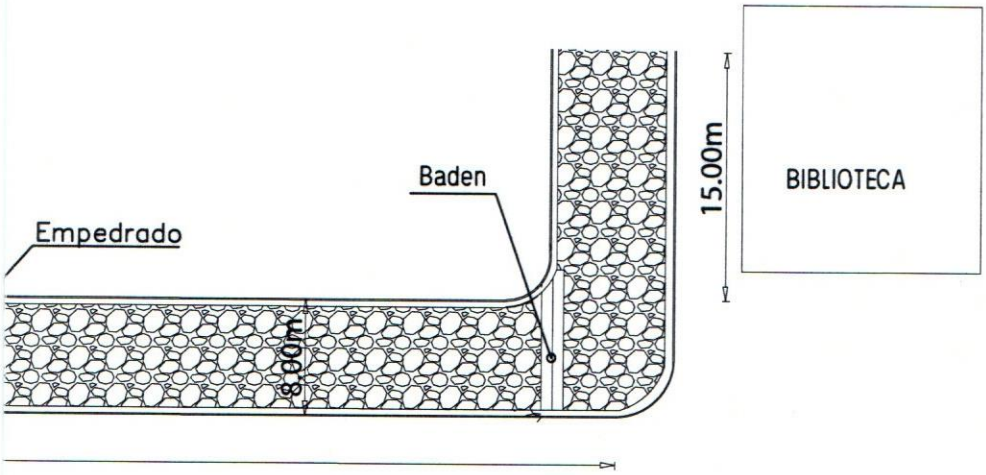

PLANTA ARQUITECTONICA

ESC: 1/500

UNIVERSIDAD NACIONAL DE CANINDEYÚ

OBRA : PAVIMENTO TIPO EMPEDRADO

UBICACIÓN : Barrio San Cayetano - Ciudad de Curuguaty

Superficie Total : 816,00 m2

Empedrado : 570 m2

CONTENIDO

PLANO ARQUTECTÓNICO

PROYECTISTA: Mariangel Lombardo Godoy
Arquitecta
Reg. Prof. N: 4071

ESC: Varios

Lamina 01

Mariangel Lombardo
Arquitecta y Urbanista
C.I. 5.051.485

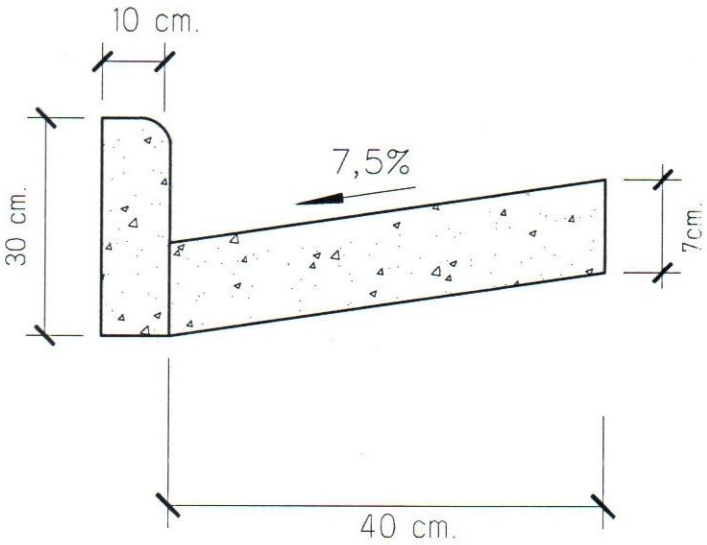

Cuneta de Ho.

Vol = 0.07 m3/ml

Baden c

Vol = 0.20 m

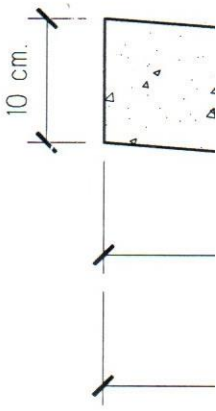

DETALLE DE CUNETAS

ESC: 1/20

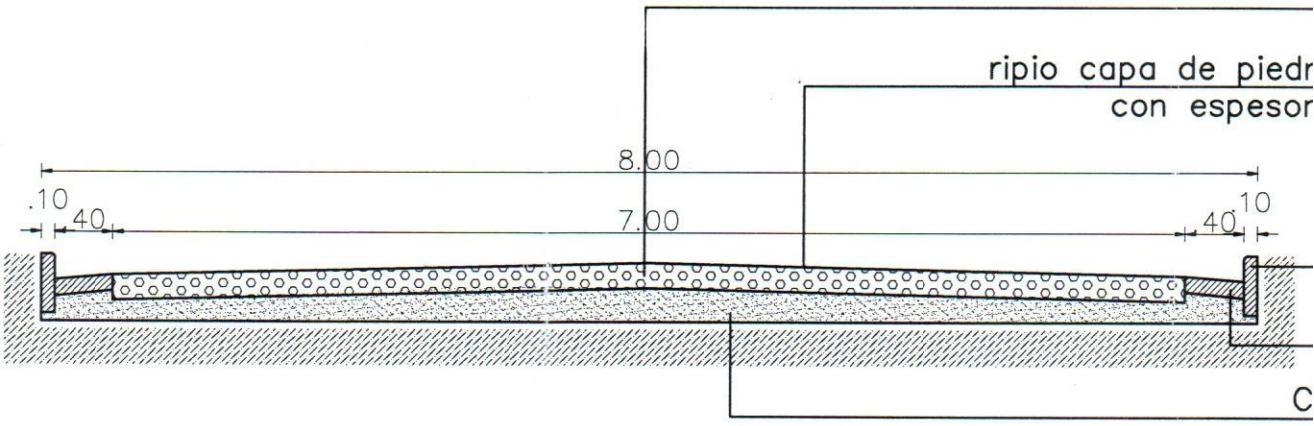

CORTE A–A

ESC: 1/50

e Ho

/ml

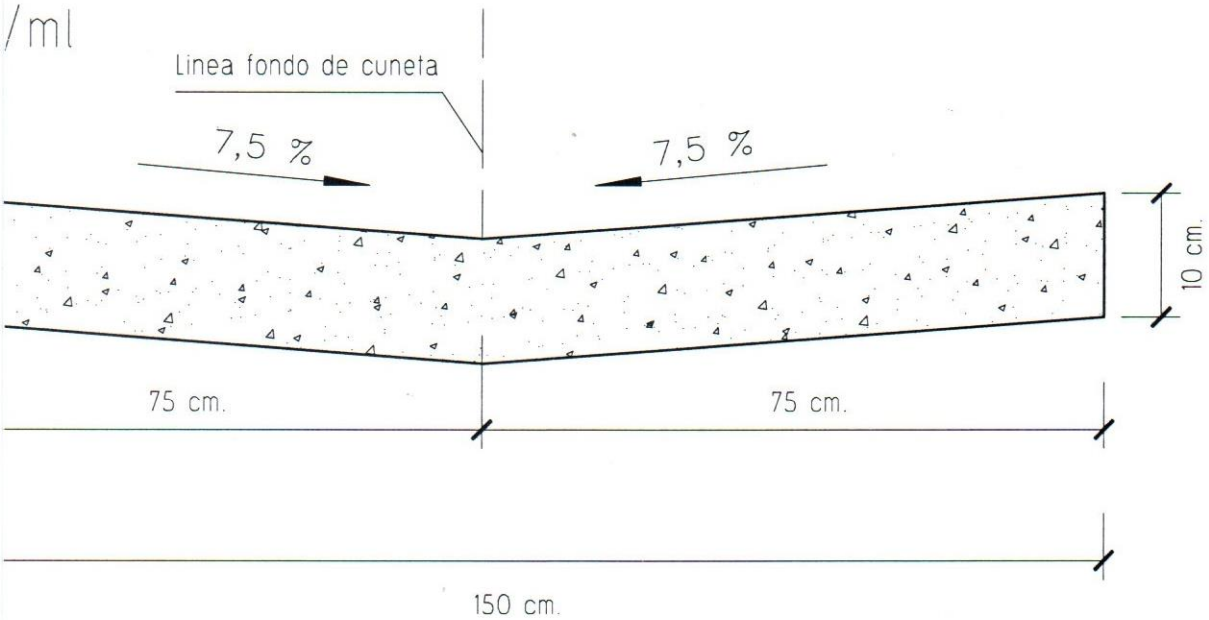

DETALLE DE BADEN

ESC: 1/20

Empedrado

triturada 6ta,
de aprox. 2cm

ordon de Hormigon

uneta de Hormigon

chon de tierra
roja 12a15cm

UNIVERSIDAD NACIONAL DE CANINDEYÚ

OBRA : PAVIMENTO TIPO EMPEDRADO

UBICACIÓN : Barrio San Cayetano - Ciudad de Curuguaty

Superficie Total : 816,00 m2

Empedrado : 570m2

CONTENIDO

CORTES Y DETALLES

PROYECTISTA: Mariangel Lombardo Godoy.
Arquitecta
Reg. Prof. N: 4071

ESC: Varios

Lamina
02

Mariangel Lombardo
Arquitecta y Urbanista
C.I. 5.051.485