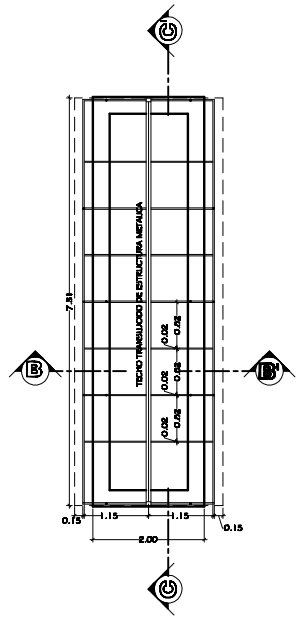

PLANTA DE TECHO - LUCERNARIO

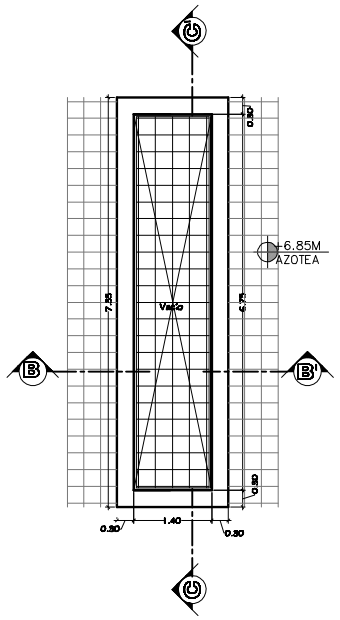

CORTE AA'
PLANTA LUCERNARIO - TERRAZA 1er. NIVEL

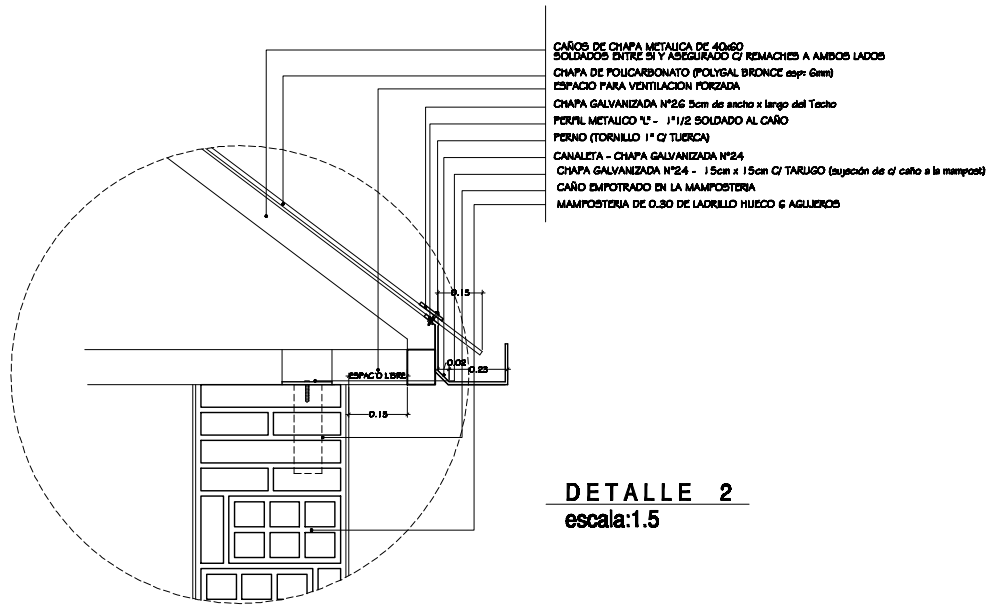

DETALLE 2
escala:1.5

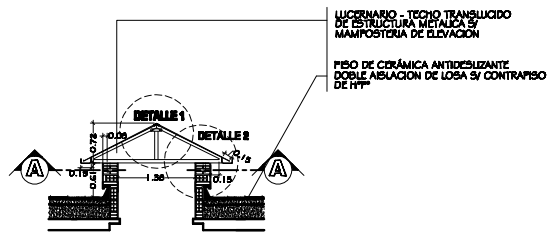

CORTE BB'

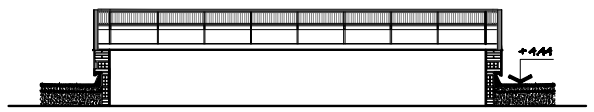

CORTE CC'

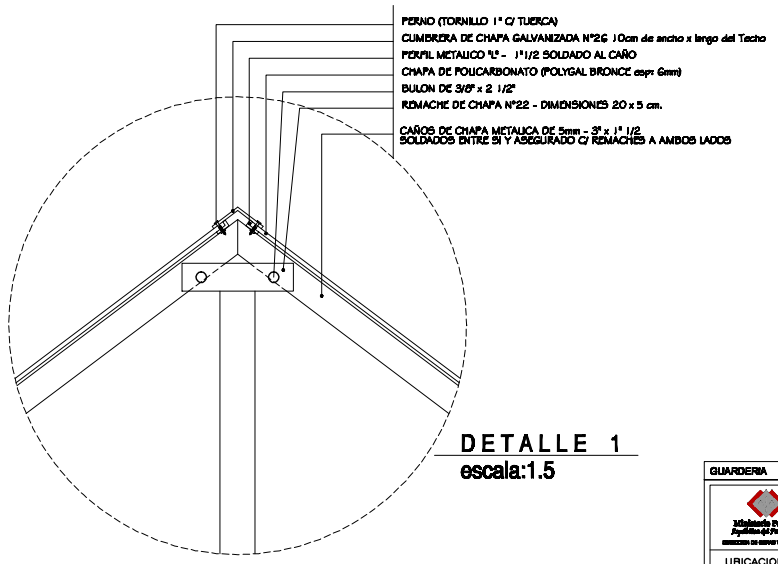

DETALLE 1
escala:1.5

GUARDERIA | DETALLE DE LUCERNARIO

Ministerio Público
República del Paraguay
DIRECCIÓN DE OBRAS Y PROYECTOS

MINISTERIO PUBLICO
FISCALIA GENERAL DEL ESTADO
BLOQUE GUARDERIA

UBICACION:	ALBERDI ENTRE AVDA. YGATIMI Y JEJUI
PROPIETARIO:	MINISTERIO PUBLICO
DIRECCIÓN:	CHILE E/ AVDA YGATIMI Y JEJUI
PROFESIONAL:	DIRECCION DE OBRAS Y PROYECTOS — PAT.No: 15.542
DIRECCIÓN:	AVDA. YGATIMI E/ CHILE Y ALBERDI
CTA.CTE.CTRAL:	LOTE 1: 10-0488-04 — LOTE 2: 10-0488-27
SUP. TERRENO:	596,16 m2 — SUP.A CONSTRUIR: 520m2
SUP.A DEMOLER:	237 m2

ESCALA: variable — LAMINA: 40

PROFESIONAL ..... PROPIETARIO .....

Archivo CAD: FGE_GUARD-AR-LUCERNARIO