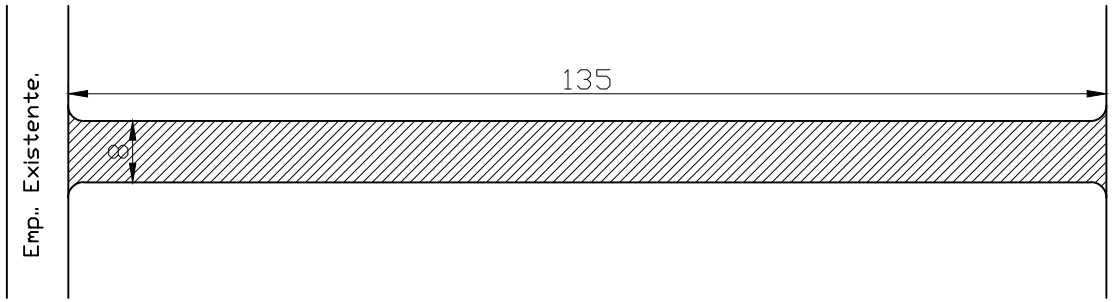


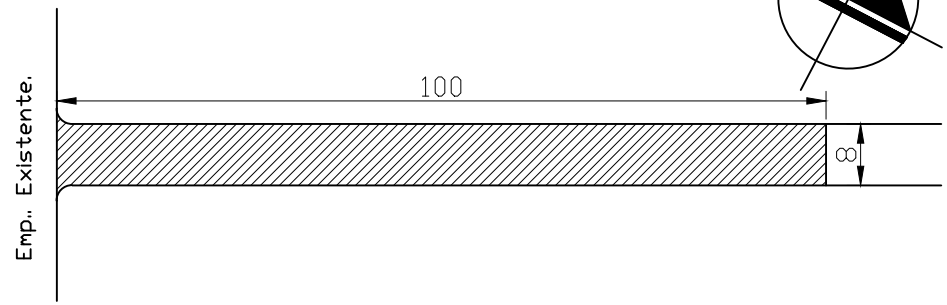


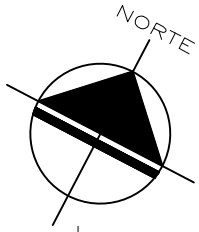


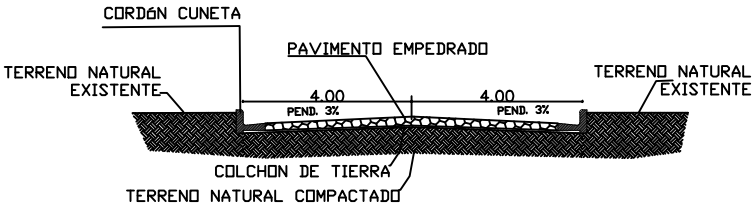


CORTE

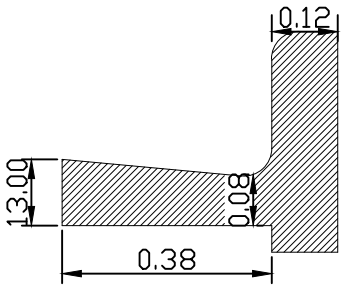


DETALLE DE CORDóN CUNETA

MUNICIPALIDAD DE TAVAPY

| OBRA | PROYECTO EJECUTIVO |
|---|---|

Construcción de pavimento tipo empedrado en la Fracción Las Mercedes.

| | | |
|---|---|---|
| PROYECTO: | Fecha: Año 2016 | Plano N°: 1 |
| CALCULO: | | |
| DIBUJO: | Escala Original: | |