PLANTA

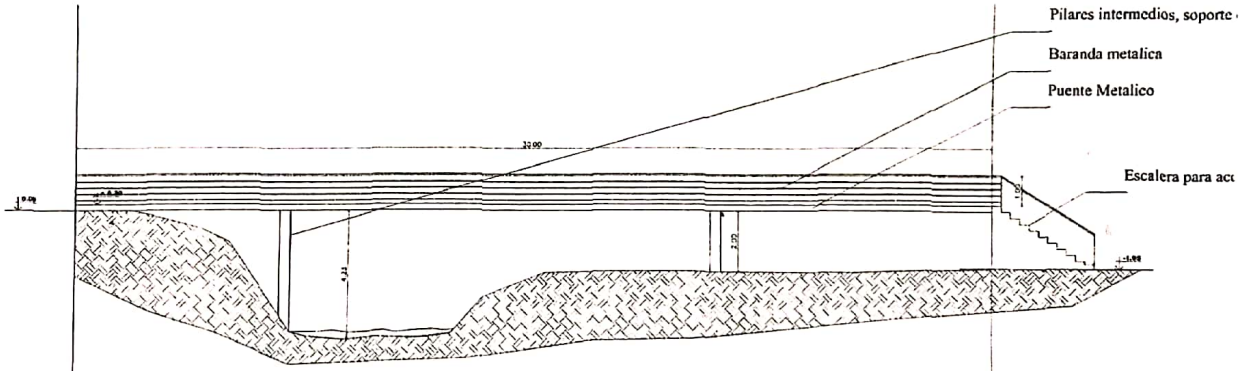

CORTE

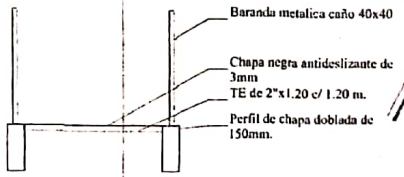

DETALLE PUENTE

CONSTRUCCION PUENTE METALICO - LARGO 30 METROS

PROPIETARIO: MUNICIPALIDAD DE PIRIBEBUY

INTENDENTE MANUEL GIM - PERIODO 2013 - 2020

PROYECTISTA ARQ. JORGE YEGROS

Scanned by CamScanner

PLANTA

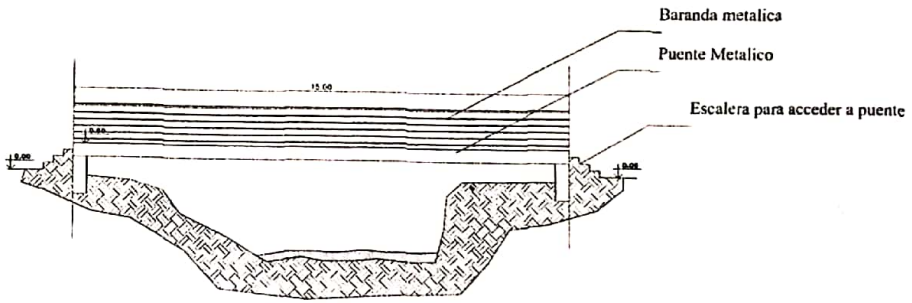

CORTE

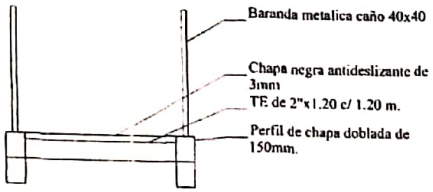

DETALLE PUENTE

CONSTRUCCION PUENTE METALICO - LARGO 15 METROS
PROPIETARIO: MUNICIPALIDAD DE PIRIBEBUY
INTENDENTE: MANUEL GAI - PERIODO 2015 - 2020
PROYECTISTA: ARQ. JORGE VEGARA

Scanned by CamScanner