GOBERNACIÓN DE CONCEPCIÓN- SECRETARÍA DE OBRAS PÚBLICAS

OBRA: CONSTRUCCIÓN DE BAÑOS DIFERENCIADOS. TIPO 1

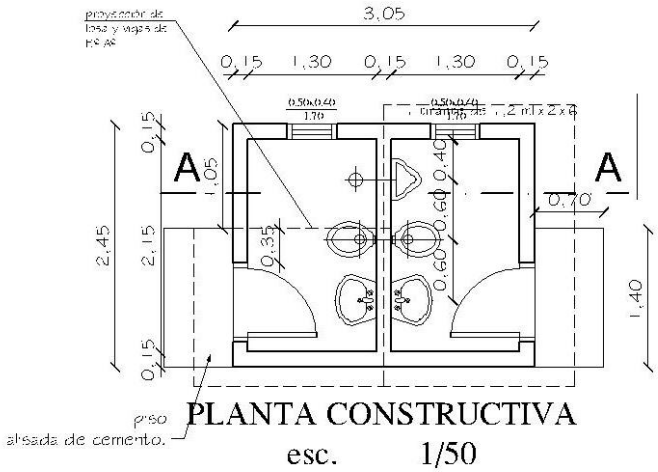

PLANTA CONSTRUCTIVA
esc. 1/50

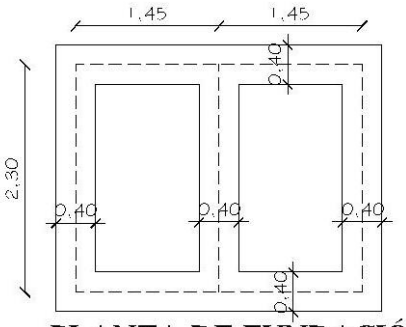

PLANTA DE FUNDACIÓN
esc. 1/50

OBSERVACION EL ENCADENADO INFERIOR LLEVARA BAJO TODAS LAS PAREDES

GOBERNACIÓN DE CONCEPCIÓN- SECRETARÍA DE OBRAS PÚBLICAS		
Proyecto	Baño Diferenciado TIPO 1	01
PLANTA CONSTRUCTIVA y FUNDACIÓN		

GOBERNACIÓN DE CONCEPCIÓN- SECRETARÍA DE OBRAS PÚBLICAS

OBRA: CONSTRUCCIÓN DE BAÑOS DIFERENCIADOS. TIPO 1

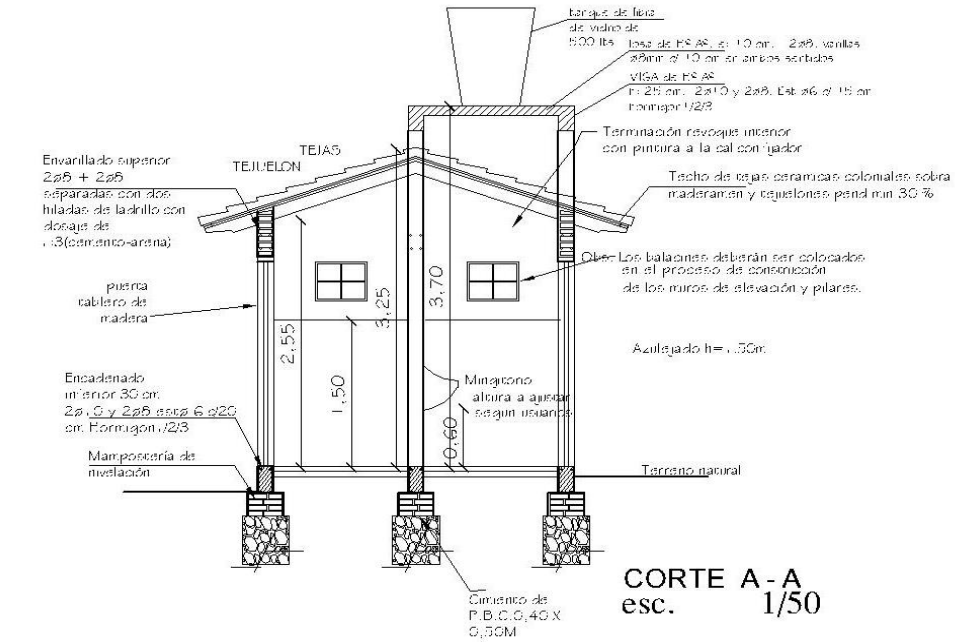

CORTE A - A
esc. 1/50

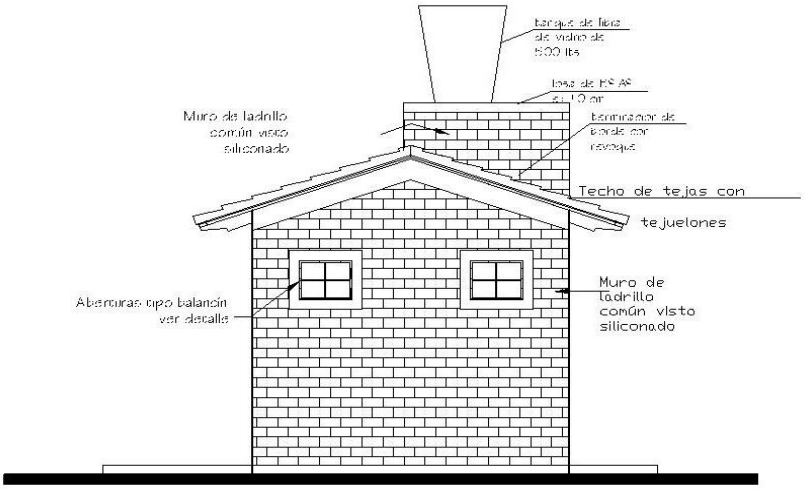

FACHADA PRINCIPAL
esc. 1/50

GOBERNACIÓN DE CONCEPCIÓN- SECRETARÍA DE OBRAS PÚBLICAS		
Proyecto	Baño Diferenciado TIPO 1	02
CORTE Y FACHADA		

GOBERNACIÓN DE CONCEPCIÓN- SECRETARÍA DE OBRAS PÚBLICAS

OBRA: CONSTRUCCIÓN DE BAÑOS DIFERENCIADOS. TIPO 1

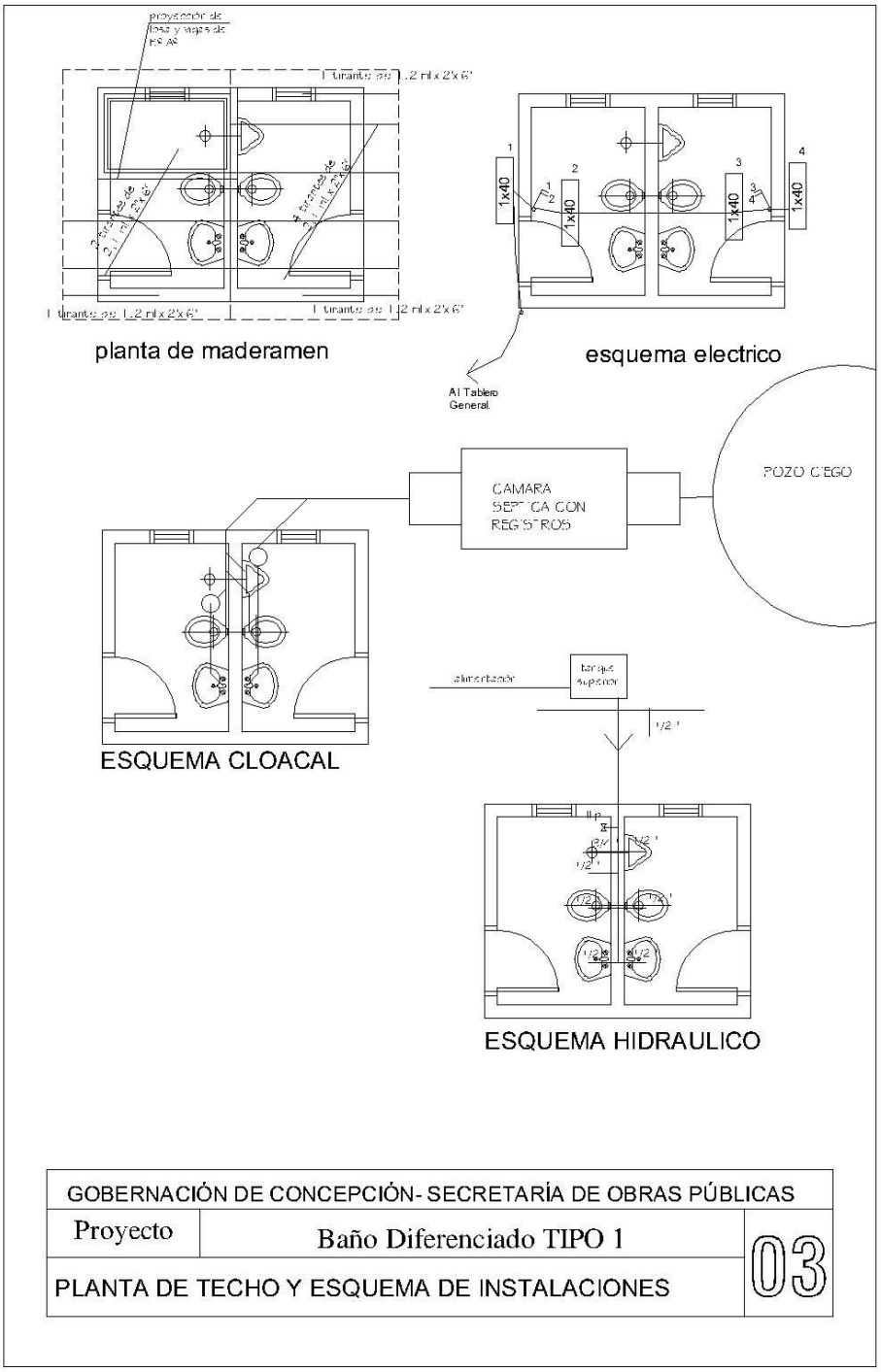

GOBERNACIÓN DE CONCEPCIÓN – SECRETARIA DE OBRAS PÚBLICAS

Obra: CONSTRUCCIÓN DE BAÑOS DIFERENCIADOS TIPO 2

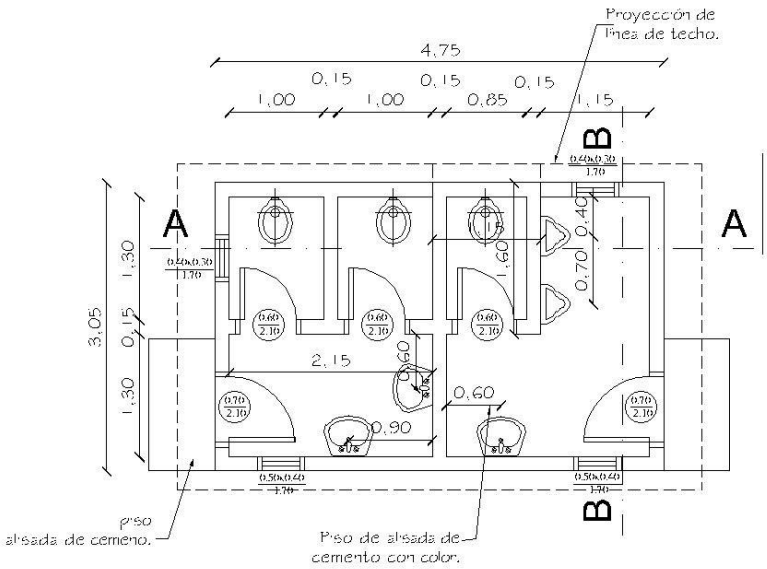

PLANTA CONSTRUCTIVA
esc. 1/50

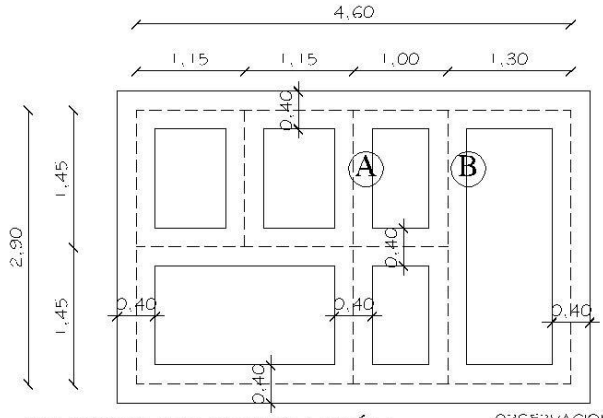

PLANTA DE FUNDACIÓN
esc. 1/50

OBSERVACION EL ENCADENADO INFERIOR LLEVARA EN LAS PAREDES PERIMETRALES Y EN LA PAREDES TRANSVERSALES "A" Y "B"

GOBERNACIÓN DE CONCEPCIÓN- SECRETARÍA DE OBRAS PÚBLICAS		
Proyecto	Baño Diferenciado TIPO 2	01
PLANTA CONSTRUCTIVA y FUNDACIÓN		

GOBERNACIÓN DE CONCEPCIÓN – SECRETARIA DE OBRAS PÚBLICAS

Obra: CONSTRUCCIÓN DE BAÑOS DIFERENCIADOS TIPO 2

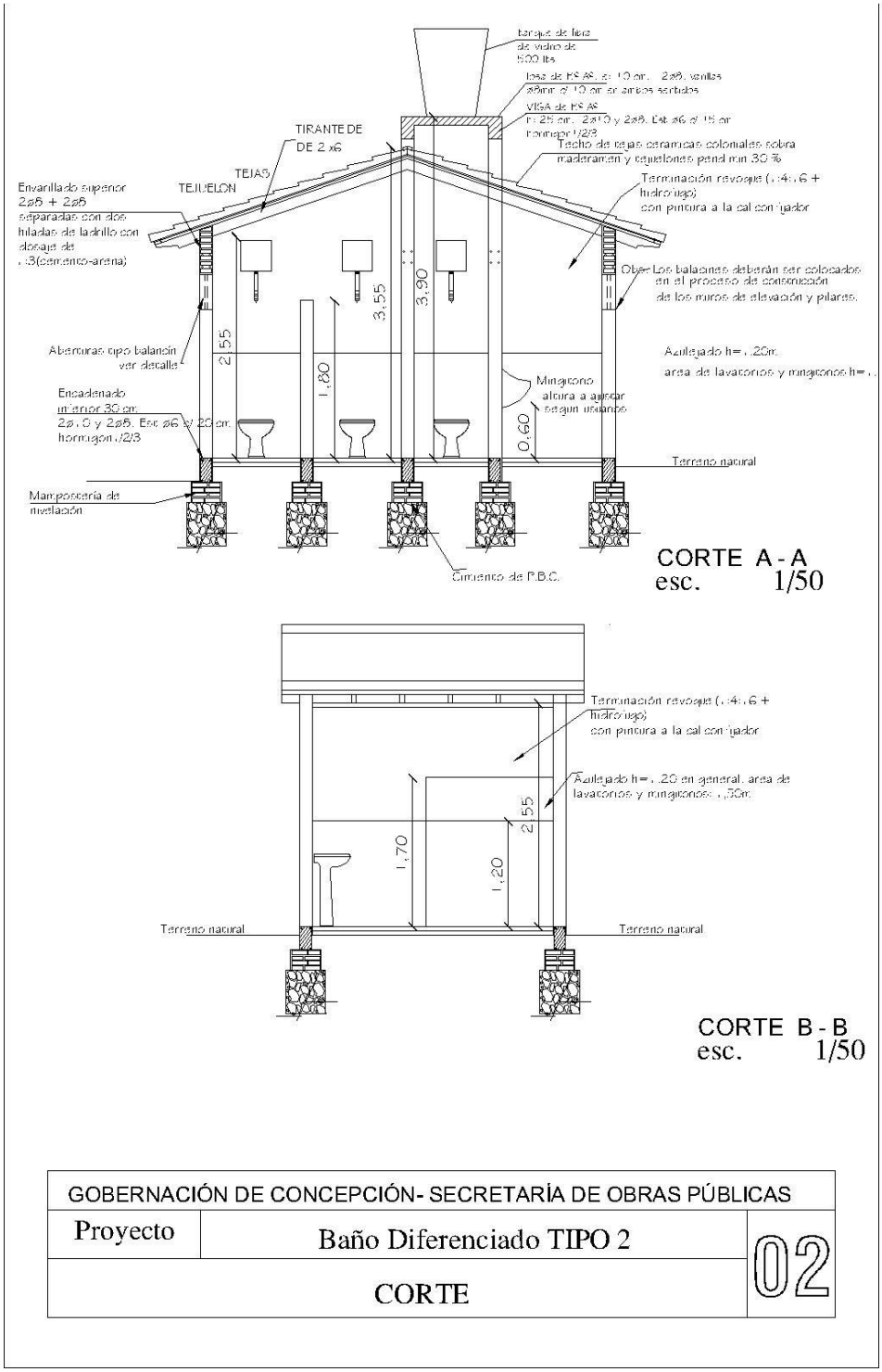

GOBERNACIÓN DE CONCEPCIÓN- SECRETARÍA DE OBRAS PÚBLICAS		
Proyecto	Baño Diferenciado TIPO 2	02
CORTE		

GOBERNACIÓN DE CONCEPCIÓN – SECRETARIA DE OBRAS PÚBLICAS

Obra: CONSTRUCCIÓN DE BAÑOS DIFERENCIADOS TIPO 2

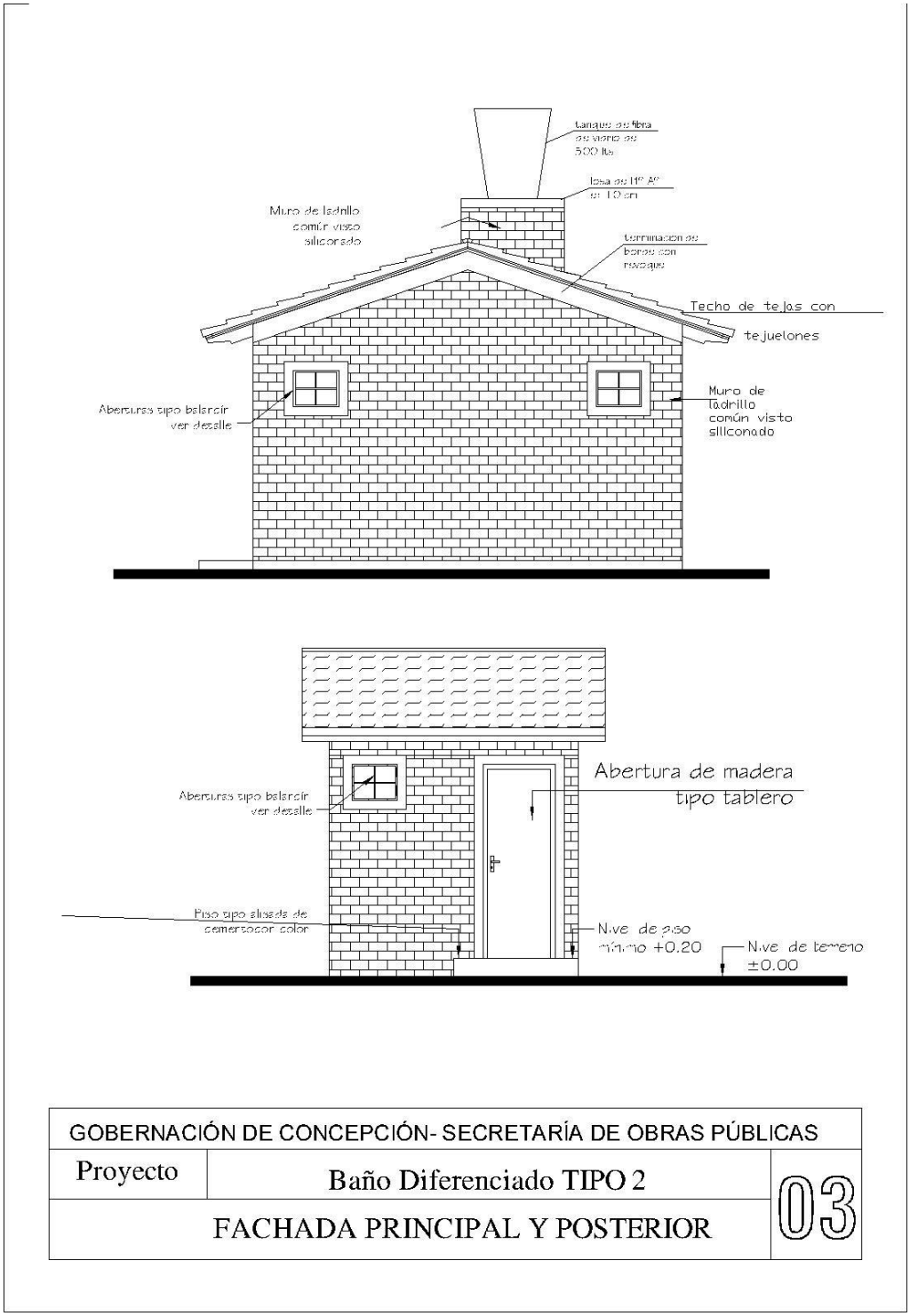

GOBERNACIÓN DE CONCEPCIÓN – SECRETARIA DE OBRAS PÚBLICAS

Obra: CONSTRUCCIÓN DE BAÑOS DIFERENCIADOS TIPO 2

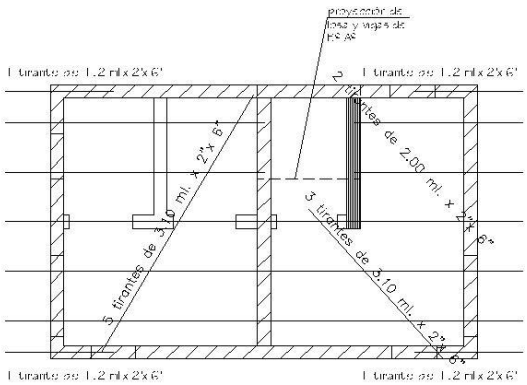

Planta de techo
esc. 1:50

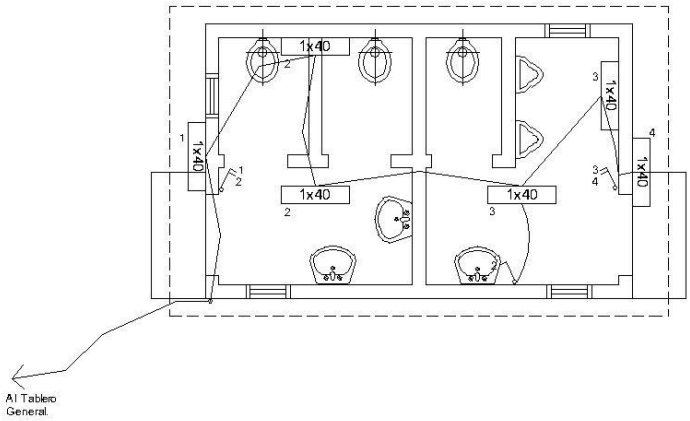

ESQUEMA ELÉCTRICO
esc. 1/50

GOBERNACIÓN DE CONCEPCIÓN- SECRETARÍA DE OBRAS PÚBLICAS		
Proyecto	Baño Diferenciado TIPO 2	04
PLANTA DE TECHO Y ESQUEMA ELÉCTRICO		

GOBERNACIÓN DE CONCEPCIÓN – SECRETARIA DE OBRAS PÚBLICAS

Obra: CONSTRUCCIÓN DE BAÑOS DIFERENCIADOS TIPO 2

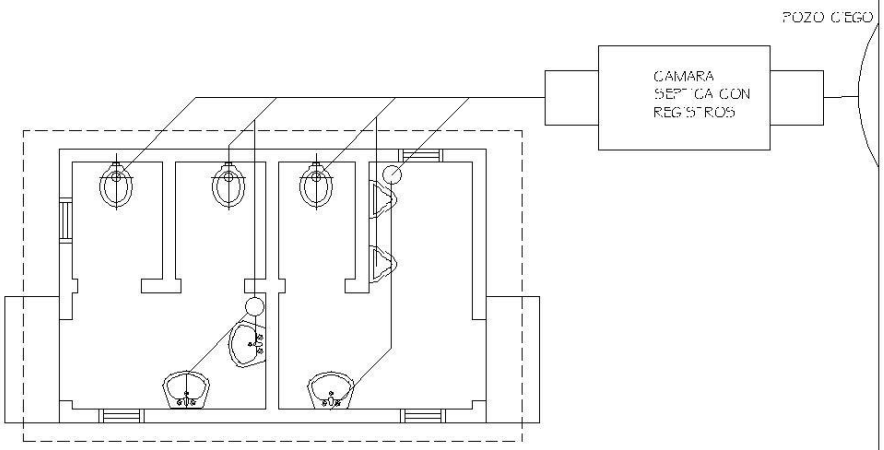

ESQUEMA CLOACAL

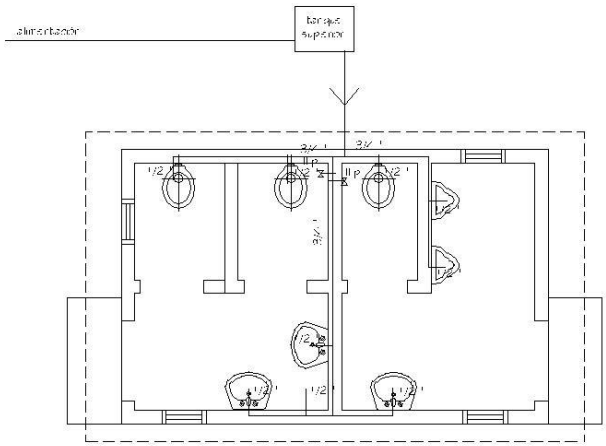

ESQUEMA HIDRAULICO

GOBERNACIÓN DE CONCEPCIÓN- SECRETARÍA DE OBRAS PÚBLICAS		
Proyecto	Baño Diferenciado TIPO 2	05
ESQUEMA DE INSTALACIONES		

GOBERNACIÓN DE CONCEPCIÓN – SECRETARIA DE OBRAS PÚBLICAS

Obra: DETALLES TIPO 1 Y TIPO 2

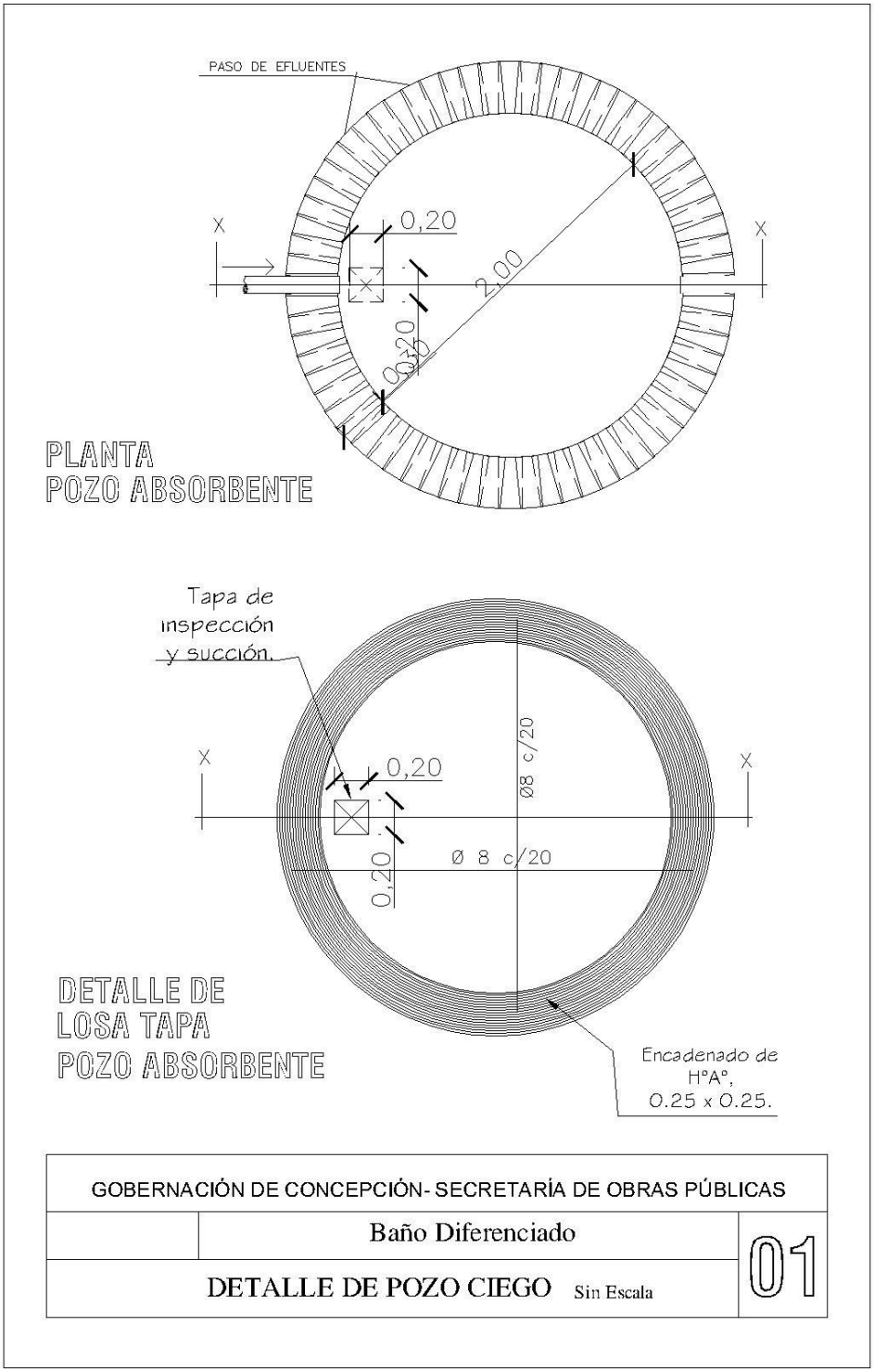

GOBERNACIÓN DE CONCEPCIÓN – SECRETARIA DE OBRAS PÚBLICAS

Obra: DETALLES TIPO 1 Y TIPO 2

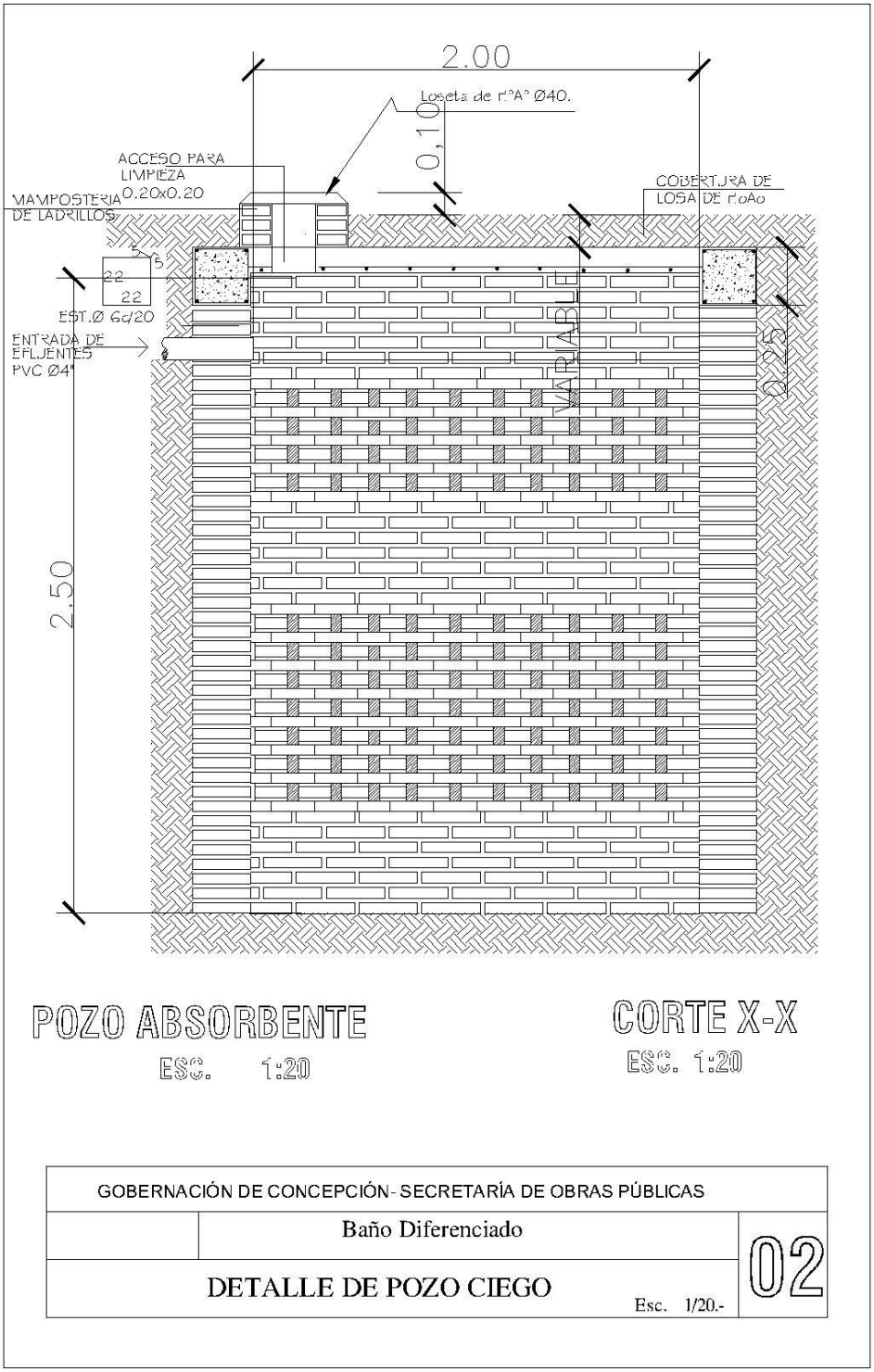

GOBERNACIÓN DE CONCEPCIÓN – SECRETARIA DE OBRAS PÚBLICAS

Obra: DETALLES TIPO 1 Y TIPO 2

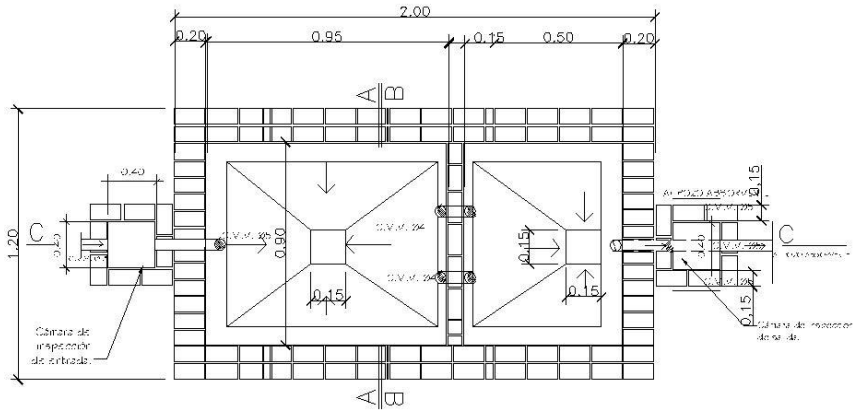

PLANTA CAMARA SEPTICA
Sin escala

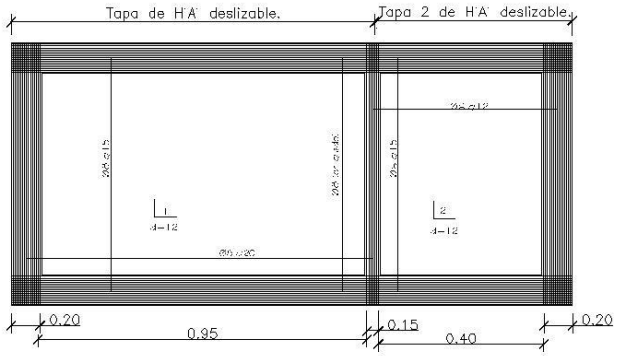

DETALLE DE LOSA TAPA CAMARA SEPTICA
Sin escala

GOBERNACIÓN DE CONCEPCIÓN- SECRETARÍA DE OBRAS PÚBLICAS		
Proyecto	Baño Diferenciado	03
DETALLE DE CÁMARA SÉPTICA	Sin escala	

GOBERNACIÓN DE CONCEPCIÓN – SECRETARIA DE OBRAS PÚBLICAS

Obra: DETALLES TIPO 1 Y TIPO 2

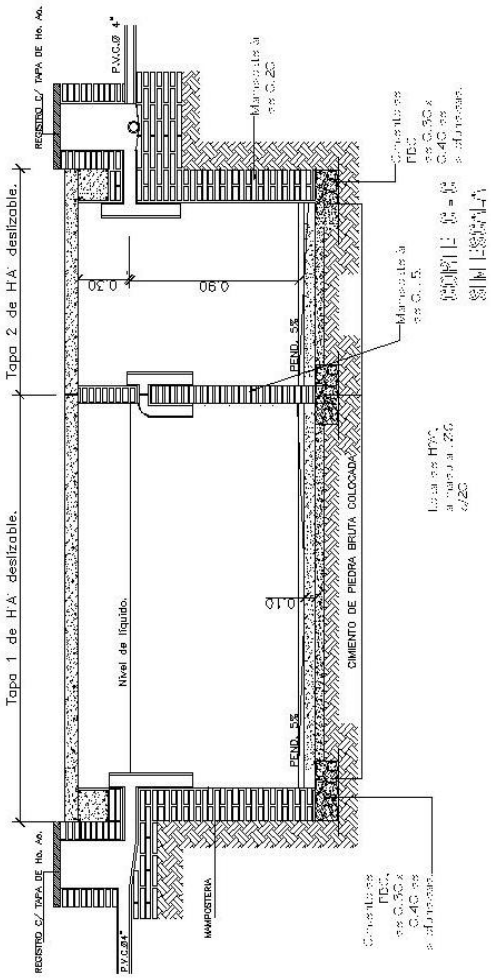

GOBERNACIÓN DE CONCEPCIÓN- SECRETARÍA DE OBRAS PÚBLICAS		
Proyecto	Baño Diferenciado	04
DETALLE DE CÁMARA SÉPTICA	Sin escala	