MUNICIPALIDAD DE LA PAZ
PROYECTO : PUENTE EN CALLE 4 ENTRE CALLE R Y CALLE Q FOTO Fecha: 13 06 2012
UBICACIÓN: ZONA RURAL
ARQ. GLORIA MARIA BORDON DE CHRIST

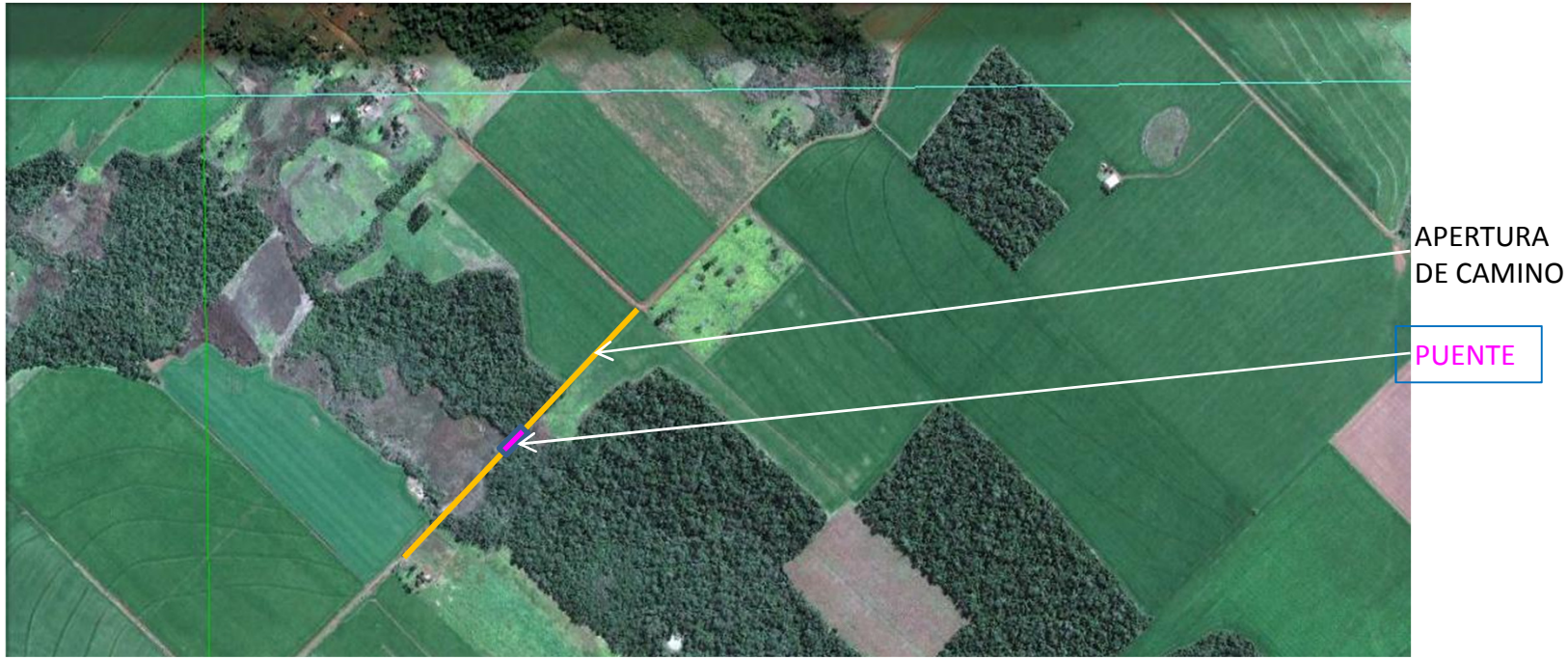

MUNICIPALIDAD DE LA PAZ
PROYECTO : PUENTE EN CALLE 4 ENTRE CALLE R Y CALLE Q FOTO Fecha: 13 06 2012
UBICACIÓN: ZONA RURAL
ARQ. GLORIA MARIA BORDON DE CHRIST

MUNICIPALIDAD DE LA PAZ

PROYECTO : PUENTE EN CALLE 4 ENTRE CALLE R Y CALLE Q - PLANOS

FOTO Fecha: 13 06 2012

UBICACIÓN: ZONA RURAL

ARQ. GLORIA MARIA BORDON DE CHRIST

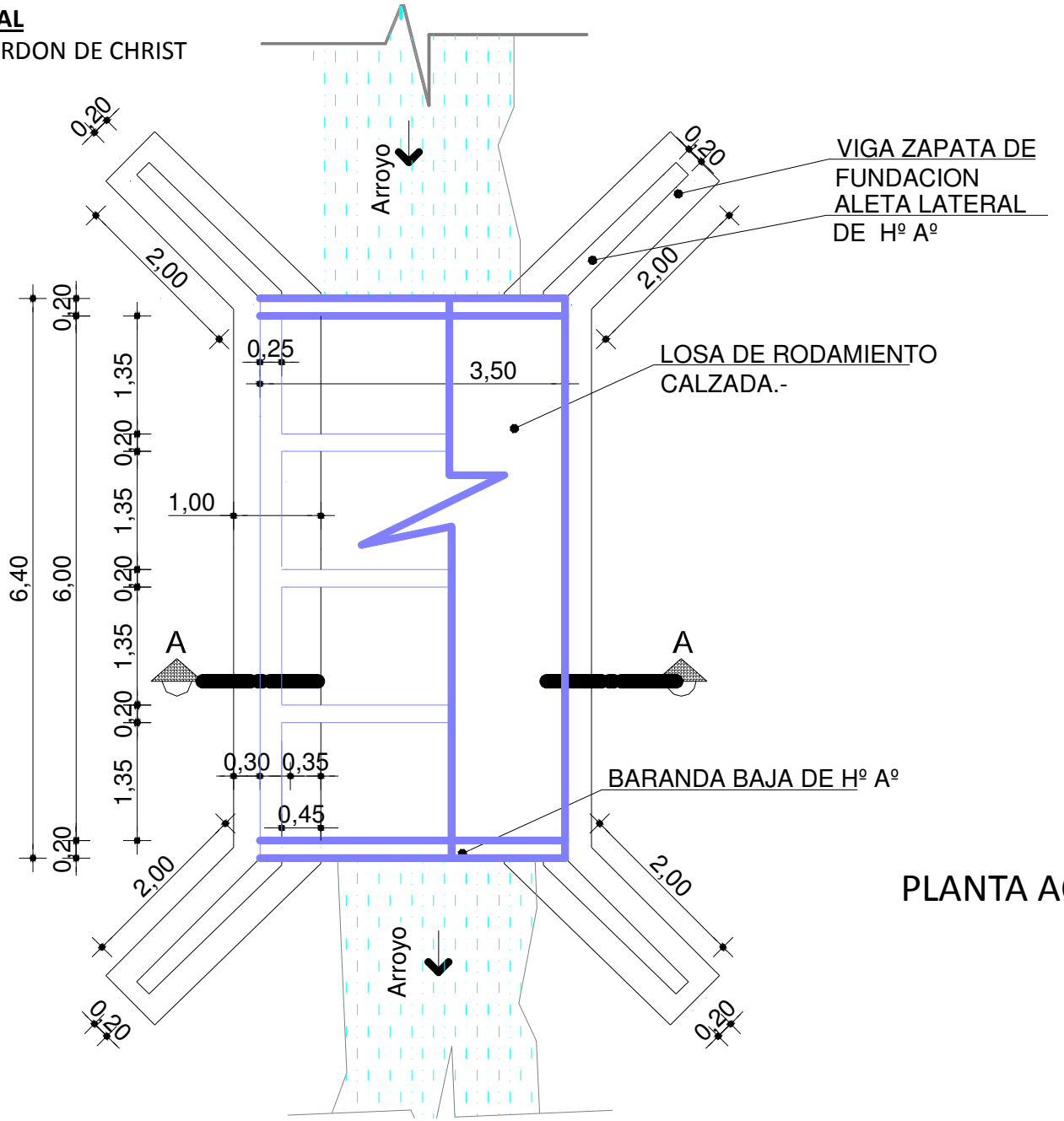

PLANTA ACOTADA

MUNICIPALIDAD DE LA PAZ
PROYECTO : PUENTE EN CALLE 4 ENTRE CALLE R Y CALLE Q - PLANOS
UBICACIÓN: ZONA RURAL
ARQ. GLORIA MARIA BORDON DE CHRIST

FOTO Fecha: 13 06 2012

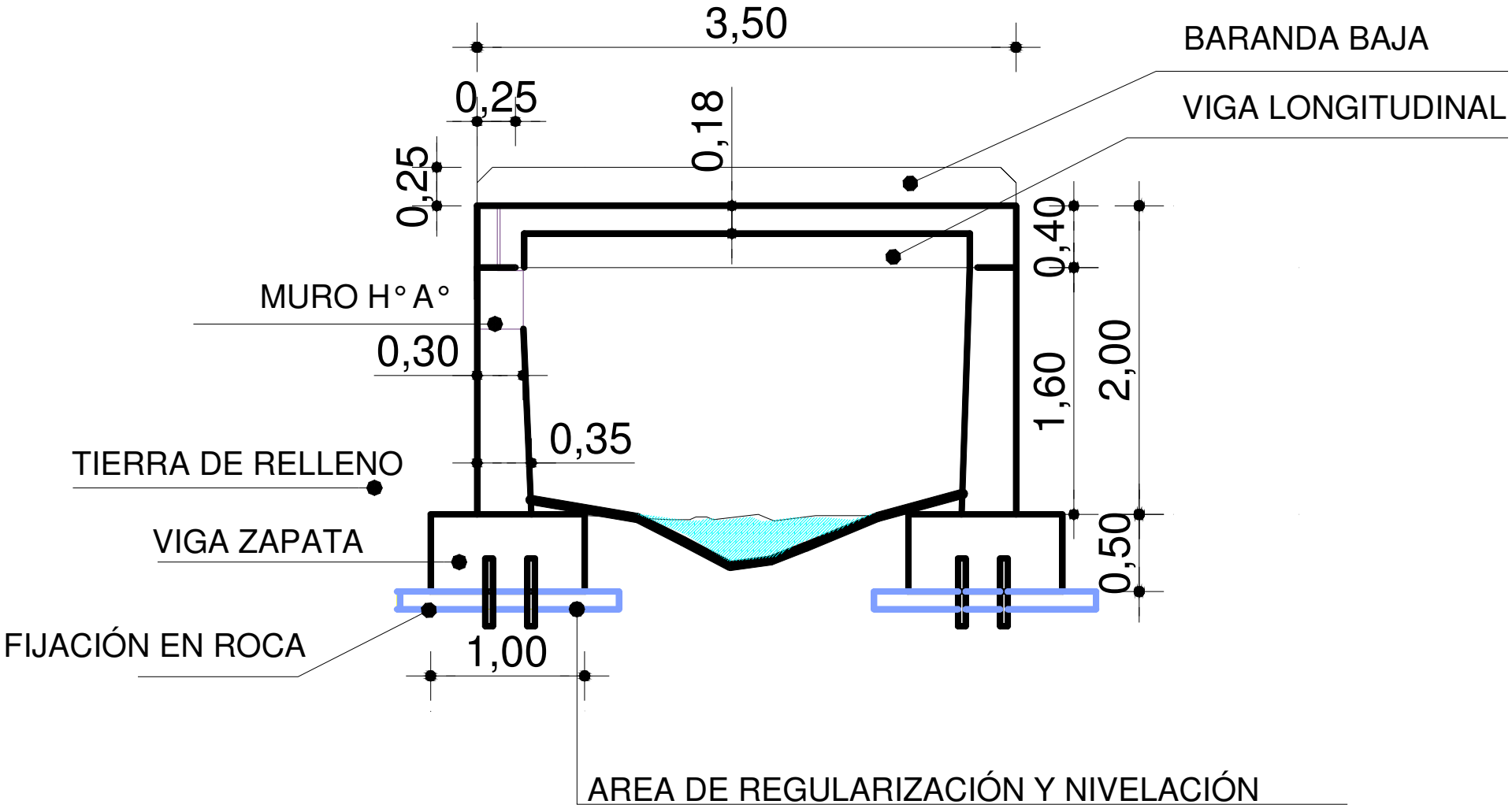

MUNICIPALIDAD DE LA PAZ
PROYECTO : PUENTE EN CALLE 4 ENTRE CALLE R Y CALLE Q - PLANOS
UBICACIÓN: ZONA RURAL
ARQ. GLORIA MARIA BORDON DE CHRIST

FOTO Fecha: 13 06 2012

CORTE DE LOSA

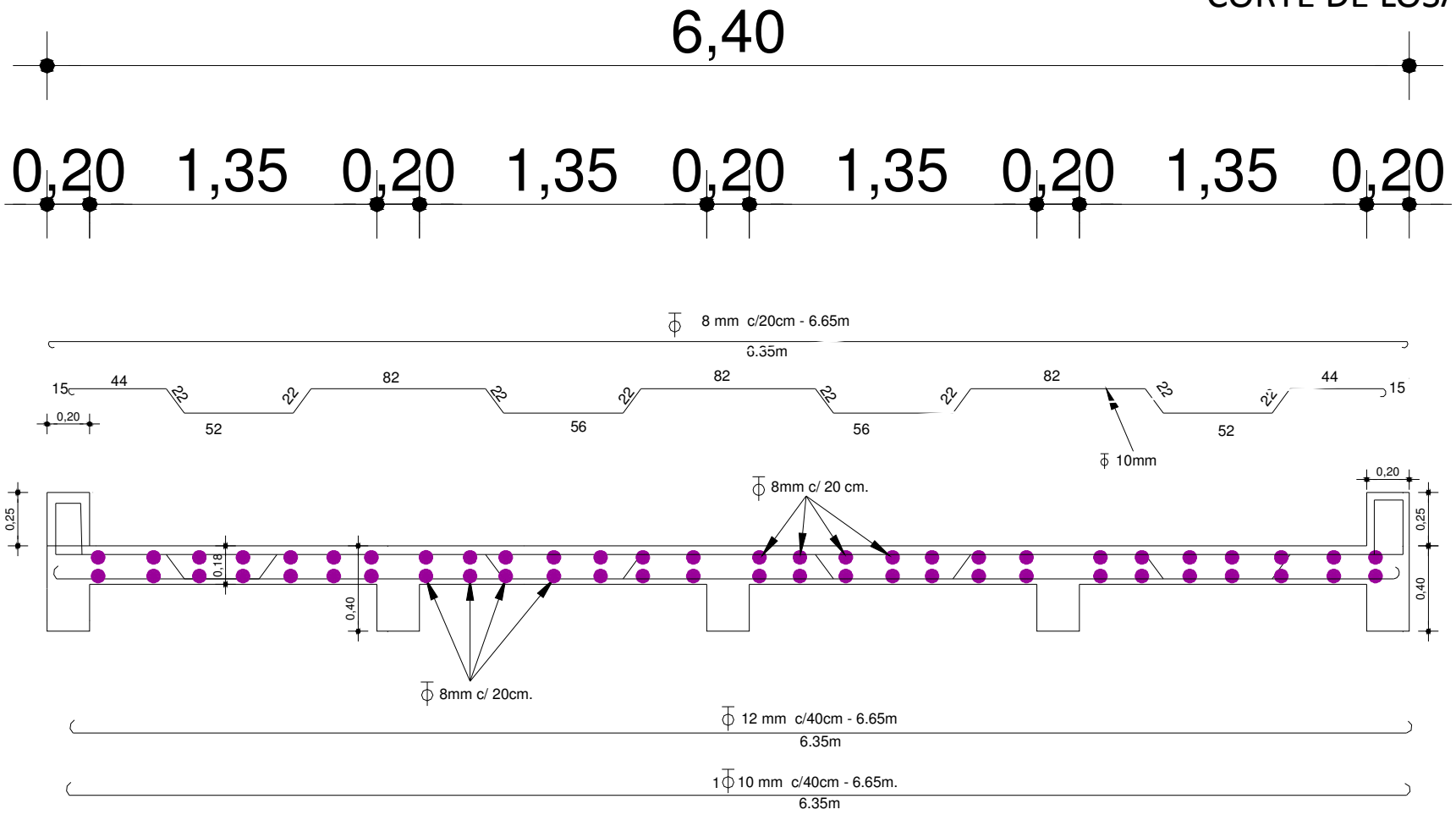

LOSA (ESPESOR: 18cm)

MUNICIPALIDAD DE LA PAZ
PROYECTO : PUENTE EN CALLE 4 ENTRE CALLE R Y CALLE Q - PLANOS FOTO Fecha: 13 06 2012
UBICACIÓN: ZONA RURAL
ARQ. GLORIA MARIA BORDON DE CHRIST

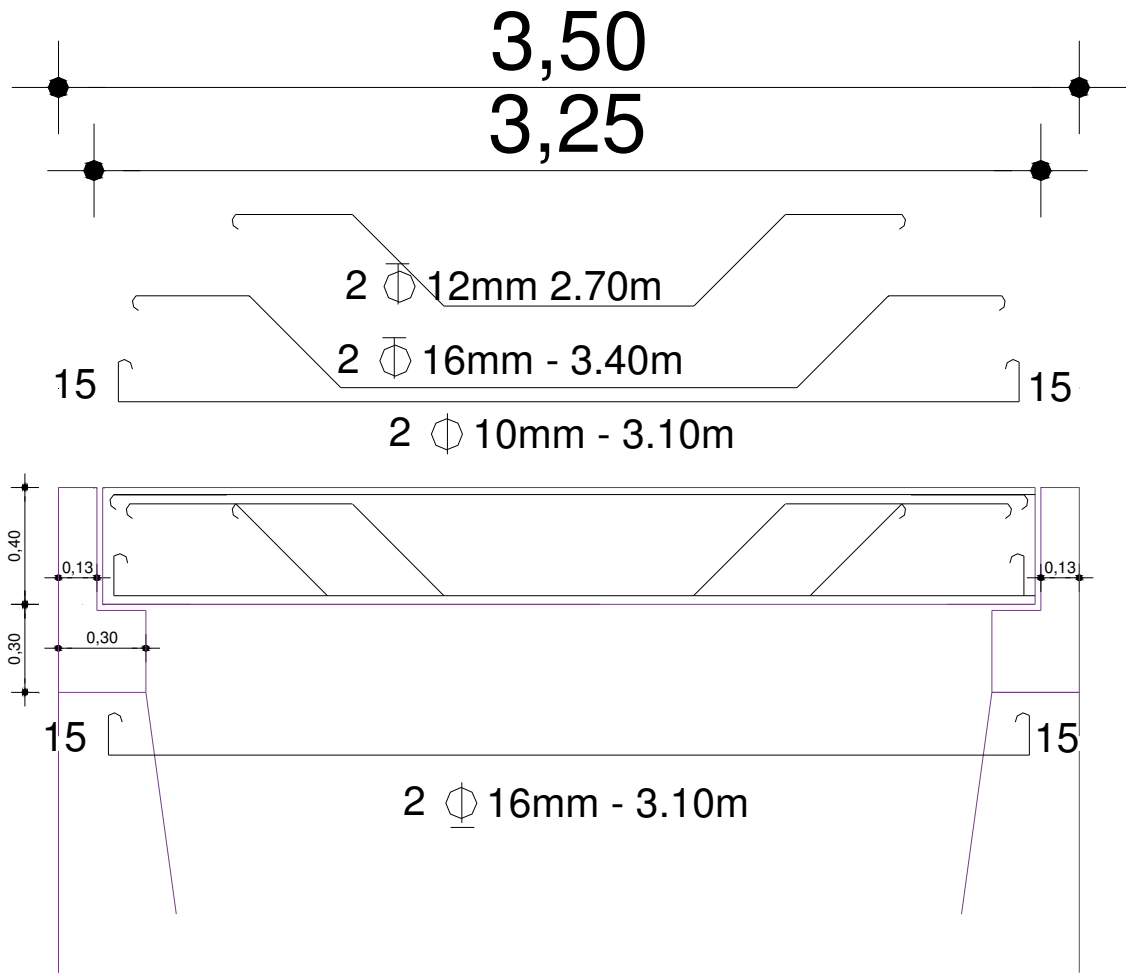

VIGA LONGITUDINAL 0.20M X 0.40M

MUNICIPALIDAD DE LA PAZ
PROYECTO : PUENTE EN CALLE 4 ENTRE CALLE R Y CALLE Q - PLANOS FOTO Fecha: 13 06 2012
UBICACIÓN: ZONA RURAL
ARQ. GLORIA MARIA BORDON DE CHRIST

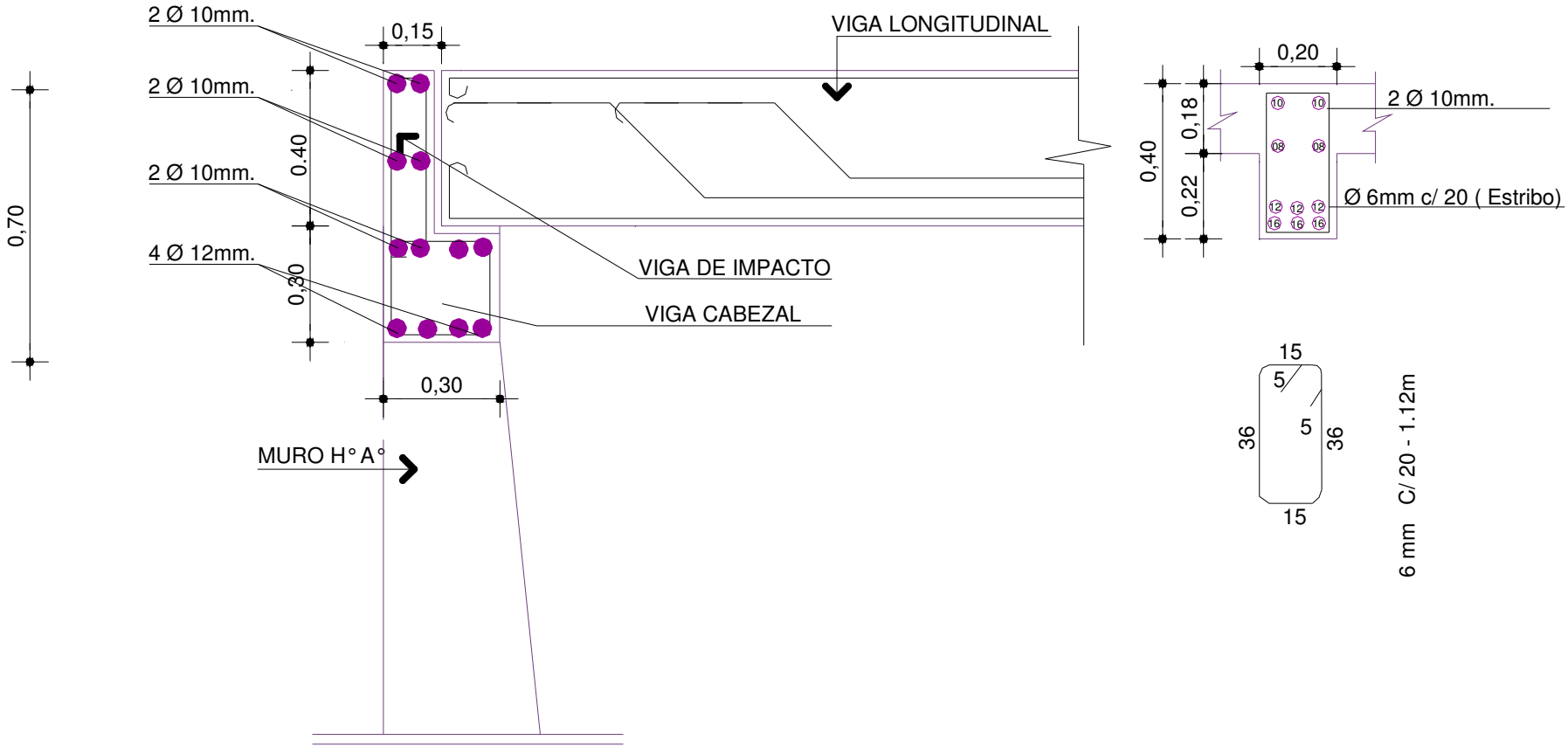

DETALLE APOYO DE VIGA LONGITUDINAL