DIRECCIÓN DE ADQUISICIONES

Asunción, 13 de septiembre de 2018.

ADENDA Nº 2.

CD N° 83/18 *"ADQUISICION DE EQUIPOS ELEVADORES DE ATAUDES"* ID 349.516

ANEXO C

ESPECIFICACIONES TÉCNICAS DE LOS BIENES O SERVICIOS
FORMA DE ADJUDICACION: "POR EL TOTAL".

OBSERVACION: Se amplían las especificaciones técnicas agregando a las mismas fotos de lo solicitado a modo ilustrativo, para que los oferentes tengan conocimiento del tipo del bien que la Convocante requiere.

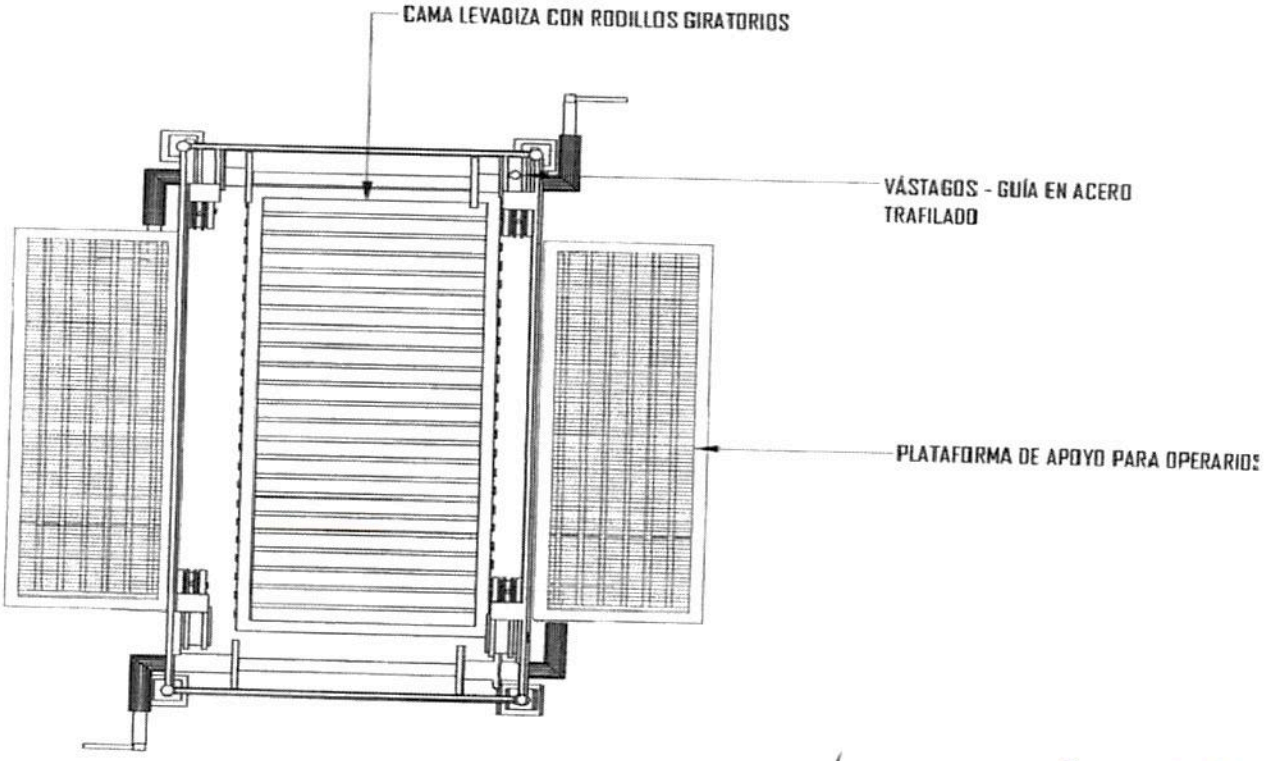

VISTA SUPERIOR

Gerardo Arévalo Martinez
JEFE
DEPARTAMENTO DE NECRÓPOLIS

ANATOLI PUGIN KANNONIKOV
ING. CIVIL Y TOPOGRAFO
DIRECTOR
DIRECCION CATASTRO MUNICIPAL

Abg. María Laura Schiavo
Directora Interina
Dirección de Adquisiciones
Municipalidad de Asunción

DIRECCIÓN DE ADQUISICIONES

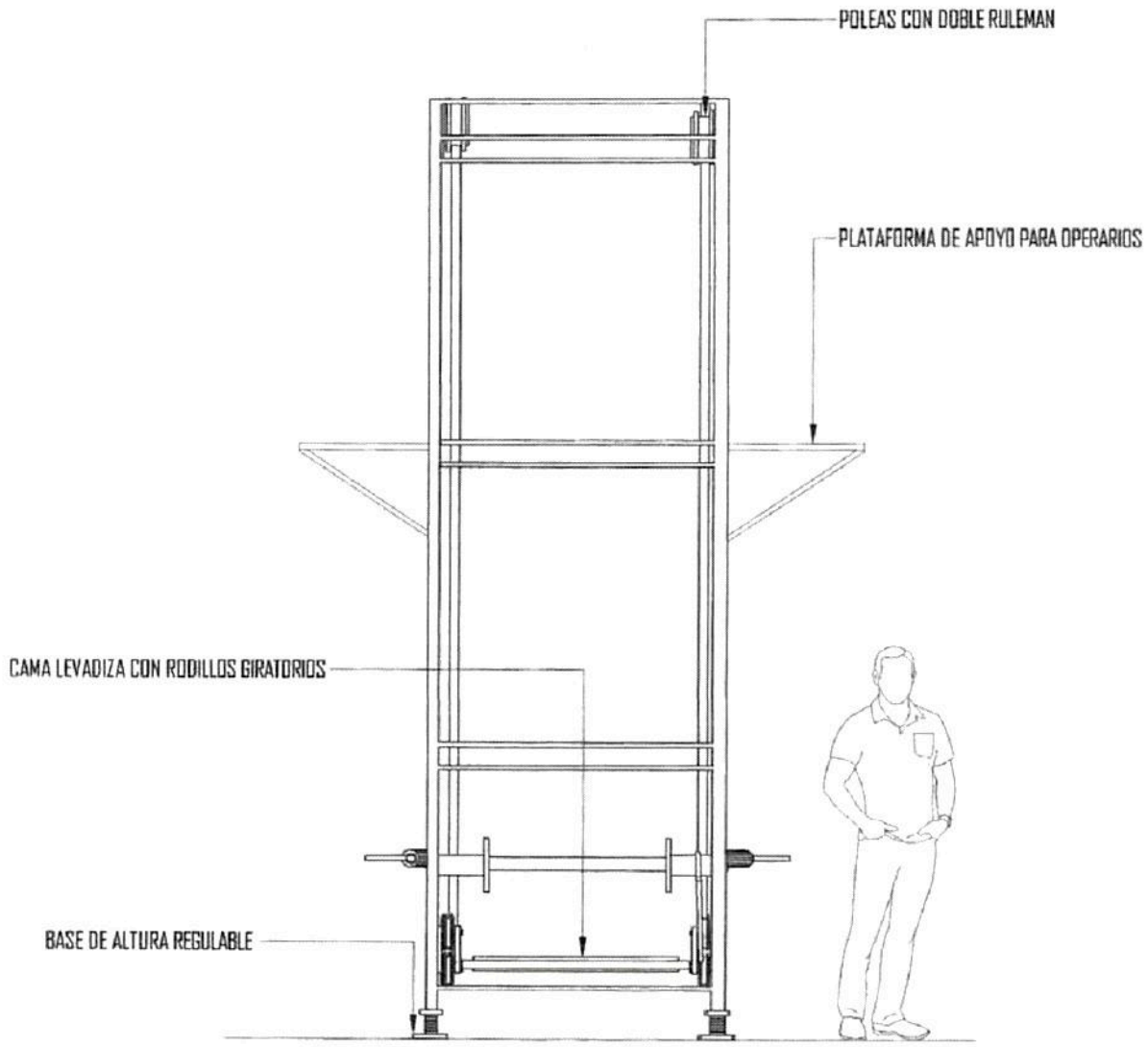

VISTA FRONTAL

MUNICIPALIDAD DE ASUNCIÓN D.G.D.U. O.C.M. DPTO. DE NECRÓPOLIS

Gerardo Arévalo Martinez
JEFE
DEPARTAMENTO DE NECRÓPOLIS

ANATOLI PUGIN KANNONIKOV
ING. CIVIL Y TOPOGRAFO
DIRECTOR
DIRECCION CATASTRO MUNICIPAL

Abg. María Laura Schiavo
Directora Interina
Dirección de Adquisiciones
Municipalidad de Asunción

DIRECCIÓN DE ADQUISICIONES

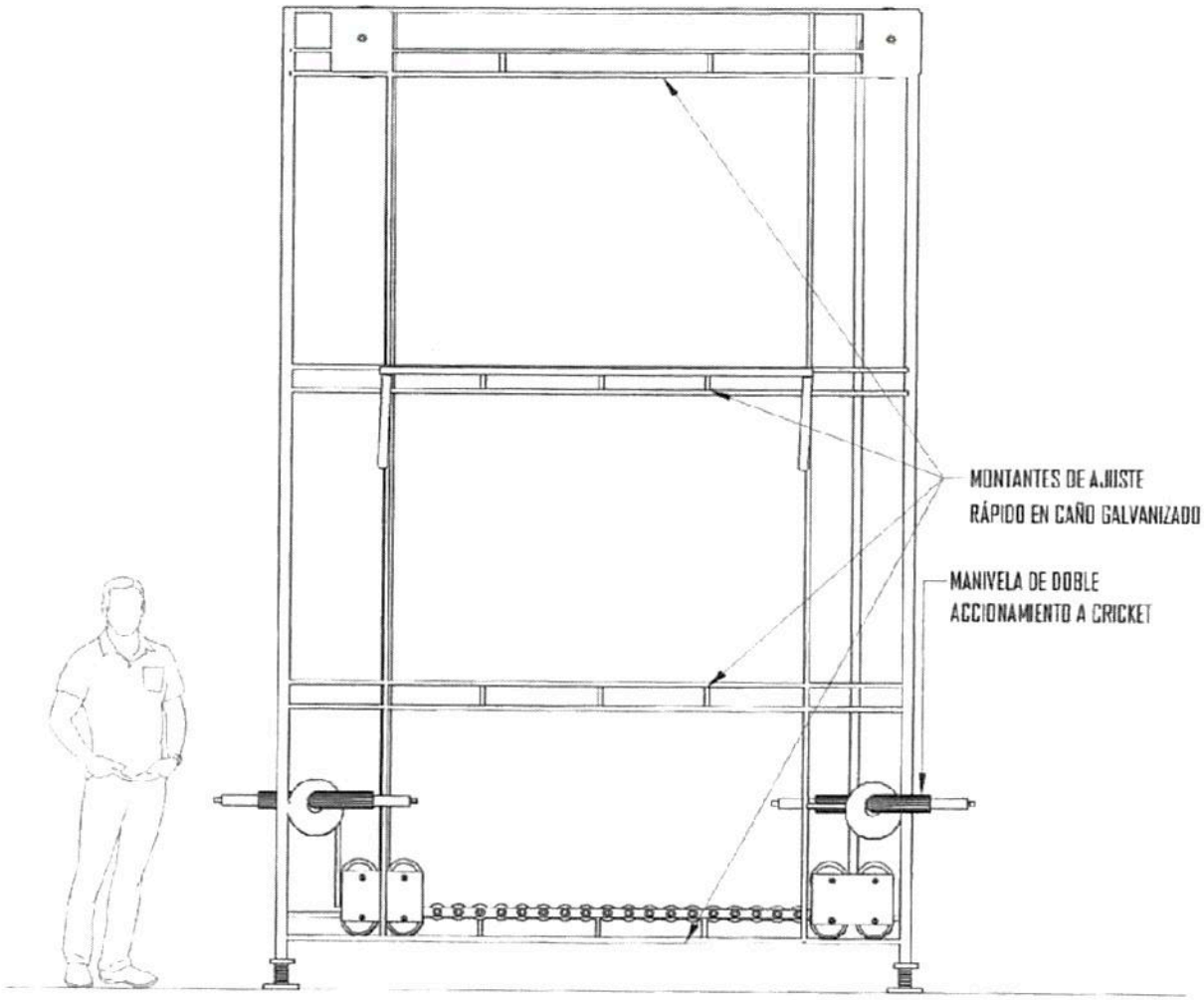

VISTA LATERAL

MUNICIPALIDAD DE ASUNCION D.G.D.U. D.C.M. DPTO. DE NECRÓPOLIS

Gerardo Arevalo Martinez
JEFE
DEPARTAMENTO DE NECRÓPOLIS

ANATOLI FUGIN KANNONIKOF
ING. CIVIL Y TOPOGRAFO
DIRECTOR
DIRECCION CATASTRO MUNICIPAL

MUNICIPALIDAD DE ASUNCION

Abg. María Laura Schiavo
Directora Interina
Dirección de Adquisiciones
Municipalidad de Asunción

DIRECCIÓN DE ADQUISICIONES

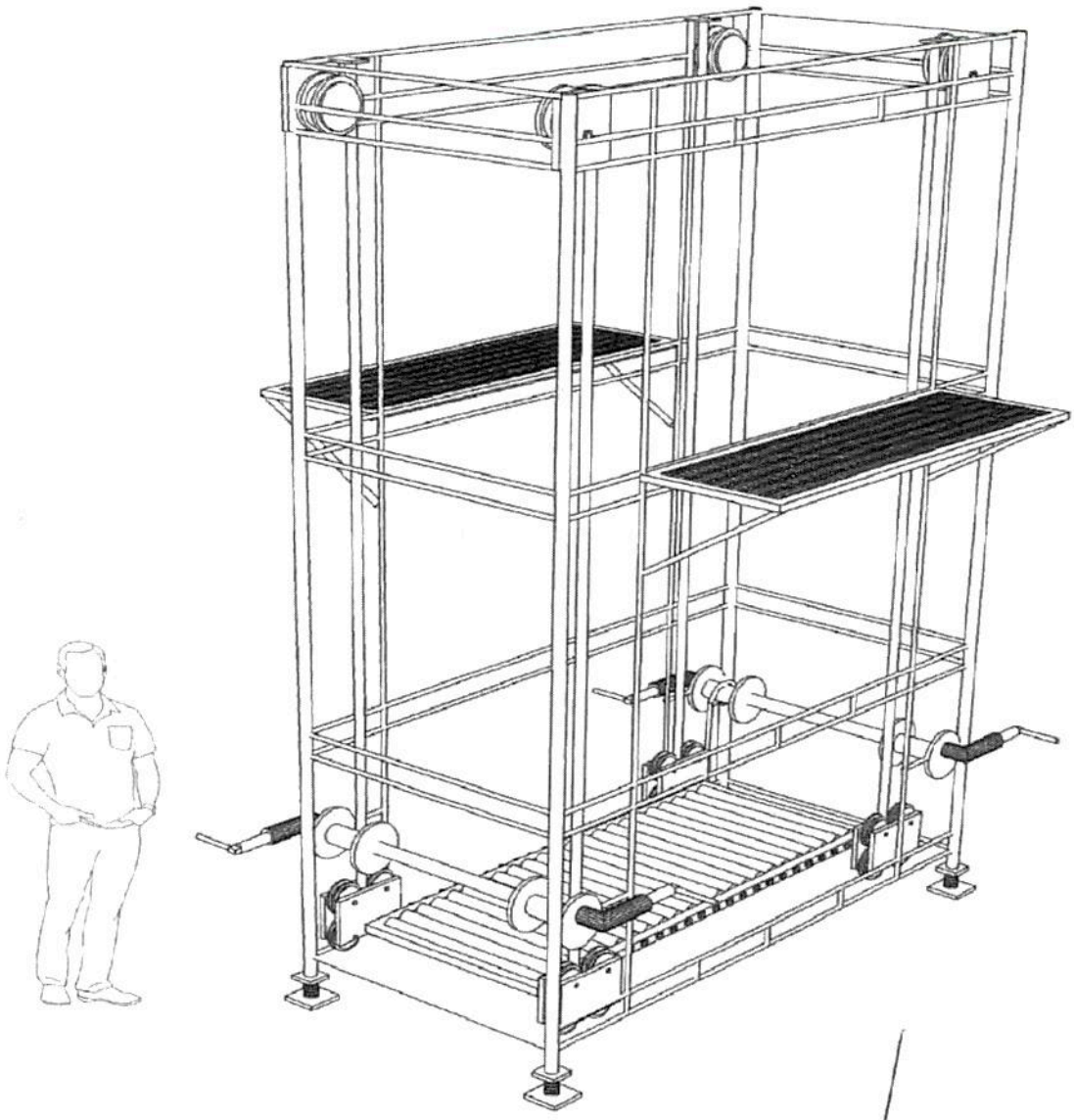

PERSPECTIVA

MUNICIPALIDAD DE ASUNCION D.G.D.U. D.C.M. DPTO. DE NECRÓPOLIS

Gerardo Arévalo Martínez
JEFE
DEPARTAMENTO DE NECRÓPOLIS

ANATOLI PUGIN KANNONIKOFF
ING. CIVIL Y TOPOGRAFO
DIRECTOR
DIRECCION CATASTRO MUNICIPAL

MUNICIPALIDAD DE ASUNCION DIRECCIÓN DE CATASTRO MUNICIPAL

Abg. María Laura Schiavo
Directora Interina
Dirección de Adquisiciones
Municipalidad de Asunción

TODOS LOS DEMAS TERMINOS DEL PLIEGO DE BASES Y CONDICIONES PERMANECEN INVARIABLES.

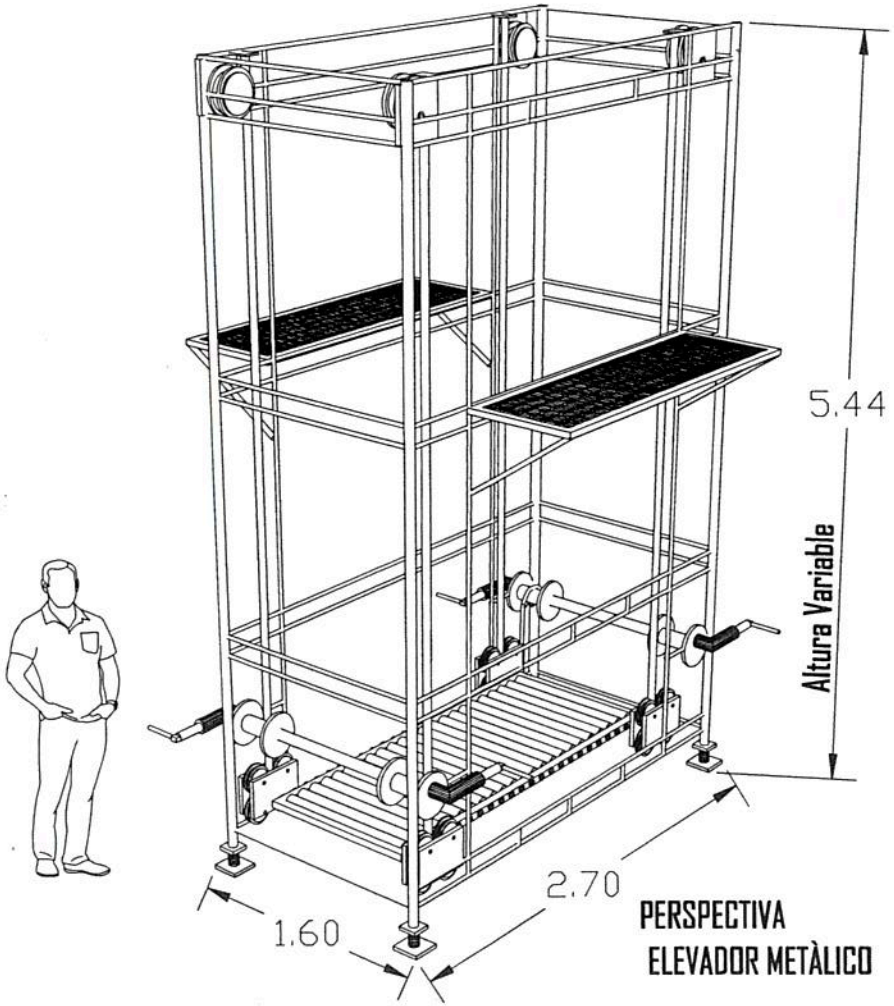

PERSPECTIVA
ELEVADOR METÀLICO

Abg. María Laura Schiavo
Directora Interina
Dirección de Adquisiciones
Municipalidad de Asunción

Edith Salinas Beczko
Directora
Dirección de Catastro Municipal
Municipalidad de Asunción