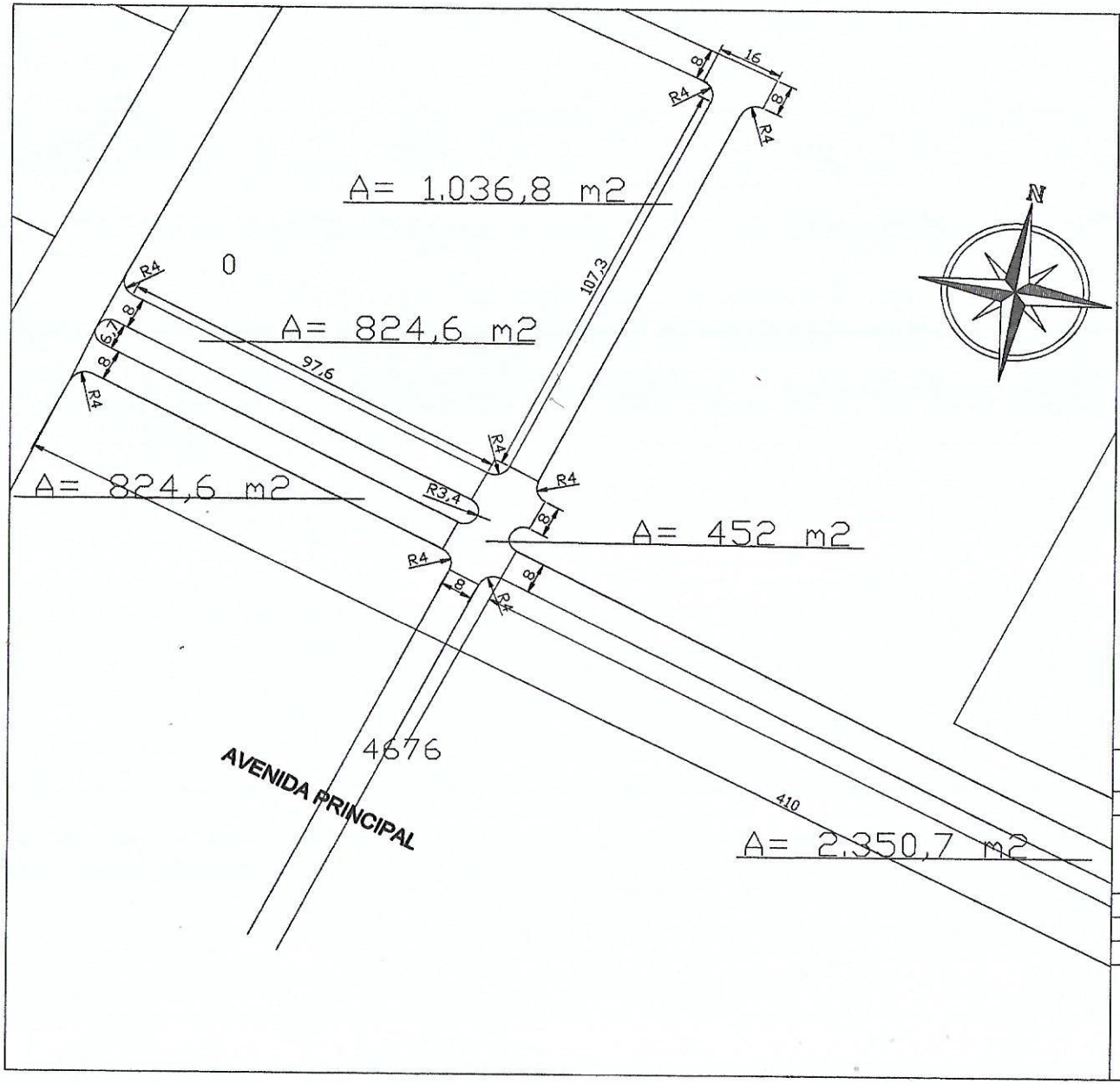

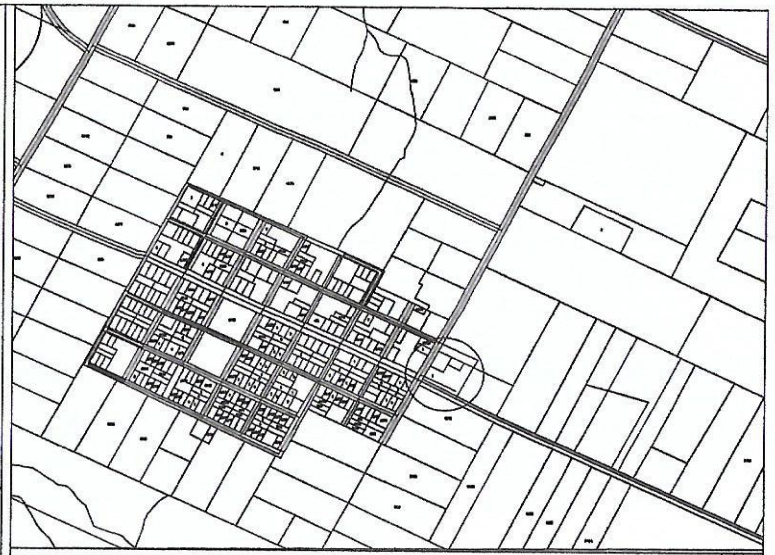

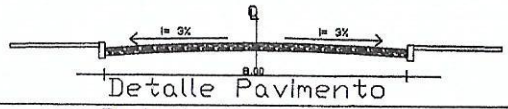

Detalle Pavimento

Detalle Cordón de hormigón

MUNICIPALIDAD DE DR. RAUL PEÑA

OBRA: CONSTRUCCION DE PAVIMENTO TIPO EMPEDRADO
AVENIDA PRINCIPAL
CENTRO URBANO. CIUDAD DE DR. RAUL PEÑA

UBICACION:	21J 673128		
	UTM 7105544		
FECHA	: ABR / 2.023.-	ESCALA	S/E

Ing. Cesar Cristaldo
C & G Global Ingeniería
PROYECTISTA

V° B°

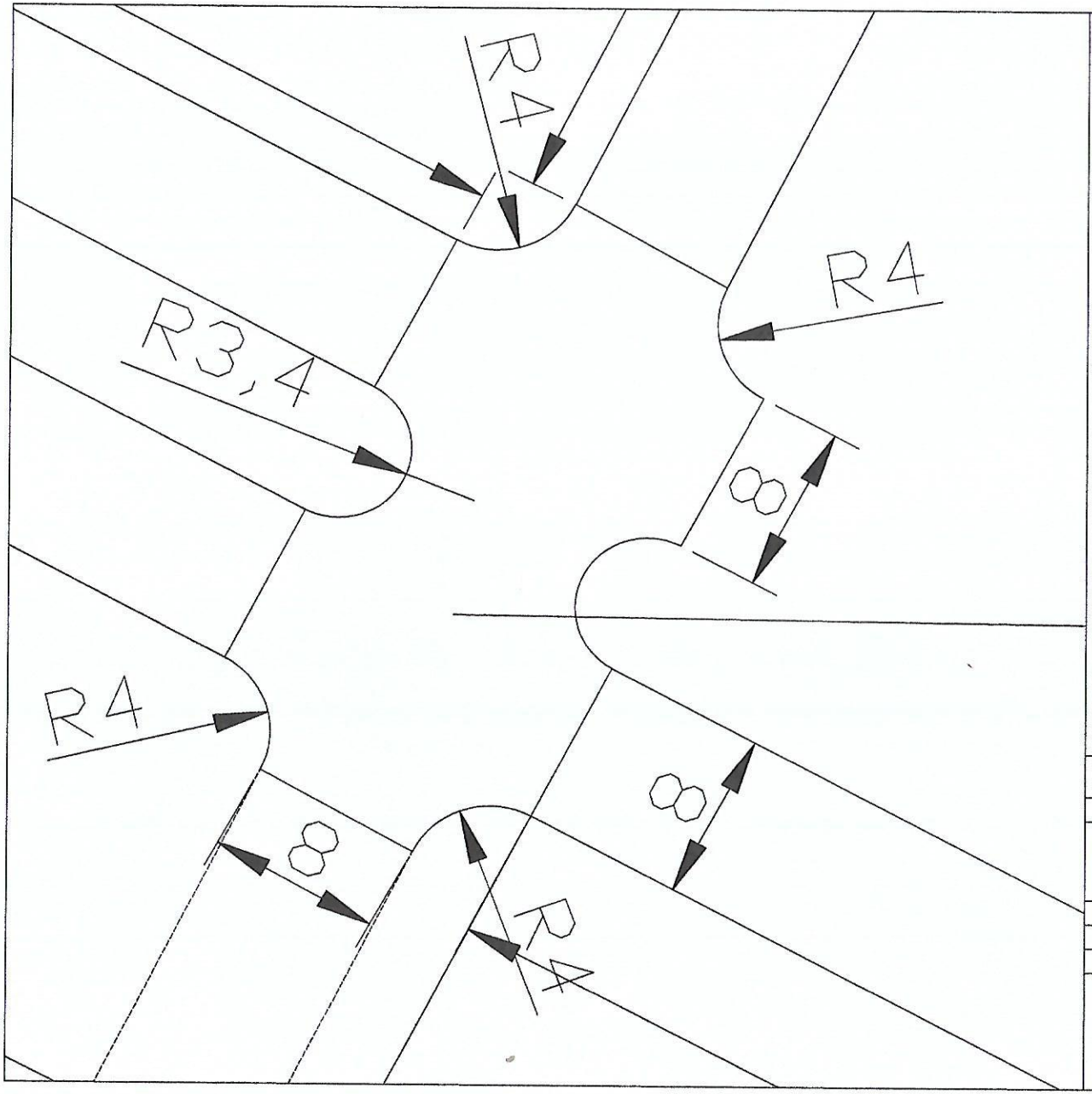

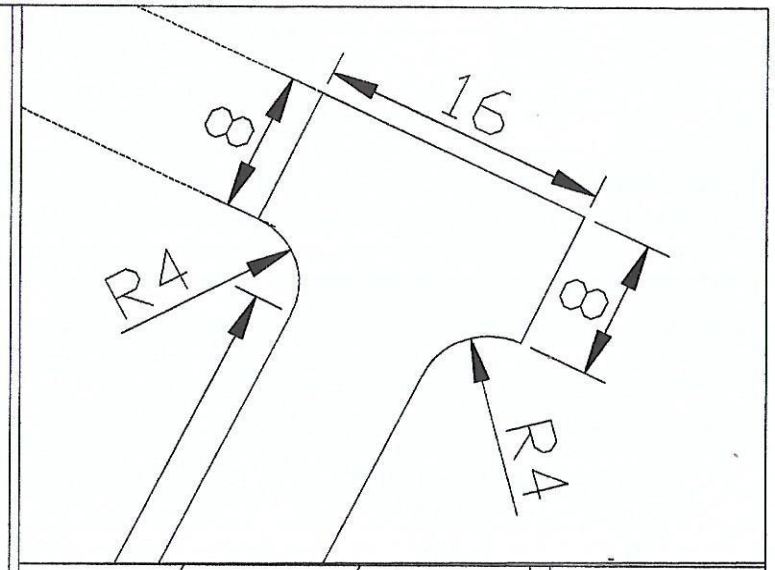

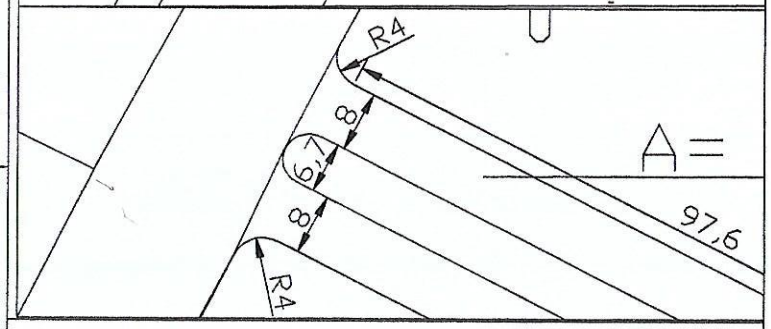

MUNICIPALIDAD DE DR. RAUL PEÑA

OBRA: CONSTRUCCION DE PAVIMENTO TIPO EMPEDRADO
AVENIDA PRINCIPAL
CENTRO URBANO. CIUDAD DE DR. RAUL PEÑA

UBICACION:	21J 673128		
	UTM 7105544		
FECHA	: ABR/2.028.-	ESCALA	S/E

Ing. Cesar Cristaldo
C.C.E. Global Ingeniería

PROYECTISTA

V° B°