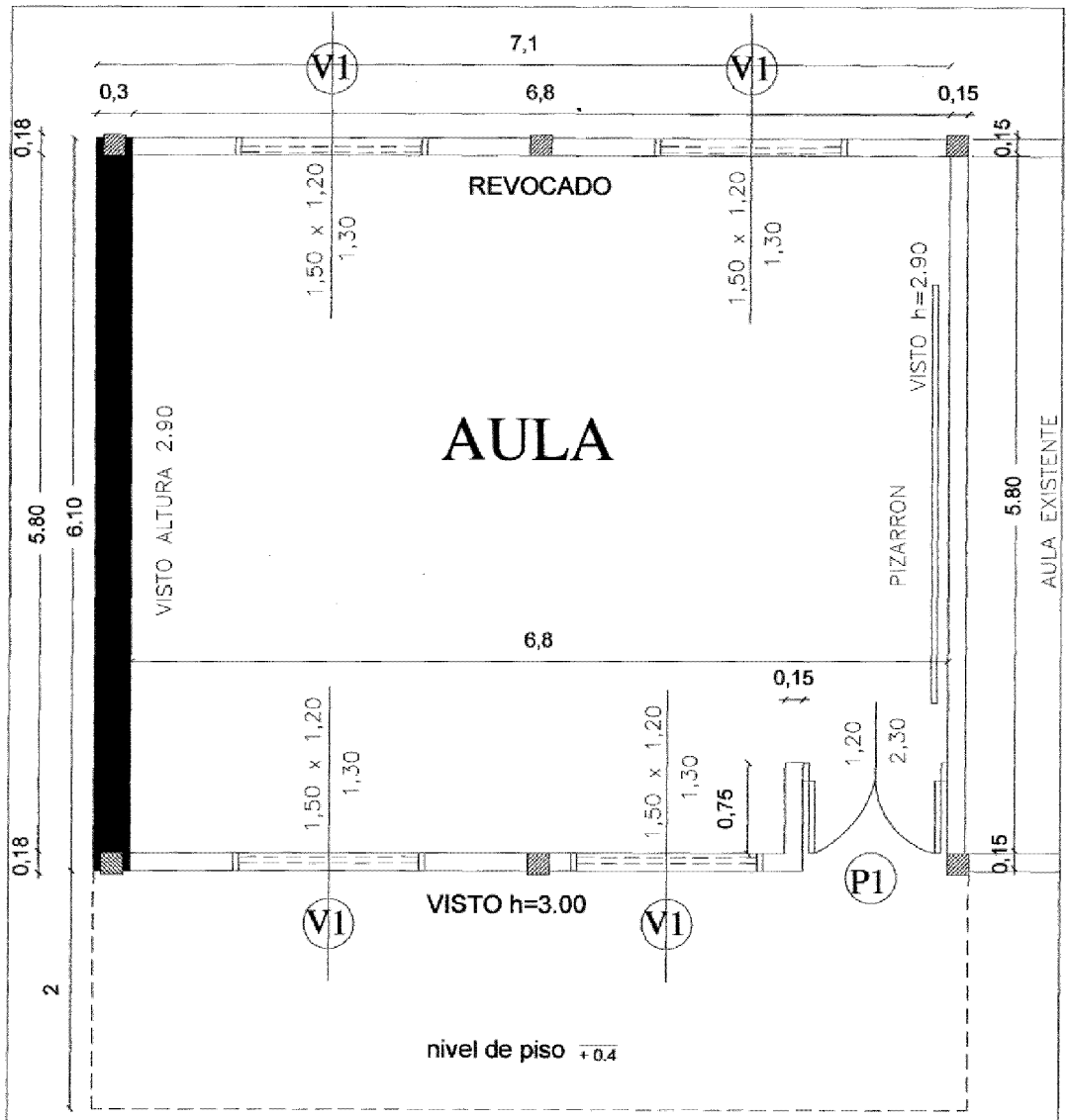

PLANTA ARQUITECTONICA
Escala 1/50

OBRA: AULA DE LA ESCUELA MUNICIPAL

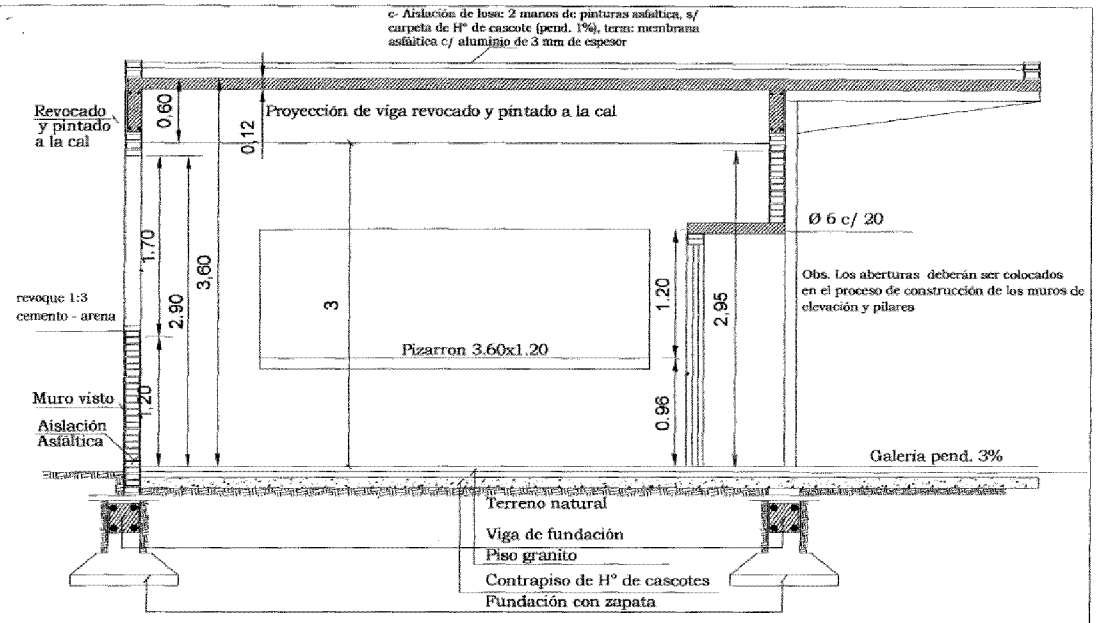

CORTE - A-A

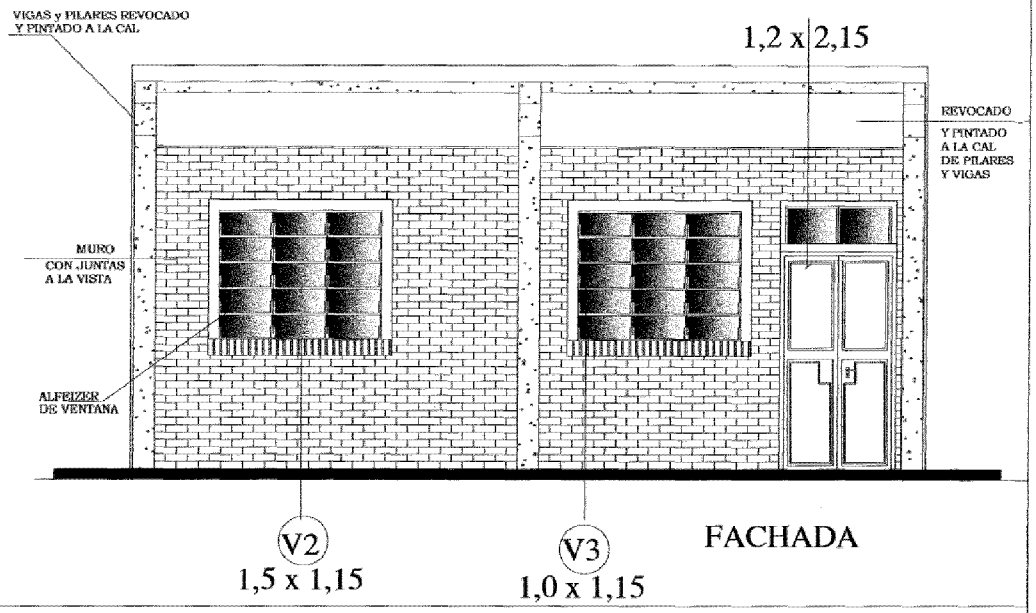

FACHADA

AULA DE LA ESCUELA MUNICIPAL

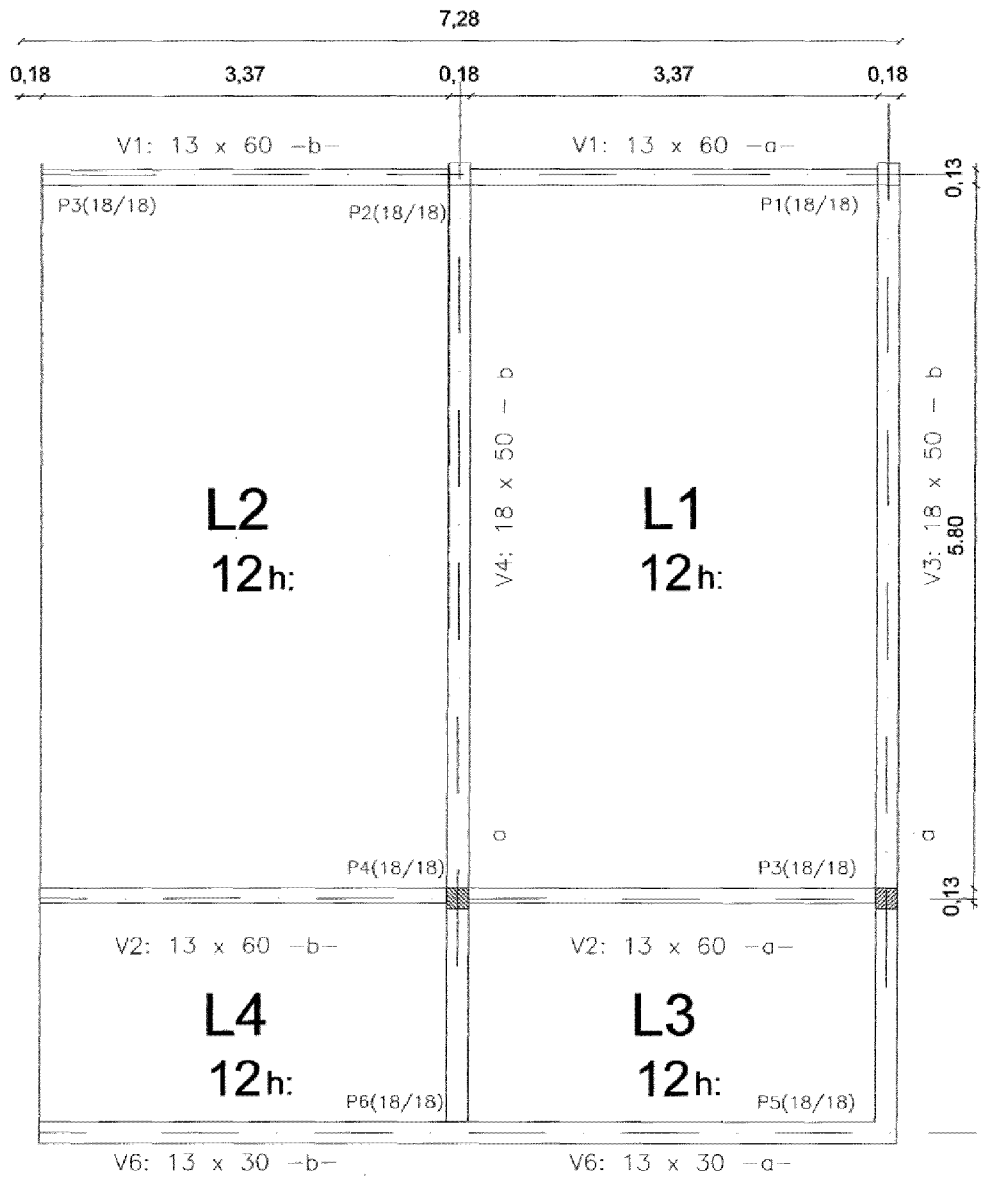

PLANTA DE ENCOFRADO Esc.: 1/50

OBRA: AULA DE LA ESCUELA MUNICIPAL

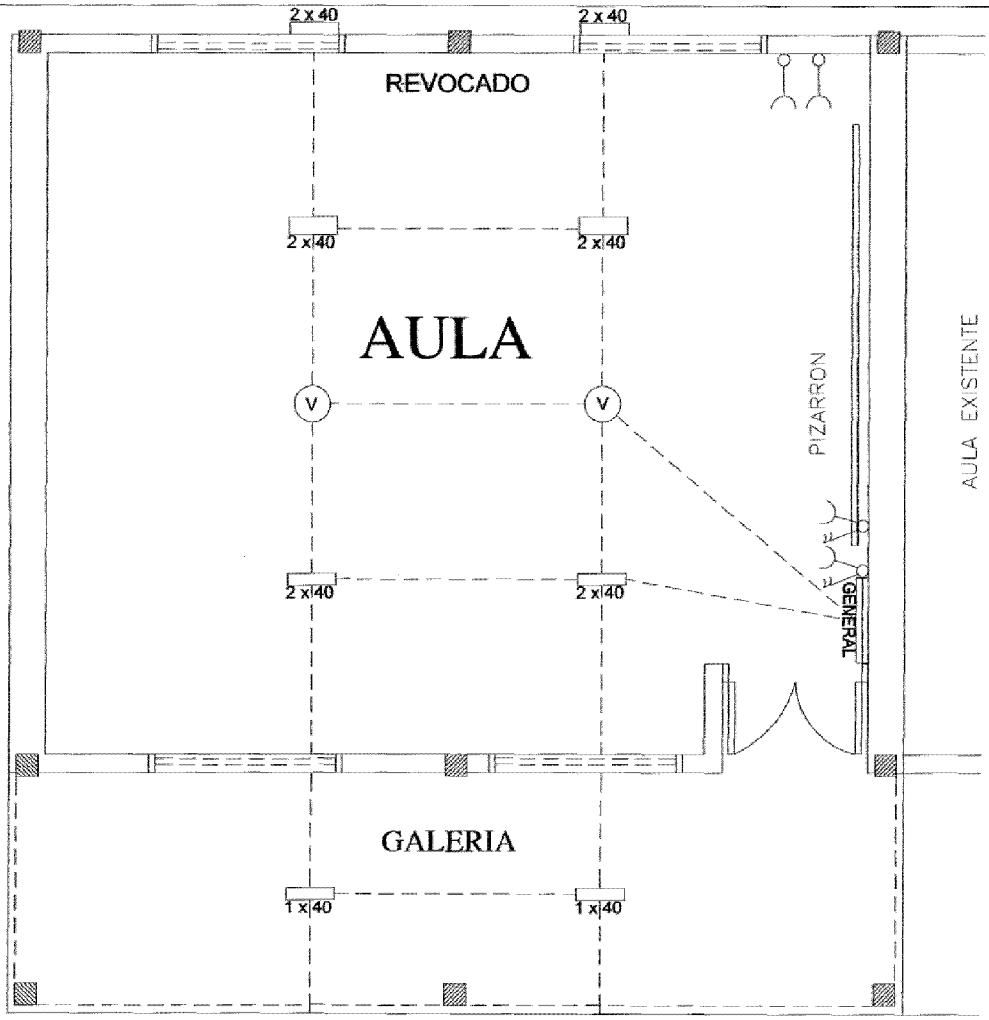

PLANTA ARQUITECTONICA
Escala 1/50

REFERENCIA

- LLAVE DE 2 PUNTO Y TOMA
- (V) VENTILADOR DE TECHO
- 2 x 40 EQUIPO COMPLETO DE FLUORECENTE DE 2X40
- LLAVE DE TOMA
- GENERAL TABLERO GENERAL

OBRA: AULA DE LA ESCUELA MUNICIPAL

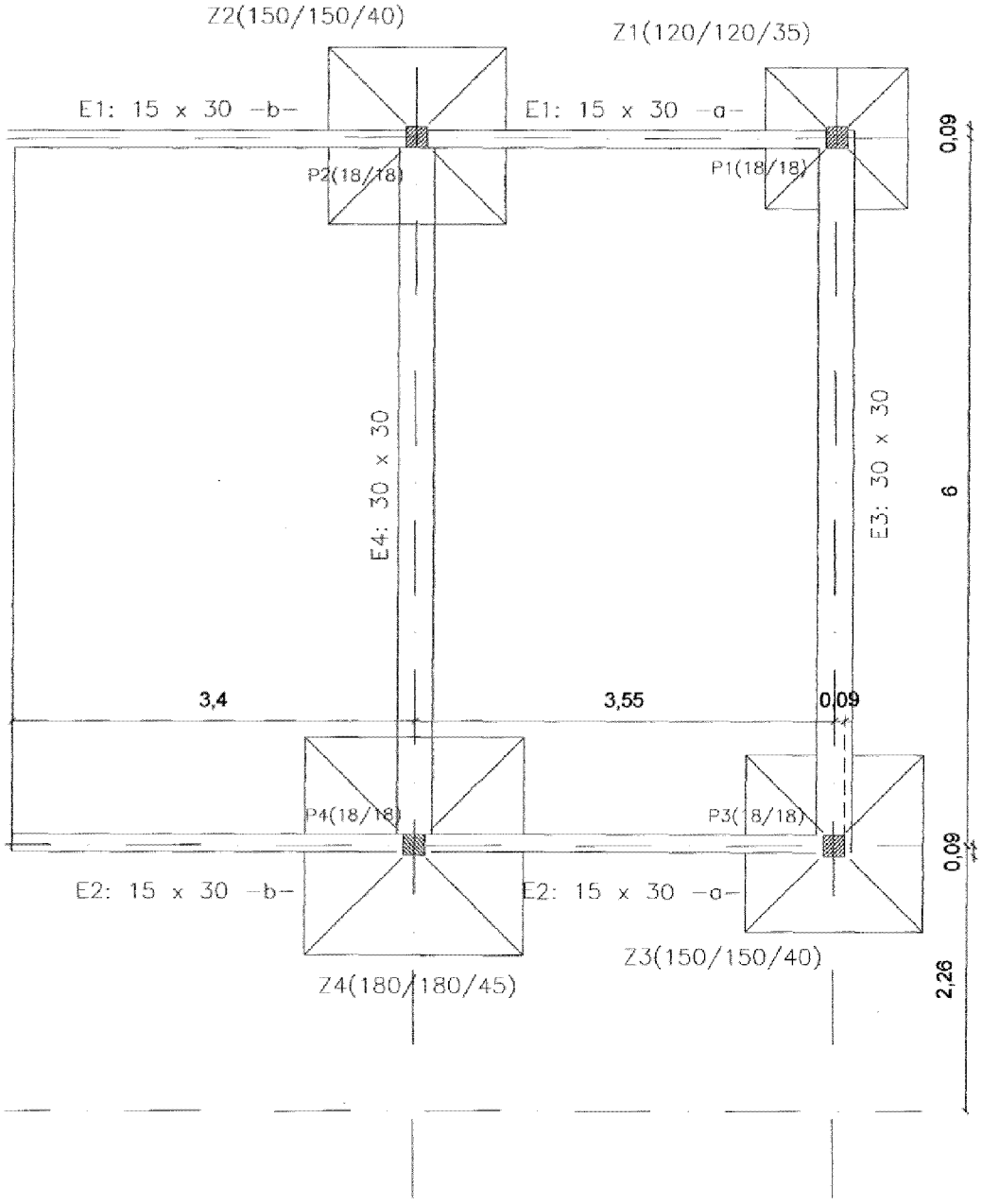

PLANTA DE FUNDACION Esc.: 1/50

OBRA: AULA DE LA ESCUELA MUNICIPAL

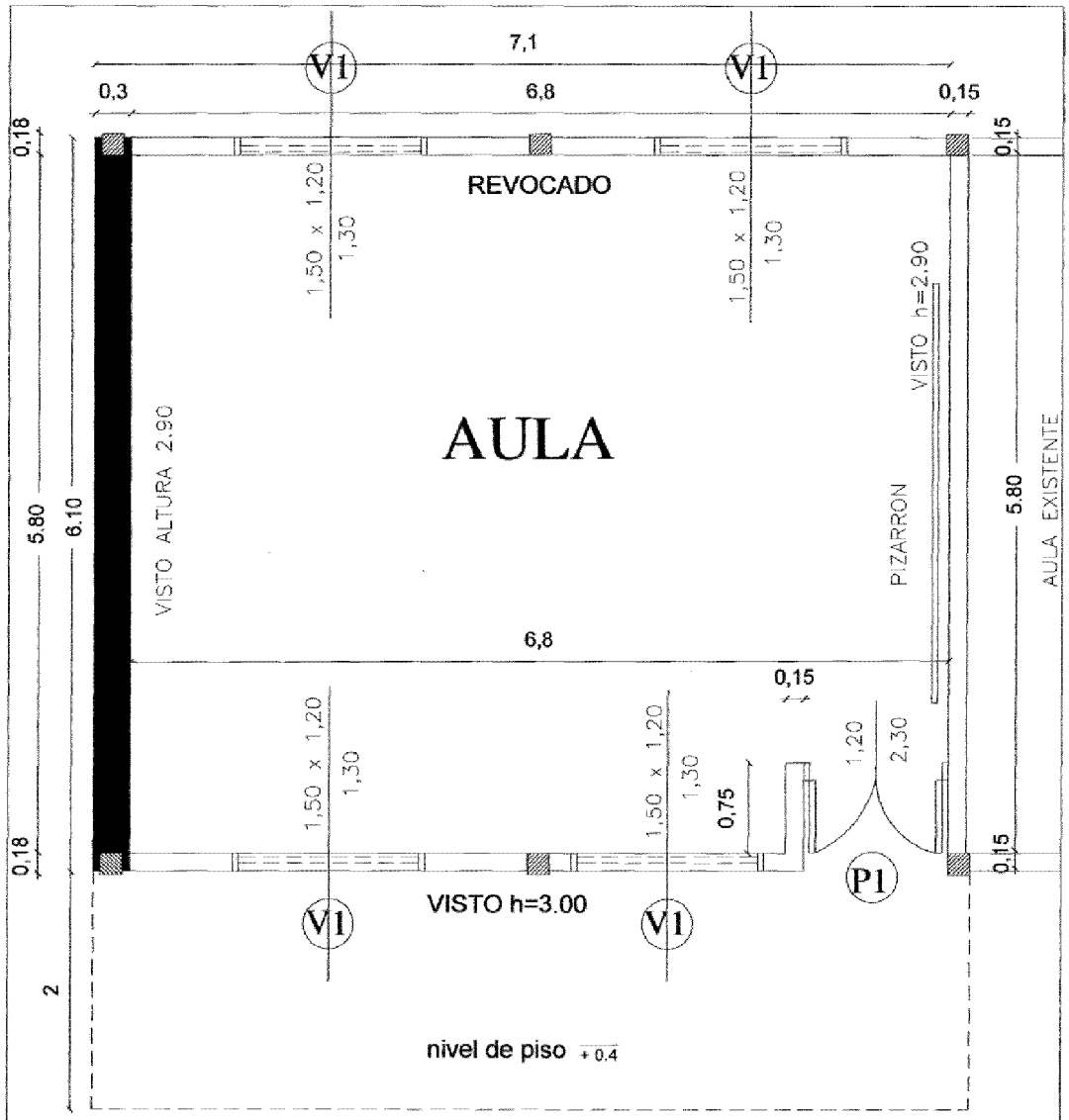

PLANTA ARQUITECTONICA
Escala 1/50

OBRA: AULA DE LA ESCUELA MUNICIPAL

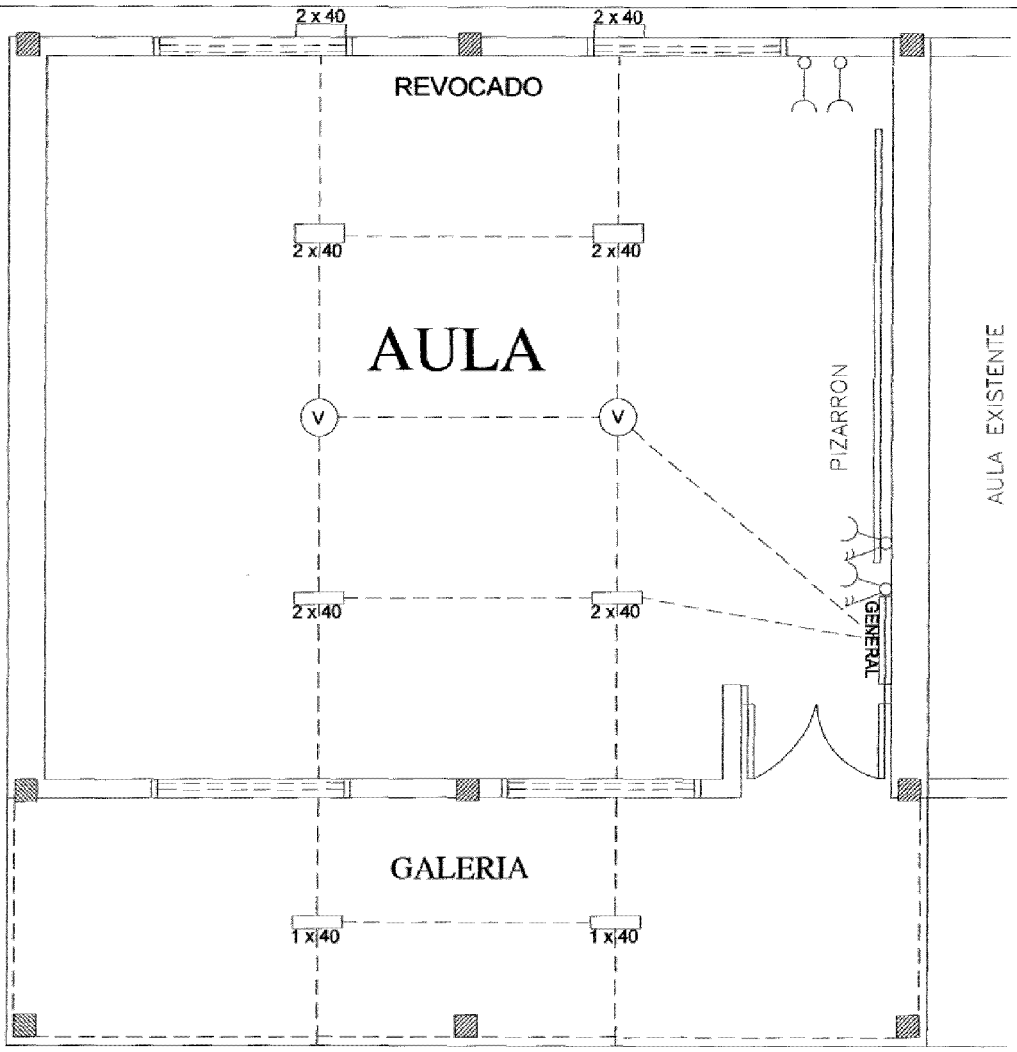

PLANTA ARQUITECTONICA
Escala 1/50

REFERENCIA

- LLAVE DE 2 PUNTO Y TOMA
- (V) VENTILADOR DE TECHO
- 2 x 40 EQUIPO COMPLETO DE FLUORECENTE DE 2X40
- LLAVE DE TOMA
- GENERAL TABLERO GENERAL

OBRA: AULA DE LA ESCUELA MUNICIPAL

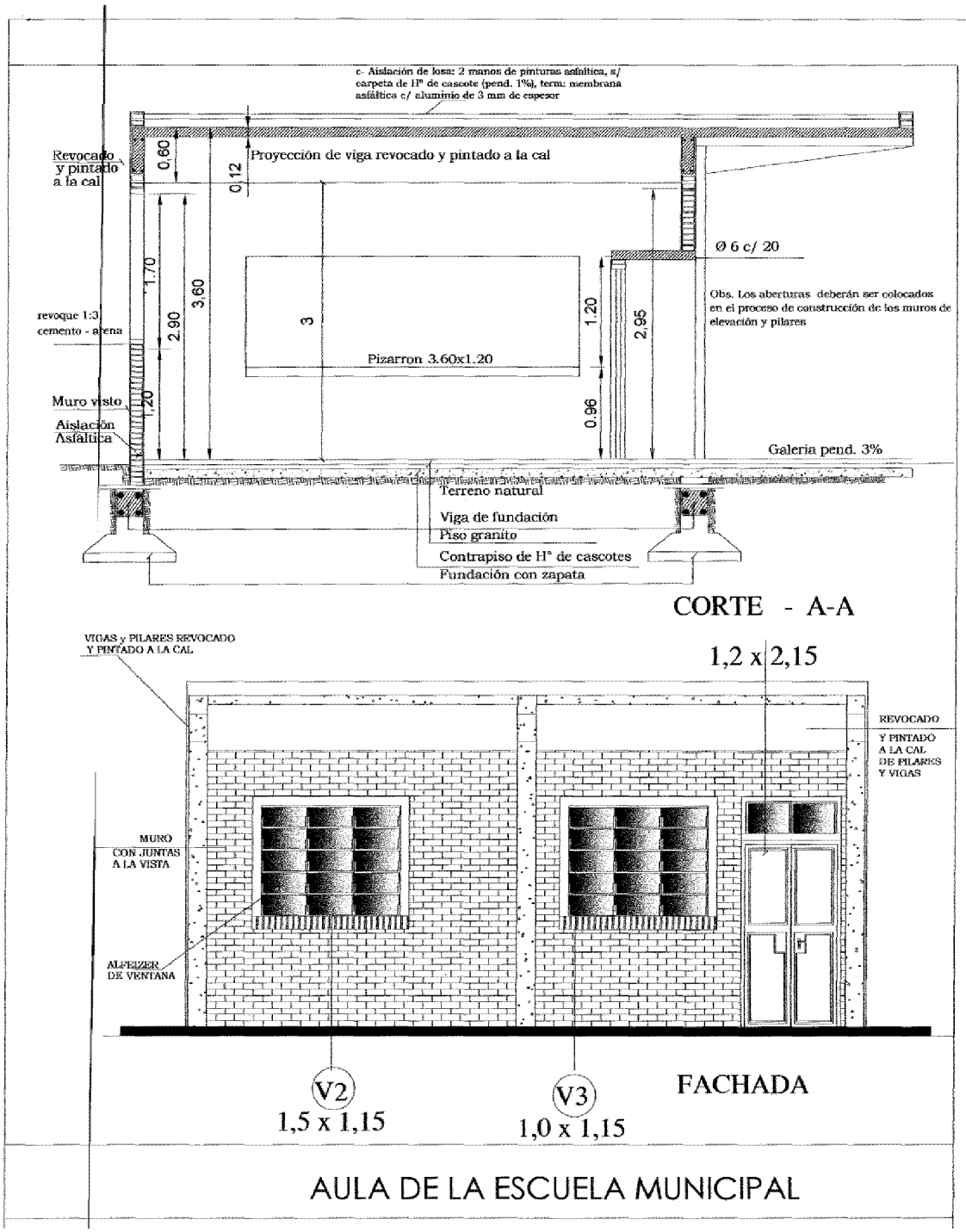

AULA DE LA ESCUELA MUNICIPAL

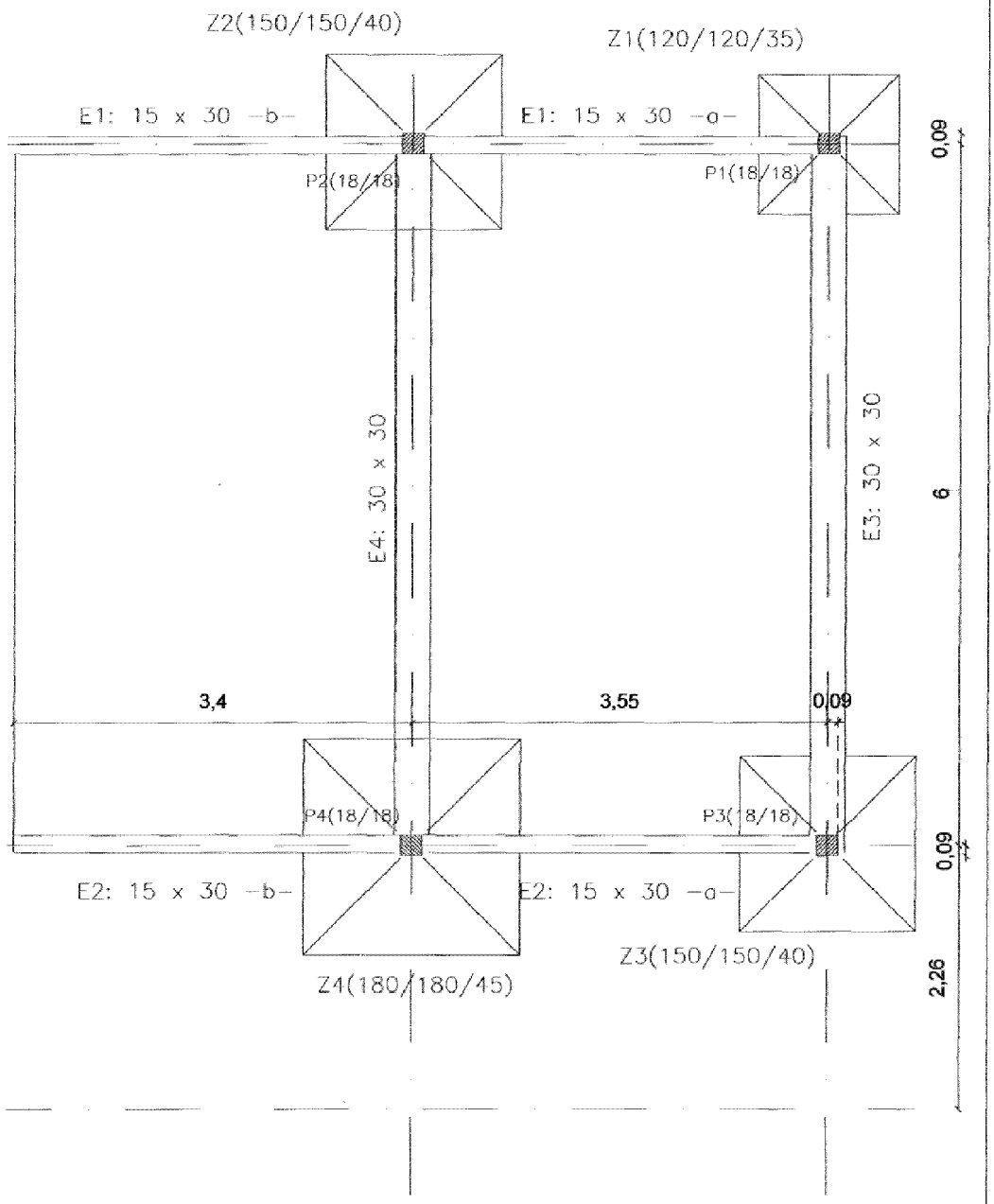

PLANTA DE FUNDACION Esc.: 1/50

OBRA: AULA DE LA ESCUELA MUNICIPAL

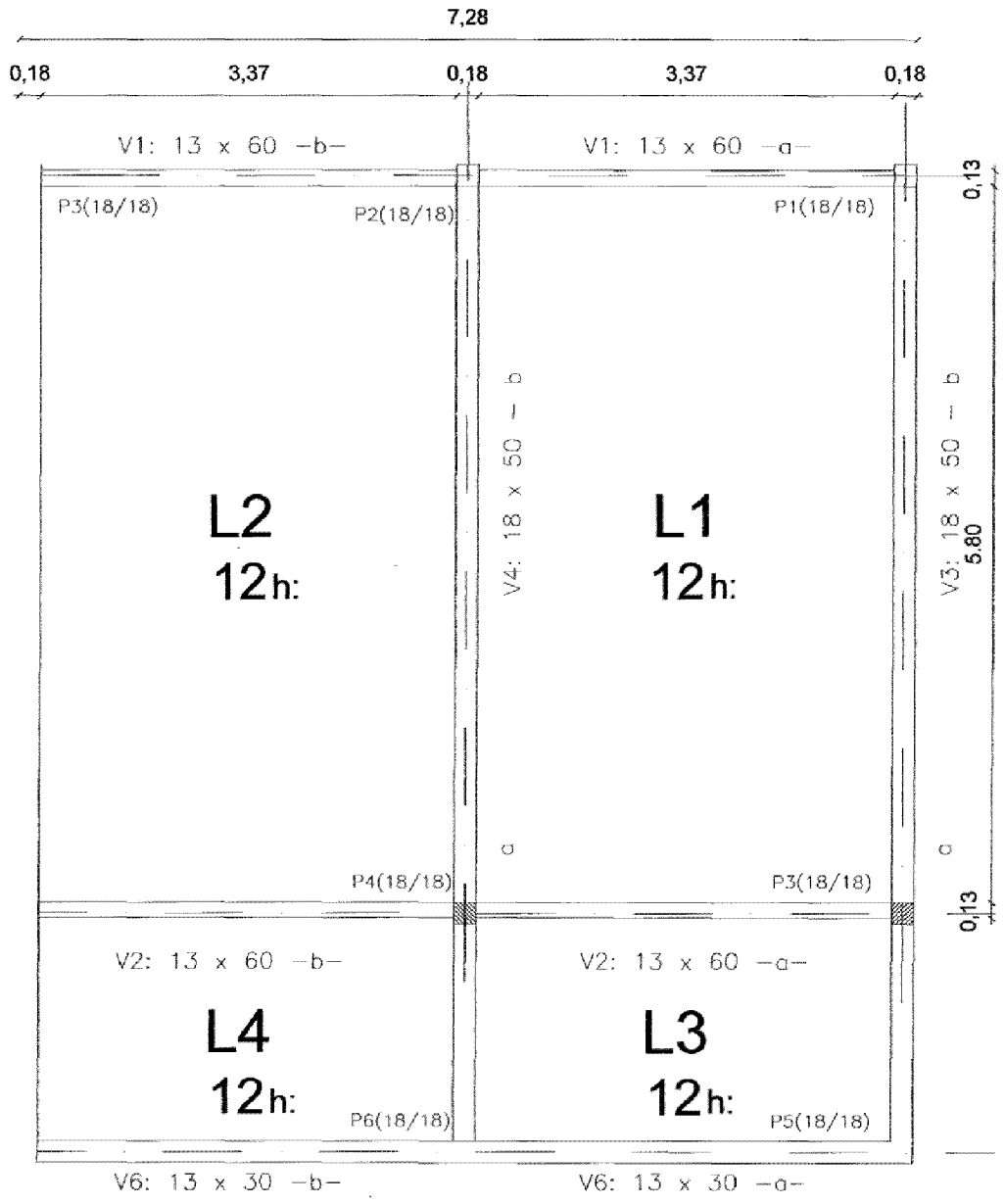

PLANTA DE ENCOFRADO Esc.: 1/50

OBRA: AULA DE LA ESCUELA MUNICIPAL