PLANOS

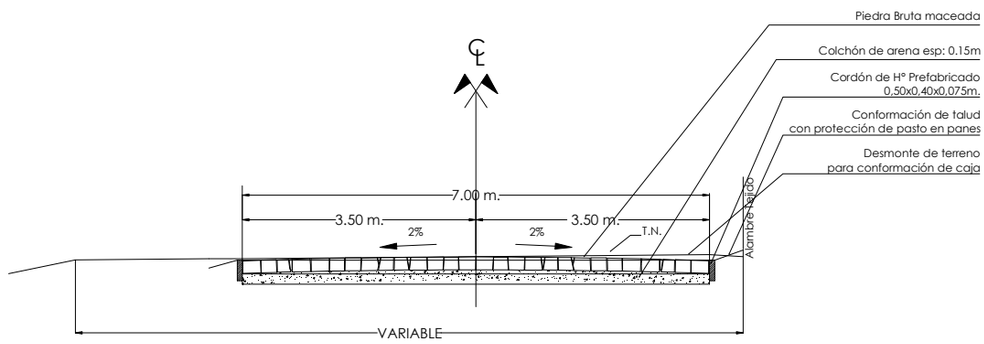

PLANTA UBICACION