FOLIO Nº 52 CINCUENTA Y DOS

PARAGUAY TODOS Y TODAS

MINISTERIO DE OBRAS PÚBLICAS Y COMUNICACIONES | Presidencia de la República del Paraguay

REPÚBLICA DEL PARAGUAY

MINISTERIO DE OBRAS PÚBLICAS Y COMUNICACIONES

LLAMADO MOPC N° 70/ 2012

AD REFERENDUM AL PRESUPUESTO GENERAL DE LA NACION EJERCICIO 2012

LICITACIÓN PÚBLICA NACIONAL DE FIRMAS CONSTRUCTORAS PARA LA CONSTRUCCION DE OBRAS VIALES EN VARIOS TRAMOS CAMINEROS DE LA RED VIAL NACIONAL

ANEXO - PLANOS

OBRA 8: CONSTRUCCIÓN DE PAVIMENTO TIPO EMPEDRADO DEL TRAMO: ITA - YUKYTY (NUEVA ITALIA)

PUENTE S/ ARROYO YUKYTY (L= 60 M)

AÑO 2012

ASUNCIÓN, PARAGUAY

MINISTERIO DE OBRAS PUBLICAS Y COMUNICACIONES UNIDAD OPERATIVA DE CONTRATACION U.O.C. REPUBLICA DEL PARAGUAY

MINISTERIO DE OBRAS PUBLICAS Y COMUNICACIONES D.G. Dpto. Planificación

52

FOLIO Nº 53 CINCUENTA Y TRES

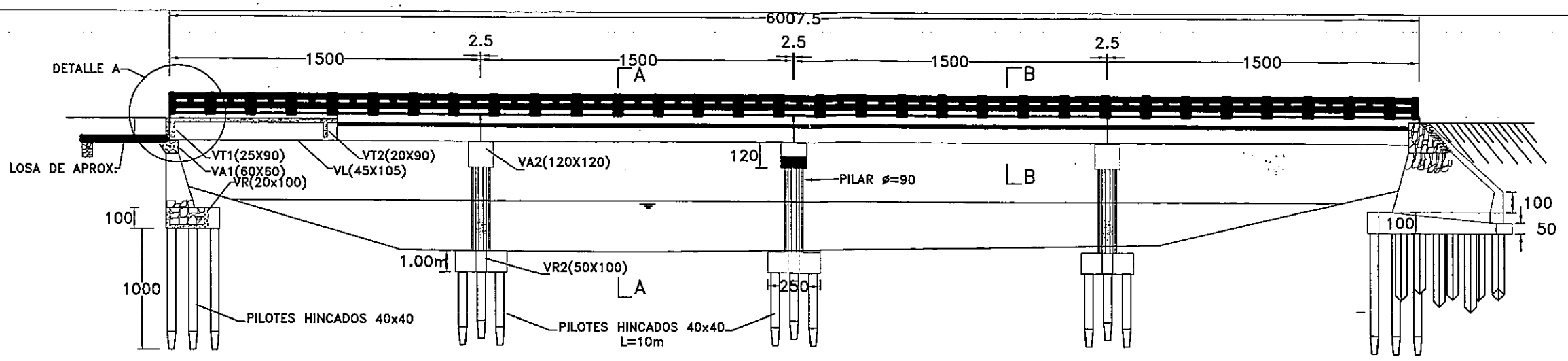

DETALLE LONGITUDINAL

ACOTACIONES DE ALTURA A CONFIRMAR

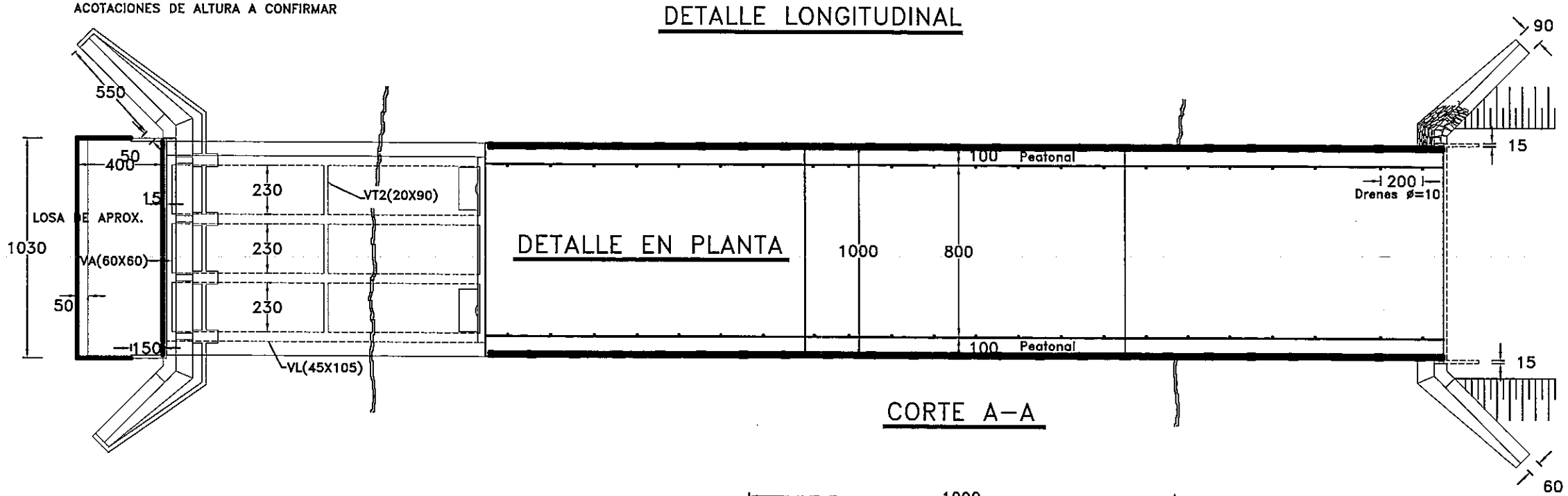

CORTE A–A

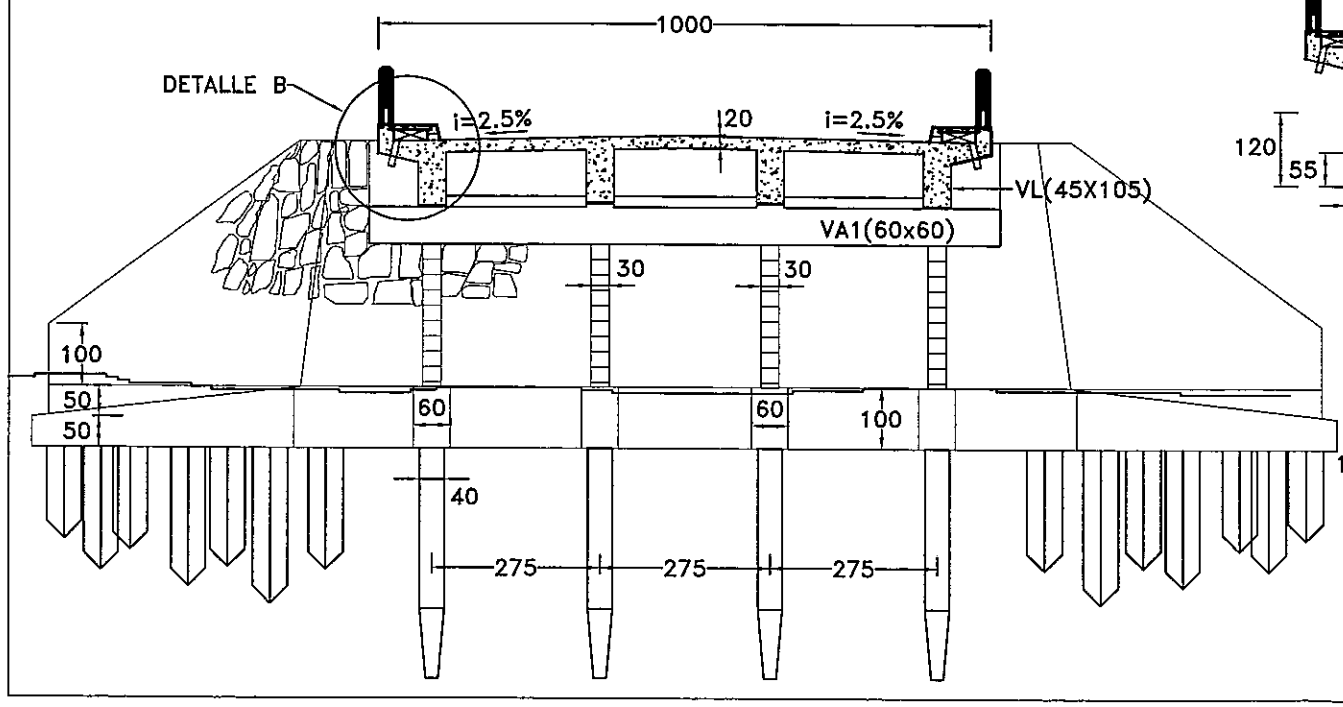

CORTE B–B

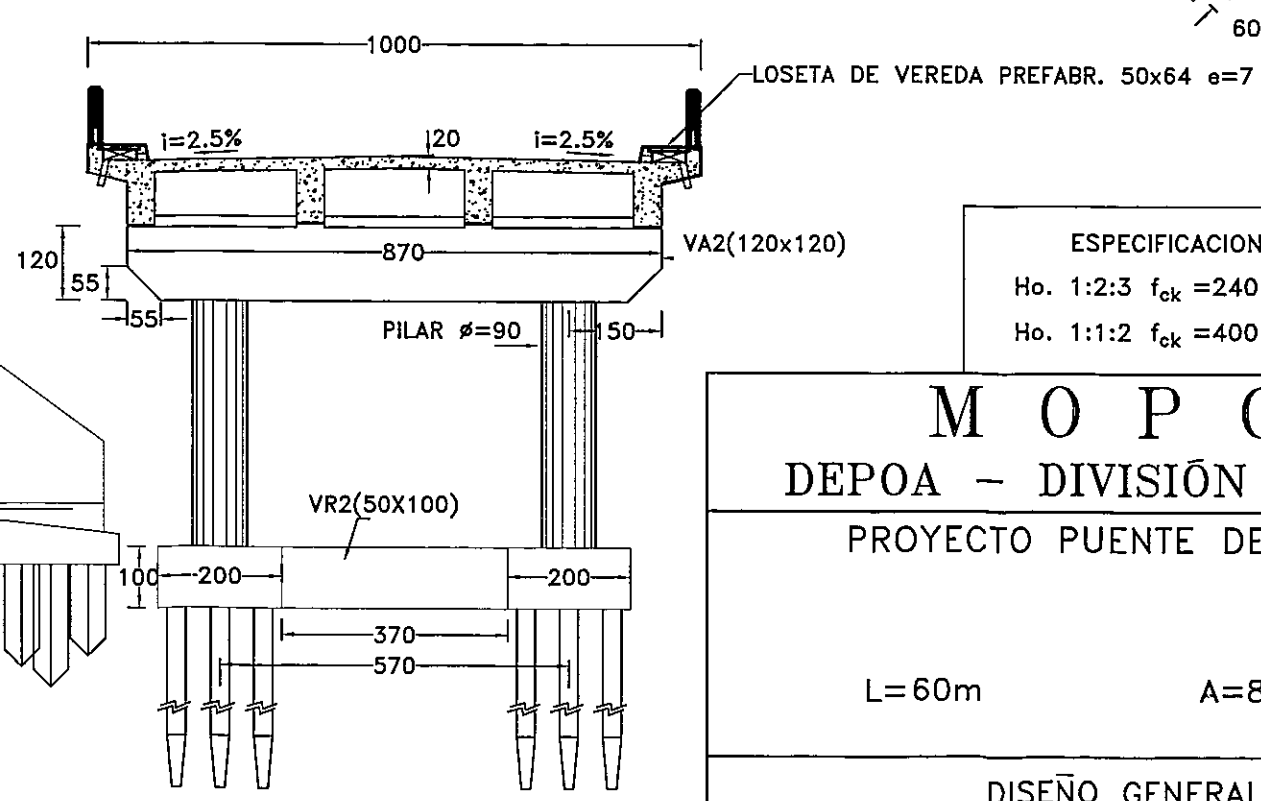

ESPECIFICACIONES

Ho. 1:2:3 f_{ck} =240 kg/cm²

Ho. 1:1:2 f_{ck} =400 kg/cm² (Pilotes)

M O P C

DEPOA – DIVISIÓN TÉCNICA

PROYECTO PUENTE DE Ho.Ao.

L=60m A=8+2x1m

DISEÑO GENERAL 1/8

ITA_YUKYRY_60_10 AVFC05VI2012

MINISTERIO DE OBRAS PUBLICAS Y COMUNICACIONES
UNIDAD OPERATIVA DE CONTRATACION
U.O.C. 33
MINISTERIO DE OBRAS PUBLICAS Y COMUNICACIONES
G.V.
Depto. Planificación y Proyectos

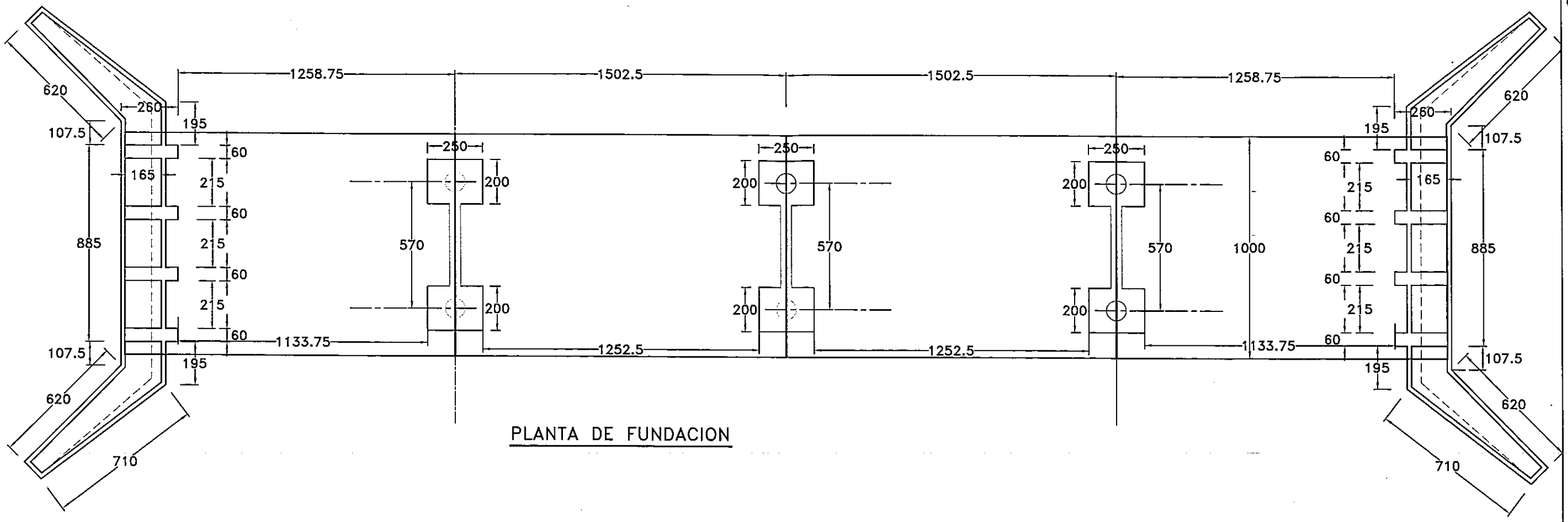

PLANTA DE FUNDACION

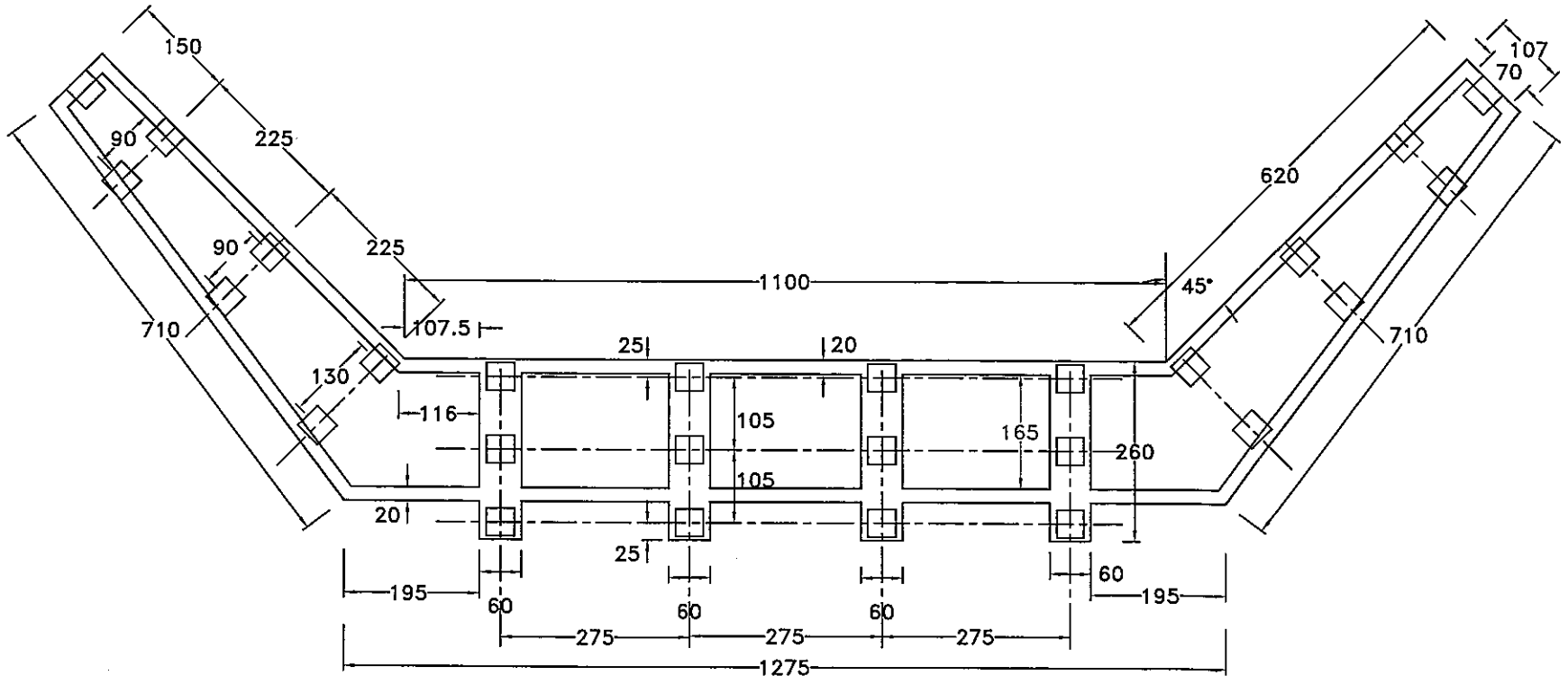

UBICACION DE PILOTES
CABECERA

UBICACION DE PILOTES
PILA CENTRAL

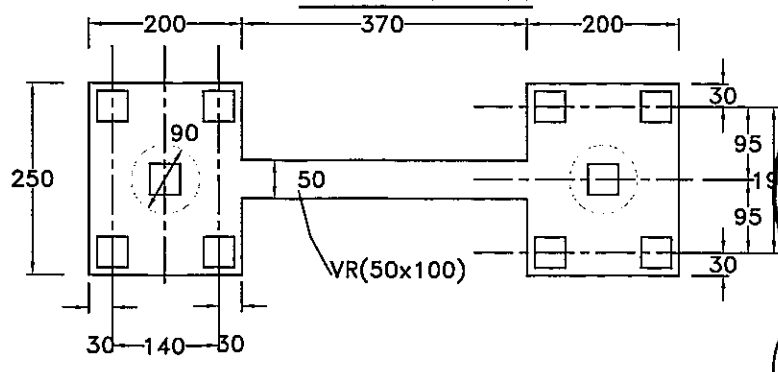

ESPECIFICACIONES

Ho. 1:2:3 f_{ck} =240 kg/cm^2

Ho. 1:1:2 f_{ck} =400 kg/cm^2 (Pilotes)

M O P C

DEPOA – DIVISIÓN TÉCNICA

PROYECTO PUENTE DE Ho.Ao.

L=60m A=8+2x1m

DISEÑO GENERAL 2/8

ITA_YUKYRY _60_10 AVFC05VI2012

FOLIO Nº 54 CINCUENTA Y CUATRO
MINISTERIO DE OBRAS PUBLICAS Y COMUNICACIONES UNIDAD OPERATIVA DE CONTRATACION U.O.C.
MINISTERIO DE OBRAS PUBLICAS Y COMUNICACIONES D.G.V. Dpto. Planificación y Proyectos

54

DETALLE DE CABECERA
(DETALLE "A")

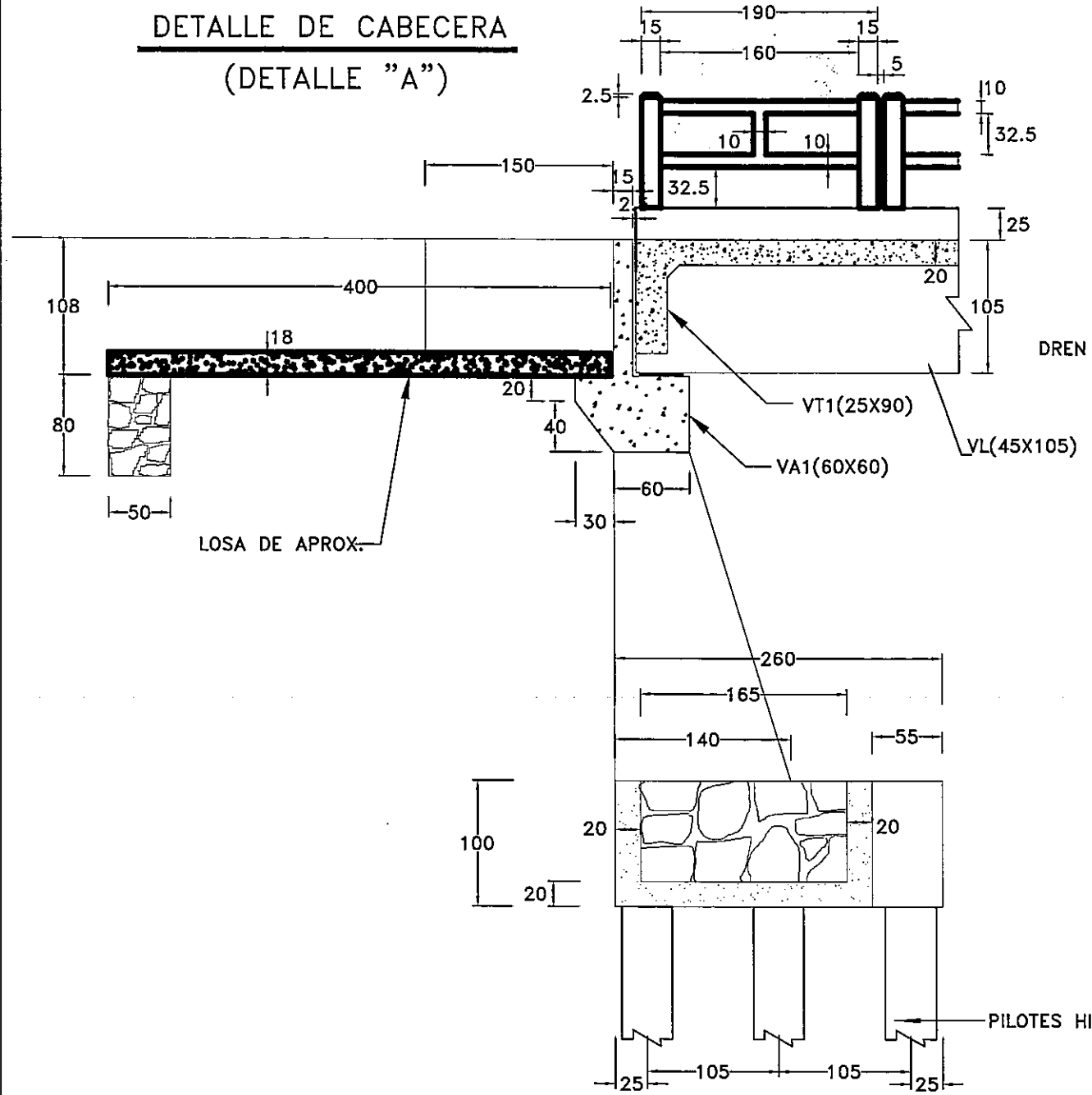

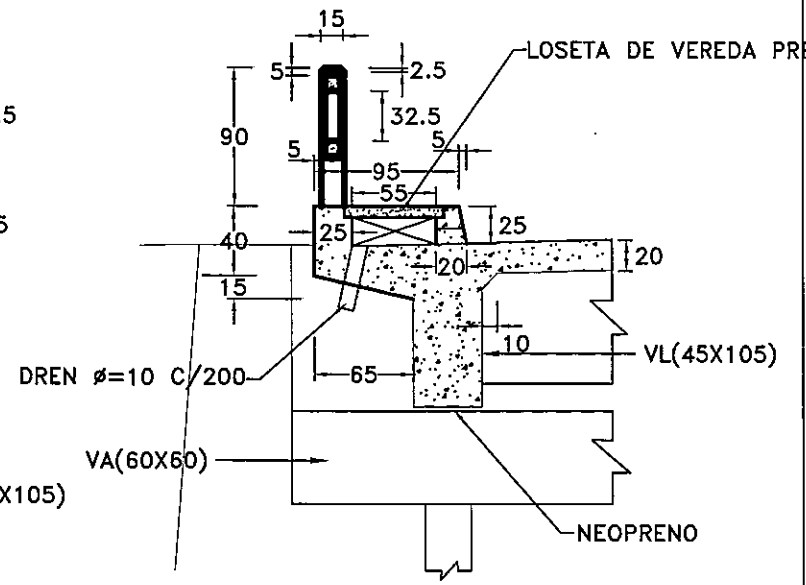

DETALLE B

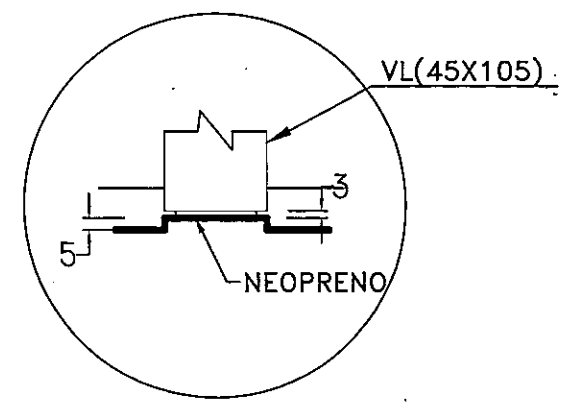

DET. DE APOYO DE VIGA LONG.
VIGAS CENTRALES

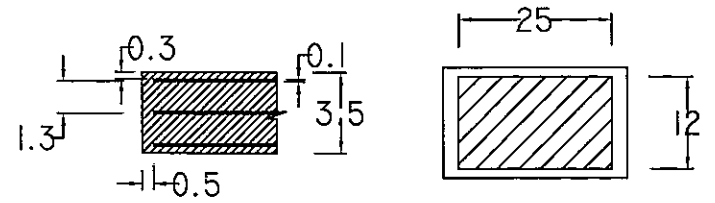

NEOPRENO EN CORTE PLANTA

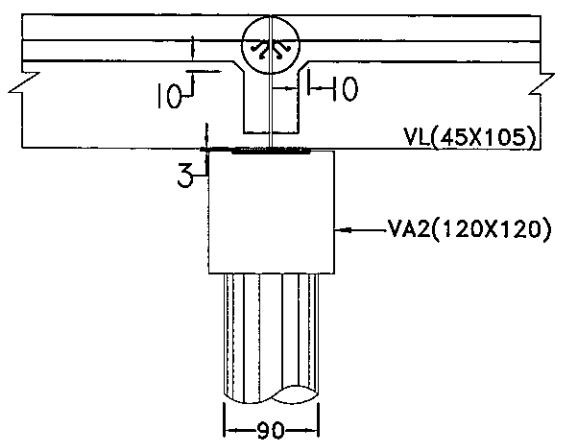

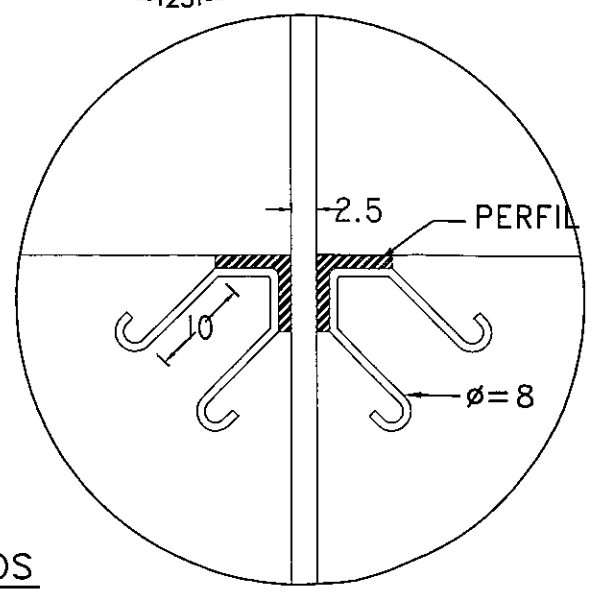

JUNTA DE DILATACION E/TRAMOS

ESPECIFICACIONES
Ho. 1:2:3 f_{ck} =240 kg/cm²
Ho. 1:1:2 f_{ck} =400 kg/cm² (Pilotes)

M O P C
DEPOA – DIVISIÓN TÉCNICA

PROYECTO PUENTE DE Ho.Ao.

L=60m A=8+2x1m

DISEÑO GENERAL 3/8

ITA_YUKYRY _60_10 AVFC05VI2012

FOLIO Nº 55 CINCUENTA Y CINCO

REPUBLICA DEL PARAGUAY MINISTERIO DE OBRAS PUBLICAS Y COMUNICACIONES UNIDAD OPERATIVA DE CONTRATACION U.O.C.

MINISTERIO DE OBRAS PUBLICAS Y COMUNICACIONES D.G.V. Dpto. Planificación y Proyectos

FOLIO Nº 56 CINCUENTA Y SEIS

PILOTE P/HINCADO 30X30

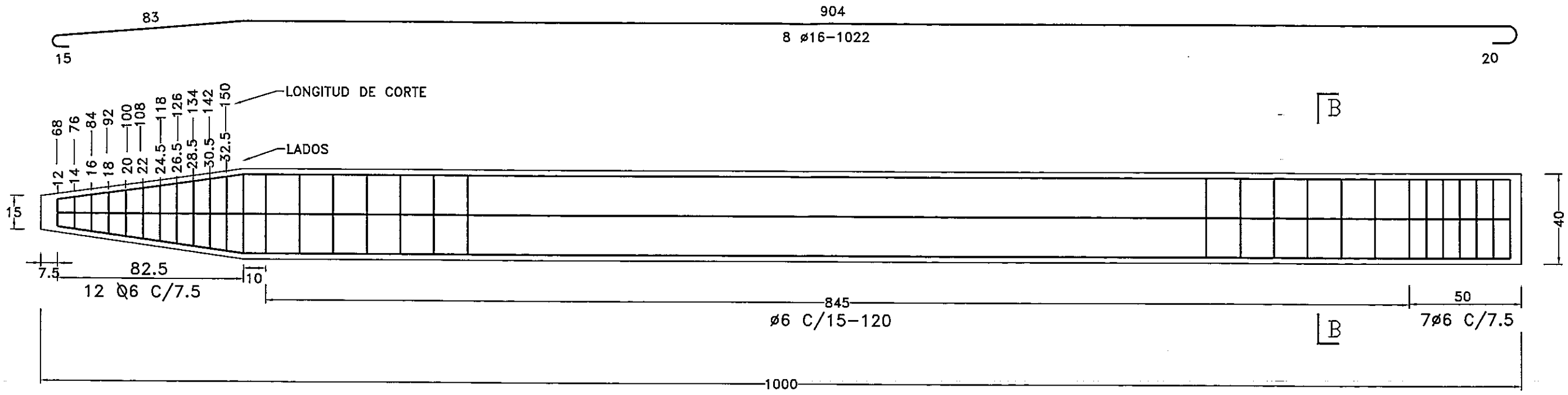

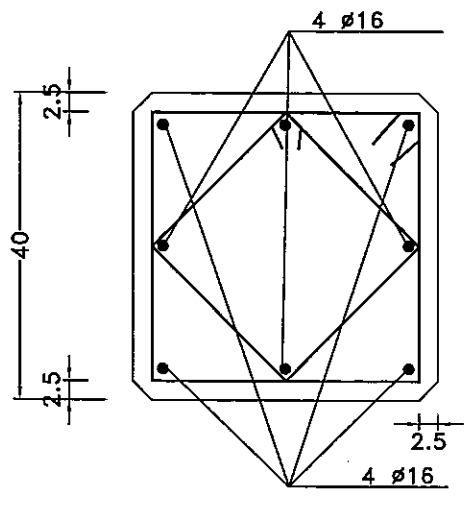

CORTE B–B

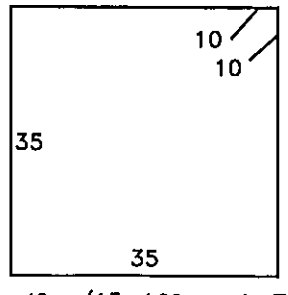

ø6 c/15–160 cant. 70

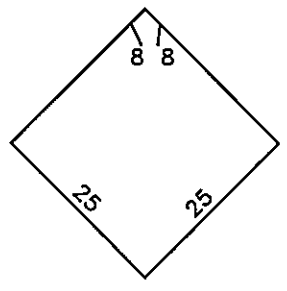

ø6 c/15–116 cant.70

M O P C

DEPOA – DIVISIÓN TÉCNICA

PROYECTO PUENTE DE Ho.Ao.

L=60m A=8+2x1m

DETALLE DE PILOTE 40x40 | 4/8

ITA_YUKYRY _60_10 AVFC05VI2012

MINISTERIO DE OBRAS PUBLICAS Y COMUNICACIONES
DIRECCION OPERATIVA DE CONTRATACION
U.O.C.
MINISTERIO DE OBRAS PUBLICAS Y COMUNICACIONES
D.G.P.
Depto. Planificación y Proyectos

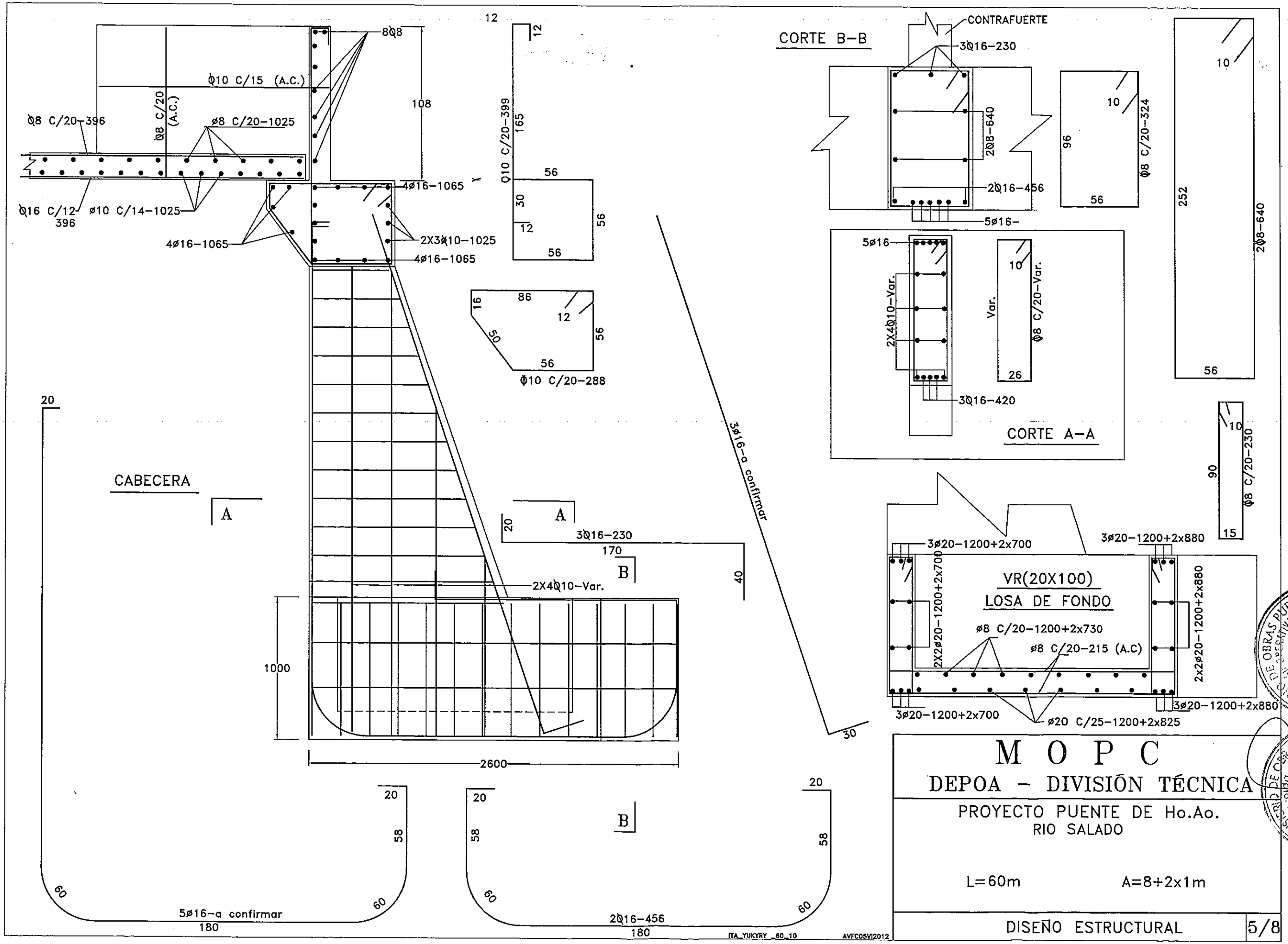

M O P C

DEPOA – DIVISIÓN TÉCNICA

PROYECTO PUENTE DE Ho.Ao.
RIO SALADO

L=60m A=8+2x1m

DISEÑO ESTRUCTURAL 5/8

FOLIO Nº 57 CINCUENTA Y SIETE

MINISTERIO DE OBRAS PUBLICAS Y COMUNICACIONES
UNIDAD OPERATIVA DE CONTRATACION
U.O.C.

MINISTERIO DE OBRAS PUBLICAS Y COMUNICACIONES
D.G.V.
Dpto. Planificación y Proyectos

57

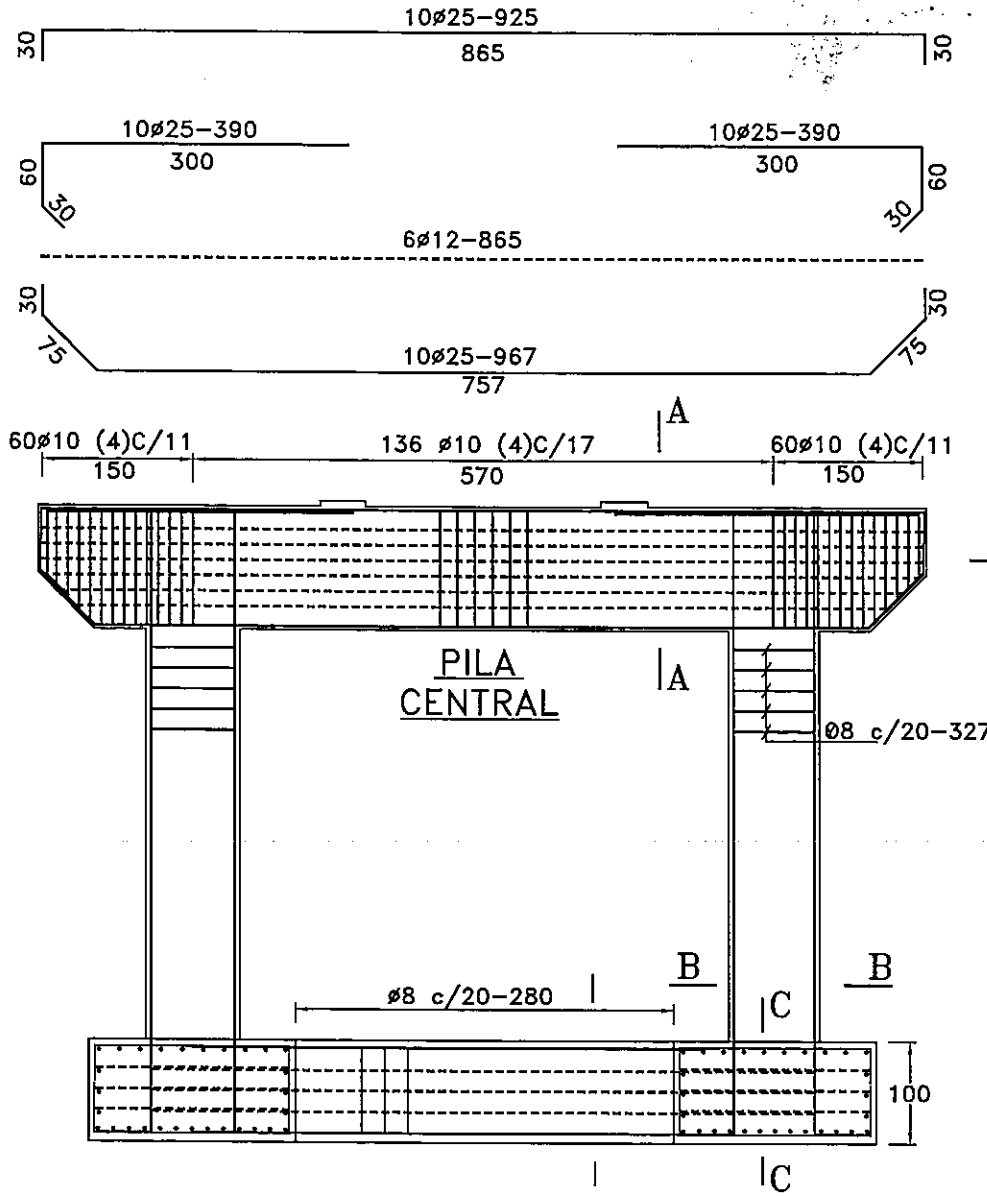

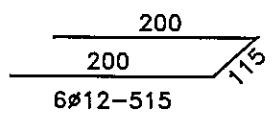

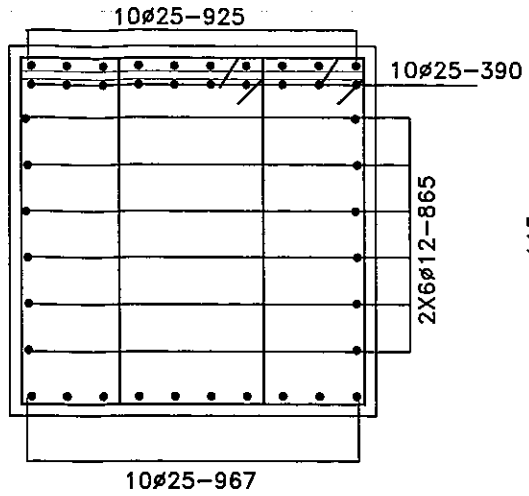

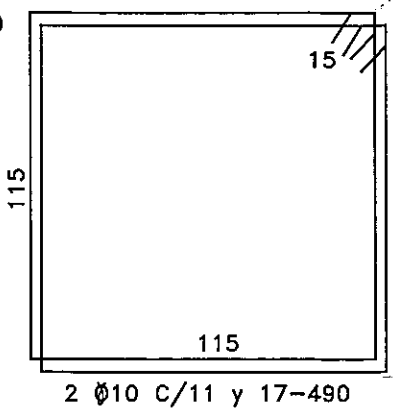

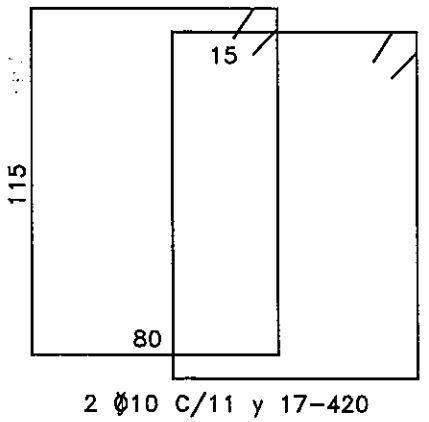

CORTE A–A VA(70X110)

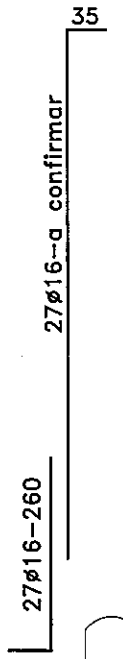

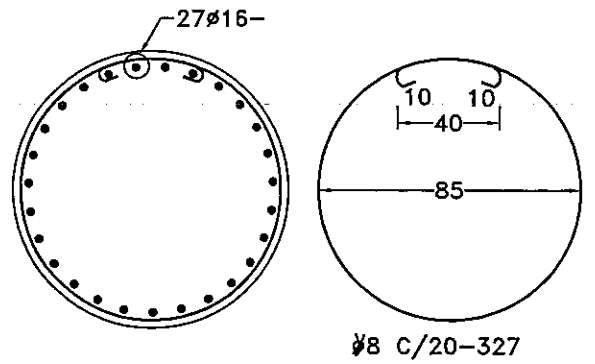

CORTE B–B PILAR Ø=90

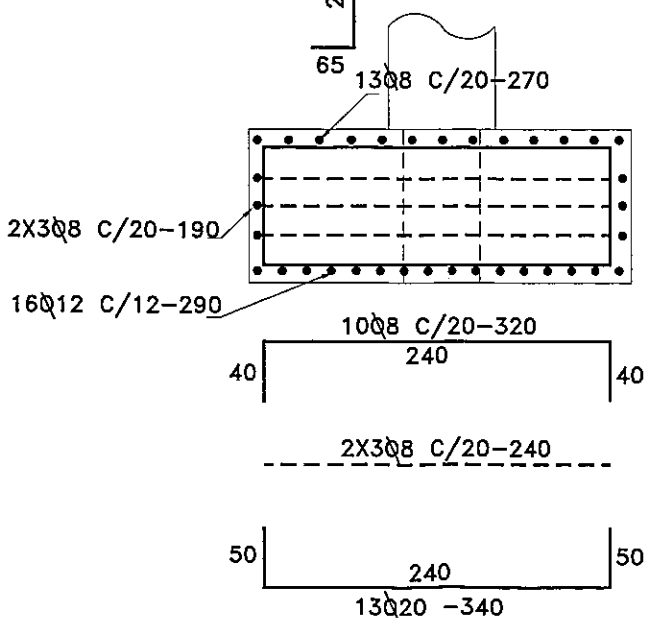

CORTE C–C CABEZAL

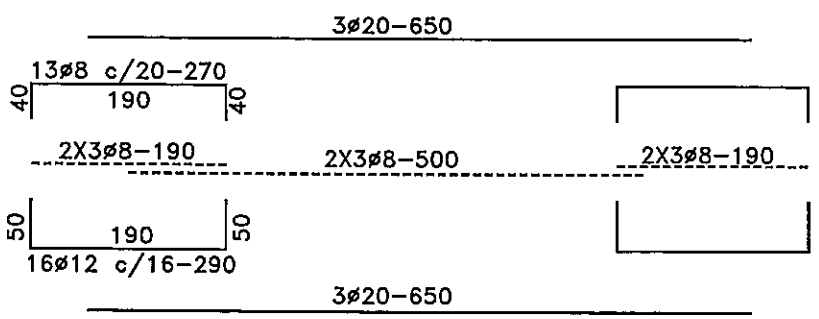

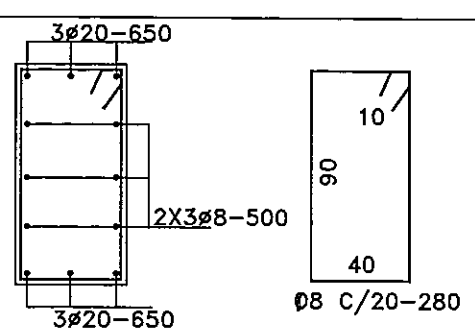

CORTE VR(50X100)

M O P C

DEPOA – DIVISIÓN TÉCNICA

PROYECTO PUENTE DE Ho.Ao.

L=60m A=8+2x1m

DISEÑO ESTRUCTURAL 6/8

ITA_YUKYRY _60_10 AVFC05VI2012

FOLIO Nº 58 CINCUENTA Y OCHO

MINISTERIO DE OBRAS PUBLICAS Y COMUNICACIONES UNIDAD OPERATIVA DE CONTRATACION U.O.C.

MINISTERIO DE OBRAS PUBLICAS Y COMUNICACIONES D.G.V. Dirección General de Planificación y Proyectos

FOLIO Nº 59 cincuenta y nueve

CORTE TRASVERSAL DE LOSA

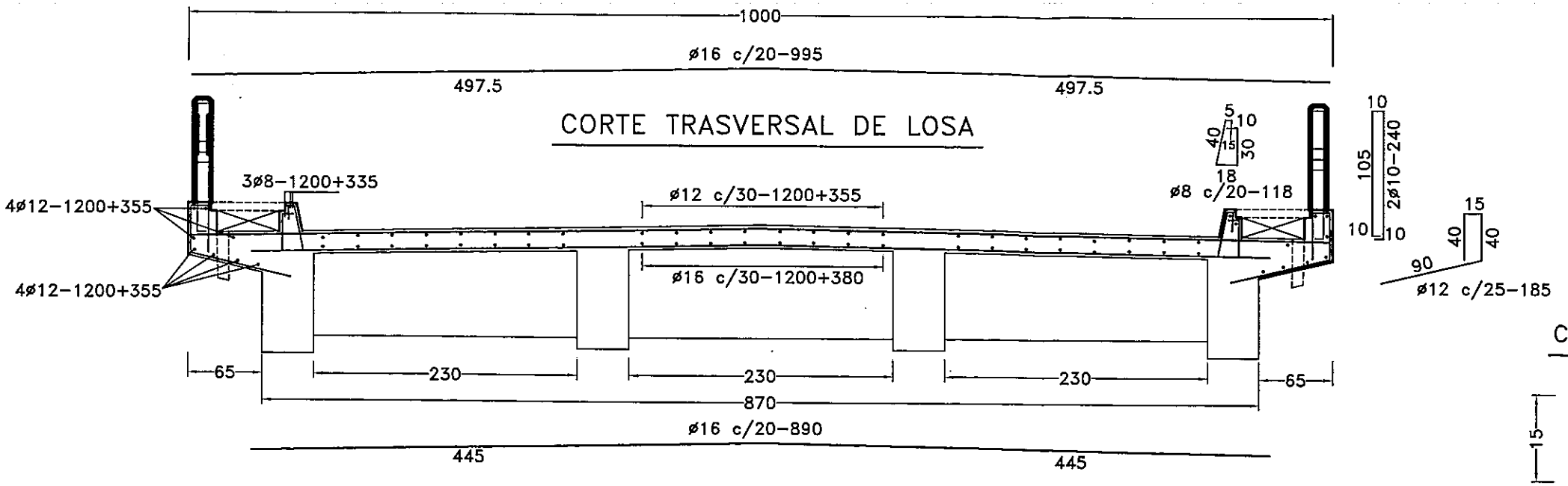

LOSETA DE VEREDA e=7 (prefabr.)

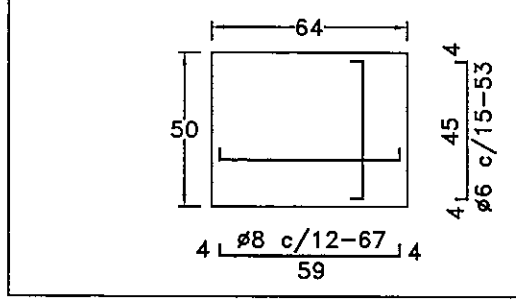

CORTE A-A

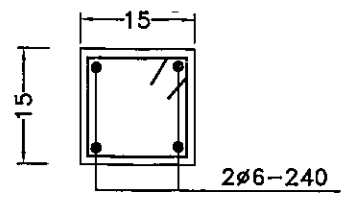

CORTE B-B

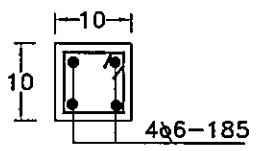

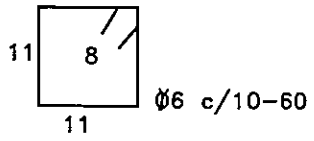

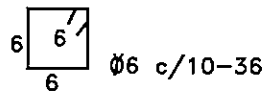

VIGA LONGITUDINAL VL(45x105)

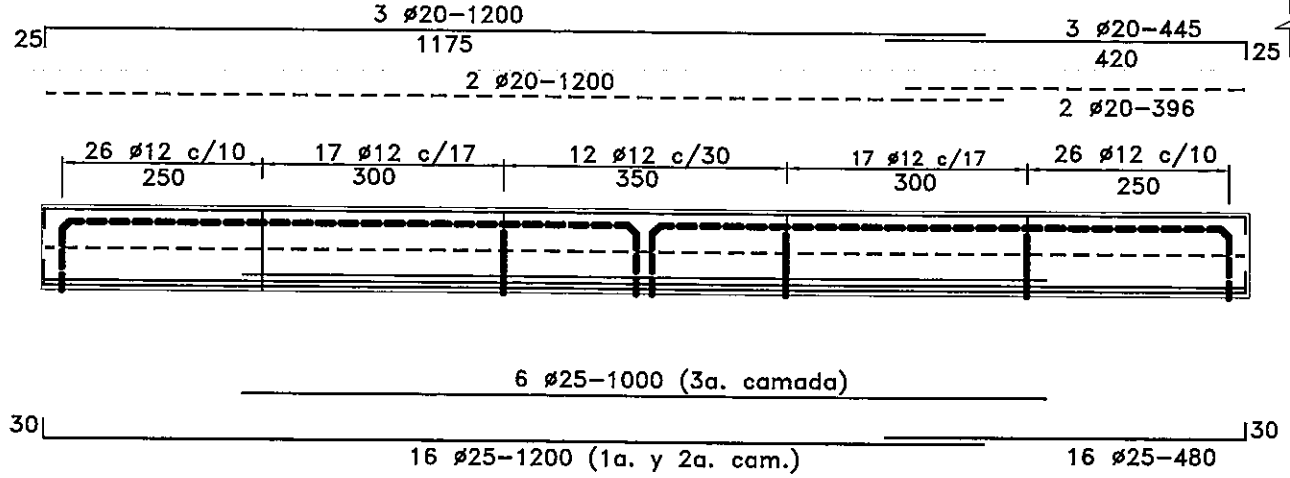

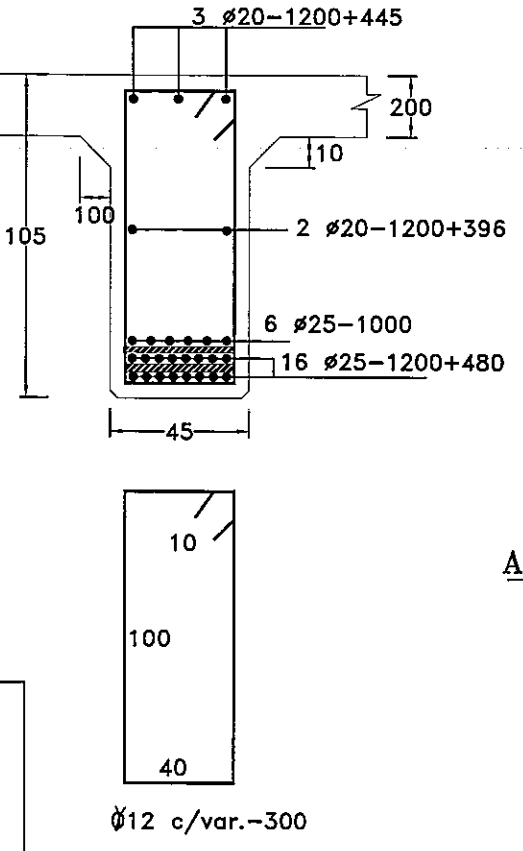

BARANDA

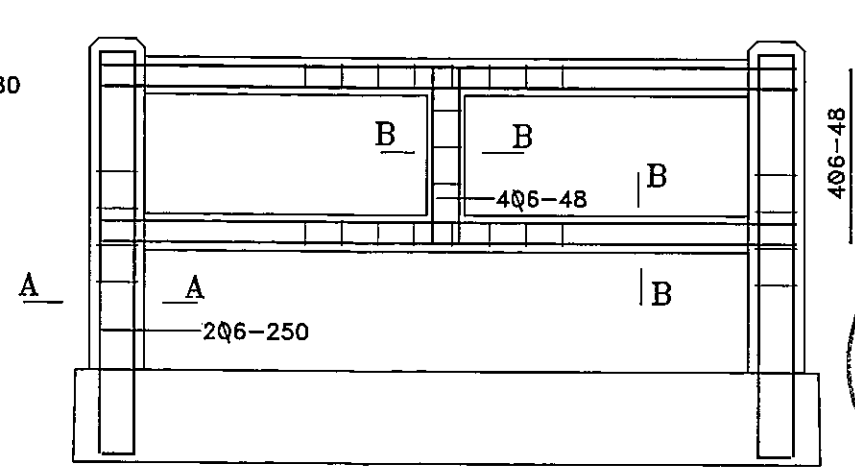

VIGA VT2(20X90)

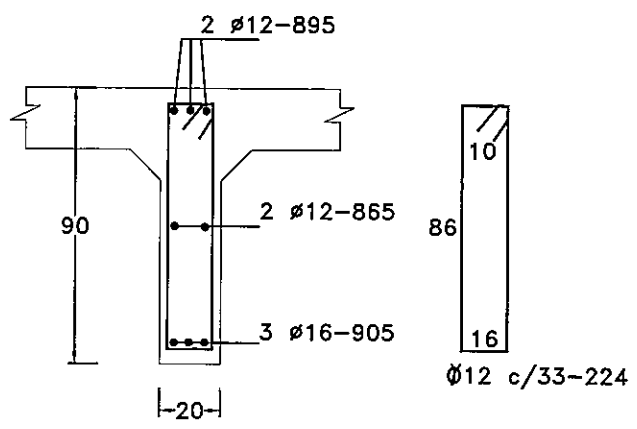

VIGA VT1(25X90)

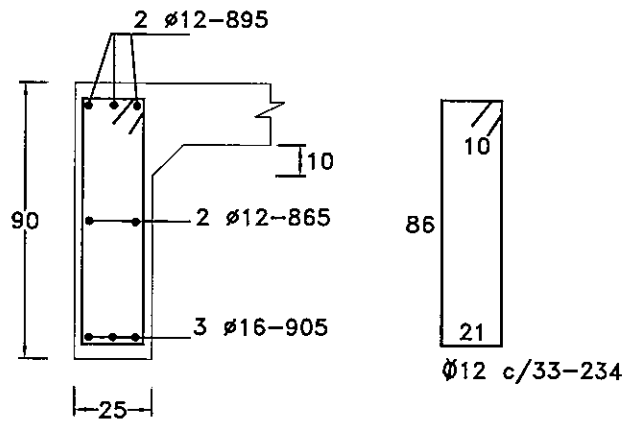

M O P C

DEPOA - DIVISIÓN TÉCNICA

PROYECTO PUENTE DE Ho.Ao.

L=60m A=8+2x1m

DISEÑO ESTRUCTURAL 7/8

MINISTERIO DE OBRAS PUBLICAS Y COMUNICACIONES UNIDAD OPERATIVA DE CONTRATACION U.O.C.
MINISTERIO DE OBRAS PUBLICAS Y COMUNICACIONES D.G.V. Planificación y Proyectos

FOLIO Nº 60 SESENTA

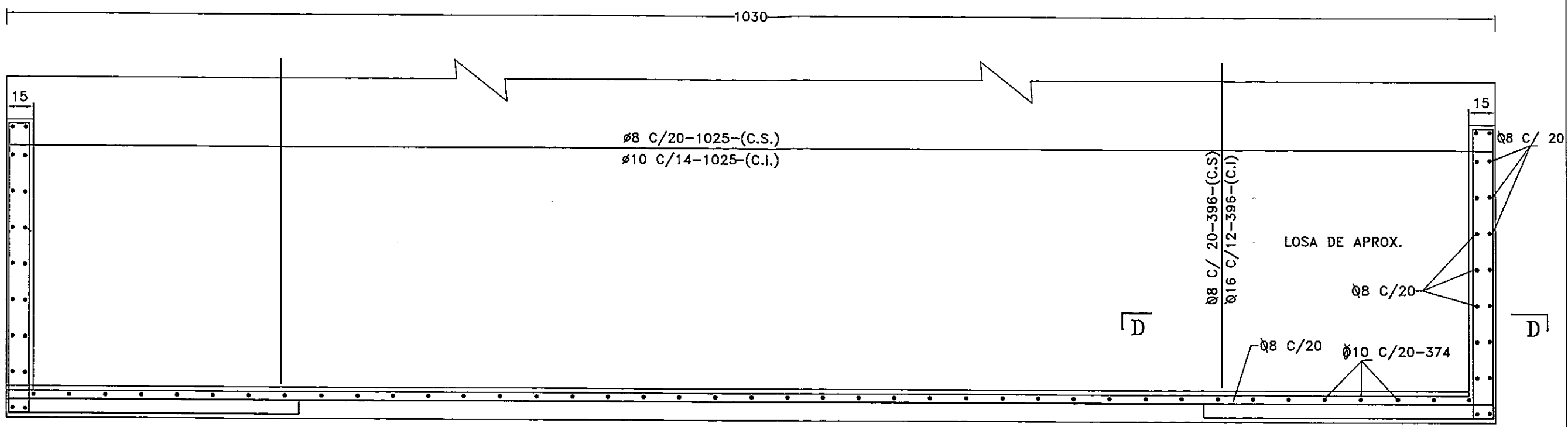

LOSA DE APROX. Y PANTALLAS (PLANTA)

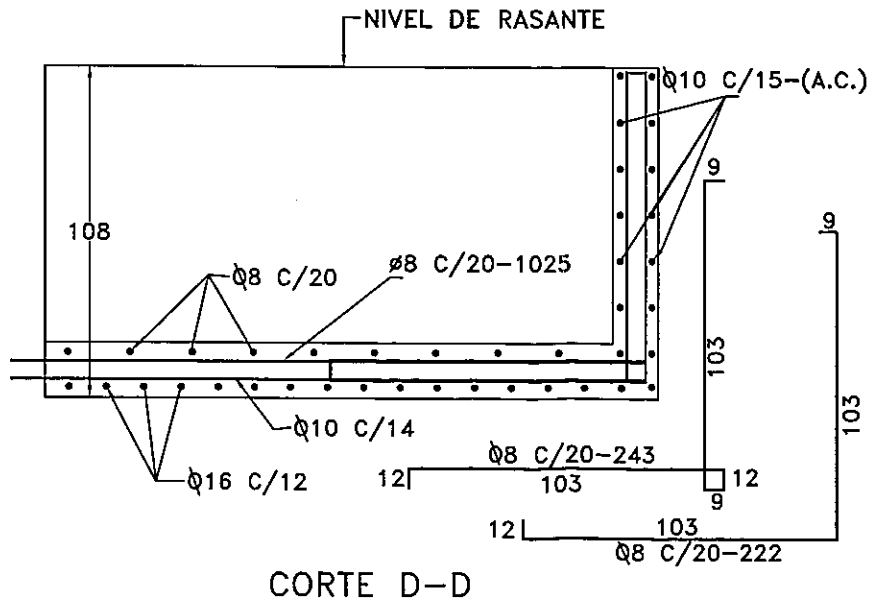

CORTE D-D

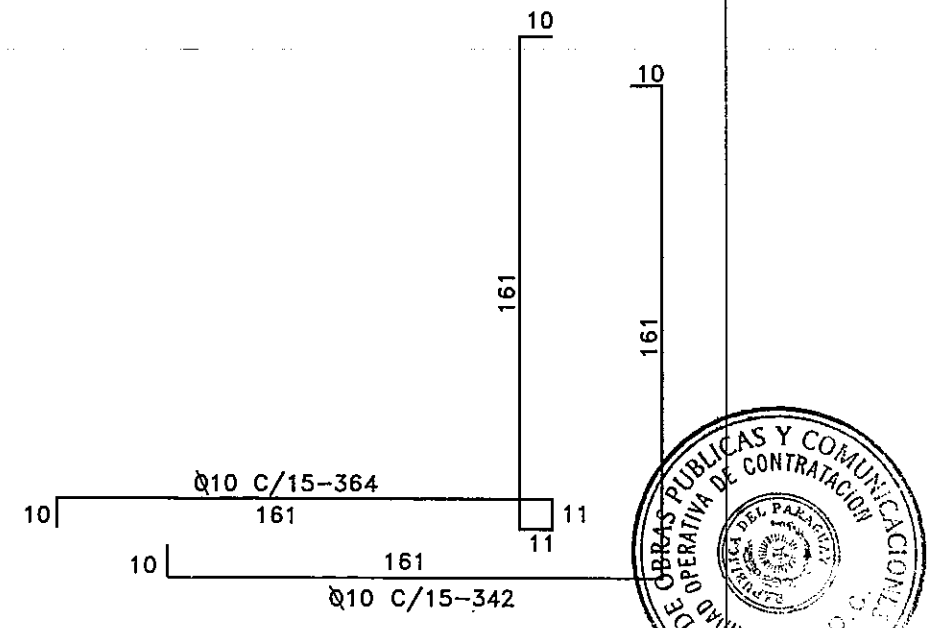

MINISTERIO DE OBRAS PUBLICAS Y COMUNICACIONES
UNIDAD OPERATIVA DE CONTRATACIÓN
U.O.C.
MINISTERIO DE OBRAS PUBLICAS Y COMUNICACIONES
D.G.V.
Dep. Planificación y Proyectos

M O P C

DEPOA - DIVISIÓN TÉCNICA

PROYECTO PUENTE DE Ho.Ao.

L=60m A=8+2x1m

DISEÑO ESTRUCTURAL 8/8