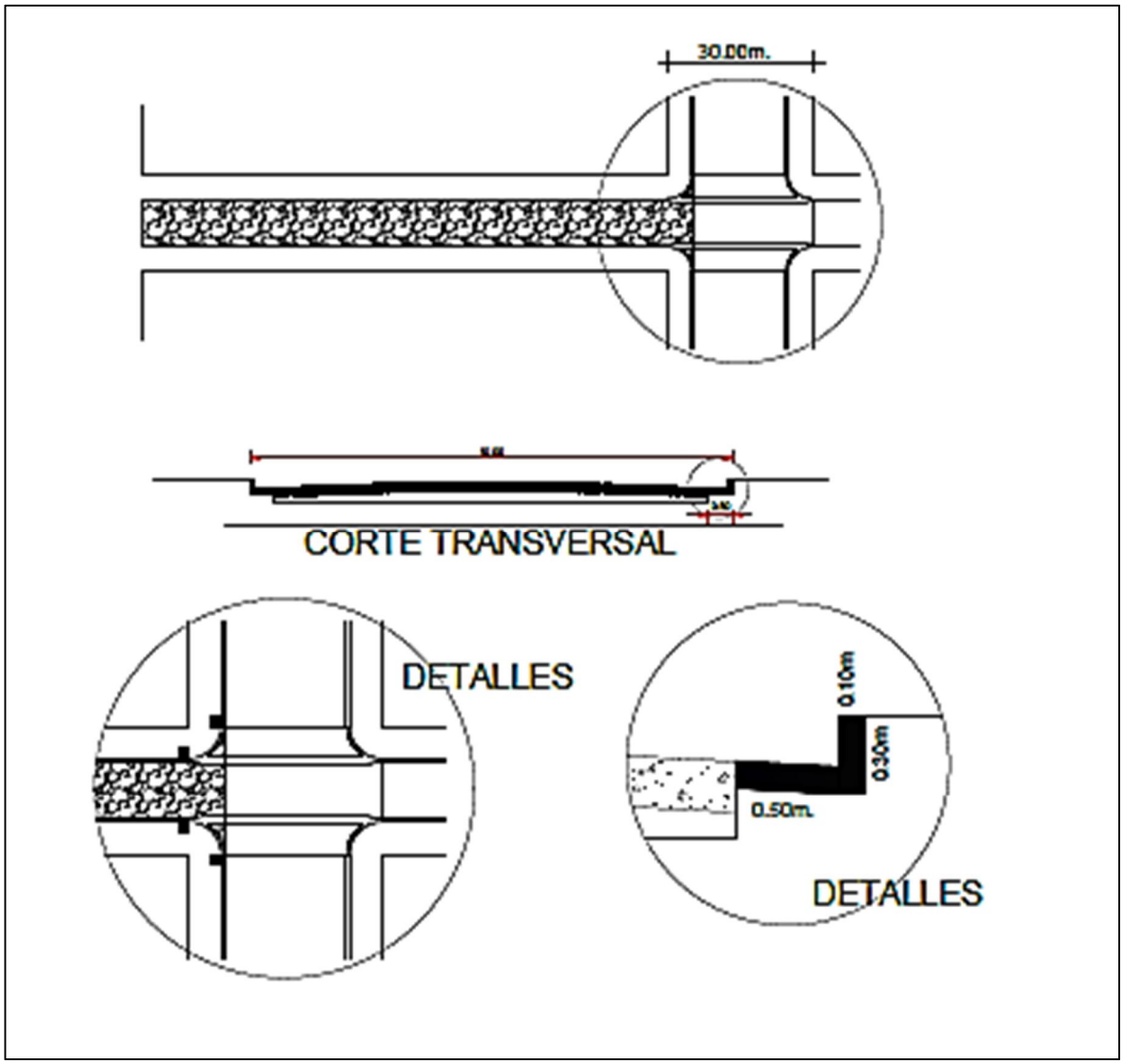PLANO DE EMPEDRADOS