Gleba 10 - Mbaracayú

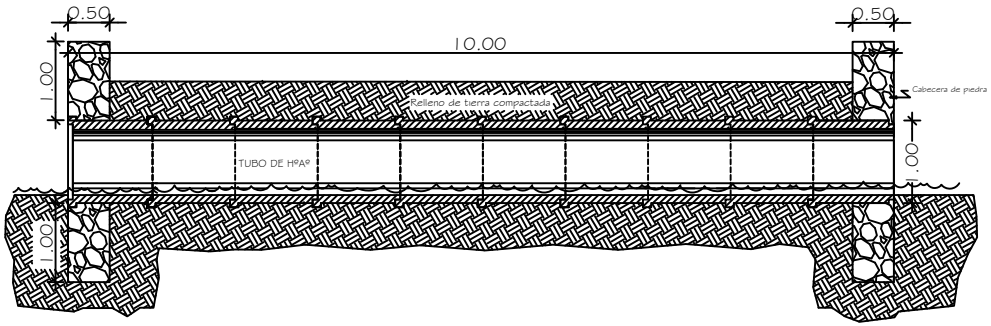

Corte A-A

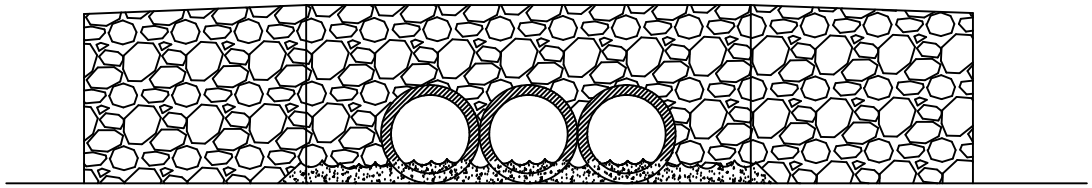

Vista Principal

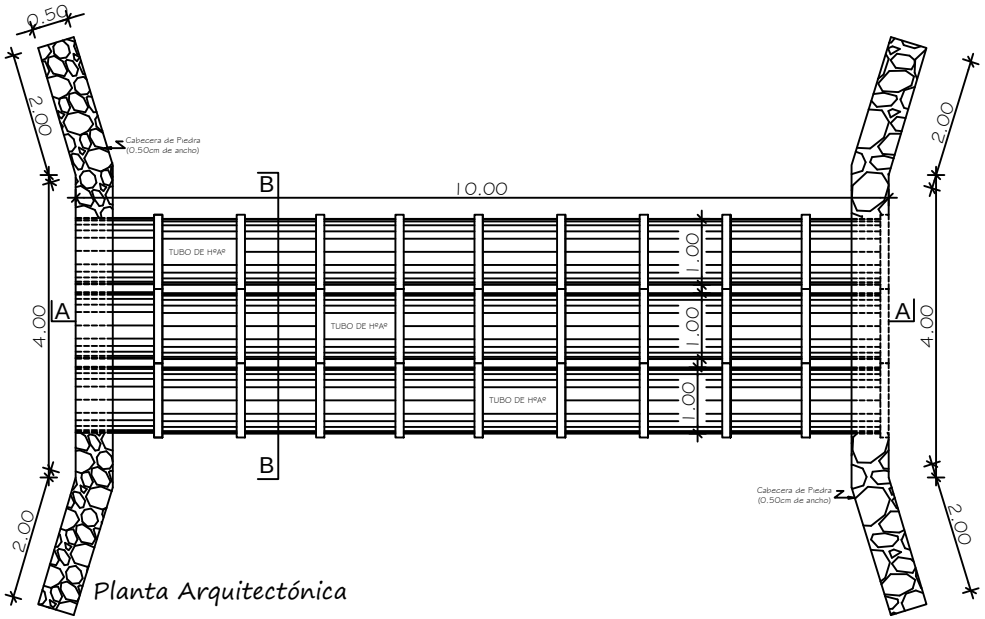

Planta Arquitectónica

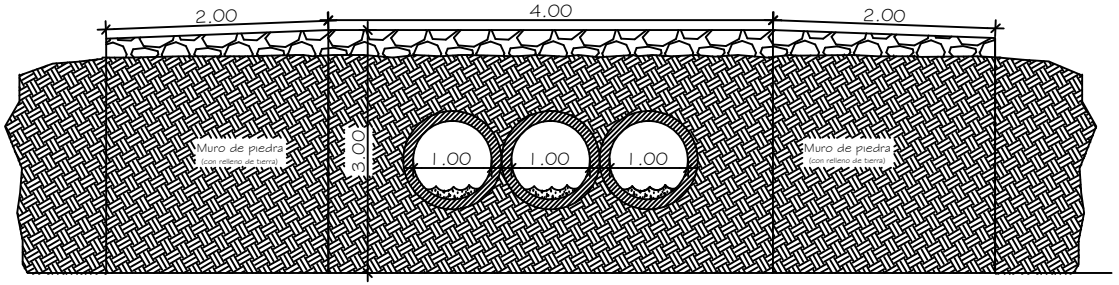

Corte B-B

Municipalidad de Mbaracayú

INTENDENTE: Edir Eduar Lermen
PROYECTO: Entubamiento con cabecera de piedra
UBICACIÓN: Gleba 10 - Mbaracayú
ELABORACIÓN: Arq. Ana Nidia Ortiz Dominguez
AÑO: 2.017.-