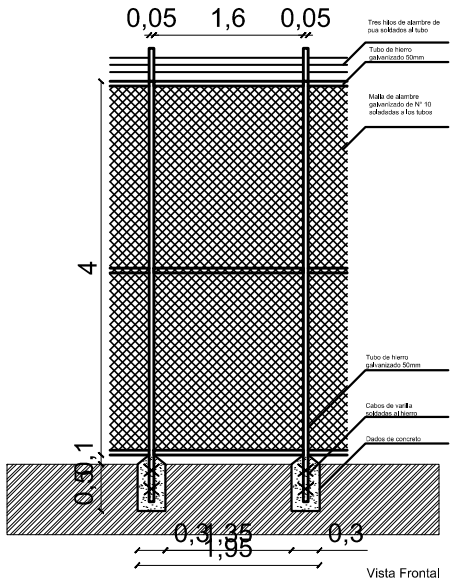

Vista Frontal

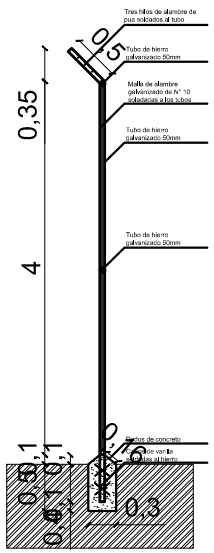

Vista Lateral

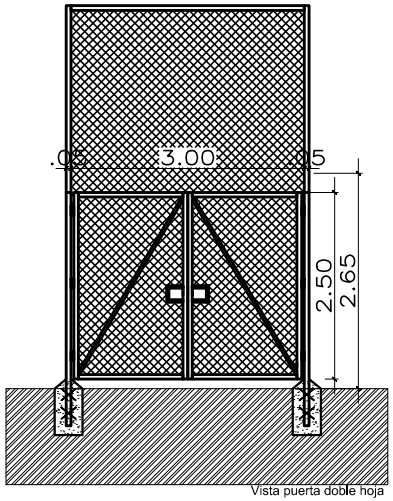

Vista puerta doble hoja

DETALLE DE PISO DE CANCHA Y VALLA PERIMETRAL
ESC: 1/25

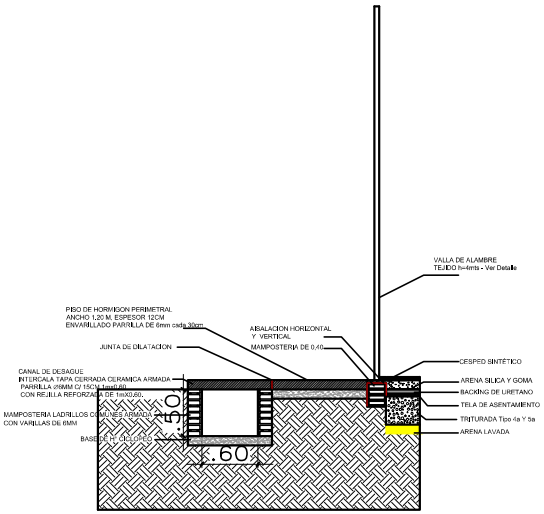

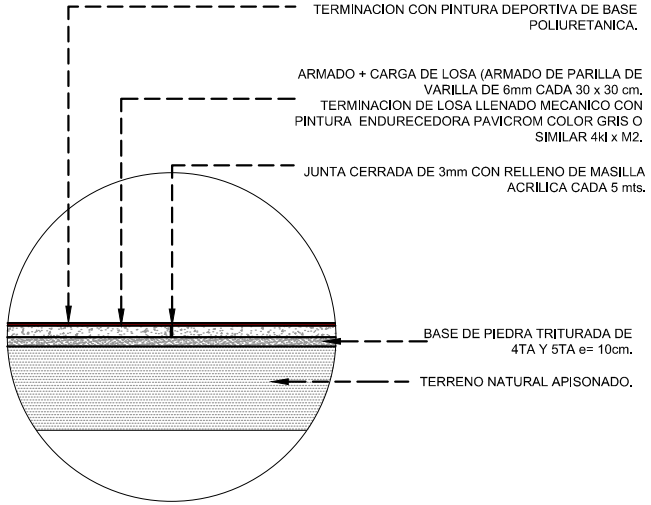

DETALLE DE CANCHA DE PISO DE H°

DISEÑO FINAL DE ARQUITECTURA

OBS: LOS NIVELES, UBICACIONES Y COTAS INDICADOS EN PLANOS SERAN VERIFICADOS EN OBRA, CON AUTORIZACION DE LA FISCALIZACION .

REPÚBLICA DEL PARAGUAY

SECRETARIA NACIONAL DE DEPORTES

COMPLEJO DEPORTIVO DE LA CIUDAD DE PARAGUARI

DETALLE DE PISO DE H° DE CANCHA, VALLA PERIMETRAL Y CANALIZACIÓN

ESCALA : 1 / 25

LAMINA N°

10