MUNICIPALIDAD DE OBLIGADO

OBRA: CONSTRUCCIÓN DE BAÑO
(BAÑO 6,15 X 4,10) TECHO DE CHAPA

Esc. Bas. Nº 4083 ¨ARANDU ROKE¨

Bº EL PORTAL - OBLIGADO

AÑO 2023

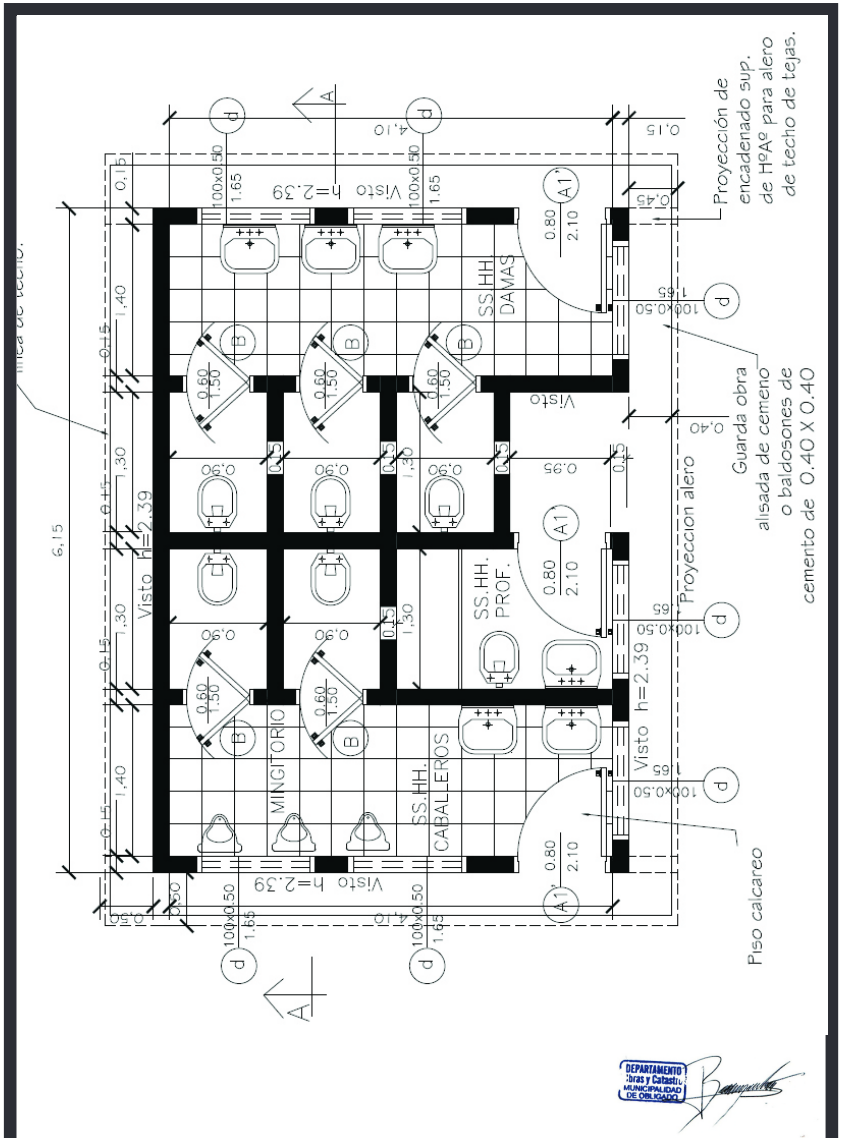

MUNICIPALIDAD DE OBLIGADO

OBRA: CONSTRUCCIÓN DE BAÑO (BAÑO 6,15 X 4,10) TECHO DE CHAPA

Esc. Bas. Nº 4083 ¨ARANDU ROKE¨

AÑO 2023

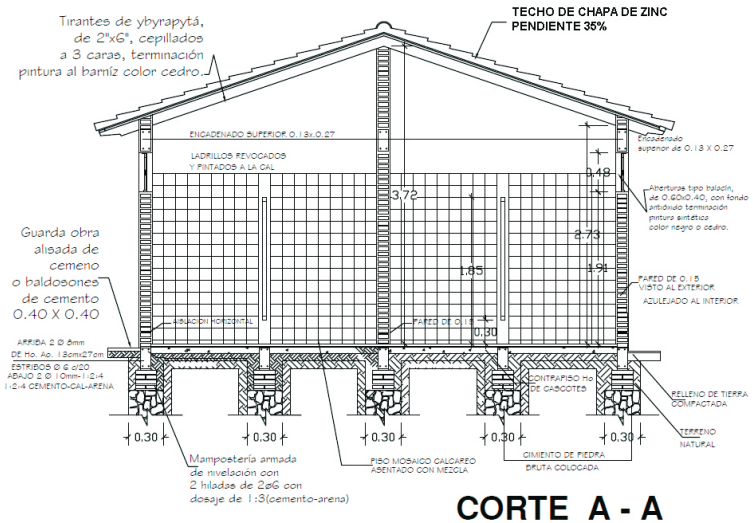

CORTE A - A

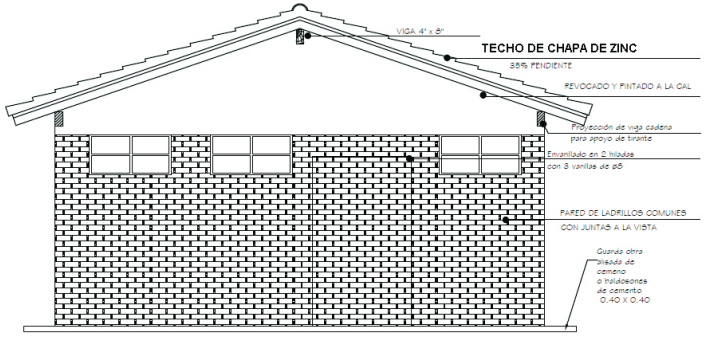

FACHADA

DEPARTAMENTO Obras y Catastro MUNICIPALIDAD DE OBLIGADO

MUNICIPALIDAD DE OBLIGADO

OBRA: CONSTRUCCIÓN DE BAÑO (BAÑO 6,15 X 4,10) TECHO DE CHAPA

Esc. Bas. Nº 4083 ¨ARANDU ROKE¨

AÑO 2023

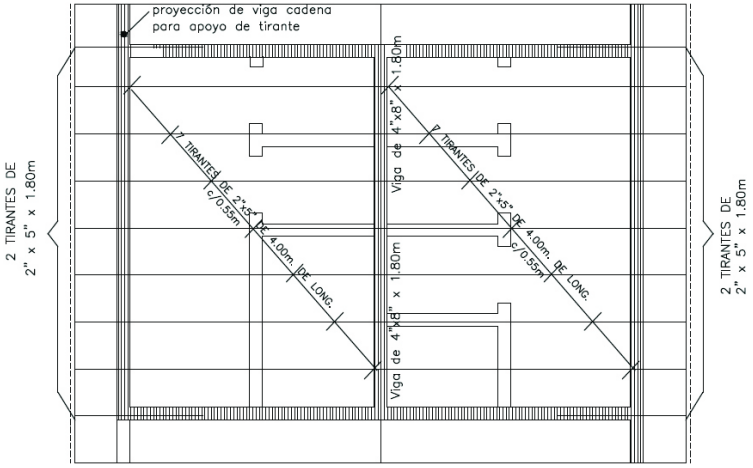

Planta de techo

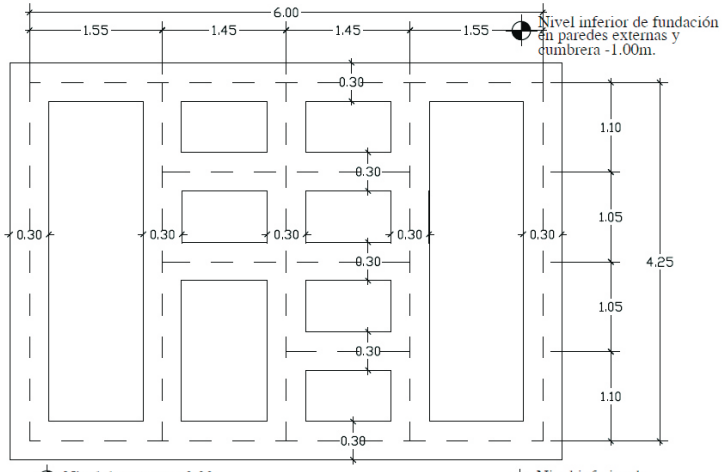

Planta de fundación

DEPARTAMENTO Obras y Catastro MUNICIPALIDAD DE OBLIGADO

MUNICIPALIDAD DE OBLIGADO

OBRA: CONSTRUCCIÓN DE BAÑO (BAÑO 6,15 X 4,10) TECHO DE CHAPA

Esc. Bas. Nº 4083 ¨ARANDU ROKE¨

AÑO 2023

Planta Instalación Agua corriente

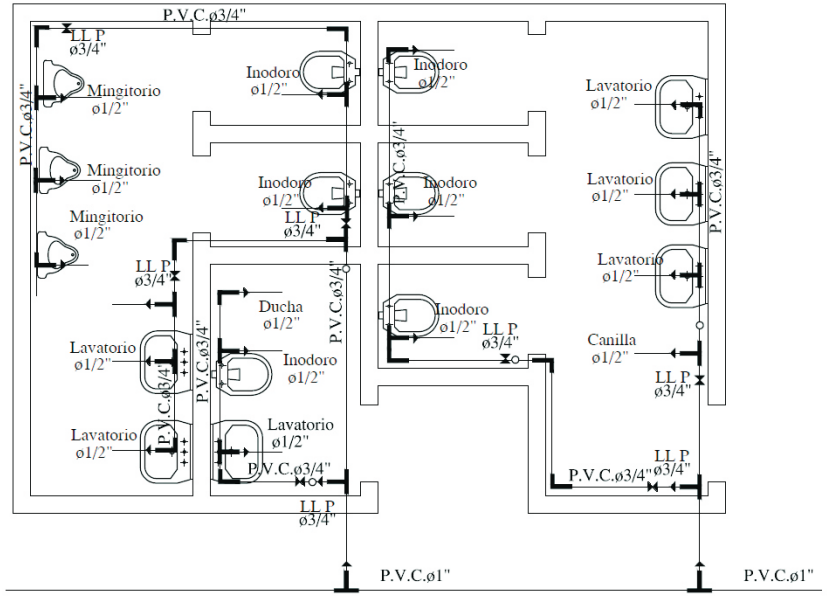

Para cada cisterna de los inodoros se debera colocar una llave de paso

DEPARTAMENTO Obras y Catastro MUNICIPALIDAD DE OBLIGADO

MUNICIPALIDAD DE OBLIGADO

OBRA: CONSTRUCCIÓN DE BAÑO (BAÑO 6,15 X 4,10) TECHO DE CHAPA

Esc. Bas. Nº 4083 ¨ARANDU ROKE¨

AÑO 2023

Axonometría

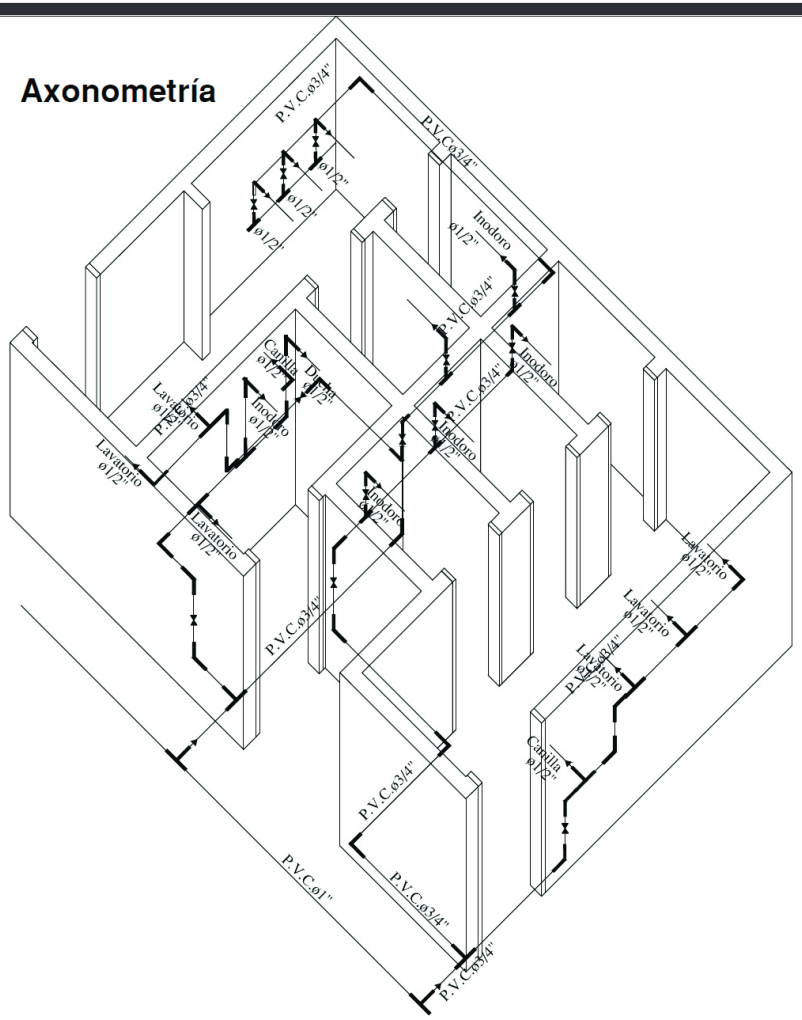

DEPARTAMENTO Obras y Catastro MUNICIPALIDAD DE OBLIGADO

MUNICIPALIDAD DE OBLIGADO

OBRA: CONSTRUCCIÓN DE BAÑO (BAÑO 6,15 X 4,10) TECHO DE CHAPA

Esc. Bas. Nº 4083 ¨ARANDU ROKE¨

AÑO 2023

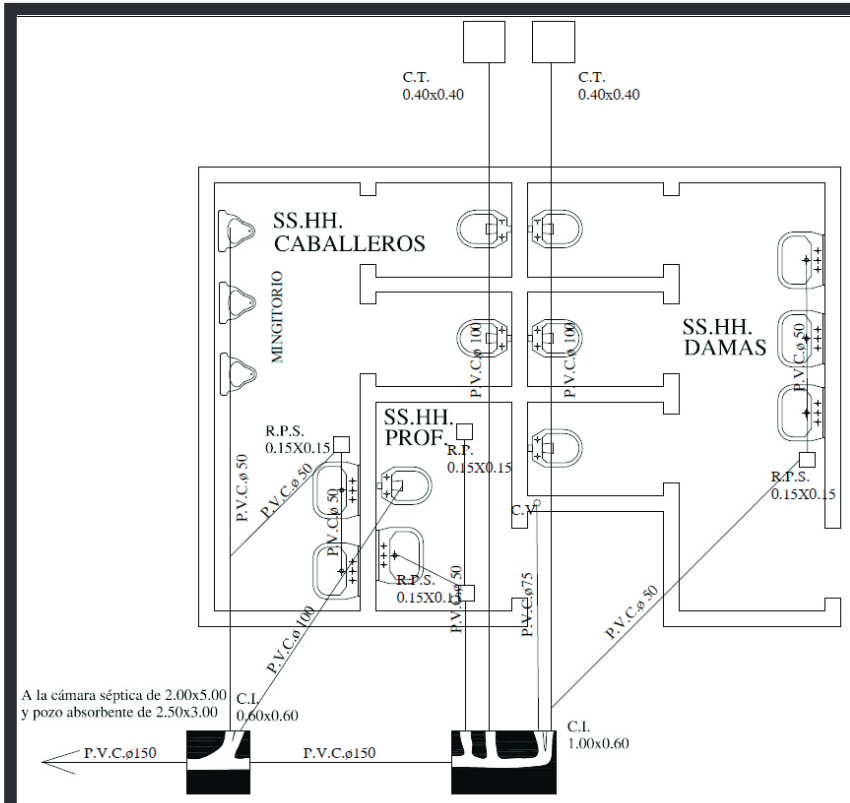

OBS.:

1. La pend. de las cañerías deberán ser del 0.5%
2. En caso de tener el S.S.H.H. en el lindero colocar la cámara tapada dentro del último box pegado al muro del lindero.

Planta Instalación Desagüe Cloacal

DEPARTAMENTO Obras y Catastro MUNICIPALIDAD DE OBLIGADO

MUNICIPALIDAD DE OBLIGADO

OBRA: CONSTRUCCIÓN DE BAÑO (BAÑO 6,15 X 4,10) TECHO DE CHAPA

Esc. Bas. Nº 4083 ¨ARANDU ROKE¨

AÑO 2023

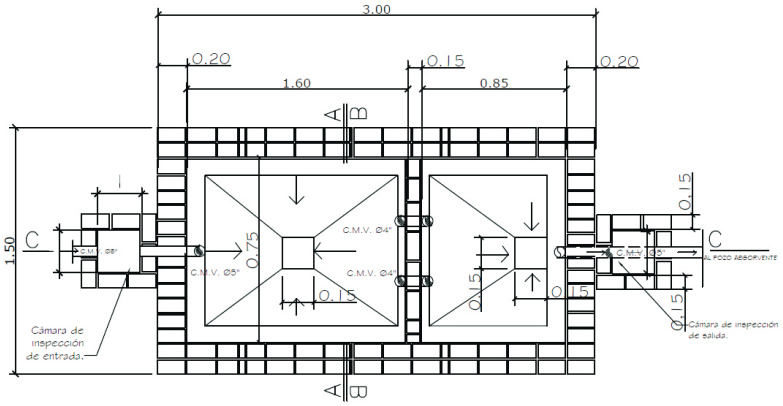

PLANTA CAMARA SEPTICA
Sin escala

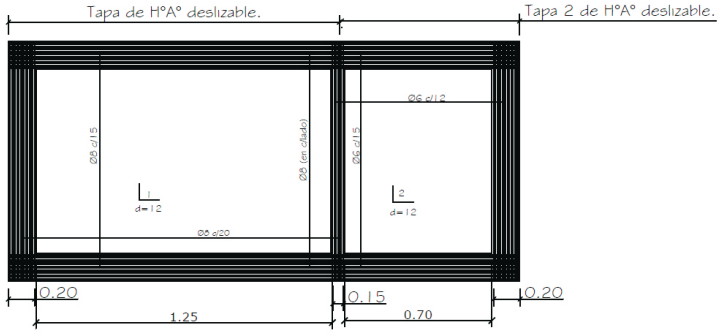

DETALLE DE LOSA TAPA CAMARA SEPTICA
Sin escala

DEPARTAMENTO Obras y Catastro MUNICIPALIDAD DE OBLIGADO

MUNICIPALIDAD DE OBLIGADO

OBRA: CONSTRUCCIÓN DE BAÑO (BAÑO 6,15 X 4,10) TECHO DE CHAPA

Esc. Bas. Nº 4083 ¨ARANDU ROKE¨

AÑO 2023

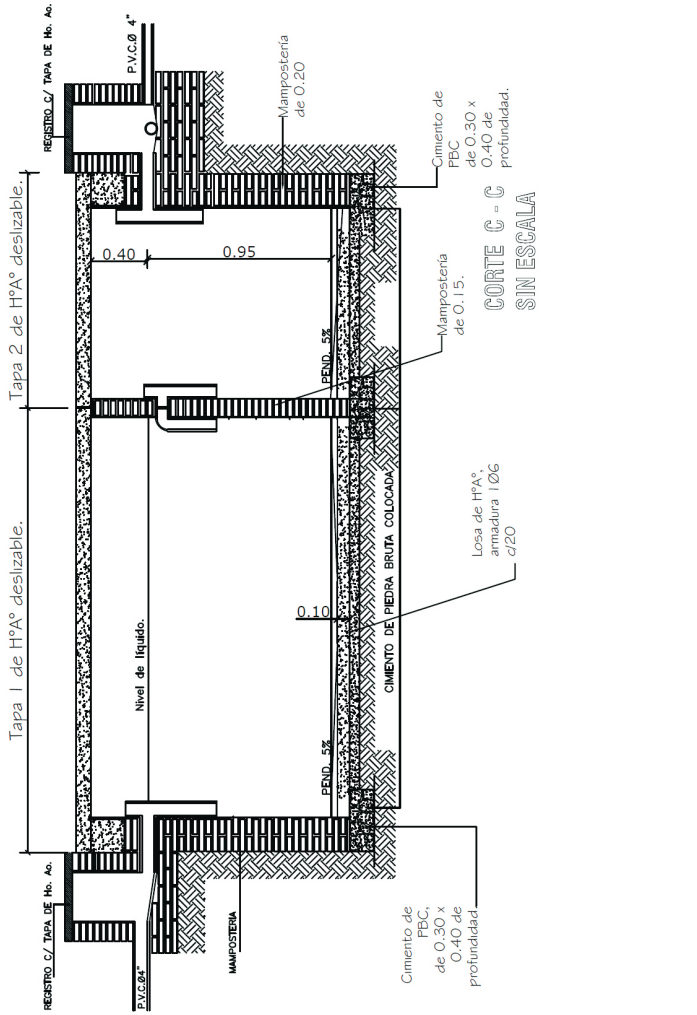

DEPARTAMENTO Obras y Catastro MUNICIPALIDAD DE OBLIGADO

MUNICIPALIDAD DE OBLIGADO

OBRA: CONSTRUCCIÓN DE BAÑO (BAÑO 6,15 X 4,10) TECHO DE CHAPA

Esc. Bas. Nº 4083 ¨ARANDU ROKE¨

AÑO 2023

Planta y Esquema de Instalación Eléctrica

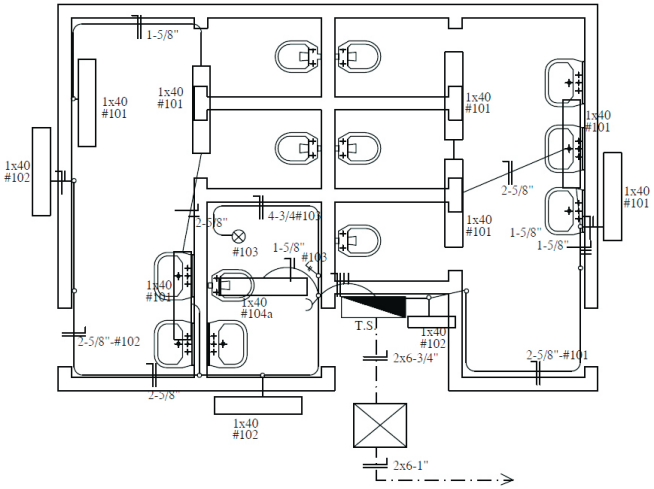

ESQUEMA DEL T.S.

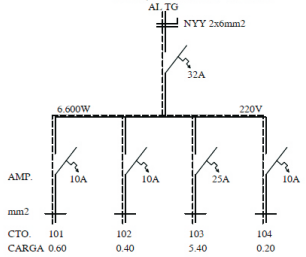

DETALLE DE CARGA T.S.

CTO.	Fluorescentes 1x40w	Tomas Watt	OTRAS CARGAS	T O T A L
#101	6x100			600
#102	4x100			400
#103			5.400	5.400
#104	1x100	1x100		200
T O T A L				6.600 W

DEPARTAMENTO Obras y Catastro MUNICIPALIDAD DE OBLIGADO

MUNICIPALIDAD DE OBLIGADO

OBRA: CONSTRUCCIÓN DE BAÑO (BAÑO 6,15 X 4,10) TECHO DE CHAPA

Esc. Bas. Nº 4083 ¨ARANDU ROKE¨

AÑO 2023