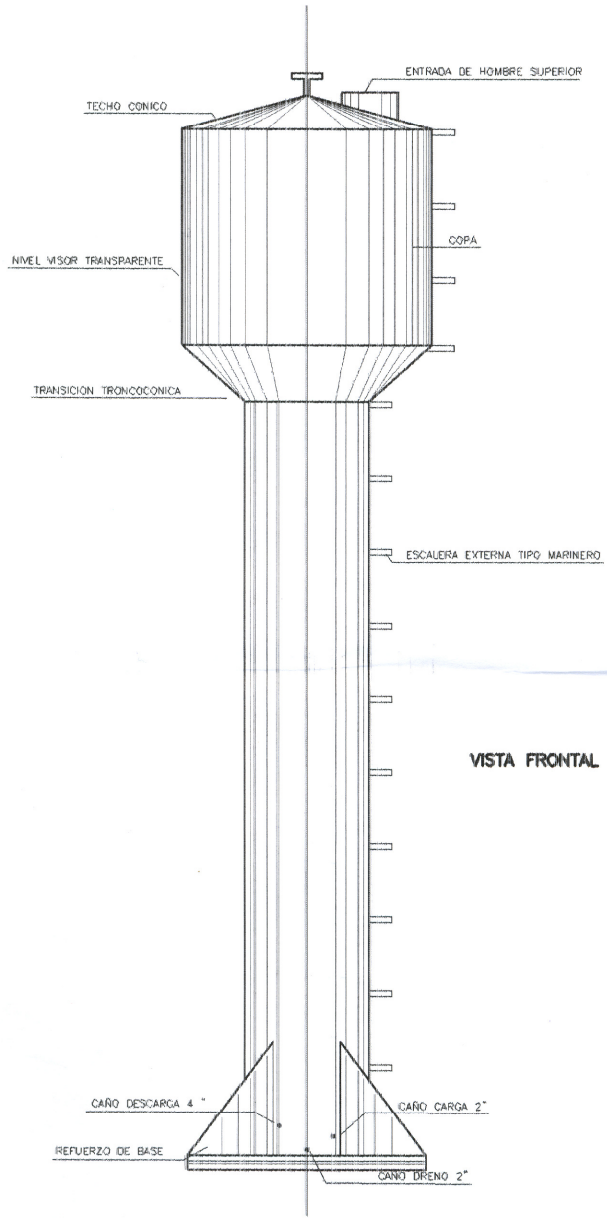

VISTA FRONTAL DEL TANQUE

ESCALA 1:50

ESQUEMA DE INSTALACION
ELECTROBOMBA SUMERGIBLE

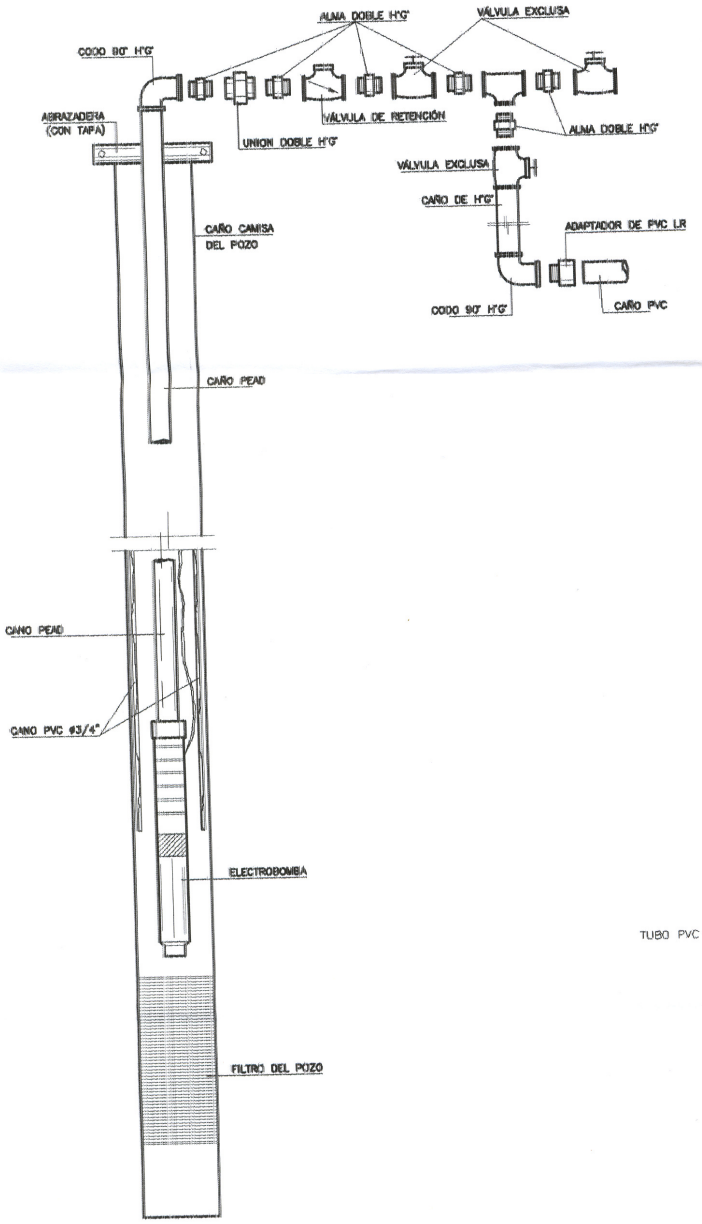

TAPA SANITARIA
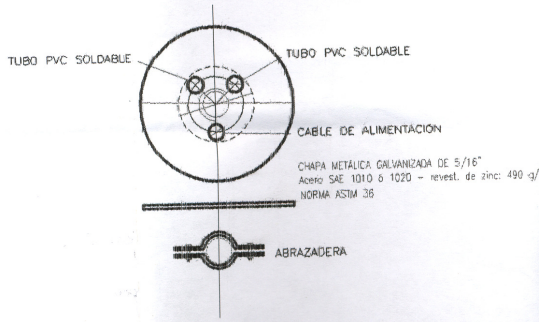
*) POZOS DE 6" = Chapa metálica de diám. = 12"
*) POZOS DE 8" = Chapa metálica de diám. = 14"