FACULTAD DE INGENIERIA
ORDEN DE COMPRA Nº 145

Año: **2020**
Pág.: **1 de 1**
Emisión: **10/09/2020**

Proveedor: **MEGA - SERVICE S.R.L.**

Items del Contrato	Cantidad	Unidad	Descripcion	Moneda	Precio Unitario IVA Incluido	Precio Total IVA Incluido
6	8	Unidad	Pizarra acrílica colgante. Marca: MEGA SERVICE	GS	1.875.000	15.000.000

TOTAL (IVA Incluido): **15.000.000**

Son Guaranies: **QUINCE MILLONES 00/100**

Forma de Pago: CREDITO Lugar de Entrega: CAMPUS DE LA UNA - SAN LORENZO - FIUNA

Condiciones: **RESOLUCIÓN D Nº 410/2020 - LCO Nº 04/2020 - "ADQUISICIÓN DE MUEBLES PARA LA FIUNA" ID Nº 383354**

Plazo de Entrega: ***45 (cuarenta y cinco) días corridos posteriores a la recepción de la Orden de Compra***

Responsable de la UOC:	Dirección Financiera:
Lic. AGUSTIN GAVILAN VIERA Jefe de la UOC Facultad de Ingeniería - UNA	Lic. Verónica Paola Valdovinos Directora Dirección de Finanzas - FIUNA

USO INTERNO

Dependencia Solicitante:	Pedido Interno:	Tramite Interno UOC:	Proveedor
DIRECCIÓN DE INFRAESTRUCTURA Y MANTENIMIENTO	MEMORANDUM DIM Nº 018/2020	Lic. Oscar Lezcano Jefe de Contratos y Garantías U.O.C. - F.I.U.N.A.	
Imputacion Presupuestaria:		Responsable Presupuesto:	Responsable de Procesamiento:
1-1-0-05-534-10-3-11		Ing. Com. Natalia A. López B. Jefa de Presupuesto Facultad de Ingeniería - UNA	Lic. María Liz López Fritez Jefa Procesamiento de Datos Financieros Facultad de Ingeniería - UNA

UNIDAD OPERATIVA DE CONTRATACIONES - FIUNA			
MEGA - SERVICE S.R.L.			
RESOLUCIÓN D Nº 410/2020 - LCO Nº 04/2020 - "ADQUISICIÓN DE MUEBLES PARA LA FIUNA" ID Nº 383354			
1-1-0-05-540-10-3-11		353.500.000	
ORDEN Nº	FECHA	PEDIDO	MONTO
144	10/09/2020	MEMORANDUM DIM Nº 017/2020	353.500.000
TOTALES			353.500.000
SALDO DISPONIBLE			0

1-1-0-05-530-10-3-11		15.000.000	
ORDEN Nº	FECHA	PEDIDO	MONTO
145	10/09/2020	MEMORANDUM DIM Nº 018/2020	15.000.000
TOTALES			15.000.000
SALDO DISPONIBLE			0

Lic. Oscar Ocano
Jefe de Contratos y Garantías
U.O.C. - F.I.U.N.A.

RESOLUCIÓN D Nº 410 /2020

"POR LA CUAL SE ADJUDICA EL LLAMADO A LICITACIÓN POR CONCURSO DE OFERTAS Nº 04/2020 PARA LA ADQUISICIÓN DE MUEBLES PARA LA FIUNA - ID Nº 383354"

todos los requisitos exigidos en el Pliego de Bases y Condiciones y Anexos correspondientes y ser sus ofertas convenientes para la FIUNA.

Que, la adjudicación propuesta se ajusta en su totalidad al Art. 28º de la Ley Nº 2.051/2003 "De Contrataciones Públicas", concordante con el Art. 63º del Decreto Reglamentario Nº 2.992/2019.

Por tanto, en uso de sus facultades, Legales y Estatutarias,

EL DECANO DE LA FACULTAD DE INGENIERÍA DE LA UNIVERSIDAD NACIONAL DE ASUNCIÓN
RESUELVE:

Art. 1º) **Adjudicar** el llamado a Licitación por Concurso de Ofertas Nº 04/2020 "ADQUISICIÓN DE MUEBLES PARA LA FIUNA - ID Nº 383354", conforme al siguiente detalle:

1.1) A la empresa MEGA SERVICE S.R.L., por un monto total de Gs. 368.500.000.- (Guaraníes trescientos sesenta y ocho millones quinientos mil), IVA incluido, según cuadro siguiente:

Ítem	Descripción del Bien	Unidad de Medida	Presentación	Cantidad	Marca	Procedencia	Precio unitario (IVA incluído)	Precio total (IVA incluído)
1	Mesa rebatible según especificaciones técnicas	Unidad	UNIDAD	100	MEGA SERVICE	PARAGUAY	1.625.000	162.500.000
2	Silla rígida	Unidad	UNIDAD	200	MEGA SERVICE	PARAGUAY	562.500	112.500.000
3	Silla giratoria	Unidad	UNIDAD	10	MEGA SERVICE	PARAGUAY	850.000	8.500.000
4	Mesa para reunión	Unidad	UNIDAD	10	MEGA SERVICE	PARAGUAY	2.000.000	20.000.000
5	Silla interlocutora	Unidad	UNIDAD	100	MEGA SERVICE	PARAGUAY	500.000	50.000.000
6	Pizarra acrílica colgante	Unidad	UNIDAD	8	MEGA SERVICE	PARAGUAY	1.875.000	15.000.000
					MONTO TOTAL			**368.500.000**

Art. 2º) **Designar** la Administración del Contrato a la Dirección de Infraestructura y Mantenimiento de la FIUNA.

Art. 3º) **Encargar** a la Unidad Operativa de Contrataciones, a la Dirección de Infraestructura y Mantenimiento y a la Dirección de Finanzas y Administración de la FIUNA a proseguir con los trámites pertinentes de conformidad a las disposiciones legales vigentes.

Art. 4º) **Comunicar** a quienes corresponda y cumplido archivar.

Prof. C.P. Karina Mocedad Rosas González
Secretaria

Prof. Dr. Ing. Rubén Alcides López Santacruz
Decano

UNIVERSIDAD NACIONAL DE ASUNCIÓN
FACULTAD DE INGENIERÍA

DIRECCION DE INFRAESTRUCTURA Y MANTENIMIENTO

MEMORANDUM DIM Nº 18/2020

A : Lic. Veronica Valdovinos, **Directora**

Dirección de Administración y Finanzas

DE : Ing. Lilian C. Sosa Osorio, **Directora**

Dirección de Infraestructura y Mantenimiento

Ref : Especificaciones Técnicas para Adquisición de Pizarra Acrilica

Fecha : /06/2020

Remito adjunto las Especificaciones Técnicas para el llamado de Adquisición de Pizarra Acrilica.

A: LLAMADOS P/SU atención

11/06/20

Ing. Lilian Sosa
Dirección de Infraestructura y Mant.

Universidad Nacional de Asunción
Facultad de Ingeniería
Unidad Operativa de Contrataciones
MESA DE ENTRADA
Recibido por: Hora: 11:34
Procedencia: DIM
Fecha: 11/06/2020 Exp. Nº: 214

Ing. ... DAVILAN VIERA
Jefe de la UOC
Facultad de Ingeniería - UNA

VO BO
Prof. Dr. Ing. Rubén López Santacruz
Decano
Facultad de Ingeniería - UNA

Campus de la UNA- San Lorenzo, Teléf. /Fax.: (021) 585-581/4
E-mail: dim@ing.una.py

SUMINISTRO REQUERIDO

1. Especificaciones Técnicas Provisión e Instalación de Pizarras Acrilicas

Ítem	Descripción	Especificaciones Técnicas	Cantidad
1	**Provisión e instalación de Pizarras Acrílicas**	**Pizarra Fija en pared:** Dimensiones de 7000mm de longitud x 1250mm de ancho. Compuesta por lámina formica color blanco para borrado en seco, marco revestida con perfilería de aluminio. Porta borrador y porta marcador de madera que abarque toda la longitud de la pizarra. **Estructura Soporte:** Lamina debe de estar contenido por una placa multilaminada de 10mm de espesor y a su vez debe de tener listones verticales como costillas de 2" de ancho y de 10mm de espesor dispuestas entre sí a cada 1000mm. Incluye instalación de las pizarras DIMENSIONES APROXIMADAS ▪ ALTURA : 7.000 mm ▪ LARGO : 1.250 mm ▪ ANCHO : 35 mm 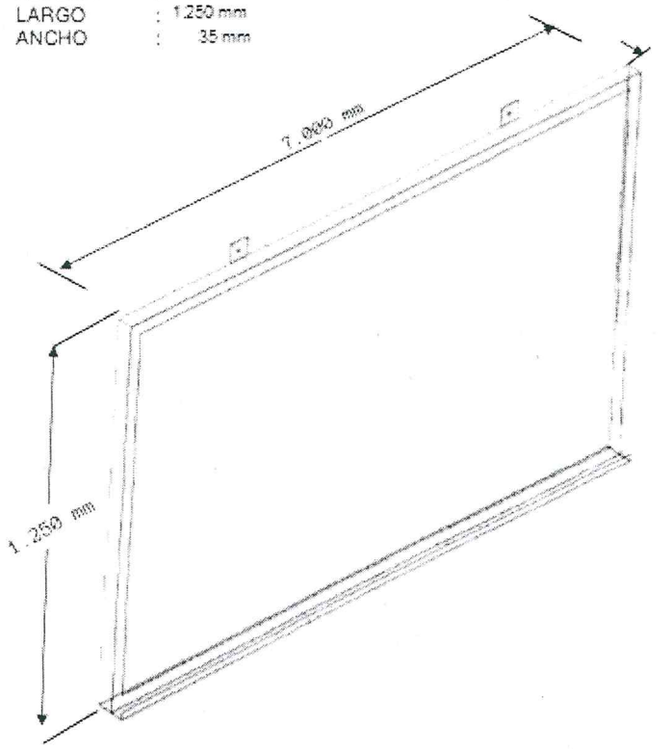	8

		Imagen ilustrativa para referencia 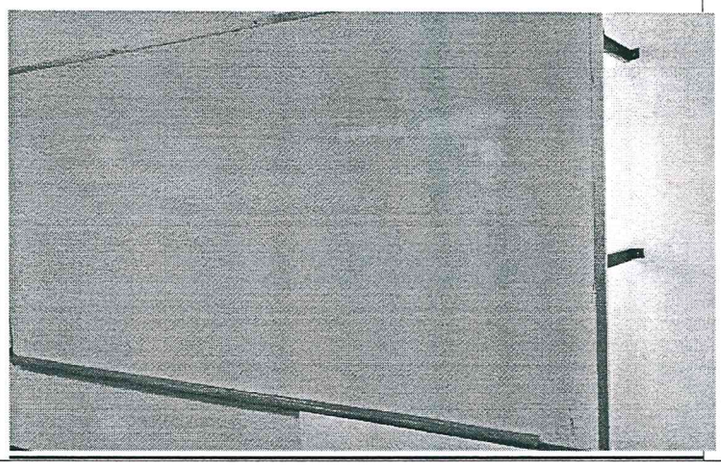	

Certificado de Disponibilidad Presupuestaria (C
ANEXO B-02-04
Declaración Jurada
Decreto Nro. 8885/07

Nro. CDP 000001397/2020
Fecha Emisión 07/09/2020
Descripción ADQUISICIÓN DE MUEBLES PARA LA FIUNA
Modalidad Concurso de Ofertas
Entidad 001 UNIVERSIDAD NACIONAL DE ASUNCIÓN

Nro P.A.C 00383354
AÑO 2020

										1	2	3	4	5	6	7 = (5 + 6)	8= 2 - (3 + 4 + 7
Tip	Pro.	Sub	Pry	Obj	Fue.	Fin.	Dpt.	UnR.	Descripción	Presupuesto Vigente	Plan Financiero Vigente	Compromisos	Modificaciones Presupuestarios	Certificación Actual	Certificados Anteriores	Total Certificados	Saldo Plan Financiero
1	001	00	05	530	10	3	11	13	ADQUISICIONES DE MAQUINARIAS, EQUIPOS Y HERRAMIENTAS EN GENERAL	1.531.564.891	1.531.564.891	704.152.287	0	15.000.000	687.622.604	702.622.604	124.790.000
1	001	00	05	540	10	3	11	13	ADQUISICIONES DE EQUIPOS DE OFICINA Y COMPUTACION	1.542.735.638	1.542.735.638	592.735.638	0	353.500.000	0	353.500.000	596.500.000

Total PAC 368.500.000

Firma del Responsable de la Unidad de Presupuesto

Ing. Com. Natalia A. López B.
Jefa de Presupuesto
Facultad de Ingeniería - UNA

Firma del Responsable de la UAF

Lic. Verónica Paola Valdovinos
Directora
Dirección de Finanzas - FIUNA