10

Fact 2260
2259
2258
2257
2256

Informe Técnico De Mantenimiento **Luque 28/01/2020**

Para : Agrupación Fluvial y Aéro-Policial
Sres : Comisario Principal M.C.P Bruno Monges
Tipo Aeronave : Bell UH-1H
Matrícula Aeronave : A-15
Nro Serie Aeronave : 67-17297
Horas Aeronave : **7757,7**
Tipo Servicio : Servicio De Mantenimiento y Reparación De UH-1H No Programado
Evaluación y reparación de daño en doublers (dedos de sujeción Pala)
Actividades Adicionales : Evaluación, reparación y pintura de 2 Palas de Rotor Principal de contingencia

Personal Técnico Involucrado

Rodolfo Vázquez : Ingeniero Aeronáutico Lic; 1.907 DINAC (Of Técnica Helitáctica S.A)
Reinel Altamirano : Mecánico de mantenimiento de aeronaves MMA Lic.; 2.333 DINAC Paraguay
Mecánico de mantenimiento de aeronaves MMA Lic ;7.564 DGAC Chile
Cristian Flores : Mecánico de mantenimiento de aeronaves MMA Lic : 2.350 DINAC Paraguay
Especialista en Materiales compuestos : Marcos Bonacci

De nuestra consideración, **Helitáctica S.A**, como empresa mantenedora, tenemos a bien elevar el presente informe técnico de mantenimiento a su distinguida autoridad **Agrupación Aérea-Policial,** como operador, para dejar registro de las tareas de mantenimiento desarrolladas en aeronave antes individualizada, en el marco del contrato vigente.
Actividades todas realizadas en base y consulta a los manuales técnicos de mantenimiento **TM 55-1520-210-23-1, 2, 3 y** sus tomos, imprimiendo en tres ejemplares del mismo tenor, para toma de conocimiento, registro, constancia, archivo y fines que su autoridad estime convenientes, firmadas al pie de página por las partes involucradas.

Reinel Altamirano
TMA - 2.333 DINAC
MMA - 7564 DGAC

HELITACTICA S.A.
MOVIL AEREO FULL TIME

Deptto Técnico Helitactica S.A

POLICIA NACIONAL
PARAGUAY
Agrupación Aérea Policial
JEFATURA

BRUNO S. MONGES G.
Comisario Ppal. MCP
Jefe Agrupación Aérea Policial

Agrupación Aérea-Policial

Dirección General de Tesorería
TESORERIA

MIGUEL ANGEL JARA A.
Comisario Principal MCP.
Tesorero Habilitado Pagador Prog. 2.1.5

(0971) 911-000 0 800-HELI (Desde Paraguay)
Paraguay: +595 21 644-435
USA: +1 305 420-6671
25 17 33.04 SUR
57 40 10.60 OESTE
VHF 131.650 Mhz
www.helitactica.com
comercial@helitactica.com.py
www.helitactica.com.py

helitactica ROBINSON AAMS NBAA

Informe Técnico de Mantenimiento **Luque 28/01/2018**

Damos inicio a las tareas de mantenimiento conforme a **TM 55-1520-210-23-1**, detalladas en listas de chequeo adjuntas. Se procede por tanto conforme sigue:

Ítem	Discrepancia	Solución
1	Reparación de Doublers desprendido	Se efectúa la reparación conforme a Manuales Técnicos de Mantenimiento TM 55-1520-210-23-1, Con resultado Satisfactorio, se adjunta respaldo Técnico*1 y 2
2	Inspección, evaluación y reparación de 2 Plas de Rotor Principal	Se inspeccionan evalúan, reparan y pintan 2 palas de rotor principal P/N 204-011-250-113 de acuerdo con Manuales Técnicos de Mantenimiento TM 55-1520-210-23-1 se adjunta respaldo Técnico * 3 , 4 , 5

Respaldo Técnico Nro 1

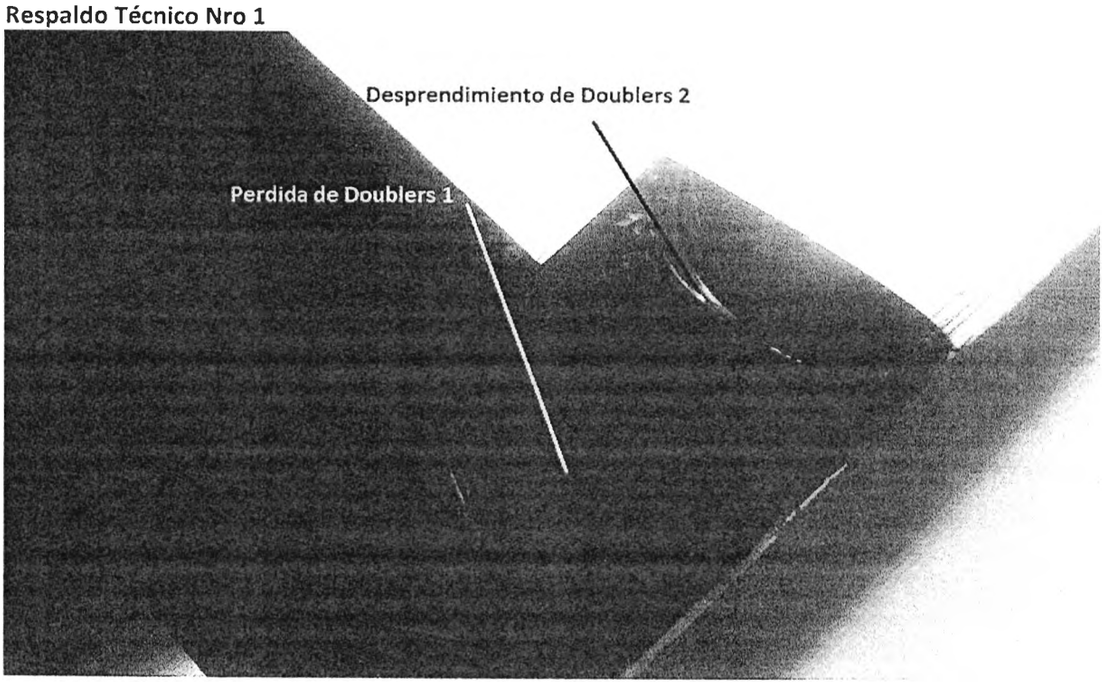

MIGUEL ANGEL JARA A.
Comisario Principal MCP.
Tesorero Habilitado Pagador Prog. 2.1.5

(0971) 911-000 o *800-HELI desde Personal
Paraguay: +595 21 644-435
USA: +1 305 420-6671
25 17 33.04 SUR
57 40 10.60 OESTE
VHF 131.650 Mhz
www.helitactica.com
comercial@helitactica.com.py
www.helitactica.com.py

Informe Técnico De Mantenimiento **Luque 28/01/2020**
Respaldo Técnico Nro 2
TM 55-1520-210-23-1

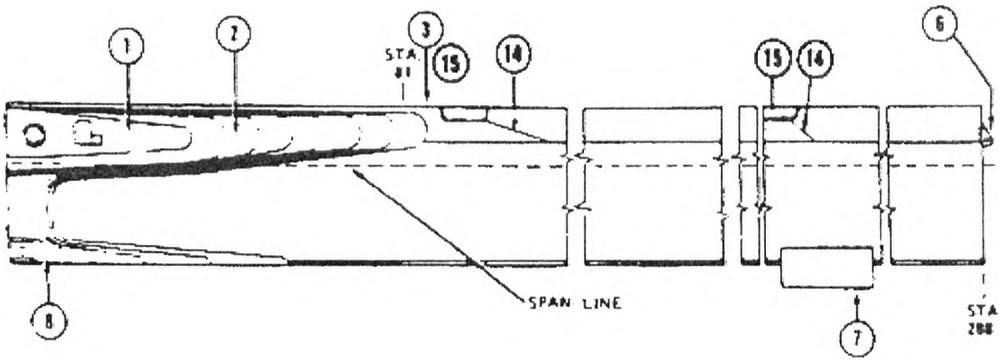

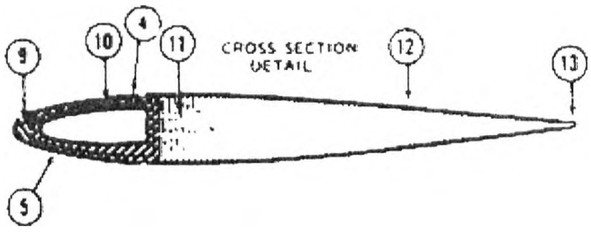

1. GRIP PLATE
2. DOUBLERS
3. INBOARD ABRASION STRIP
4. DOUBLER
5. OUTBOARD ABRASIVE STRIP
6. TIP CAP
7. TRIM TAB
8. DRAG PLATE
9. NOSE BLOCK
10. SPAR
11. HONEYCOMB CORE
12. SKIN
13. TRAILING EDGE EXTRUSION
14. SCARF JOINT
15. SCARF JOINT CAP

Dcción. Gral. Administración y Finanzas
TESORERIA

MIGUEL ANGEL JARA A.
Comisario Principal MCP.
Tesorero Habilitado Pagador Prog. 2.1.5

Informe Técnico De Mantenimiento **Luque 28/01/2020**

Respaldo Técnico Nro 3 y 4

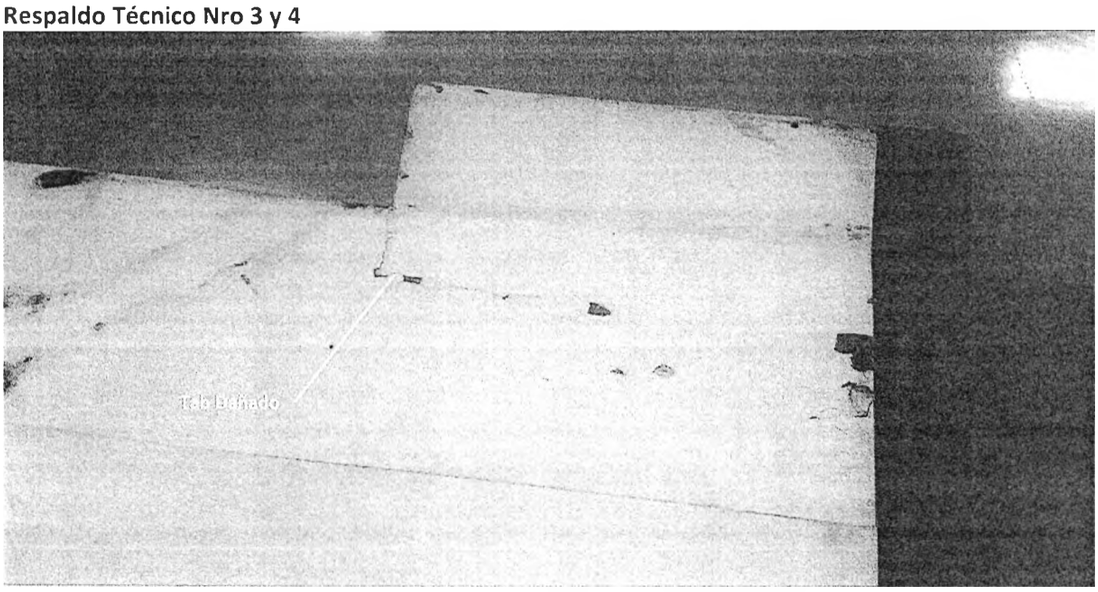

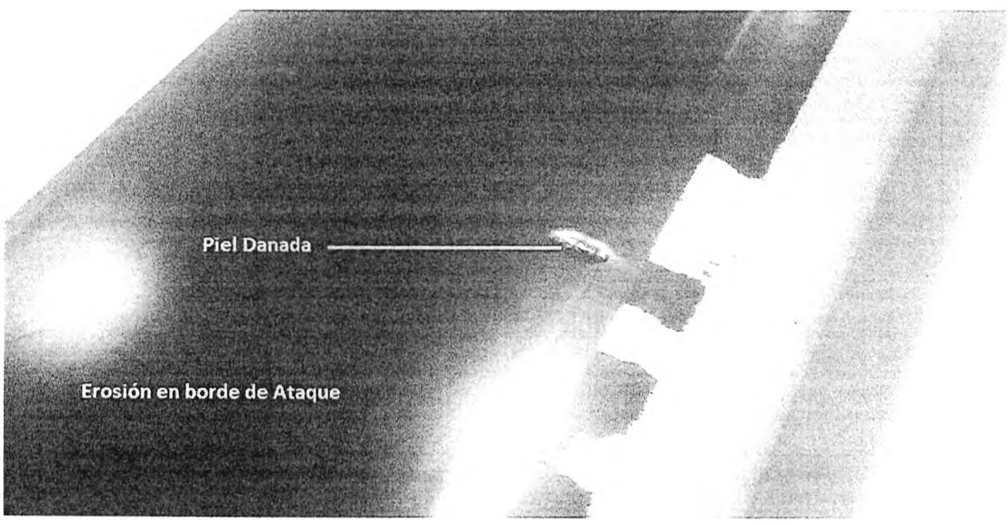

MIGUEL ANGEL JARA A.
Comisario Principal MCP.
Tesorero Habilitado Pagador Prog. 2.1.5

(0971) 911-000 o *800-HELI desde Personal
Paraguay: +595 21 644-435
USA: +1 305 420-6671
25 17 33.04 SUR
57 40 10.60 OESTE
VHF 131.650 Mhz
www.helitactica.com
comercial@helitactica.com.py
www.helitactica.com.py

Informe Técnico De Mantenimiento **Luque 28/01/2120**

Respaldo Técnico Nro 5

MIGUEL ANGEL JARA A.
Comisario Principal MCP.
Tesorero Habilitado Pagador Prog. 2.1.5

(0971) 911-000 o *800-HELI desde Personal
Paraguay: +595 21 644-435
USA: +1 305 420-6671
25 17 33.04 SUR
57 40 10.60 OESTE
VHF 131.650 Mhz
www.helitactica.com
comercial@helitactica.com.py
www.helitactica.com.py

Informe Técnico De Mantenimiento Luque 28/01/2020

Respaldo Fotográfico Nro 6

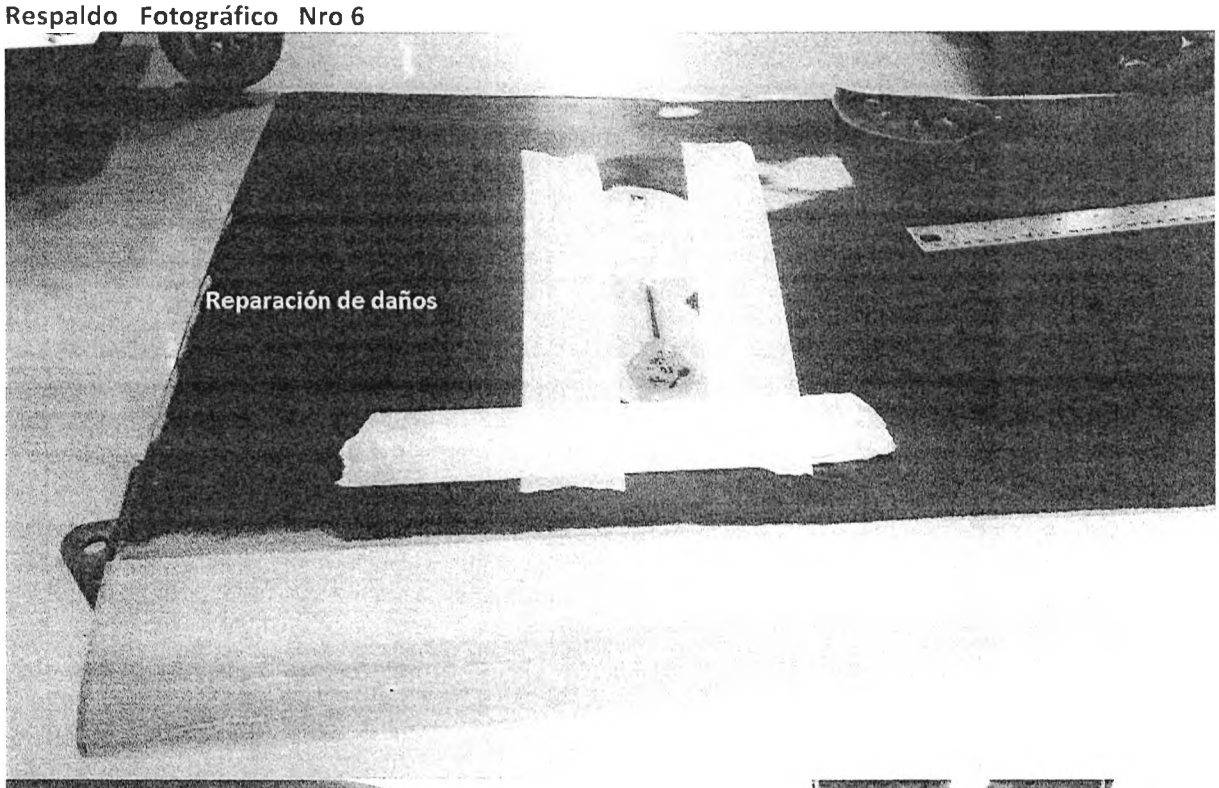

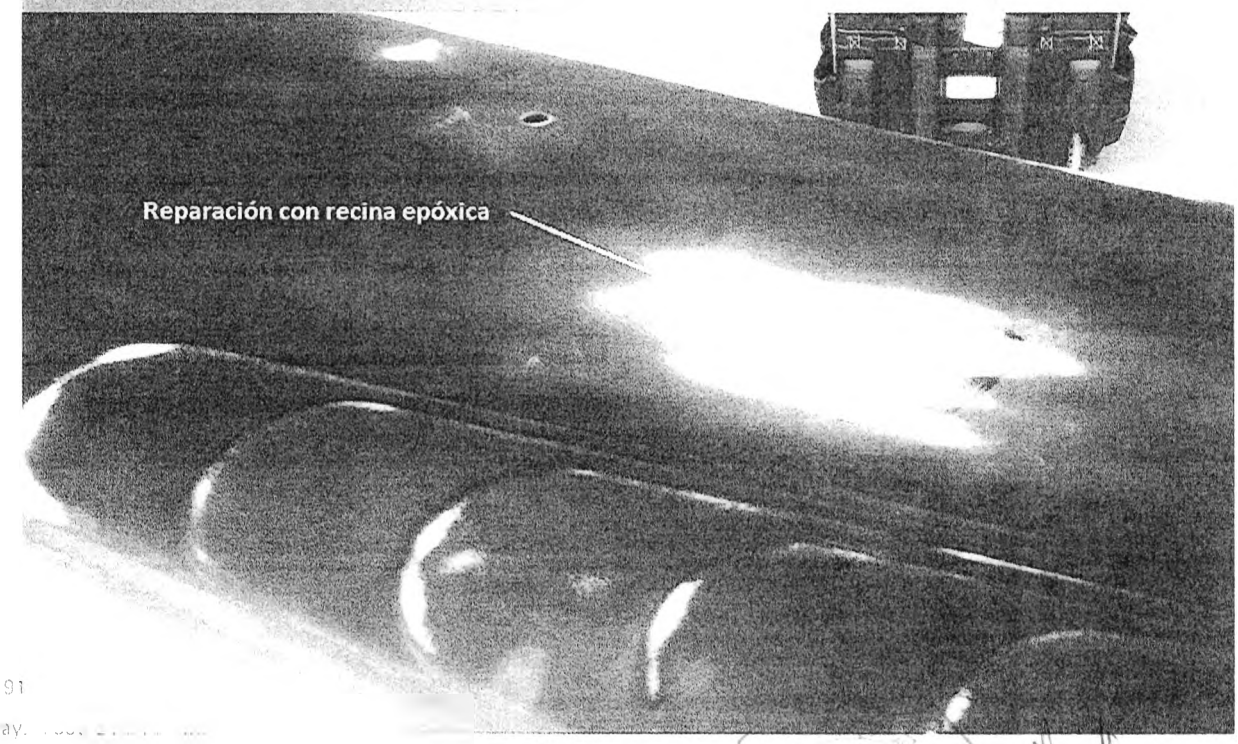

(0971) 91
Paraguay.
USA: +1 305 420-6671
25 17 33.04 SUR
57 40 10.60 OESTE
VHF 131.650 Mhz
www.helitactica.com
comercial@helitactica.com.py
www.helitactica.com.py

MIGUEL ANGEL JARA A.
Comisario Principal MCP.
Tesorero Habilitado Pagador Prog. 2.1.5

Informe Técnico De Mantenimiento **Luque 28/01/2020**
Respaldo Técnico 7

TM 55-1520-210-23-1

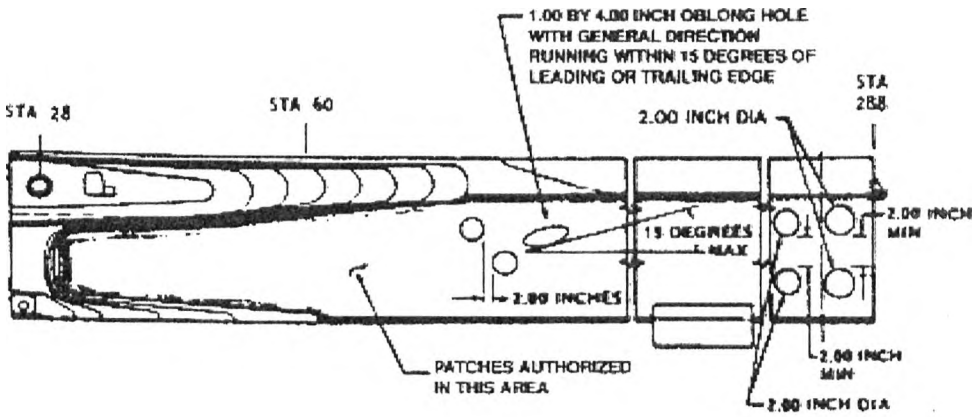

NOTE:

1. No patches authorized within one inch of the doublers, spar, trailing edge strip, or tip of blade. This is the shaded area shown above. The spar extends 5.400 inches aft of the leading edge. The trailing edge strip extends 2.800 inches forward of the trailing edge from butt end to STA 60 and tapers uniformly to 0.750 inch at STA 210 and remains constant to the tip.

2. Damage to the same chordline is permitted outboard of STA 240 only; inboard of STA 240 minimum chordwise spacing is 2 inches.

MAXIMUM DAMAGE LIMITS:

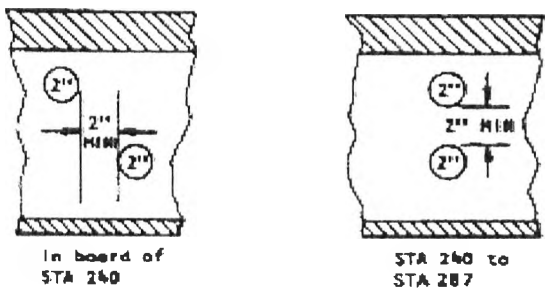

In board of STA 240 — STA 240 to STA 287

MIGUEL ANGEL JARA A.
Comisario Principal MCP.
Tesorero Habilitado Pagador Prog. 2.1.5

Informe Técnico De Mantenimiento **Luque 28/01/2020**

Actividades todas desarrolladas y ejecutadas conforme a los manuales técnicos de mantenimiento **TM 55-1520-210-23-1-2-3 y sus tomos.**
Concluimos de esta manera las tareas de mantenimiento respecto de todos los ítems concernientes a los requerimientos para la **Vuelta al Servicio** de la aeronave.

No encontrando anomalías atribuibles a mantenimiento.
Se decreta por tanto el cumplimiento de solución de fallas y Servicio de Mantenimiento y reparación de UH-1H No programado, dejando registro de la actividad en bitácora de la aeronave, registros de mantenimiento Helitactica S.A, registros de mantenimiento Policía Nacional.
Toda la actividad es llevada a cabo en hangar Helitactica S.A dejando constancia de nota aviso de cumplimiento de componente ROTOR PRINCIPAL A*15 como sigue :

Nota Solicitud de Componente **Luque 10/01/2020**

De : Departamento Técnico Helitactica S.A
Para : Agrupación Aérea Policial
Sres : Comisario General Inspector Silvio Cantero Vázquez
Comisario MCA Bruno Monges
Tipo Componente : Componente Mayor Main Rotor Hub P/N 204-012-101-139
Nro Serie Componente : ADA 1941

De nuestra consideración, **Helitáctica S.A**, como empresa mantenedora, tenemos a bien elevar la presente solicitud a su distinguida autoridad **Agrupación Aérea Policial**, como operador, para dejar registro y constancia de la siguiente situación en el marco del contrato vigente.
Su Aeronave Bell UH-1H matricula A-15, con Número de serie 67-17297 está próxima al cumplimiento de vida útil horaria en tres de sus de sus componentes mayores controlados como cuadro adjunto:

Item	Part Number	Serial Number	Description	Remanente	Comentario
1	204-011-250-113	A 9282	Main Rotor Blade	50 Hrs	No existente Adquirir
2	204-011-250-113	A9297	Main Rotor Blade	50 Hrs	No existente Adquirir
3	204-012-101-139	WOMUAA-3340-07	Main Rotor Hub Assy	100 Hs	Existente Overhauled

En el afán de ser explícitos en dar a conocer la situación, aclaramos: se debe emprender acciones administrativas para la adquisición de Palas de Rotor Principal 2 C/U.
En el caso del Hub (Cubo de rotor principal) Solicitamos disponer de la unidad descrita en el encabezado, Main Rotor Hub Assy P/N 204-012-101-139, con número de serie ADA -1941 existente en depósito de la Agrupación en condición de reparado (hace más de cinco años)
Helitactica como empresa mantenedora realizara la inspeccion y de ser necesario enviara el componente a EE. UU. para su verificación antes de su instalación.
Como empresa mantenedora y preocupados del no cese de sus importantes operaciones venimos a recomendar limitar al máximo las operaciones de Aeronave UH-1H A-15, para no acelerar el cumplimiento de estos componentes.
Dándoles por informados y esperando acuse de recibo al pie de página hacemos propicia la ocasión para saludarles cordialmente.

MIGUEL ANGEL JARA A.
Comisario Principal MCP.
Tesorero Habilitado Pagador Prog. 2.1.5

(0971) 91
Paraguay
USA: +1
25 17 33.
57 40 10.
VHF 131.650 Mhz
www.helitactica.com
comercial@helitactica.com.py
www.helitactica.com.py

Informe Técnico De Mantenimiento **Luque 28/01/2020**

Se efectúa arranque de verificación de parámetros, con resultado satisfactorio, a cargo de la Tripulación Policial Sres

Piloto : **Gustavo cabañas**
Copiloto : **Miguel Del Valle**
Mecánico : **Reinel Altamirano**
: **Cristhian Flores**
Especialista en Compuestos : **Marcos Bonacci**

Se imprime el presente documento en tres copias de igual tenor, como toma de conocimiento, registro, archivo, constancia, distribución y fines que su distinguida autoridad estime convenientes, firmadas al pie de página por los entes involucrados como sigue;

Reinel Altamirano
TMA - 2.333 DINAC
MMA - 7564 DGAC

HELITACTICA S.A.
MOVIL AEREO FULL TIME

POLICIA NACIONAL
PARAGUAY
Agrupación Aérea Policial
JEFATURA

BRUNO S. MONGES G.
Comisario Ppal. MCP
Jefe Agrupación Aerea Policial

Agrupación Aérea Policial

Deptto Técnico Helitactica S.A

MIGUEL ANGEL JARA A.
Comisario Principal MCP.
Tesorero Habilitado Pagador Prog. 2.1.5

(0971) 911-000 o *800-HELI desde Personal
Paraguay: +595 21 644-435
USA: +1 305 420-6671
25 17 33.04 SUR
57 40 10.60 OESTE
VHF 131.650 Mhz
www.helitactica.com
comercial@helitactica.com.py
www.helitactica.com.py