CORTE SUPREMA DE JUSTICIA

Compromiso con la gente

Circunscripción Judicial de Encarnación

ACTA DE RECEPCIÓN DEFINITIVA

CIRCUNSCRIPCIÓN JUDICIAL DE ENCARNACIÓN

En la ciudad de Encarnación, Departamento de Itapúa, República del Paraguay, a siete días del mes de mayo del año dos mil veinte siendo las 11:40hs, se reúnen el Sr. Orlando Ortiz por el Departamento de Suministro, la Abg. Laura Gómez por el Departamento de Administración de Contratos, la Lic. Marcela Rotela por departamento de Control y Seguimiento Y el Sr. Lucas Boronoswki por el Departamento de Informática para realizar la **Recepción Definitiva** De **"Adquisición de Insumos para impresión y Repuestos Informáticos"** adjudicado **a la empresa "LG Traiding".** Acto seguido se constató que reúnen las especificaciones técnicas requeridas en el pliego del llamado, por lo que fueron recibidos los siguientes ítems:

- Kit Fusor p/impresora Laser HP P1102W — 2 Unidades
- Kit Fusor p/impresora Laser HP P1606DN — 2 Unidades
- Kit Fusor p/impresora Laser HP Laser Jet Pro 400 — 2 Unidades

Con lo que se da por terminado este acto, siendo las 12:00 hs de la mañana, firmando al pie de este documento los presentes.

Lic. Marcela Liliana Rotela
Jefe de Sección

PODER JUDICIAL
SUMINISTRO
Circunscripción Judicial de Itapúa

Miguel Orlando Ortiz N.
Encargado de Suministro

José Lucas Boronowski
Asistente Administrativo

Abg. Laura A. Gómez Carísimo

SAMSUNG KYOCERA TOSHIBA Canon
HEWLETT PACKARD brother Lexmark RICOH
LG TRADING
DIRECCION: Alejandro Guanes e/calle 5 y 2. CORREO: lgtrading_79@hotmail.com. TELEFONO: 021647179. CELULAR: 0981560182.

LUQUE 6 DE MAYO DE 2020

SEÑORES
CIRCUNSCRIPCIÓN JUDICIAL DEL DPTO. ENCARNACIÓN / CORTE SUPREMA DE JUSTICIA
PRESENTE

Me dirijo a ustedes y por su intermedio a quien corresponda que estaré entregando los insumos del contrato N° 05/2020 Adquisición de Insumos de Impresión y Repuestos Informático, en fecha 7 de mayo debido a que los proveedores cerraron sus locales por Decreto Presidencial N° 3456 de fecha 20 de marzo de 2020 covid-19, esperando su comprensión, le saludo cordialmente.

LOURDES ELIZABETH GIMENEZ BAREIRO
PROPIETARIA
3484327-2

Administración de Contratos - Tercera Circunscripción Judicial de la República
Luis María Argaña y Jóvenes por la Democracia – Encarnación Itapúa Paraguay
Tel: (071) 205252 – int. 62882 – EMAIL: admcontratositapua@pj.gov.py

Ésta oficina de *Administración de Contratos* tiene la mayor predisposición respecto a la efectiva ejecución del contrato suscripto.----------

Se adjunta Memorándum del Jefe de Informática, Lic. Osvaldo Micniuk.----------

Sin otro particular, y en espera de una respuesta favorable, quedan debidamente notificados.----------

Ing. Denise Delvalle.
Administradora de Contratos
Tercera Circunscripción Judicial de la República

ADMINISTRACIÓN DE CONTRATOS
Circunscripción Judicial de Itapúa

CORTE SUPREMA DE JUSTICIA

Compromiso con la gente

Administración de Contratos - Tercera Circunscripción Judicial de la República
Luis María Argaña y Jóvenes por la Democracia – Encarnación Itapúa Paraguay
Tel: (071) 205252 – int. 62882 – EMAIL: admcontratositapua@pj.gov.py

NOTA ADM-CONT N°: 18/2020.-
Encarnación, 12 de Marzo de 2020.-

Señores
LG TRADING.
Calle **Alejandro Guanes esq. Calle 2**
Luque - Paraguay

PRESENTE.

Ing. Denise Delvalle, encargada de la Oficina de Administración de Contratos, se dirige a Uds. con referencia al Contrato N° 05/20, derivado de la Contratación Directa para la **"Adquisición de Útiles de Oficina e Insumos de Impresión"**, a fin de manifestarle lo siguiente:----------

Que, en atención al Memorándum N° 06/2020 presentado por el Jefe de Informática Lic. Osvaldo Micniuk, que tiene por objeto el RECHAZO DE ALGUNOS PRODUCTOS solicitados a su empresa por contrato N° 05/20, y recibidos el día 06 de marzo del corriente año en ésta Circunscripción Judicial, preferentemente se hace referencia a los ítems 10, 11 y 13, por lo textualmente refiere: *(...) Personal de esta sección verificó que los mencionados ítems no tienen ningún sello o marca que los indique como productos originales de la empresa HP y solo posee fajas adhesivas que describen el producto. Los productos recibidos están formados por el film del rodillo y el rodillo fusor, siendo que los ítems solicitados en el PBC iban acompañados de sus correspondientes números de parte para evitar confusiones y estos debían incluir el fusor y todas sus partes.*----------

Que, según providencia de lo resuelto en reunión extraordinaria del Consejo de Administración de la Tercera Circunscripción Judicial de la República, de fecha 11 de marzo de 2020, en la que se me autoriza a solicitarles la provisión de los bienes ofertados y descriptos en su Carta de Oferta (Ítems 10,11 y 13), del presente llamado, debiendo cumplir con las especificaciones técnicas manifestadas en la misma.----------

Es sumamente importante que su empresa cumpla en la brevedad posible con la entrega en tiempo y forma de éstos bienes, ya que su fecha tope para la entrega de los mismos es el 17/03/20 y debido a que ustedes han suscripto formularios durante el llamado, en los cuales aceptaron y manifestaron que tenían pleno conocimiento de los bienes que serían solicitados durante la ejecución del contrato, cuyos ítems requeridos son aquellos correspondientes a los datos que ustedes han consignado en la Carta Oferta del presente llamado y que aparecen en los registros de la Dirección Nacional de Contrataciones Públicas, por lo tanto no existe razón aparente para que no se cumpla lo establecido en el mismo.----------

CORTE SUPREMA DE JUSTICIA

Compromiso con la gente

Circunscripción Judicial de Encarnación
Consejo de Administración

Encarnación, 11 de marzo de 2020.-

El Consejo de Administración en reunión extraordinaria de fecha 11 de marzo de 2020, resuelve:

"Vista la Nota que antecede, *se toma conocimiento de lo informado, y teniendo en cuenta la Declaración Jurada presentada por parte del Oferente, y el memorándum presentado por el Jefe de Informática Lic. Osvaldo Micniuk, se autoriza a la Administradora de Contratos Lic. Denise Delvalle, remitir una nota a la empresa LG TRADINGS, a fin de solicitar la provisión de los bienes ofertados y descriptos en su Carta Oferta (Ítems 10, 11 y 13), debiendo cumplir con las especificaciones técnicas manifestadas en la misma.*

Atentamente,

Abg. Cristino Yeza Araujo
Presidente
Tercera Circunscripción Judicial
de la República

Lic. Estela Yung
Secretaria Consejo de Administración

Abg. Elsa Kettermann Diesel
Miembro

PODER JUDICIAL
CONSEJO DE ADMINISTRACIÓN
Circunscripción Judicial de Itapúa

c.c.: Informática.
c.c.: Patrimonio y Suministro.
c.c.: Control y Seguimiento.

Abelardo Yeza Araújo
Jefe de Patrimonio y Suministro
11.03.2020

Lic. Marcela Liliana Rotela
Jefe de Sección II
11/03/2020

Lic. Osvaldo Micniuk
Jefe de Sección
11.55

Florencia Barrios Naskaluk
Asistente Administrativo
11/03/20

CORTE SUPREMA DE JUSTICIA

Compromiso con la gente

Administración de Contratos - Tercera Circunscripción Judicial de la República
Luis María Argaña y Jóvenes por la Democracia – Encarnación Itapúa Paraguay
Tel: (071) 205252 – int. 62882 – EMAIL: admcontratositapua@pj.gov.py

INFORME ADM-CONT N°: 48/20
FECHA: 10/03/2020
REFERENCIA: Contrato N° 05/20
LG TRADING .

Señores
Miembros del Consejo de Administración
Circunscripción Judicial

La oficina de **Administración de Contratos de la Tercera Circunscripción Judicial de la República,** se dirige a V.V.E.E, en referencia al Contrato N° 05/20, derivado de la Contratación Directa para *la **"Adquisición de Útiles de Oficina e Insumos de Impresión"***:

Que, según el Memorándum N° 06/2020 del 09/03/20 de la Oficina de Informática, que tiene por objeto el RECHAZO DE ALGUNOS PRODUCTOS a la empresa LG TRADINGS; solicitados por contrato de compra N° 05/20 y recibidos el día 06 de marzo del corriente año en ésta Circunscripción Judicial, preferentemente se hace referencia a los ítems 10, 11 y 13. ----------

Que, el jefe de la Oficina de Informática, el Sr. Osvaldo Micniuk, textualmente refiere: *(...) Personal de esta sección verificó que los mencionados ítems no tienen ningún sello o marca que los indique como productos originales de la empresa HP y solo posee fajas adhesivas que describen el producto. Los productos recibidos están formados por el film del rodillo y el rodillo del fusor, siendo que los ítems solicitados en el pliego iban acompañados de sus correspondientes números de parte para evitar confusiones y estos debían incluir el fusor y todas sus partes.*----------

Ésta Administración de Contratos DEJA A CONSIDERACIÓN DE V.V.E.E la aceptación o rechazo de los productos mencionados en los ítems más arriba----------

Se adjunta copia simple del Memorándum N° 06/20 recibido de la Oficina de Informática. ----------

Que, habiendo informado de la situación con la empresa en cuestión, me despido con el más alto respeto.----------

Ing. Denise Delvalle
Administración de Contratos
Tercera Circunscripción Judicial de la República

PODER JUDICIAL ADMINISTRACIÓN DE CONTRATOS Circunscripción Judicial de la República

133

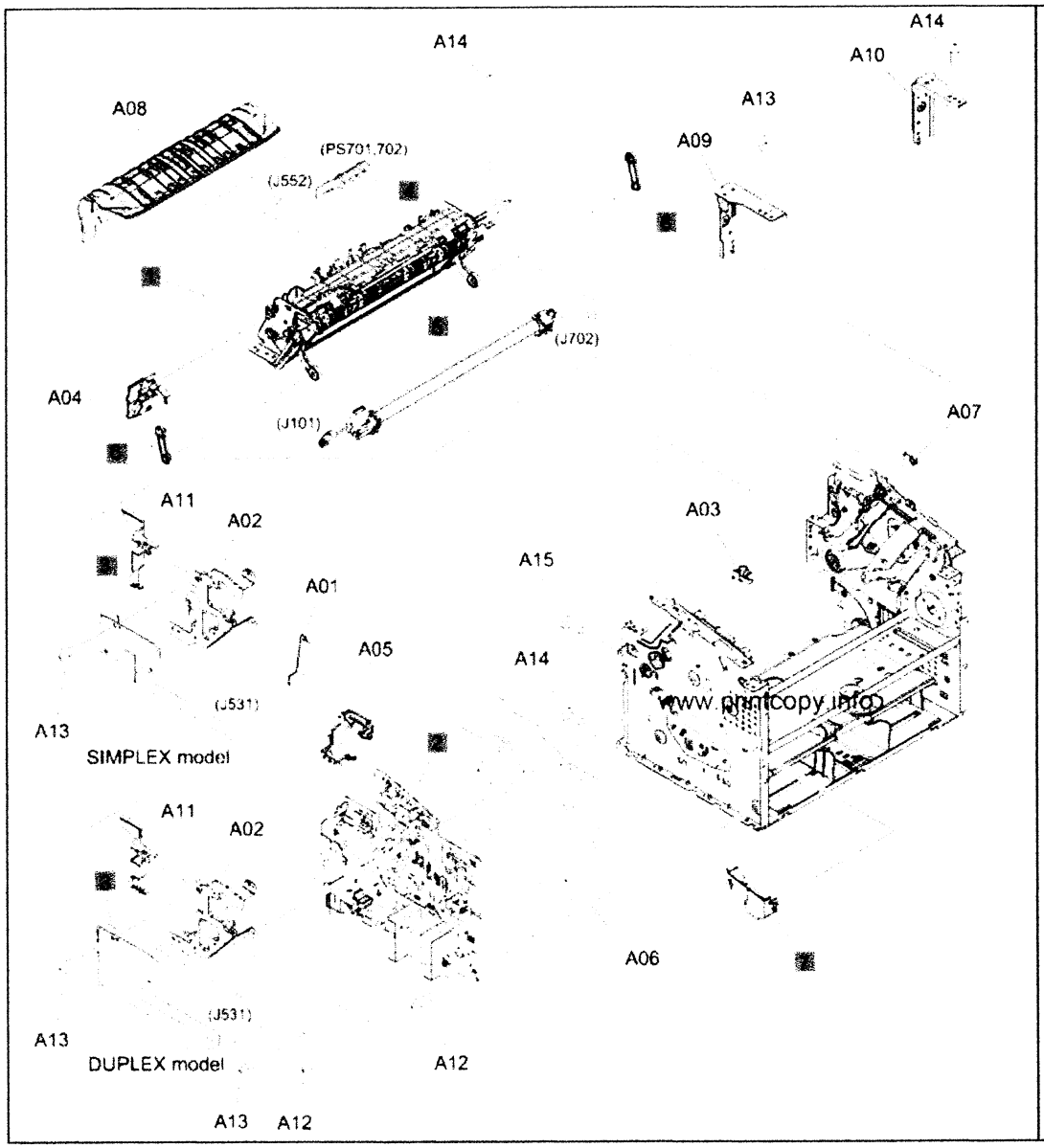

Ref.	Parts Code	Description
1	RM1-7546-000CN	Fuser assembly (110 V)
1	RM1-7547-000CN	Fuser assembly (220 V)
2	RM1-7615-000CN	Engine controller PCA (110 V)
2	RM1-7616-000CN	Engine controller PCA (220 V)
3	RM1-7622-000CN	Formatter PCA, simplex model
3	RM1-7623-000CN	Formatter PCA, duplex model
4	RM1-7440-000CN	Delivery sensor PCA assembly
5	RM1-7541-000CN	Fuser film assembly (110 V)
5	RM1-7542-000CN	Fuser film assembly (220 V)
6	RC2-9512-000CN	Link, pressure release
7	RM1-7531-000CN	Switch lever assembly

HP LaserJet Pro P1606 Series

https://printcopy.info/?mod=pc&brand=HP&model=LaserJet+Pro+P1606+Series&page=3

Internal assemblies (2 of 3)

Figure 4-6 Internal assemblies (2 of 3)

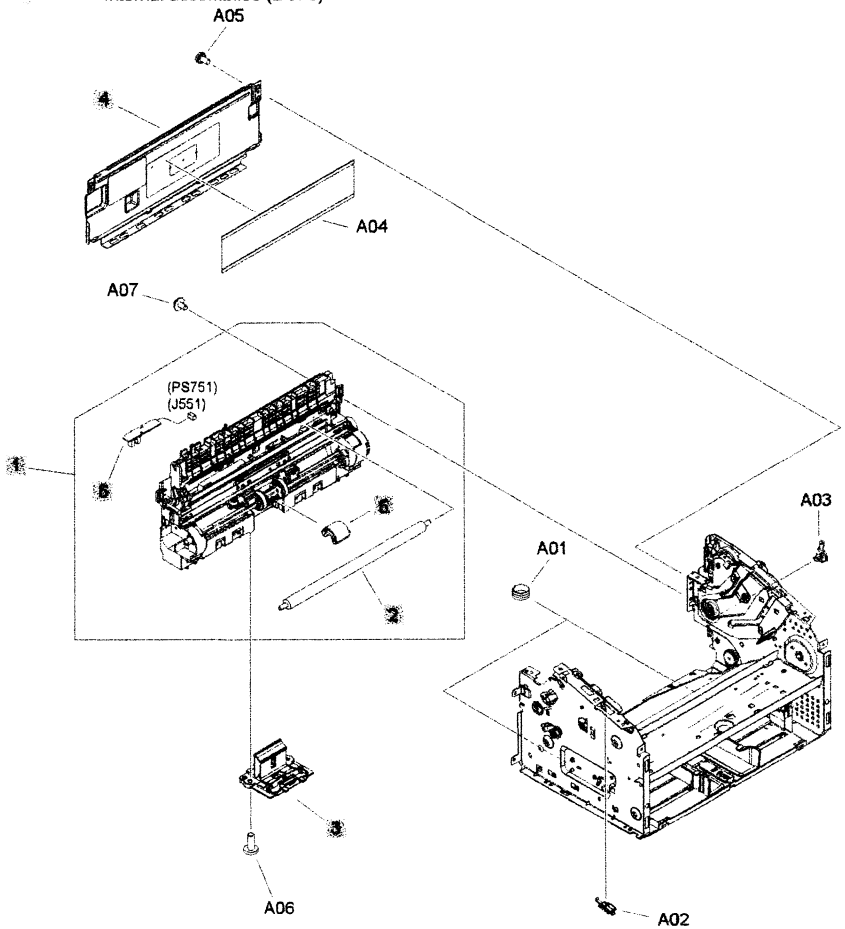

Table 4-10 **Internal assemblies (2 of 3)**

Ref	Description	Part number	Qty
1	Pickup transfer frame assembly, base model	RM1-6880-000CN	1
1	Pickup transfer frame assembly, wireless mode	RM1-6915-000CN	1
2	Transfer roller	RM1-4023-000CN	1
3	Separation pad assembly	RM1-4006-000CN	1
4	Panel, rear	RC2-1123-000CN	1
5	Roller, paper pickup	RL1-2593-000CN	1
6	Paper pickup sensor PCA assembly, base model	RM1-7593-000CN	1
6	Paper pickup sensor PCA assembly, wireless model	RM1-7598-000CN	1

Internal assemblies

Internal assemblies (1 of 3)

Figure 4-3 Internal assemblies (1 of 3)

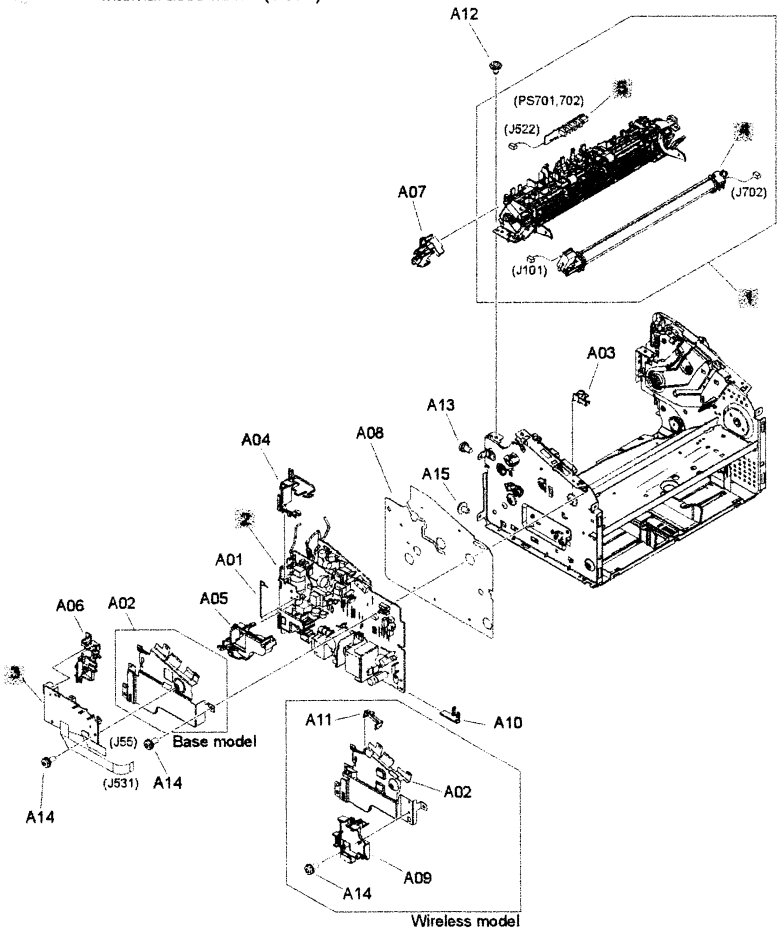

Table 4-3 Internal assemblies (1 of 3)

Item	Description	Part number	Qty
1	Fuser delivery assembly (110 V)	RM1-6920-000CN	1
1	Fuser delivery assembly (220 V)	RM1-6921-000CN	1
2	Engine controller PCA, base model (220 V)	RM1-7591-000CN	1
2	Engine controller PCA, wireless model (110 V)	RM1-7595-000CN	1
2	Engine controller PCA, wireless model (220 V)	RM1-7596-000CN	1
3	Formatter PCA, base model	RM1-7600-000CN	1
3	Formatter PCA, wireless model	RM1-7601-000CN	1
4	Fuser film assembly (110 V)	RM1-6872-000CN	1
4	Fuser film assembly (220 V)	RM1-6873-000CN	1
5	Delivery sensor PCA assembly	RM1-8066-000CN	1

CORTE SUPREMA DE JUSTICIA

Circunscripción Judicial de Encarnación

Sección Servicios Informáticos

Compromiso con la gente

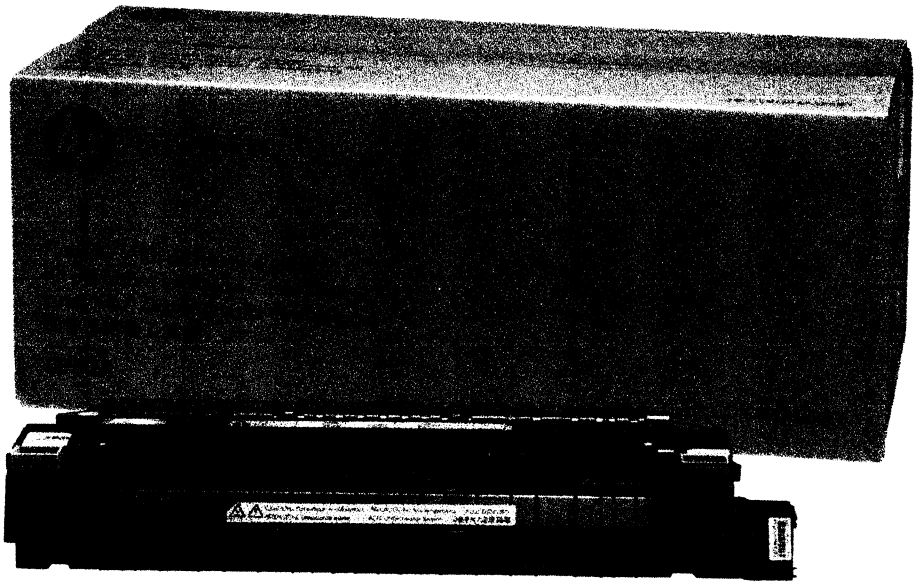

Imagen ilustrativa de la presentación del producto solicitado.

Extraído de https://www8.hp.com/es/es/ink-toner-and-accessories/product-details/4327185?r=pdp

Además se adjuntan partes del catálogo de componentes en que aparecen los ítems solicitados con su número de parte, que fueron tomados como referencia para la solicitud de los productos.

Sin otro particular, aprovecho la ocasión para saludarle.

Lic. Osvaldo Micniuk
Jefe de Sección

CORTE SUPREMA DE JUSTICIA

Circunscripción Judicial de Encarnación

Sección Servicios Informáticos

Compromiso con la gente

MEMORÁNDUM N°06/2020

A: ***ING. DENISE DELVALLE- ADMINISTRACION DE CONTRATOS DE LA TERCERA CIRCUNSCRIPCIÓN JUDICIAL DE LA REPÚBLICA.***

DE: ***LIC. OSVALDO ENRIQUE MICNIUK - JEFE DE LA SECCIÓN DE SERVICIOS INFORMÁTICOS DE LA TERCERA CIRCUNSCRIPCIÓN JUDICIAL DE LA REPÚBLICA.-***

FECHA: ***09 de MARZO de 2020.-***

OBJETO: ***RECHAZO DE PRODUCTOS A LG TRADINGS.***

La Sección de Servicios Informáticos de la Tercera Circunscripción Judicial de la República, tiene el agrado de dirigirse a Ud. y por su intermedio a quien corresponda, a fin de solicitar el rechazo de los siguientes productos recibidos el día viernes 6 de marzo del corriente año:

Ítem	Descripción del bien	Marca	Procedencia	Cant.	Precio Unitario	Precio Total
10	Kit fusor para Impresora Láser HP LaserJet pro serie P1102w	HP	China	2	700.000	1.400.000
11	Kit fusor para Laser HP LaserJet Pro P1606dn	HP	China	2	700.000	1.400.000
13	Kit fusor para Impresora Láser HP Laser Jet Pro 400	HP	China	2	700.000	1.400.000

Personal de esta sección verificó que los mencionados ítems no tienen ningún sello o marca que los indique como productos originales de la empresa HP y solo posee fajas adhesivas que describen el producto.

Los productos recibidos están formados por el film del rodillo y el rodillo del fusor, siendo que los ítems solicitados en el pliego iban acompañados de sus correspondientes números de parte para evitar confusiones y estos debían incluir el fusor y todas sus partes.

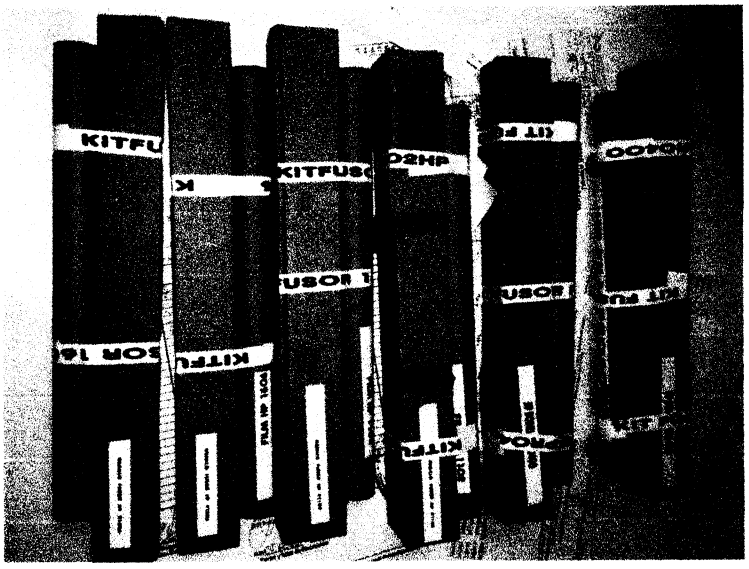

Foto de los productos recibidos

CORTE SUPREMA DE JUSTICIA

Compromiso con la gente

Circunscripción Judicial de Encarnación

ACTA DE RECEPCIÓN PARCIAL

CIRCUNSCRIPCIÓN JUDICIAL DE ENCARNACIÓN

En la ciudad de Encarnación, Departamento de Itapúa, República del Paraguay, a los seis días del mes de marzo del año dos mil veinte siendo las 10:00hs, se reúnen el Sr. Jorge Surnyak por el Departamento de Suministro, la Ing. Denise Delvalle por el Departamento de Administración de Contratos, el Sr. Manuel Morel departamento de Control y Seguimiento Y el Sr. Wilson Garcia por el Departamento de Informática para realizar la **Recepción Parcial** De **"Adquisición de Insumos para impresión y Repuestos Informáticos"** adjudicado **a la empresa LG Traiding** .Acto seguido se constató que reúnen las especificaciones técnicas requeridas en el pliego del llamado, por lo que fueron recibidos los siguientes ítems:

- Tóner HP 05A — 15 Unidades
- Tóner 85A — 5 Unidades

Con lo que se da por terminado este acto, siendo las 10:30 hs de la mañana, firmando al pie de este documento los presentes.

Denise Delvalle

Manuel José Morel Díaz
Auxiliar Judicial

PODER JUDICIAL
SUMINISTRO
Circunscripción Judicial de Itapúa

Jorge Manuel Surnyak M.
Auxiliar Administrativo

Wilson García
Informática