INC N° 103 /2020

CONTRATO CELEBRADO ENTRE LA INDUSTRIA NACIONAL DEL CEMENTO Y LA FIRMA DISTRIPEN DE HAYDEE MARIA BORDON, ADJUDICATARIA DEL PROCESO DE LICITACIÓN PUBLICA NACIONAL N° 19/2020 PARA LA "ADQUISICIÓN DE REPUESTOS PARA COMPRESORES DE ENVIO DEL CIP VILLETA Y FÁBRICA VALLEMI" - ID N° 381.613.-

En la ciudad de Asunción, capital de la República del Paraguay, a los 3 días del mes de diciembre del año **2020**, entre la **INDUSTRIA NACIONAL DEL CEMENTO (INC)**, representada para este acto por el Presidente, **ABG. ERNESTO JULIÁN BENÍTEZ PETTERS**, con Cédula de Identidad N° 1.145.079, para cuyo cargo fue nombrado por Decreto del Poder Ejecutivo N° 2532 de fecha 18 de setiembre de 2019, denominada en adelante **LA CONTRATANTE**, por una parte, y, por la otra, la firma **DISTRIPEN DE HAYDEE BORDON RODAS., con RUC N° 938.555-0**, representada para este acto por su Representante legal, **SRA. HAYDEE MARIA BORDON RODAS**, con Cédula de Identidad N° 938.555, en adelante denominado **EL PROVEEDOR**, denominadas en conjunto **LAS PARTES**, acuerdan celebrar el presente contrato, el cual estará sujeto a las siguientes cláusulas y condiciones:----------

1. OBJETO.

El presente contrato tiene por objeto establecer las condiciones y obligaciones que asumen **LAS PARTES** en relación a la adjudicación del llamado denominado **"ADQUISICIÓN DE REPUESTOS PARA COMPRESORES DE ENVIO DEL CIP VILLETA Y FABRICA VALLEMI"**, conforme al PBC y a los documentos del presente Contrato, como resultado de la adjudicación del proceso de Licitación Pública Nacional N° 19/2020, aprobada por Resolución PR N° 571/2020 de fecha 09 de octubre de 2020 de la Presidencia de la INC.----------

2. DOCUMENTOS INTEGRANTES DEL CONTRATO.

Los documentos contractuales firmados por las partes y que forman parte integral del Contrato son los siguientes:

a) Contrato;
b) El Pliego de Bases y Condiciones;
c) Las Instrucciones al Oferente (IAO) y las Condiciones Generales y Especiales del Contrato (CGC y CEC), publicadas en el Portal de Contrataciones Públicas;
d) Los Datos cargados en el SICP;
e) La Oferta de EL PROVEEDOR;
f) La Resolución de Adjudicación del Contrato emitida por LA CONTRATANTE y su respectiva notificación;
g) La Garantía de Fiel Cumplimiento del Contrato.
h) Garantía escrita: periodo de validez de la Garantía de los bienes.
i) Garantía escrita: tiempo de funcionamiento de los bienes.
j) Acción de Inconstitucionalidad.

Los documentos que forman parte del Contrato deberán considerarse mutuamente explicativos; en caso de contradicción o discrepancia entre los mismos, la prioridad se dará en el orden enunciado anteriormente, siempre que no contradigan las disposiciones del Pliego de Bases y Condiciones, en cuyo caso prevalecerá lo dispuesto en este.----------

3. IDENTIFICACIÓN DEL CRÉDITO PRESUPUESTARIO PARA CUBRIR EL COMPROMISO DERIVADO DEL CONTRATO.

El crédito presupuestario para cubrir el compromiso derivado del presente Contrato está previsto conforme al Certificado de Disponibilidad Presupuestaria vinculado al Programa Anual de Contrataciones (**PAC**) con el Número de Identificador en el Portal de las Contrataciones Públicas **(ID) N° 381.613** y de acuerdo a la siguiente Línea Presupuestaria:

Año	FF	OF	Dpto.	TP	Prog.	SubProg.	OG	Monto Gs.
2.020	30	1	99	1	1	2	340	300.000.000
2.020	30	1	99	1	1	3	340	300.000.000
2.020							**Total G.**	**600.000.000**

La presente contratación es en la modalidad PLURIANUAL de pagos, por lo tanto, la validez de la contratación para el próximo ejercicio fiscal queda sujeta a la aprobación de la partida presupuestaria correspondiente para el año 2021.----------

Haydee Bordón
DISTRIPEN

ERNESTO BENÍTEZ
Presidente
Industria Nacional del Cemento

4. PROCEDIMIENTO DE CONTRATACIÓN.

El presente Contrato es el resultado del procedimiento de Licitación Pública Nacional N° 19/2020 para la **"ADQUISICIÓN DE REPUESTOS PARA COMPRESORES DE ENVIO DEL CIP VILLETA Y FABRICA VALLEMI"-ID N° 381.613**, convocado por LA CONTRATANTE, según Resolución PR N° 429/2020, que dio inicio y autorizó el llamado. La adjudicación fue realizada según Resolución de la INC PR N° 571/2020 de fecha 09 de octubre de 2020.----------

5. PRECIO UNITARIO Y EL IMPORTE TOTAL A PAGAR POR LOS BIENES.

5.1. Para los fines de este Contrato, se conviene en establecer que el monto total asciende a Guaraníes mil seiscientos veinticuatro millones setecientos ocho mil **(Gs 1.624.708.000) IVA incluido**, determinado en base a los precios unitarios y totales que figuran en la Planilla de Oferta de EL PROVEEDOR, conforme se detalla en el siguiente cuadro:

Ítem	Descripción	Objeto de Gasto	Presentación	Marca	Procedencia	Unidad de medida	Cantidad	Precio Unitario Guaraníes (Gs) IVA Incluido	Precio Total Guaraníes (Gs) IVA Incluido
				LOTE 1					
1	BAGA DE APOYO (BAGE) (Pos 4)	340	Unidad	MAPNER	ESPAÑA	Unidad	6	6.017.000	36.102.000
2	BOMBA DE ENGRASE (CILO) (Pos 26)	340	Unidad	MAPNER	ESPAÑA	Unidad	2	46.400.000	92.800.000
3	SEGMENTO (ATOR) (Pos 40)	340	Unidad	MAPNER	ESPAÑA	Unidad	6	1.650.000	9.900.000
4	FRENO DE TUERCA (Pos 47)	340	Unidad	MAPNER	ESPAÑA	Unidad	6	487.000	2.922.000
5	TACO ELASTICO (DUNI) (Pos 17)	340	Unidad	MAPNER	ESPAÑA	Unidad	18	197.000	3.546.000
6	RETEN GRAFITADO (GAVT) (Pos 12)	340	Unidad	MAPNER	ESPAÑA	Unidad	4	6.917.000	27.668.000
7	BAGA DE APOYO RODAMIENTO XBAGPS400	340	Unidad	MAPNER	ESPAÑA	Unidad	4	9.630.000	38.520.000
8	CIERRE RETEN (ZRETEN110F) 110x160x40	340	Unidad	MAPNER	ESPAÑA	Unidad	3	41.440.000	124.320.000
9	SEGMENTO (ZSEGTO190) 190x12x6,5	340	Unidad	MAPNER	ESPAÑA	Unidad	6	1.970.000	11.820.000
								SUB TOTAL LOTE 1:	**347.598.000**
				LOTE 2					
1	ENGRASADOR CODIGO: ZENG8M	340	Unidad	MAPNER	ESPAÑA	Unidad	6	867.000	5.202.000
2	JUNTA DE FONDO CODIGO: ZJFR400	340	Unidad	MAPNER	ESPAÑA	Unidad	16	1.020.000	16.320.000
3	CIERRE RETEN (110X160X40) CODIGO: ZRETEN110F	340	Unidad	MAPNERe	ESPAÑA	Unidad	8	41.470.000	331.760.000
4	JUNTA TORICAAN 79 CODIGO: ZJTRAN79	340	Unidad	MAPNER	ESPAÑA	Unidad	8	337.000	2.696.000
5	JUNTA TORICAAN 78 CODIGO: ZJTRAN78	340	Unidad	MAPNER	ESPAÑA	Unidad	8	387.000	3.096.000
6	JUNTA TORICAAN 64 CODIGO: ZJTRAN64	340	Unidad	MAPNER	ESPAÑA	Unidad	8	237.000	1.896.000
7	JUNTA TORICA 142X3,5 CODIGO: ZJUN14235	340	Unidad	MAPNER	ESPAÑA	Unidad	8	113.000	904.000
8	JUNTA TORICA 92X3 CODIGO: ZJTORPIL17	340	Unidad	MAPNER	ESPAÑA	Unidad	8	97.000	776.000
9	JUNTA TORICA 83X2,5 CODIGO: ZJUN8325	340	Unidad	MAPNER	ESPAÑA	Unidad	8	65.000	520.000
10	RETEN AR/301 (30X54X15-10) CODIGO: ZRETENAR30130	340	Unidad	MAPNER	ESPAÑA	Unidad	8	3.270.000	26.160.000
11	BOMBA DE ENGRASE MFZ.6 CODIGO: ZBOMBMF26	340	Unidad	MAPNER	ESPAÑA	Unidad	1	49.700.000	49.700.000
12	EJE ACCIONAMIENTO CODIGO: XEJER50HP	340	Unidad	MAPNER	ESPAÑA	Unidad	1	3.280.000	3.280.000
13	ESTATOR CODIGO: VESTR400M	340	Unidad	MAPNER	ESPAÑA	Unidad	2	337.000.000	674.000.000
14	RODAMIENTO NU424 CODIGO: ZRDDNU424	340	Unidad	MAPNER	ESPAÑA	Unidad	2	42.700.000	85.400.000
15	RODAMIENTO NH424 CODIGO: ZRDDNH424	340	Unidad	MAPNER	ESPAÑA	Unidad	2	37.700.000	75.400.000
								SUB TOTAL LOTE 2:	**1.277.110.000**
								TOTALES	**1.624.708.000.**

Haydeé Bordón
DISTRIPEN

ERNESTO BEN
Presidente
Industria Nacional

5.2 EL PROVEEDOR se compromete a proveer los bienes a LA CONTRATANTE y a subsanar los defectos de conformidad a las disposiciones del Contrato.
5.3. LA CONTRATANTE se compromete a pagar a EL PROVEEDOR como contrapartida de la provisión de los bienes y la subsanación de sus defectos, el Precio del Contrato o las sumas que resulten pagaderas de conformidad con lo dispuesto en las Condiciones Especiales del Contrato (CEC).

5.4. REAJUSTE DE PRECIOS: El precio adjudicado está sujeto a reajuste de precios, siempre y cuando se cumplan las condiciones descritas más abajo y de acuerdo al siguiente procedimiento:

- El precio del contrato para proveedores que cotizan en moneda nacional, podrá ser reajustable y se reconocerán las variaciones para aumentar los precios de los bienes descritos en las planillas de precios en función a la fluctuación del Dólar Americano, siempre que esta haya sufrido una variación como mínimo de un 10 % desde la fecha de apertura.
- El reajuste solo será aplicado a solicitud de EL PROVEEDOR, el cual deberá hacerlo por escrito a la Unidad Operativa de Contrataciones de la INC, y se dará curso si LA CONTRATANTE dispone de suficiente disponibilidad presupuestaria y considera que corresponde la solicitud que en su caso será aprobada por resolución de la Máxima Autoridad institucional y deberá formalizarse mediante una adenda al contrato principal.
- La solicitud debe realizarse indefectiblemente dentro del mes siguiente al cual se produjeron las variaciones, bajo pena de no poder solicitarlo posteriormente.
- El ajuste de precio será aplicado a aquella parte de los bienes pendientes de provisión, posterior al mes en que se produjo la variación y toda vez que no se halle en incumplimiento de la referente contratación.
- No se reconocerán reajuste de precios si la provisión del bien de parte de EL PROVEEDOR se encuentra atrasada respecto al Plan de Entregas convenido o LA CONTRATANTE haya podido constatar fehacientemente que EL PROVEEDOR se encuentra en incumplimiento de las obligaciones patronales de seguridad social.

FORMULA: El reajuste de precios se realizará aplicando la siguiente fórmula:

$$V1 = P \times ((Cmc / Co)-1)$$

P = Precio de los Bienes (en la Oferta)
Cmc = Tipo de Cambio Referencial (emitido por el BCP) Guaraníes/Dólar Americano del último día hábil del mes anterior a la presentación de la Factura.
Co = Tipo de Cambio Referencial (emitido por el BCP) Guaraníes/Dólar Americano de (3) tres días antes de la Apertura de oferta).

6. VIGENCIA DEL CONTRATO.
El plazo de vigencia será a partir de la fecha del Contrato hasta el cumplimiento total de las obligaciones.-

7. PLAZO, LUGAR Y CONDICIONES DE LA PROVISIÓN DE LOS BIENES.
Los bienes deben ser entregados dentro de los plazos establecidos en el cronograma de entregas del Pliego de Bases y Condiciones, conforme a lo establecido en el Anexo II del presente Contrato.----------

8. GARANTÍA DEL BIEN.
El plazo de validez de garantía de los bienes será el siguiente:

Para Lote N° 1	***Para Lote N° 2***
Ítems N° 1, 3, 4,7, 9: 12 (DOCE) MESES.	*Ítems N° 1, 11, 12, 13: 2 (DOS) AÑOS.*
Ítem N° 2: 24 (VEINTE Y CUATRO) MESES.	*Ítem N° 2 al 10: 6 (SEIS) MESES.*
Ítems N° 5, 6 : 6 (SEIS) MESES	*Ítems N° 14 y 15: 12 (DOCE) MESES*

El periodo de tiempo estimado de funcionamiento de los bienes, para los efectos de repuestos será de:

Para Lote N° 1	***Para Lote N° 2***
Ítems N° 1, 3, 4,7, 9: 12 (DOCE) MESES.	*Ítems N° 1, 11, 12, 13: 2 (DOS) AÑOS.*
Ítem N° 2: 24 (VEINTE Y CUATRO) MESES.	*Ítem N° 2 al 10: 6 (SEIS) MESES.*
Ítems N° 5, 6 : 6 (SEIS) MESES	*Ítems N° 14 y 15: 12 (DOCE) MESES*

Observación: Todos los ítems deberán ser instrumentados por una garantía escrita.

Haydeé Bordón
DISTRIPEN

ERNESTO BENÍTEZ
Presidente
Industria Nacional de Cemento

9. INSPECCIONES

Las inspecciones y pruebas serán como se indica a continuación: Verificación del cumplimiento de las especificaciones técnicas, que estará a cargo del Dpto. de Mantenimiento de Fábrica Vallemí y Villeta según corresponda en el Depósito de Bienes.----------

En caso de que LA CONTRATANTE detecte defectos en la provisión de dicho bien, le comunicará a EL PROVEEDOR, contando éste con el plazo máximo de treinta (30) días corridos para reparar o reemplazar el bien incompleto o defectuoso, en caso de que la fecha limite caiga en día no hábil, pasara para el siguiente día hábil. Dicho plazo no altera el plan de entrega establecido en el Anexo II del Contrato.--------

1. El proveedor realizará todas las pruebas y/o inspecciones de los bienes, por su cuenta y sin costo alguno para la contratante.
2. Las inspecciones y pruebas podrán realizarse en las instalaciones del proveedor o de sus subcontratistas, en el lugar de entrega y/o en el lugar de destino final de entrega de los bienes, o en otro lugar en este apartado.

Cuando dichas inspecciones o pruebas sean realizadas en recintos del proveedor o de sus subcontratistas se le proporcionarán a los inspectores todas las facilidades y asistencia razonables, incluso el acceso a los planos y datos sobre producción, sin cargo alguno para la contratante.

3. La contratante o su representante designado tendrá derecho a presenciar las pruebas y/o inspecciones mencionadas en la cláusula anterior, siempre y cuando éste asuma todos los costos y gastos que ocasione su participación, incluyendo gastos de viaje, alojamiento y alimentación.
4. Cuando el proveedor esté listo para realizar dichas pruebas e inspecciones, notificará oportunamente a la contratante indicándole el lugar y la hora. El proveedor obtendrá de una tercera parte, si corresponde, o del fabricante cualquier permiso o consentimiento necesario para permitir a la contratante o a su representante designado presenciar las pruebas o inspecciones.
5. La contratante podrá requerirle al proveedor que realice algunas pruebas y/o inspecciones que no están requeridas en el contrato, pero que considere necesarias para verificar que las características y funcionamiento de los bienes cumplan con los códigos de las especificaciones técnicas y normas establecidas en el contrato. Los costos adicionales razonables que incurra el proveedor por dichas pruebas e inspecciones serán sumados al precio del contrato. Asimismo, si dichas pruebas y/o inspecciones impidieran el avance de la fabricación y/o el desempeño de otras obligaciones del proveedor bajo el contrato, deberán realizarse los ajustes correspondientes a las Fechas de Entrega y de Cumplimiento y de las otras obligaciones afectadas.
6. El proveedor presentará a la contratante un informe de los resultados de dichas pruebas y/o inspecciones.
7. La contratante podrá rechazar algunos de los bienes o componentes de ellos que no pasen las pruebas o inspecciones o que no se ajusten a las especificaciones. El proveedor tendrá que rectificar o reemplazar dichos bienes o componentes rechazados o hacer las modificaciones necesarias para cumplir con las especificaciones sin ningún costo para la contratante. Asimismo, tendrá que repetir las pruebas o inspecciones, sin ningún costo para la contratante, una vez que notifique a la contratante.

El proveedor acepta que ni la realización de pruebas o inspecciones de los bienes o de parte de ellos, ni la presencia de la contratante o de su representante, ni la emisión de informes, lo eximirán de las garantías u otras obligaciones en virtud del contrato.

El proveedor garantiza que todos los bienes suministrados están libres de defectos derivados de actos y omisiones que este hubiera incurrido, o derivados del diseño, materiales o manufactura, durante el uso normal de los bienes en las condiciones que imperen en la República del Paraguay.

1. La contratante comunicará al proveedor la naturaleza de los defectos y proporcionará toda evidencia disponible, inmediatamente después de haberlos descubierto. La contratante otorgará al proveedor facilidades razonables para inspeccionar tales defectos.

Tan pronto reciba ésta comunicación, y dentro del plazo establecido en este apartado, deberá reparar o reemplazar los bienes defectuosos, o sus partes sin ningún costo para la contratante.

2. Si el proveedor después de haber sido notificado, no cumple con su obligación dentro del plazo establecido, la contratante tomará las medidas necesarias para remediar la situación, por cuenta y riesgo

Haydeé Bordón
DISTRIPEN

ERNESTO BENITEZ
Presidente
Industria Nacional de Cemento

del proveedor y sin perjuicio de otros derechos que la contratante pueda ejercer contra el proveedor en virtud del contrato.

10. FORMA Y CONDICIONES DE PAGO.

10.1. Moneda y Plazo: El pago se hará en guaraníes y por transferencia bancaria, dentro de los sesenta (60) días posteriores a la presentación de la factura

10.2. Forma de Presentación: la solicitud de pago será presentada por EL PROVEEDOR en la Mesa de Entrada de la Unidad Operativa de Contrataciones (UOC), Sede Central, sito en la calle Teniente Alcorta esquina avenida Fernando de la Mora, de Asunción, conforme a las documentaciones comprendidas en el Anexo I de la Resolución PR N° 525/2019 de Reglamento de Trámites Administrativos (RTA) de la INC, cuya copia se hace entrega a EL PROVEEDOR para su conocimiento.

El adjudicado para solicitar el pago de las obligaciones deberá presentar la solicitud acompañada de los siguientes documentos:

1. **Documentos Genéricos:**
   a) Nota de Remisión Original del Proveedor, firmada por el Jefe de Depósito;
   b) La factura de pago original y una fotocopia simple, con timbrado vigente, la cual deberán expresar claramente por separado el Impuesto al Valor Agregado (IVA) de conformidad con las disposiciones tributarias aplicables. En ningún caso el valor total facturado podrá exceder el valor adjudicado o las adendas aprobadas;
   c) REPSE (registro de prestadores de servicios) todos los que son prestadores de servicios;
   d) Certificado de Cumplimiento Tributario;
   e) Constancia de Cumplimiento con la Seguridad Social;
   f) Formulario de informe de Servicios Personales (FIS).

Otras formas y condiciones de pago al proveedor en virtud del contrato serán las siguientes:

Deberán acompañar los siguientes documentos incluidos en el RTA:

-Nota de solicitud de pago.
-Acta de recepción indicando el número de recepción de SAP y sus documentos respaldatorios, firmada por el área requirente
-Última Declaración Jurada de I.V.A.
-Copia del contrato
-Copia del Código de Contratación
-Formulario FIP y FIS
-Planilla de Recepción de SAP
-Nº de Cuenta Bancaria.

10.3. Interés Moratorio: En caso de mora de los pagos previstos en el punto anterior de la convocante, la tasa de interés que se aplicará es del cero coma cero dieciséis por ciento **(0,016 %)** por cada día de atraso hasta que haya efectuado el pago completo. La mora será computada a partir del día siguiente del vencimiento del pago.

10.4. Anticipo: No se otorgara anticipo financiero

La contratante efectuará los pagos, dentro del plazo establecido en este apartado, sin exceder sesenta (60) días después de la presentación de una factura por el proveedor, y después de que la contratante la haya aceptado. Dicha aceptación o rechazo, deberá darse a más tardar en quince (15) días posteriores a su presentación.

De conformidad a las disposiciones del Decreto N° 7781/2006, del 30 de Junio de 2006 y modificatoria, en las contrataciones con Organismos de la Administración Central, el proveedor deberá habilitar su respectiva cuenta corriente o caja de ahorro en un banco de plaza y comunicar a la contratante para que ésta gestione ante la Dirección General del Tesoro Público, la habilitación en el Sistema de Tesorería (SITE).

11. FORMULARIOS FIP Y FIS.

11.1. EL PROVEEDOR deberá proporcionar los datos de identificación de las personas físicas por medio de las cuales propone cumplir con las obligaciones del Contrato, consignándolo en el Formulario de Identificación del Personal (FIP) así como en el Formulario de Informe de Servicios Personales (FIS). Tanto el FIP como el FIS deberán ser completados a través del módulo dispuesto para el efecto en el Sistema de Información de las Contrataciones Públicas, administrado por la DNCP, dentro de los treinta (30) días posteriores a la obtención del Código de Contratación, y con anterioridad al primer pago que vaya a percibir en el marco del presente Contrato.

11.2. LA CONTRATANTE solamente realizará el pago a EL PROVEEDOR si éste último se encuentra al día en el cumplimiento de sus obligaciones para con el Instituto de Previsión Social (IPS).

SECRETARIA GENERAL

ERNESTO BENÍTE
Presidente
Industria Nacional de Cem

Haydeé Bordón
DISTRIPEN

11.3. Disposiciones a tener en cuenta:

a. Cuando ocurra un cambio en la nómina del personal, EL PROVEEDOR está obligado a actualizar el FIP;

b. Como requerimiento para efectuar los pagos a EL PROVEEDOR, LA CONTRATANTE, a través del procedimiento establecido para el efecto por la entidad previsional, verificará que EL PROVEEDOR se encuentre al día en el cumplimiento de sus obligaciones para con el IPS;

c. LA CONTRATANTE podrá realizar las diligencias que considere necesarias para verificar que la totalidad de las personas que prestan servicios personales en relación de dependencia para EL PROVEEDOR se encuentren debidamente individualizadas en los listados recibidos;

d. EL PROVEEDOR permitirá y facilitará los controles de cumplimiento de sus obligaciones de aporte obrero patronal, tanto los que fueran realizados LA CONTRATANTE como los realizados por funcionarios del Instituto de Previsión Social, así como por los funcionarios de la DNCP. La negativa expresa o tácita se considerará incumplimiento del Contrato por causa imputable EL PROVEEDOR; y

e. En cualquier caso en el que se detectare que EL PROVEEDOR no se encontraran al día con el cumplimiento de sus obligaciones para con el IPS, será emplazados por LA CONTRATANTE para que en diez (10) días hábiles cumplan con sus obligaciones pendientes con la previsional. En caso de que no lo hiciera, se considerará incumplimiento del Contrato por causa imputable a EL PROVEEDOR.----------

12. CONTRIBUCIÓN SOBRE EL CONTRATO.

LA CONTRATANTE retendrá el equivalente al cero coma cuatro por ciento (0,4%) del importe de cada factura, deducidos los impuestos correspondientes, que presente a cobro EL PROVEEDOR, con motivo de la ejecución del presente Contrato, a fin de que estos montos sean destinados a la implementación, operación, desarrollo, mantenimiento y actualización del Sistema de Información de las Contrataciones Públicas (SICP), de conformidad con las previsiones establecidas en los reglamentos pertinentes.

Los montos que sean retenidos por LA CONTRATANTE en el concepto señalado en el párrafo anterior, serán depositados en la cuenta habilitada a tal efecto a nombre de la Dirección Nacional de Contrataciones Públicas (DNCP), dentro del plazo de tres (3) días hábiles, de efectuada la retención, de conformidad con lo establecido en la Ley N° 1535/99 "De Administración Financiera del Estado".----------

13. IMPUESTOS.

En el caso de bienes de origen extranjero, el proveedor será totalmente responsable del pago de todos los impuestos, derechos, gravámenes, timbres, comisiones por licencias y otros cargos similares que sean exigibles fuera y dentro de la República del Paraguay, hasta el momento en que los bienes contratados sean entregados al contratante.

En el caso de origen nacional, el proveedor será totalmente responsable por todos los impuestos, gravámenes, comisiones por licencias y otros cargos similares incurridos hasta el momento en que los bienes contratados sean entregados a la contratante.

14. FORMA Y TÉRMINOS PARA GARANTIZAR EL CUMPLIMIENTO DEL CONTRATO.

El valor de la Garantía de Fiel Cumplimiento de contrato, es de 10% del valor total del Contrato. La Garantía de cumplimiento de Contrato deberá ser presentada por la Contratista, dentro de los 10 días siguientes a partir de la fecha de suscripción del contrato, de conformidad con lo dispuesto en el Art.39 de la Ley 2051/03.----------

La liberación de la Garantía tendrá lugar una vez emitida el acta de recepción final del suministro a entera satisfacción de LA CONTRATANTE. Con dicha certificación el Departamento Administración de Contratos y Garantías procederá a la entrega de la póliza correspondiente, en la Administración Central de la INC, a los treinta (30) días posterior a la recepción final de los bienes contratado.----------

15. MULTAS.

Las multas y otras penalidades que rigen en el presente contrato serán aplicadas conforme con las Condiciones Especiales y Generales del Contrato, establecidas en el Pliego de Bases y Condiciones. Si EL PROVEEDOR no diere cumplimiento a la entrega de los bienes contratados, en tiempo y forma, será pasible de una multa equivalente del 0,5% del valor del bien o de los bienes en demora por cada día de atraso.

Cuando el valor de las multas supera el monto de la Garantía de Cumplimiento del Contrato, LA CONTRATANTE podrá aplicar el procedimiento de rescisión de contratos de conformidad al Artículo 59° *inc. c)* de la Ley N° 2.051/03 "De Contrataciones Públicas", caso contrario podrá seguir aplicando el monto de las multas que correspondan. La rescisión del contrato o la aplicación de multas por encima del

Hayaeé Bordón
DISTRIPEN

ERNESTO BENITEZ
Presidente
Industria Nacional de Cemento

porcentaje de la Garantía de Cumplimiento del Contrato serán comunicada a la Dirección Nacional de Contrataciones Públicas (DNCP) a los fines previstos en el artículo 72° de la misma disposición legal.--------

16. ADMINISTRACIÓN DEL CONTRATO.
La administración del contrato estará a cargo del: **Departamento Administración de Contratos y Garantías** de la Unidad Operativa de Contrataciones-**UOC**.----------

17. CAUSALES Y PROCEDIMIENTO PARA SUSPENDER TEMPORALMENTE, DAR POR TERMINADO ANTICIPADAMENTE O RESCINDIR EL CONTRATO.
Las causales y el procedimiento para suspender temporalmente, dar por terminado en forma anticipada o rescindir el contrato, son las establecidas en la Ley N° 2.051/03, y en las Condiciones Generales del Contrato (CGC) y Condiciones Especiales del Contrato (CEC).----------

18. CAUSAL DE FUERZA MAYOR.
El proveedor no estará sujeto a la ejecución de su Garantía de Cumplimiento, liquidación por daños y perjuicios o terminación por incumplimiento en la medida en que la demora o el incumplimiento de sus obligaciones en virtud del contrato sea el resultado de un evento de Fuerza Mayor.
1. Para fines de esta cláusula, "Fuerza Mayor" significa un evento o situación fuera del control del proveedor que es imprevisible, inevitable y no se origina por descuido o negligencia del mismo. Tales eventos pueden incluir sin que éstos sean los únicos actos de la contratante en su capacidad soberana, guerras o revoluciones, incendios, inundaciones, epidemias, restricciones de cuarentena, y embargos de cargamentos.
2. Si se presentara un evento de Fuerza Mayor, el proveedor notificará por escrito a la contratante en el plazo de siete (7) días calendario sobre dicha condición y causa. A menos que la contratante disponga otra cosa por escrito, el proveedor continuará cumpliendo con sus obligaciones en virtud del contrato en la medida que sea razonablemente práctico, y buscará todos los medios alternativos de cumplimiento que no estuviesen afectados por la situación de fuerza mayor existente.

19. SOLUCIÓN DE CONTROVERSIAS. JURISDICCIÓN Y COMPETENCIA.
Cualquier diferencia que surja durante la ejecución del Contrato se dirimirá conforme las reglas establecidas en la legislación aplicable y en las CGC y CEC. En caso de producirse controversias derivadas de la interpretación y/o ejecución de este Contrato, las partes se someten improrrogablemente a los Juzgados y Tribunales de la Circunscripción de la Ciudad de Asunción, República del Paraguay.----------

20. ANULACIÓN DE LA ADJUDICACIÓN.
Si la Dirección Nacional de Contrataciones Públicas resolviera anular la adjudicación de la Contratación debido a la procedencia de una protesta o investigación instaurada en contra del procedimiento, y si dicha nulidad afectara al Contrato ya suscrito entre LAS PARTES, el Contrato o la parte del mismo que sea afectado por la nulidad quedará automáticamente sin efecto, de pleno derecho, a partir de la comunicación oficial realizada por la DNCP, debiendo asumir LAS PARTES las responsabilidades y obligaciones derivadas de lo ejecutado del contrato.----------

21. LEY DEL CONTRATO.
Las leyes que rigen al Contrato constituyen las vigentes en el Derecho Positivo Paraguayo, por lo que EL PROVEEDOR está obligado a cumplir con todas las normas y reglamentaciones vigentes de la Ley N° 2051/03, aplicables a ésta contratación.----------

22. FACULTAD DE LA CONTRATANTE.
El no ejercicio por parte de LA CONTRATANTE de cualquier facultad o derecho previstos en este Contrato o en la Ley, no constituirá pérdida de los mismos permaneciendo inalterables y válidas todas sus cláusulas y condiciones.----------

23. COMUNICACIÓN ENTRE LAS PARTES.
Todas las comunicaciones relacionadas con la ejecución del presente Contrato, intercambiadas entre LA CONTRATANTE y EL PROVEEDOR deberán hacerse por escrito y entregadas en el domicilio legalmente constituido en este Contrato.----------

Haydee Bordón
DISTRIPEN

ERNESTO BENITE
Presidente
Industria Nacional de Cemento

24. DOMICILIO.

Para todos los efectos judiciales y extrajudiciales derivados del presente contrato, LA CONTRATANTE (INC) fija su domicilio en su Sede Central ubicada en las calles Teniente Alcorta esquina Avenida Fernando de la Mora, de Asunción, y EL PROVEEDOR fija su domicilio en Luis de Granada N° 151 c/ Luis Morales, de la ciudad de Asunción, de la República del Paraguay.----------

EN TESTIMONIO de conformidad se suscriben dos (2) ejemplares de un mismo tenor y a un solo efecto, en el lugar y fecha mencionados al inicio del presente contrato.----------

Haydeé Bordón
DISTRIPEN

I. N. C.
PRESIDENCIA

HAYDEE MARIA BORDON RODAS	**ABG. ERNESTO JULIÁN BENÍTEZ PETTERS**
DISTRIPEN	**PRESIDENTE**
EL PROVEEDOR	**INDUSTRIA NACIONAL DEL CEMENTO**

ANEXO I - CONTRATO INC N° 103 /2020

1- ESPECIFICACIONES TECNICAS

N° De Ítem	Especificaciones Técnicas y Normas	Cantidad/ Unidad de Medida
SOLPED Nº 10001122/2020 – Departamento de Mantenimiento Vallemí / Villeta – Gerencia Industrial		
LOTE N° 1 – FABRICA VALLEMI		
REPUESTOS PARA COMPRESOR ROTATIVO MPR – 150		
1	BAGA DE APOYO (BAGE) (Pos 4)	6 Unidades
2	BOMBA DE ENGRASE (CILO) (Pos 26)	2 Unidades
3	SEGMENTO (ATOR) (Pos 40)	6 Unidades
4	FRENO DE TUERCA (Pos 47)	6 Unidades
5	TACO ELASTICO (DUNI) (Pos 17)	18 Unidades
6	RETEN GRAFITADO (GAVT) (Pos 12)	4 Unidades
REPUESTOS PARA COMPRESOR ROTATIVO R–400		
7	BAGA DE APOYO RODAMIENTO XBAGPS400	4 Unidades
8	CIERRE RETEN (ZRETEN110F) 110x160x40	3 Unidades
9	SEGMENTO (ZSEGTO190) 190x12x6,5	6 Unidades
Observación: En el punto3.Planos se adjunta plano del listado de repuestos, códigos y N° de posiciones Corresponden a la marca MAPNER – MAQUINAS NEUMÁTICAS ROTATIVAS S.A.		
LOTE N° 2 – FABRICA VILLETA		
REPUESTOS PARA COMPRESOR A PALETAS MAPNER R400 SISTEMA DE ENVIO		
1	ENGRASADOR CÓDIGO: ZENG8M	6 Unidades
2	JUNTA DE FONDO CÓDIGO: ZJFR400	16 Unidades
3	CIERRE RETÉN (110X160X40) CÓDIGO: ZRETEN110F	8 Unidades
4	JUNTA TÓRICAAN 79 CÓDIGO: ZJTRAN79	8 Unidades
5	JUNTA TÓRICAAN 78 CÓDIGO: ZJTRAN78	8 Unidades
6	JUNTA TÓRICAAN 64 CÓDIGO: ZJTRAN64	8 Unidades
7	JUNTA TÓRICA 142X3,5 CÓDIGO: ZJUN14235	8 Unidades
8	JUNTA TÓRICA 92X3 CÓDIGO: ZJTORPIL17	8 Unidades
9	JUNTA TÓRICA 83X2,5 CÓDIGO: ZJUN8325	8 Unidades
10	RETÉN AR/301 (30X54X15-10) CÓDIGO: ZRETENAR30130	8 Unidades

Haydeé Bordón
DISTRIPEN

ERNESTO BENÍTEZ
Presidente
Industria Nacional de Cement

11	BOMBA DE ENGRASE MFZ.6 CÓDIGO: ZBOMBMF26	1 Unidad
12	EJE ACCIONAMIENTO CÓDIGO: XEJER50HP	1 Unidad
13	ESTATOR CÓDIGO: VESTR400M	2 Unidades
14	RODAMIENTO NU424 CÓDIGO: ZRDDNU424	2 Unidades
15	RODAMIENTO NH424 CÓDIGO: ZRDDNH424	2 Unidades
Observación: Los números de referencia que acompañan a cada ítem, corresponden a designaciones originales del Fabricante MAPNER. En el punto 3.Planos Se adjunta el Plano del Fabricante		

Haydeé Bordón
DISTRIPEN

HAYDEE MARIA BORDON RODAS
DISTRIPEN
EL PROVEEDOR

I. N. C.

ABG. ERNESTO JULIÁN BENÍTEZ PETTERS
PRESIDENTE
INDUSTRIA NACIONAL DEL CEMENTO

PLANOS O DISEÑOS.

LOTE N° 1 – FABRICA VALLEMI

M.P.R.150

MAPNER

NOMENCLATURA PLANO E.772.3	. R / P	PARTS LIST DRG. E.772.3

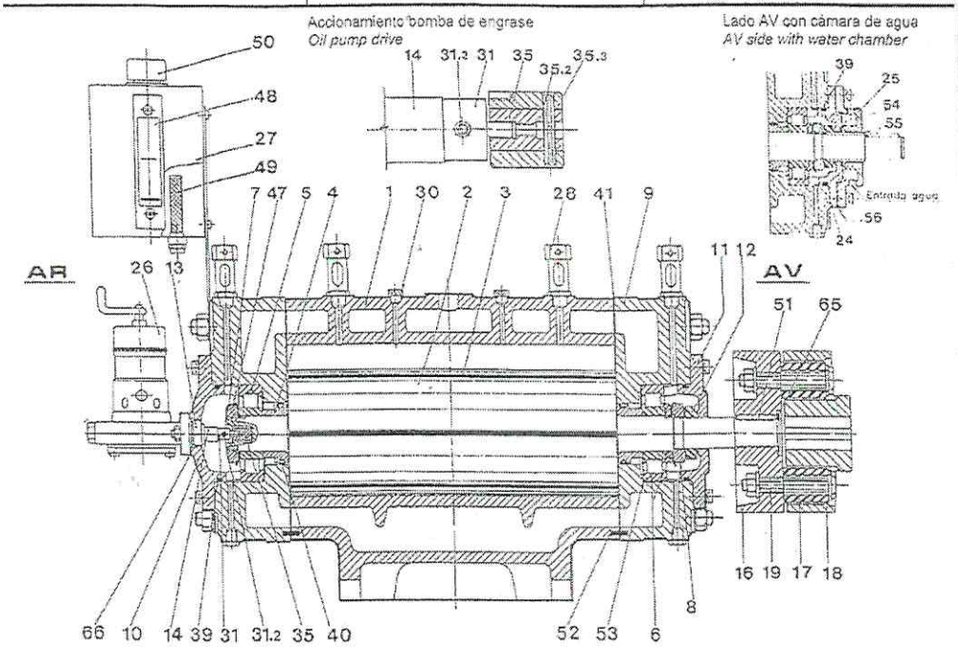

Pos	DESCRIPCION	DESCRIPTION	Cant Quant	Pos	DESCRIPCION	DESCRIPTION	Cant Quant
1	Estator	Stator	1	28	Engrasador	Lubricator	-
2	Rotor	Rotor	1	30	Tapón de descompresión	Relief plug	2
3	Lámina	Blade	8	31	Nuez de accionamiento	Drill chuck operation	1
4	Baga porta segmentos	Segment-holder distance ring	2	31.2	Tornillo fijación nuez	Screw	1
5	Rodamiento NU	NU bearing	1	35	Eje de accionamiento	Driving shaft	1
6	Rodamiento NH	NH bearing	1	35.2	Pasador	Pin	1
7	Tuerca AR	AR nut	1	35.3	Camisa fijación eje	Shaft fixing liner	1
8	Tuerca AV	AV nut	1	39	Junta tórica	O-ring	2
9	Fondo	Bottom	2	40	Segmento	Segment	2
10	Tapa AR	AR cover	1	41	Junta de fondo	Bottom head gasket	-
11	Tapa AV	AV cover	1	47	Freno de tuerca	Nut retainer	2
12	Retén grafitado	Seal	1	48	Nivel visor de aceite	Oil viewer level	1
13	Retén bomba de engrase	Oil pump seal	1	49	Filtro de aceite	Oil filter	1
14	Baga de apriete	Tightening ring	1	50	Tapón depósito de aceite	Oil tank plug	1
16	Acoplamiento rotativo	Rotary coupling	1	51	Chaveta	Key	1
17	Taco elástico	A elastic plig	-	52	Pasador elástico	Elastic pin	4
18	Acoplamiento motor	Drive coupling	1	53	Arandela de cataja	Lock washer	-
19	Bulón acoplamiento	Coupling bolt	-	54	Junta tórica	O-ring	1
24	Tapa AV	AV cover	1	55	Casquillo apoyo retén	Thrust tube	1
25	Cámara de agua	Water chamber front cover	1	56	Junta cámara de agua	Gasket	1
26	Bomba de engrase	Lubricator pump	1	65	Circlips	Circlips	1
27	Depósito de aceite	Oil tank	1	66	Junta bomba de engrase	Lubricator pumpgasket	1

Para solicitar piezas de repuestos, indicar siempre: *For spare parts request, please specify:*

Tipo de máquina / *Machine type*	Número de serie / *Serial number*	Número de plano / *Drg. number*	Posición sobre nomenclatura / *Part position*	Cantidad / *Quantity*
		E.772-3		

19-04

Haydeé Bordón
DISTRIPEN

Ing. Alberto E. Arias
Director
Fca. Vallemi

ERNESTO BENÍTEZ
Presidente
Industria Nacional de Cemento

PLANOS O DISEÑOS.

LOTE N° 2 – FABRICA VILLETA

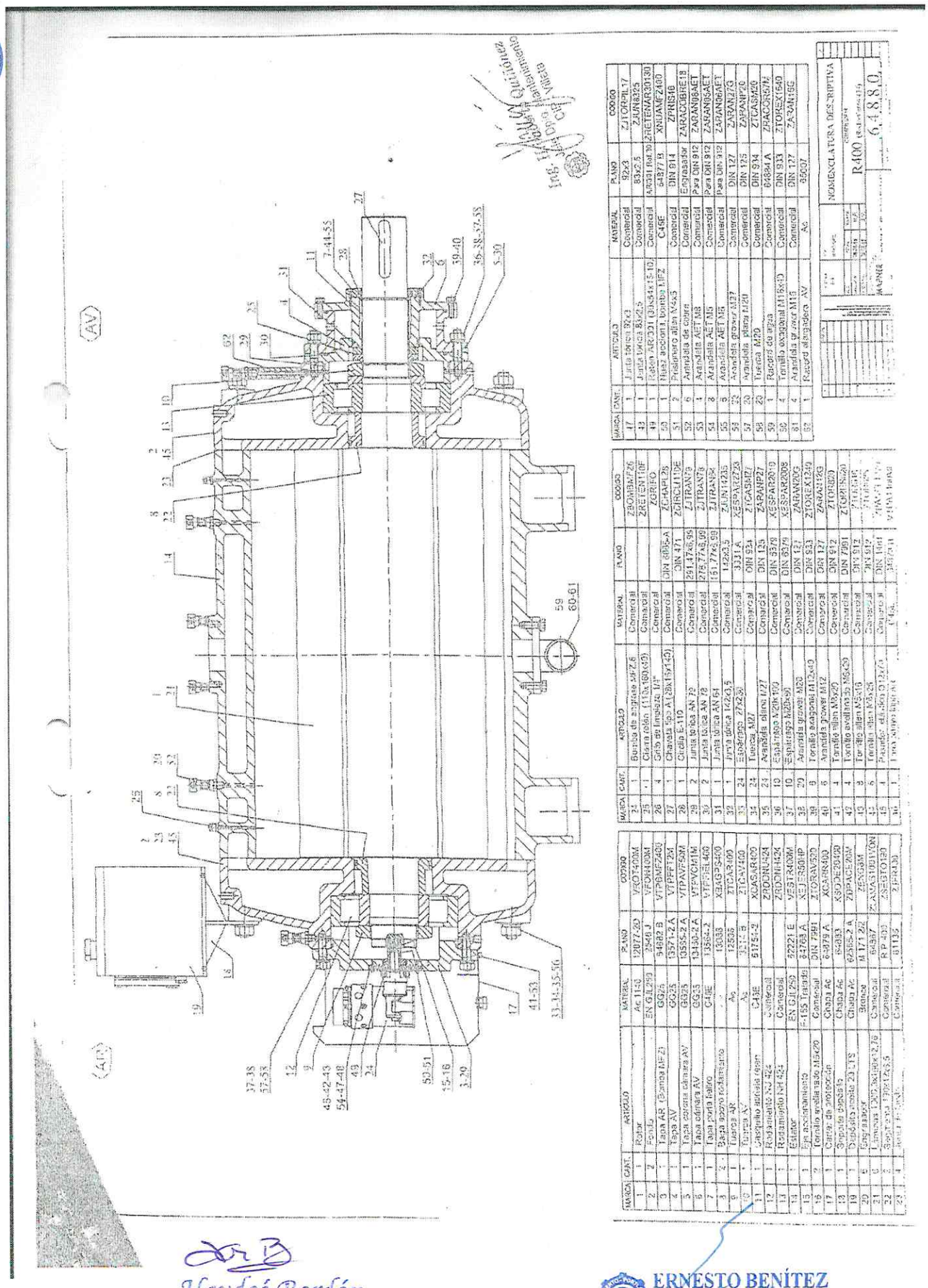

Haydeé Bordón
DISTRIPEN

ERNESTO BENÍTEZ
Presidente
Industria Nacional de Cemento

ANEXO II - CONTRATO INC N° 103 /2020

1- PLAN DE ENTREGA

Nº de LOTE	Descripción del bien	Cantidad/Unidad de Medida	Lugar de entrega de los bienes	Fecha(s) final(es) de entrega de los bienes
1	-REPUESTOS PARA COMPRESOR ROTATIVO MPR – 150 -REPUESTOS PARA COMPRESOR ROTATIVO R-400	TOTAL	En Fabrica Vallemí, de lunes a viernes desde las 07:00 hasta las 14:00 horas.	Dentro de los 60 (sesenta) días posteriores a la firma del Contrato.
2	-REPUESTOS PARA COMPRESOR A PALETAS MAPNER R400 SISTEMA DE ENVIO	TOTAL	En Fabrica Villeta, de lunes a viernes desde las 07:00 hasta las 14:00 horas.	

2- INDICADORES DE CUMPLIMIENTO

INDICADOR	TIPO	FECHA DE PRESENTACIÓN PREVISTA (se indica la fecha que debe presentar según el PBC)
Acta de recepción 1	Acta de recepción	Dentro de los 10 (diez) días posteriores a la entrega satisfactoria de los bienes requeridos.
Acta de recepción 2	Acta de recepción	Dentro de los 10 (diez) días posteriores a la entrega satisfactoria de los bienes requeridos.

Haydeé Bordón
DISTRIPEN

HAYDEE MARIA BORDON RODAS
DISTRIPEN
EL PROVEEDOR

I. N. C.
PRESIDENCIA

ABG. ERNESTO JULIÁN BENÍTEZ PETTERS
PRESIDENTE
INDUSTRIA NACIONAL DEL CEMENTO