ANDE - ADMINISTRACION NACIONAL DE ELECTRICIDAD
Asunción, Paraguay

CONTRATO N° 5073/2012

SUMINISTRO DE BANCO DE CAPACITORES DE 23 KV, SUSCRITO CON LA FIRMA ARTECHE EDC EQUIPAMENTOS E SISTEMAS S.A., DE BRASIL, REPRESENTADA POR BEIGEL S.R.L.

LICITACIÓN PÚBLICA INTERNACIONAL ANDE – SUBASTA A LA BAJA ELECTRÓNICA (SBE) Nº 749/2012

AÑO 2012

Administración Nacional de Electricidad - ANDE
Asunción, Paraguay

PLIEGO DE BASES Y CONDICIONES DE SUBASTA A LA BAJA ELECTRÓNICA (SBE)

LICITACIÓN PUBLICA INTERNACIONAL ANDE Nº 749/2012

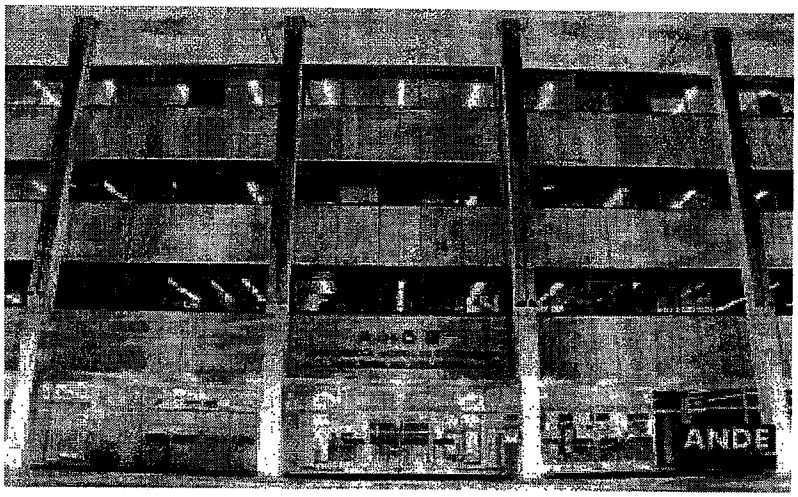

Suministro de Banco de Capacitores de 23 kV

AÑO 2012

arteche
Rodrigo Tadeu de Siqueira Alexandre
CPF: 019.142.729-27

ADMINISTRACION NACIONAL DE ELECTRICIDAD
DIV. PROYECTOS DE GEN. Y TRANSMISION
GERENCIA TECNICA

ASESORIA LEGAL 000087 ANDE

1. CALENDARIO DE EVENTOS Y DATOS ESPECÍFICOS

1.	**Convocante:**	Administración Nacional de Electricidad – ANDE
2.	**Número y descripción del llamado:**	Licitación Pública Internacional ANDE Nº 749/2012 para "Suministro de Banco de Capacitores para 23 kV"
3.	**ID:**	**231936**
4.	**Rubro:**	Los rubros para esta licitación, serán financiados con fuente 30 y se hallan previstos en el Objeto de Gasto 533 "Maquinarias y Equipos Industriales" del Presupuesto General de la Nación para el Ejercicio 2012. Fuente de Financiamiento: Fondos Propios – FF30
5.	**Dirección de Sesión Pública:**	www.contrataciones.gov.py/sbe
6.	**Consultas:** **Únicamente a través del Sistema de SBE.**	Desde el día de publicación del llamado hasta las 15:00 horas del día: 09 AGO 2012
7	**Respuestas:** **Únicamente a través del Sistema de SBE.**	Hasta las 15:00 horas del día: 14 AGO 2012
8.	**Inicio de Recepción de propuestas de precios:**	Fecha: 20 AGO 2012 desde las 07:30 horas hasta las 08:30 horas del día 21 AGO 2012
9.	**Inicio de la etapa competitiva - Lances:**	A las 08:40 hs. del día 21 AGO 2012;
10.	**Presentación de sobre de Ofertas:**	Fecha: 24 AGO 2012 hasta **09:00** horas. Lugar: conforme lo indicado en el Anexo II.
11.	**Apertura de sobre de Ofertas:**	Fecha: 24 AGO 2012 a las **09:15** horas. Lugar: Conforme lo indicado en el Anexo II.
12.	**Referencia de tiempo:**	Horario del Servidor del Sistema de Subasta a la Baja Electrónica (SBE) del Paraguay – Zona horaria GMT – 4.
13.	**Validez de la Oferta:**	Ciento veinte (120) días contados a partir de la fecha y hora de apertura de la etapa competitiva
14.	**Porcentaje de Garantía de Mantenimiento de Ofertas:**	Cinco por ciento (5 %) del monto total de la Oferta. En la etapa de Recepción de Propuestas y con el fin de verificar el requerimiento señalado el Oferente deberá incluir en el Sistema de SBE los siguientes datos de la Garantía: ➢ Nº de Póliza o de Cuenta Bancaria, ➢ Fecha de emisión y el nombre de la Entidad Aseguradora o Bancaria en la cual se depositó la Garantía requerida.

DPTO. DE LICITACIONES SECCIÓN

Rodrigo Tadeu de Siqueira Alexandre
CPF: 018.142.729-27

ADMINISTRACION NACIONAL DE ELECTRICIDAD DIV. DE PROYECTOS DE GEN. Y TRANSMISION GERENCIA TECNICA

000086

		La emisión de la Garantía deberá ser anterior o igual a la fecha de la Etapa competitiva, nunca posterior a dicha fecha, fijada en este Calendario. La no inclusión de la Garantía no será subsanable una vez que la subasta pase al estado de Recepción de Lances, quedando el Oferente automáticamente sin posibilidad de participar de la etapa competitiva. Los datos cargados se guardarán en el Sistema y los mismos deberán coincidir plenamente con los datos del Formulario de Garantía de Mantenimiento de Ofertas y la Póliza o Garantía Bancaria que deberá ser entregada en los Plazos indicados en el Anexo II del Pliego de Bases y Condiciones.
15.	**Validez de la Garantía de Mantenimiento de Ofertas:**	Ciento veinte (120) días contados a partir de la fecha y hora de la Etapa Competitiva. En circunstancias excepcionales y antes de que expire el período de validez de la oferta, la Convocante podrá solicitarle a los Oferentes que extiendan el período de la validez de sus ofertas. Las solicitudes y las respuestas serán por escrito. La Garantía de Mantenimiento de Oferta, también deberá prorrogarse por el período correspondiente. Un Oferente puede rehusar a tal solicitud sin que se le haga efectiva su Garantía de Mantenimiento de la Oferta. A los Oferentes que acepten la solicitud de prórroga no se les pedirá ni permitirá que modifiquen sus ofertas.
16.	**Ofertas alternativas:**	NO serán aceptadas ofertas alternativas.
17.	**Moneda de la Oferta y precios de la oferta:**	Los Oferentes deberán expresar el precio de su oferta en las siguientes monedas: a) Oferentes No domiciliados en la República del Paraguay: Dólares de los Estados Unidos de América o en la moneda de origen del Suministro. Los precios deberán ser expresados con el Incoterms CIP (Costo, Seguro y Flete) hasta los Depósitos de la Convocante. b) Oferentes domiciliados en la República del Paraguay: Guaraníes. Los precios deberán incluir con todos los impuestos (IVA incluido) y otros tributos y gravámenes, además los derechos de aduana, puesto en Depósitos de la Convocante (Incluido flete). La edición de Incoterms a ser utilizada es la Edición 2010.
18.	**Moneda a ser utilizada en la SBE:**	Durante el procedimiento virtual de SBE la moneda a ser utilizada será el Dólar de los Estados Unidos de América.
19.	**Moneda y Tipo de Cambio para la evaluación y comparación de ofertas:**	Para efectos de evaluación y comparación, la Convocante convertirá todos los precios de las ofertas expresados en diferentes monedas a Dólares de los Estados Unidos de América.

Rodrigo Tadeu de Siqueira Alexandre
CPF: 019.142.729-27

000085

		El tipo de cambio que será utilizado para la conversión de monedas corresponderá al día de inicio de Recepción de las Propuestas de Precios, con fuente del Dpto. de Operaciones de Mercado Abierto del Banco Central del Paraguay (BCP).
20.	**Sistema de Adjudicación:**	Por el TOTAL La adjudicación será notificada a los oferentes, dentro de los cinco (5) días calendarios siguientes a su emisión.
21.	**Porcentaje de la Garantía de Cumplimiento de contrato:**	Diez por ciento (10%) del monto total del contrato. La garantía de cumplimiento de contrato deberá ser presentada por el Proveedor dentro de los diez (10) días calendarios siguientes a partir de la fecha de firma del Contrato.
22.	**Liberación de la Garantía de Cumplimiento:**	Dentro de los treinta (30) días de la emisión del Acta de Recepción Definitiva del Suministro.
23.	**Plazo para reparar o reemplazar los bienes:**	Conforme a lo indicado en las Condiciones Especiales del Contrato.
24.	**Valor de la Multa:**	Equivalente al uno por ciento (1%) del valor total del suministro en demora, por cada semana o fracción mayor de tres (3) días de atraso. El límite de las multas será equivalente al monto de la Garantía de Fiel Cumplimiento del Contrato. La multa será aplicada y deducida en forma automática sobre el valor de la factura, sin ninguna interpelación judicial o extrajudicial.
25.	**Forma de Pago:**	Conforme a lo indicado en las Condiciones Especiales del Contrato.

arteche
Rodrigo Tadeu de Siqueira Alexandre
CPF: 019.142.729-27

ASESORIA LEGAL 000084 ANDE

INSTRUCCIONES GENERALES

1. GENERALIDADES

1.1. Fuente de fondos: Los fondos para la presente Subasta a la Baja Electrónica – modalidad Licitación Pública Internacional, se encuentran expresamente previstos en el **Objeto de Gasto** indicado en el calendario de eventos. La presente licitación será financiada con Recursos Institucionales (Fondos Propios – FF30).

1.2. Fraude y Corrupción: Los Oferentes que participen en este procedimiento de contratación deberán observar los más altos niveles éticos. La Convocante actuará frente a cualquier hecho o reclamación que se considere fraudulento o corrupto. Si se comprueba que un funcionario público, o quien actúe en su lugar, y/o el Oferente o adjudicatario propuesto en un proceso de contratación, ha incurrido en prácticas fraudulentas o corruptas:

- Se descalificará la oferta del oferente directamente involucrado en las prácticas fraudulentas o corruptivas.

- Se remitirán los antecedentes del oferente directamente involucrado en las prácticas fraudulentas o corruptivas, a la Dirección Nacional de Contrataciones Públicas (DNCP), a los efectos de la aplicación de las sanciones previstas en el Título Séptimo de la Ley N° 2051/03.

- Se presentará la denuncia penal ante las instancias correspondientes si el hecho conocido se encontrare tipificado en la legislación penal.

1.3. Prohibición de Negociar (Art. 20 inciso f, Ley N° 2051/03): Ninguna de las condiciones contenidas en las bases de la SBE, así como en las ofertas presentadas por los participantes podrán ser negociadas.

1.4. Costo de la Oferta: El Oferente financiará todos los costos relacionados con la preparación y presentación de su oferta, y la Convocante no estará sujeto ni será responsable en ningún caso por dichos costos, independientemente de la modalidad o del resultado del proceso de SBE.

1.5. Idioma de la Oferta: La Oferta, así como los documentos relativos a la oferta deberán ser redactados en idioma castellano, sin embargo la Convocante podrá permitir que los catálogos, anexos técnicos, folletos y otros textos complementarios que formen parte de la oferta, estén escritos en otro idioma. En este caso, la Convocante deberá especificar, cuáles son los documentos que pueden presentarse en otro idioma y si se requiere o no traducción al castellano con la presentación de la oferta. Las traducciones, en todos los casos, deberán ser realizadas por Traductor Público matriculado. Para efectos de la interpretación de la oferta, prevalecerá la traducción.

1.6. Normas que reglamentan la presente contratación: Las normas que disciplinan este procedimiento se encuentran reguladas en la Ley 2051/03, su decreto reglamentario 21909/03 y demás normas reglamentarias y modificatorias, en lo referente a los criterios de evaluación, calificación y adjudicación. En lo referente a publicación de la convocatoria, plazos y a todo lo que implica el procedimiento para la SBE se seguirá lo establecido en el Decreto N° 12453/08. Complementariamente se utilizarán todas las leyes o reglamentos vigentes en materia de contrataciones públicas para el buen desenvolvimiento del proceso de contratación.

1.7. Modalidad de Origen y Procedimiento: Teniendo en cuenta lo estipulado sobre tipos de procedimientos en la Ley 2051/03 la modalidad de origen de la presente contratación es una Licitación Pública Internacional que se realizará con el procedimiento de SBE.

1.8. Precios de la Oferta y Sistema de Adjudicación:

1.8.1. De acuerdo a lo indicado por la convocante sobre el Sistema de Adjudicación, atendiendo a la disposición de los bienes en la Lista respectiva del Anexo I *Requisitos de los bienes* y en la fecha indicada en el calendario de eventos del Pliego de Bases y Condiciones (PBC) para el inicio de recepción de propuestas de precios:

a) En el caso del Sistema de Adjudicación por la totalidad de los bienes requeridos, el/a oferente o postor/a deberá cargar sus precios unitarios y totales correspondientes de todos los ítems que componen la lista;

DPTO. DE LICITACIONES
Rodrigo Tadeu de Siqueira Alexandre
CPF: 019.142.729-27
ADMINISTRACION NACIONAL DE ELECTRICIDAD DIV. DE PROYECTOS DE GEN. Y TRANSMISION GERENCIA TECNICA

ASESORIA LEGAL 000083 ANDE

b) En el caso del Sistema de Adjudicación por Lotes, el/a Oferente o Postor/a podrá ofertar por uno o más Lotes, en cuyo caso deberá cargar sus precios unitarios y totales de cada ítem que compone el/os lote/s ofertado/s;

c) En el caso del Sistema de Adjudicación por Ítems, el/a Oferente o Postor/a podrá ofertar por uno o más Ítems, en cuyo caso deberá cargar sus precios unitarios y totales de cada ítem ofertado.

1.8.2. Finalizada la competencia o certamen y en el plazo máximo establecido en el PBC el/os oferente/s participante/s, deberán presentar sus ofertas conforme al Formulario de Propuesta de Precios Final del Anexo IV y demás documentos, en forma escrita y atendiendo las indicaciones más arriba señaladas.

2. PARTES DEL PLIEGO DE BASES Y CONDICIONES (PBC):

2.1. Calendario de Eventos.

2.2. Instrucciones Generales: Generalidades.

2.3. Anexo I: Requisitos de los Bienes y Servicios Conexos.

2.4. Anexo II: Documentos requeridos.

2.5. Anexo III: Criterios de Evaluación y Requisitos de Calificación.

2.6. Anexo IV: Formularios de la Oferta.

2.7. Anexo V: Condiciones Generales del Contrato.

2.8. Anexo VI: Condiciones Especiales del Contrato.

2.9. Anexo VII: Formulario de Contrato.

3. DE LA SUBASTA A LA BAJA

3.1. Definición: es la modalidad de contratación que permitirá la adquisición de Bienes y Servicios Genéricos, por medio de sesiones públicas virtuales realizadas con el soporte de un Sistema Electrónico a través de la red Internet, proveído y administrado por la DNCP. Sus características y reglamentación serán dispuestas por Resolución de la DNCP.

3.2. Seguridad: El referido sistema utilizará recursos de criptografía y de autenticación que garanticen condiciones adecuadas de seguridad, certidumbre y confianza en todas las etapas del proceso de contratación.

3.3. Objeto: Seleccionar la oferta más ventajosa con la finalidad de adquirir los bienes indicados en el Anexo I, conforme se detallan en las Especificaciones Técnicas del presente Pliego. En caso de existir discordancia entre las especificaciones del objeto descriptas en el Catálogo de la DNCP y las del presente Pliego, prevalecerán éstas últimas.

3.4. Administración: La Unidad de SBE dependiente de la DNCP, será la encargada de administrar el Sistema Electrónico de Subasta a la Baja y de llevar adelante el procedimiento, a través del Sistema de Información de Contrataciones Públicas (SICP), para todos los organismos, entidades y municipalidades que actúen bajo el ámbito de su competencia.

4. CONDICIONES DE PARTICIPACIÓN

4.1. Podrán participar del procedimiento de SBE en forma individual o en forma conjunta (Consorcios), los Oferentes:

4.1.1. Domiciliados y NO domiciliados en la República del Paraguay, que no se encuentren comprendidos en las prohibiciones o limitaciones para presentar propuestas o para contratar establecidas en el artículo 40 de la Ley N° 2051/03. Las prohibiciones o limitaciones para presentar propuestas o para contratar establecidas en el artículo 40 de la Ley N° 2051/03 también se aplicarán a cualquier subproveedor de cualquier parte del contrato resultante de este proceso de Subasta a la Baja Electrónica, incluyendo servicios;

DEPTO. DE LICITACIONES
Rodrigo Tadeu de Siqueira Alexandre
CPF: 019.142.729-27
ADMINISTRACION NACIONAL DE ELECTRICIDAD DIV. PROYECTOS DE GEN. Y TRANSMISION GERENCIA TECNICA

ASESORIA LEGAL 000082 ANDE

4.1.2. Que se encuentren registrados en el **Sistema Informático de Proveedores del Estado (SIPE)**, debiendo suscribir ante el mismo una Declaración Jurada en la cual manifiesta que tiene pleno conocimiento y acepta las reglas del proceso, para su Activación como postor. La Declaración Jurada referida, podrá ser descargada desde el sitio del SIPE. Los oferentes no domiciliados en la República del Paraguay deberán estar registrados en el SIPE para poder participar en la SBE. No podrán utilizar el registro de sus representantes locales.

4.1.3. Que activados conforme al SIPE posean su Usuario y Contraseña, personal e intransferible, salvo que los mismos hayan sido cancelados por el Sistema, de conformidad a la reglamentación específica. La pérdida del usuario y contraseña deberá ser comunicada a la DNCP para que a través del Sistema, sea bloqueado el acceso inmediatamente.

4.2. Serán descalificados los Oferentes que la DNCP hubiese declarado inhabilitados a la hora y fecha límite de presentación de propuestas o posteriormente, mientras se desarrolla el proceso de adquisición hasta la fecha de adjudicación del contrato. También serán descalificados los Oferentes que se encuentren comprendidos en las prohibiciones o limitaciones para contratar (Art. 40, Ley Nº 2051/03) a la hora y fecha límite de presentación de propuestas o posteriormente, mientras se desarrolla el proceso de contratación hasta la fecha de adjudicación del contrato.

4.3. Como requisito para la participación en la SBE el oferente deberá manifestar en el campo propio del Sistema Electrónico que cumple plenamente los requisitos de habilitación y que su propuesta de precios está conforme con las exigencias del Pliego y con las Especificaciones Técnicas.

4.4. Los oferentes o postores Consorciados, constituidos mediante acuerdo de intención o escritura pública, interesados en participar en procesos de contratación realizados a través de SBE, deberán registrarse al SIPE como Consorcios, y presentar como mínimo el acuerdo de intención de consorciarse, sin perjuicio de los demás documentos requeridos en la reglamentación vigente.

5. ATRIBUCIONES DEL SUBASTADOR

5.1 Los Subastadores respecto de la SBE serán funcionarios/as de la Dirección Nacional de Contrataciones Públicas, designados por el Director de la entidad uno/a para cada caso, y tendrán las siguientes responsabilidades:

a) Coordinar todas las fases de la SBE;

b) Verificar y controlar las condiciones de habilitación del proceso dispuestas por la institución;

c) Recibir, examinar y responder en el plazo establecido en el Calendario de Eventos las consultas referentes al procedimiento y al Pliego de Bases y Condiciones, para lo cual contará con el equipo de apoyo, designado por la institución para la que se lleve a cabo la Subasta a la Baja Electrónica;

d) Conducir a través del Sistema, la Sesión Pública Virtual de la Subasta;

e) Verificar la conformidad de las propuestas con los requisitos establecidos en la Convocatoria;

f) Dirigir la etapa competitiva de los lances;

g) Conducir los trabajos del equipo de Apoyo; y

h) Encaminar el proceso debidamente instruido a la Autoridad Competente y proponer la adjudicación.

6. RESPONSABILIDADES DEL/OS OFERENTE/S O POSTOR/ES

6.1. El/a Oferente o Postor/a respecto de la SBE es responsable de:

a) La fidelidad y legitimidad de las informaciones suministradas y de los documentos presentados en cualquier etapa del procedimiento. La falsedad de cualquier documento presentado o de las informaciones en él contenidas implicará al/a oferente o postor/a la aplicación de las sanciones previstas en estas instrucciones y en la legislación aplicable;

DPTO. DE LICITACIONES
ADMINISTRACION NACIONAL DE ELECTRICIDAD DIV. PROYECTOS DE GEN. Y TRANSMISION GERENCIA TECNICA

Rodrigo Tadeu de Siqueira Alexandre
CPF: 019.142.729-27

ASESORIA LEGAL 000081 ANDE

b) Todas las transacciones que fueren efectuadas en su nombre en el sistema electrónico, asumiendo como firmes, válidas y verdaderas sus ofertas y lances;

c) Acompañar las operaciones en el sistema electrónico durante la sesión pública de la subasta a la baja electrónica, quedando responsable por la obligación consecuente de la pérdida de negocios ante la inobservancia de cualquier mensaje emitido por a través del sistema por el subastador/a o por el propio sistema o de su desconexión;

d) La confidencia o secreto de la contraseña, así como de su uso en cualquier transacción efectuada directamente o por su representante, no teniendo la convocante o a la DNCP ninguna responsabilidad por eventuales daños provenientes del uso indebido de la contraseña, aunque fueren por terceros;

e) Los actos practicados y presunción de capacidad técnica para la realización de las transacciones inherentes a la subasta a la baja electrónica;

6.2. La participación del/a oferente o postor/a en la competencia o certamen implica aceptación de todas las disposiciones y de los términos contenidos en el Pliego de Bases y Condiciones.

7. ESTADO DE SUBASTA "PUBLICADA"

7.1. Una vez publicada en el SICP y en el Sistema, la Subasta se encuentra en estado de Publicada, a partir de este momento el/a oferente o postor/a interesado en participar podrá ingresar a la Subasta en el Sistema a través de sus usuario y contraseña otorgado por el SIPE.-

8. CONSULTA, RESPUESTA, ADENDAS Y ACLARACIONES.

8.1. Consulta: Desde el primer día hábil de publicación virtual, los/as oferentes o postores/as podrán realizar consultas o solicitar aclaraciones referentes al manejo del Sistema de SBE o Pliego de Bases y Condiciones, únicamente a través del Sistema de SBE. El plazo previsto para el efecto será el contenido en el Calendario de Eventos del PBC.

8.2. Respuestas: desde el día de publicación virtual y conforme al orden de ingreso de las consultas o solicitudes de aclaraciones , las mismas se responderán o aclararan únicamente a través del Sistema de SBE hasta la fecha y hora topes establecidas en el Calendario de Eventos. El plazo tope de respuestas o aclaraciones por parte de la Convocante será a más tardar el segundo (2°) día hábil previo a la fecha y la hora establecidas para el inicio de carga de propuestas de precios. Las consultas relativas al Pliego de Bases y Condiciones serán respondidas o aclaradas por la Convocante, las relativas al manejo del Sistema de SBE serán respondidas o aclaradas por el/a Subastador/a.

8.3. Consultas o aclaraciones por otros medios: Las consultas o aclaraciones serán únicamente a través del Sistema de SBE.

8.4. Adendas.

La Convocante podrá por si sola o en consecuencia de consultas o aclaraciones modificar aspectos del PBC mediante la emisión de adendas, numeradas a partir de la fecha en que sea publicada la convocatoria y hasta, inclusive, el 5° día hábil previo a la fecha de inicio de la recepción de propuestas de precios indicada en el calendario de eventos, siempre que las modificaciones a la convocatoria se pongan en conocimiento de los interesados a través de los mismos medios utilizados para su publicación y la notificación se haga a través de los mismos medios que se emplearon para dar a conocer la convocatoria, a fin de que los interesados concurran ante la Unidad Operativa de Contratación (UOC) o utilicen el SICP para conocer, de manera específica las modificaciones respectivas.

Toda adenda o aclaratoria emitida por la Convocante, formará parte integral del PBC y serán difundidos a través del Portal de la DNCP (www.contrataciones.gov.py).

8.5. Estado de Cerrado para consultas: pasada la fecha y hora tope de consultas fijada en el Calendario de Eventos, el estado de la Subasta quedará en Cerrado para consultas.

DPTO. DE LICITACIONES
Rodrigo Tadeu de Siqueira Alexandre
CPF: 019.142.729-27
ADMINISTRACION NACIONAL DE ELECTRICIDAD
DIV. DE PROYECTOS DE GEN. Y TRANSMISION
GERENCIA TECNICA

ASESORIA LEGAL 000080 ANDE

9. REGLAS DURANTE LA SESIÓN PÚBLICA VIRTUAL

9.1. Estado de Recepción de Propuestas: una vez llegada la fecha y hora indicada en el Calendario de Eventos del PBC, en el Sistema de SBE o en el Portal de Contrataciones Públicas para el inicio de recepción de propuestas el estado de la Subasta pasará a Recepción de Propuestas;

9.2. Inicio y fin de Recepción de propuestas: desde y hasta el día y hora fijados en el Calendario de Eventos, en el Sistema de SBE y en el Portal de Contrataciones, el/a oferente o postor/a podrá incluir su propuesta mediante el campo propio del Sistema de SBE.

9.3. Forma de Carga de Propuesta: las propuestas se cargan teniendo en cuenta la Lista de Bienes o Servicios del PBC y solamente el precio unitario del bien o servicio. Una vez que el/a oferente o postor/a incorpora dicho precio automáticamente el sistema realiza los cálculos por la cantidad solicitada de cada bien, desplegando en el Sistema un resumen del precio total de la oferta por ítems o lotes o total de acuerdo al sistema de adjudicación indicado en el PBC.

9.4. Retiro o sustitución de propuestas: las propuestas podrán ser sustituidas o retiradas hasta antes de la hora fijada para la apertura de la etapa competitiva (lances).

9.5. Inclusión de la Garantía de Mantenimiento de Ofertas: atendiendo a lo requerido por la convocante como Garantía de Mantenimiento de Ofertas en el Calendario de Eventos y Datos específicos, y una vez que el/a oferente o postor/a haya incluido la totalidad de sus propuestas de acuerdo a lo que pretende ofertar deberá incluir su Garantía de Mantenimiento de Oferta en el campo propio del Sistema de SBE, indicando N° de Póliza o N° de Cuenta Bancaria y el nombre de la entidad aseguradora o bancaria;

9.6. Impedimento de participar en los lances: Si el/a oferente que incluyó propuestas no incluye su Garantía de Mantenimiento de Ofertas, no podrá subsanar el error si el estado de la subasta pasa a Recepción de Lances, quedando automáticamente sin posibilidad de participar de la etapa competitiva.

9.7. Protección de las propuestas: La protección y seguridad de las propuestas enviadas a través del sistema electrónico son responsabilidad de dicho sistema.

9.8. Prórroga de Plazo de inicio y fin de recepción de propuestas: La Convocante podrá, prorrogar el plazo de inicio y fin de la recepción de propuestas de precios, a fin de dar a lo/as posibles oferentes o postores/as un plazo razonable para que puedan tomar en cuenta las adendas, aclaraciones o circulares en la preparación de sus propuestas.

9.9. Estado de Recepción de Lances: una vez llegada la fecha y hora indicada en el Calendario de Eventos del PBC, en el Sistema de SBE o en el Portal de Contrataciones Públicas para la apertura de la etapa competitiva lances el estado de la Subasta pasará a Recepción de Lances.

9.10. Apertura de la etapa competitiva - lances: En la fecha y hora previstas en el calendario de eventos del Pliego, será abierta la sesión pública virtual por orden del Subastador utilizando su usuario y contraseña, el sistema ordenará las propuestas recibidas automáticamente con el criterio del menor precio, posteriormente el Subastador dará inicio a la etapa de lances, a partir de la cual, lo/as oferentes o postores/as que presentaron sus propuestas de precios e incluyeron sus garantías, podrán digitar sus lances exclusivamente por el sistema siendo el/a mismo/a informado/a inmediatamente de su recibimiento con el respectivo horario de registro y valor ofertado. Solamente podrán participar, las propuestas que hayan sido presentadas dentro plazo establecido en el Calendario de Eventos.

9.11. Forma de Carga de Lances: el precio a cargar de los lances es por la totalidad atendiendo a la forma de adjudicación por ítem, lote o total. En esta etapa se lanzan precios totales no más unitarios, a no ser que la adjudicación sea por ítem y este contenga una sola unidad de bien o servicio.

9.12. Chat: Tanto el/a oferente y el/a subastador/a disponen de un campo propio en la pantalla de los lances del Sistema de SBE denominado Chat a través del cual el/a subastador/a irá comunicando a los/as oferentes o postores/as cualquier situación o evento que permita obtener el mejor desenvolvimiento de la competencia.

DPTO. DE LICITACIONES SECCIÓN
Rodrigo Tadeu de Siqueira Alexandre
CPF: 019.142.729-27
ADMINISTRACIÓN NACIONAL DE ELECTRICIDAD DIV. DE PROYECTOS DE GEN. Y TRANSMISIÓN GERENCIA TÉCNICA

ASESORIA LEGAL 000079 ANDE

9.13. Aceptación de los lances: La propuesta de precios y los lances serán directamente realizados a través del sistema. Se podrán realizar lances sucesivos dentro del horario establecido. Serán aceptados del/a oferente o postor/a solamente los lances cuyos valores fueren inferiores a su último lance ofertado que haya sido registrado en el sistema. No serán aceptados dos o más lances del mismo valor prevaleciendo aquel que fue recibido o registrado en primer lugar.

9.14. Desconexión del subastador: En caso de desconexión del Subastador, durante la etapa competitiva de la Subasta, el sistema podrá permanecer accesible al/a oferente o postor/a para la recepción de sus lances, retomando el subastador a la sesión cuando logre conectarse, sin perjuicio de los actos realizados. Si la desconexión persiste por un plazo superior a diez (10) minutos, la sesión de la Subasta a la Baja será suspendida solamente luego de la comunicación expresa a los/as participantes.

9.15. Mi último Lance: Durante el transcurso de la sesión pública, el sistema informará al participante sobre el valor de su último lance registrado.

9.16. Menor lance: Durante el transcurso de la sesión pública, el sistema informará a los participantes sobre el valor del menor lance registrado, sin identificar al que haya realizado dicho lance, a través de un listado de menores lances.

9.17. Duración y cierre de la etapa competitiva:

9.17.1 Lances: La duración de la etapa competitiva - lances de la Sesión Pública Virtual será a criterio del subastador de uno (1) a sesenta (60) minutos. Todos los acontecimientos que se sucedan durante esta etapa en el sistema es a través del/a Subastador/a quien maneja el sistema. Una vez que el subastador considere conveniente, comunicará a los oferentes la inminencia de la etapa de la puja a través del Chat e ingresará a dicha etapa.

9.17.2. Etapa de la Puja: En esta etapa el/a subastador/a deja de manejar el sistema y la competencia, que pasan a ser manejados automáticamente por el sistema. A partir de esta etapa aparece el martillo amarillo, en esta etapa el/a oferente continúa enviando lances. Duración: el sistema automáticamente cuenta desde el último lance registrado en la etapa de lances seis (6) minutos corridos, si durante estos seis minutos ocurre un lance, este tiempo se reinicia. Este reinicio solo podrá ser hasta dos (2) veces más.

9.17.3 Etapa Aleatoria: El sistema, contados los seis (6) minutos corridos sin lances o ocurrida la repetición por dos (2) veces de los seis (6) minutos, ingresa automáticamente al periodo aleatorio, pasando a tornarse rojo el martillo, dicho periodo irá de uno (1) a diez (10) minutos manejado por el sistema, luego del cual se cierra la competencia o certamen de Subasta quedando como vencedor del certamen el que ingresó el menor precio.

10. CONTROL Y RECOMENDACIÓN SOBRE LAS PROPUESTAS LANZADAS:

10.1 Cerrada la fase de la etapa competitiva - lances, el Subastador examinará la propuesta clasificada en primer lugar en cuanto a compatibilidad del precio de la oferta con relación al valor referencial estimado para la contratación y verificará la habilitación del oferente conforme las disposiciones del PBC realizando recomendaciones a la convocante cuando lo considere pertinente.

11. ACTA DE CIERRE DE LA SESIÓN PÚBLICA VIRTUAL:

11.1. La indicación del/a oferente o postor/a vencedor/a y la clasificación de los lances presentados y demás informaciones relativas a la sesión pública de la subasta a la baja electrónica constarán en un acta generada por el sistema y divulgada en el sistema electrónico sin perjuicio de las demás formas de publicación previstas en la ley de Contrataciones y su decreto Reglamentario

DPTO. DE LICITACIONES SECCION L.P.I.
ADMINISTRACION NACIONAL DE ELECTRICIDAD DIV. DE PROYECTOS DE GEN. Y TRANSMISION GERENCIA TECNICA

arteche
Rodrigo Tadeu de Siqueira Alexandre
CPF: 019.142.729-27

ASESORIA LEGAL 000078

12. EVALUACIÓN Y ADJUDICACIÓN

12.1. El acta mencionada en el párrafo anterior, será entregada a la Convocante al término de la Sesión Pública Virtual, a fin de que el Comité de Evaluación realice la evaluación de la/s oferta/s y proceda a la determinación del/a oferente o postor/a adjudicado/a si cumplió con las condiciones legales y técnicas estipuladas en el PBC, notificándole dicha adjudicación por medio del sistema y pudiéndose generar ese mismo día la Orden de Compra, Orden de Servicio o Contrato en su caso.

12.2. La convocante realizará la evaluación y adjudicación de ofertas conforme a las disposiciones establecidas en la Ley N° 2.051/2003 y su Decreto Reglamentario N° 21.909/2003. Si la oferta no fuera aceptada, o si el/a oferente o postor/a vencedor/a desatendiera las exigencias de habilitación, el Comité de Evaluación examinará las ofertas subsiguientes y la calificación de los oferentes en el orden de clasificación y así sucesivamente hasta elegir una que cumpla los requisitos del Pliego, siendo el/a respectivo/a oferente o postor/a declarado/a vencedor/a.

13. PROTESTAS

13.1. Declarado el/a vencedor/a cualquier oferente o postor/a que participó de la Subasta podrá protestar conforme a lo establecido en el Título Octavo de la Ley N° 2.051/2003.

14. SANCIONES.

14.1 La declaración falsa relativa al cumplimiento de los requisitos de habilitación, referidos en el Decreto 12453/08 y las condiciones y requisitos establecidos en el presente PBC, sujetará al/a oferente o postor/a elegido/a a las sanciones previstas en la Ley N° 2.051/2003.

14.2. Ante cualquier hecho que se ponga a conocimiento de la DNCP, y que fueran considerados presuntamente transgresores de la ley, decreto o del contrato, por parte de los oferentes o proveedores, se procederá de conformidad a lo establecido en el Artículo 1° de la Ley N° 3.439/2007 que modifica el Artículo 72 de la Ley N° 2.051/03 y en los Artículos 73 y siguientes del Título Séptimo de la Ley N° 2.051/03, Infracciones y Sanciones.

DPTO. DE LICITACIONES DIRECCION L.P.

ADMINISTRACION NACIONAL DE ELECTRICIDAD DIV. DE PROYECTOS DE GEN. Y TRANSMISION GERENCIA TECNICA

arteche
Rodrigo Tadeu de Siqueira Alexandre
CPF: 019.142.729-27

ASESORIA LEGAL 000077 ANDE

INSTRUCTIVO PARA CARGA DE OFERTAS Y LANCES

Procedimiento de carga de ofertas y lances

En la etapa de inicio de recepción de propuestas y de competencia (lances en el sistema) todos los oferentes deberán cotizar sus precios en Dólares Americanos.

Teniendo en cuenta que el sistema no admite carga de decimales, para la carga inicial de los precios unitarios por los bienes y servicios conexos licitados a ser introducidos en el campo correspondiente, se procederá de la siguiente manera:

Para el precio unitario expresado en enteros o decimales deberá ser utilizado como factor multiplicador el número 1000.

Ejemplo:

Precio Unitario con Decimal (Hasta 2 decimales)	Precio Unitario Entero
USD 0,75 x 1.000 = USD 750 USD 750 x 5.000 unid.= 3.750.000 (Valor para competencia) Precio ofertado real: USD. 3.750	USD 2 x 1.000 = USD 2.000 USD 2.000 x 5000 unid.= 10.000.000 (Valor para competencia) Precio ofertado real: USD. 10.000

Cotización para oferentes extranjeros

A fin de garantizar el principio de igualdad de condiciones, el oferente extranjero, en la etapa de inicio de recepción de propuestas, deberá adicionar a su precio unitario CIP de bienes el porcentaje correspondiente a IVA y Gastos de Importación (10% y 3%), indicado en el Anexo III. Ejemplo: Precio Unitario CIP x 13%= xxx, entonces Precio Unitario CIP + xxx= Precio Unitario.

Posteriormente, una vez concluida la competencia, para la presentación de las ofertas en forma impresa el oferente deberá excluir los porcentajes indicados en el párrafo anterior. En la planilla A-1 se podrá incluir precios con decimales, la planilla A-2 se deberá incluir precios en números enteros.

Moneda de la Oferta

Luego de finalizada la competencia o certamen, las ofertas deberán ser presentadas en la moneda que correspondiente conforme se indica en el Calendario de Eventos y Datos Específicos.

El tipo de cambio que será utilizado para la conversión de monedas para la presentación de las ofertas, corresponderá al día de inicio de Recepción de las Propuestas de Precios, con fuente del Departamento de Operaciones de Mercado Abierto del Banco Central del Paraguay (BCP).

DPTO. DE LICITACIONES SECCION LP

ADMINISTRACION NACIONAL DE ELECTRICIDAD DIV. DE PROYECTOS DE GEN. Y TRANSMISION GERENCIA TECNICA

arteche
Rodrigo Tadeu de Siqueira Alexandre
CPF: 019.142.729-27

ASESORIA LEGAL 000076

ANEXO I

REQUISITOS DE LOS BIENES Y SERVICIOS CONEXOS REQUERIDOS

1. Lista de Bienes y Servicios Conexos

Ítem	Código de Catalogo	Descripción	Unidad de Medida	Presentación	Cantidad
EQUIPOS					
1	32121504-001	Banco de Capacitores 24 kV, de 12.000 kVAr, incluyendo los condensadores con sus correspondientes protecciones individuales, transformador de corriente de desbalance, reactores, estructuras metálicas de soporte (Racks), conectores, barras, dispositivos de fijación, etc., y todos los accesorios para formar el banco.	Unidad	Unidad	1
2	32121504-001	Banco de Capacitores de 23 kV, de 6.000 kVAr, incluyendo los condensadores con sus correspondientes protecciones individuales, transformador de corriente de desbalance, reactores, estructuras metálicas de soporte (Racks), conectores, barras, dispositivos de fijación, etc., y todos los accesorios para formar el banco.	Unidad	Unidad	15
3	32121504-001	Banco de Capacitores de 23 kV, de 3.000 kVAr, incluyendo los condensadores con sus correspondientes protecciones individuales, transformador de corriente de desbalance, reactores, estructuras metálicas de soporte (Racks), conectores, barras, dispositivos de fijación, etc., y todos los accesorios para formar el banco.	Unidad	Unidad	5
REPUESTOS ÍTEMS 1 Y 2					
4	32121502-001	20 % del total de condensadores de los bancos como repuesto	Unidad	Unidad	1
5	39121001-005	Transformador de corriente tipo intemperie corriente secundaria 5 A, 30 VA, para bancos de Capacitores de 12.000, 6.000, 3.000 kVAr.	Unidad	Unidad	6
6	39121015-001	Reactor Limitador de Corriente con núcleo de aire de 50 μH.	Unidad	Unidad	6

2. Planos y Diseños

Todos los bienes suministrados deberán estar estrictamente de acuerdo con las Especificaciones Técnicas correspondientes.

La entrega de los planos y documentos técnicos a cargo del Proveedor se ceñirá a lo establecido en la Planilla de Documentación Técnica.

Todos los planos, datos, instrucciones y otros antecedentes, serán enviados por correo aéreo certificado, u otro medio equivalente, dirigidos a la Administración Nacional de Electricidad (ANDE), Departamento de Control de Suministros de Transmisión e Ingeniería, ubicada en Facundo Machaín esq. Av. Dr. Guido Boggiani, Barrio Villa Aurelia, Teléfono (+595 21) 537.156, Asunción, Paraguay.

DPTO. DE LICITACIONES SECCION L.P.
ADMINISTRACION NACIONAL DE ELECTRICIDAD DIV. DE PROYECTOS DE GEN. Y TRANSMISION GERENCIA TECNICA
Rodrigo Tadeu de Siqueira Alexandre
CPF: 019.142.729-27

ASESORIA LEGAL 000075 ANDE

De acuerdo a lo indicado en la Planilla de Documentación Técnica, el Proveedor someterá a aprobación de la Contratante los planos de instalación, armado y detalles correspondientes a los equipos o materiales, así como los folletos descriptivos e instrucciones del Fabricante, suficientes para demostrar a cabalidad que satisfarán todas las exigencias y requerimientos de este Contrato. Una (1) copia de cada uno de los planos sometidos a aprobación, será devuelta al Proveedor por parte de la Contratante, dentro del plazo de treinta (30) días, con una de las siguientes marcas: "Aprobado", "Aprobado excepto como se indica en el diseño", o "No aprobado".

Las providencias "Aprobado" o "Aprobado excepto como se indica en el diseño", autorizan al Proveedor a proseguir con la fabricación de los equipos o materiales contemplados por dichos planos, con sujeción a las correcciones, si las hubiere, señaladas en los mismos.

En el caso que los planos hayan sido devueltos con la marca "No aprobado", el Proveedor introducirá las modificaciones necesarias en aquellos y, dentro del plazo de treinta (30) días, presentará nuevamente los planos para su aprobación, en la misma manera descrita más arriba.

Toda la fabricación realizada antes de la aprobación de los planos, será por riesgo del Proveedor. La Contratante tendrá el derecho de exigir al Proveedor la introducción de todas las modificaciones que fueren requeridas a su juicio, para que los equipos o materiales estén de acuerdo con las exigencias e intenciones del presente Contrato, sin costo adicional.

La aprobación de los planos del Proveedor no lo releva de su obligación de satisfacer todos los requisitos de éste Contrato, o de su responsabilidad por la corrección de sus planos.

DPTO. DE LICITACIONES SECCION

ADMINISTRACION NACIONAL DE ELECTRICIDAD DIV. DE PROYECTOS DE GEN. Y TRANSMISION GERENCIA TECNICA

arteche
Rodrigo Tadeu de Siqueira Alexandre
CPF: 019.142.729-27

ASESORIA LEGAL 000074 ANDE

3. Planilla de Documentación Técnica

Ítem	Información requerida en idioma castellano para la aprobación de ANDE	NUMERO DE EJEMPLARES A ENTREGARSE	
		Plazo de entrega dentro de los 20 días a partir de la firma del Contrato	Hasta 30 días antes de la entrega de los bienes
1.	Planos de dimensiones generales que permitan proyectar la instalación de los equipos y accesorios.	4 copias	
2.	Planos y esquemas (funcionales, dimensionales, de cableado, etc.) que describan en forma completa (con identificación de las piezas) cada equipo y sus accesorios.	4 copias	
3.	Planos y esquemas de detalle que permitan el montaje de los equipos.		4 copias
4.	Reproducibles en medio magnético con formato editable en Autocad (dwg) de todos los planos aprobados y con las correcciones exigidas.		4 originales
5.	Reproducibles transparentes de todos los planos aprobados y con las correcciones exigidas		2 originales
6.	Manuales completos de instrucciones para instalación, operación, mantenimiento y reparación de los equipos.		5 juegos completos para cada equipo
7.	Protocolos de prueba de rutina		5 juegos
8.	Protocolos de pruebas de prototipo.		2 juegos
9.	Planos de embalaje y agrupamiento de las piezas para embarque		4 juegos

Nota$_1$: *Se aclara que para las fechas límites de entrega de los documentos citados en esta planilla se considerarán las fechas de recibo de los mismos por el Contratante en Asunción.*

Nota$_2$: *Un (1) original completo correspondiente a los ítems 4, 5, 6, 7 y 8, deberá ser entregado directamente en la División de Proyectos de Generación y Transmisión, ubicado en la Av. España N° 1.268. Edificio MB4, Tercer Piso, Oficina 302. Telf.: (+595 21) 249 6349*

4. Especificaciones Técnicas

Se adjuntan las especificaciones técnicas al final del presente Pliego de Bases y Condiciones.

DPTO. DE LICITACIONES SECCION L.P.

ADMINISTRACION NACIONAL DE ELECTRICIDAD DIV. DE PROYECTOS DE GEN. Y TRANSMISION GERENCIA TECNICA

arteche
Rodrigo Tadeu de Siqueira Alexandre
CPF: 019.142.729-27

ASESORIA LEGAL 000073 ANDE

5. Plan de Entrega y Cumplimiento

Plazo Total de Entrega de Bienes Hasta 210 días calendario

El plazo comenzará a computarse del siguiente modo:

a) Proveedor no domiciliado en la República del Paraguay: a partir de la apertura de la carta de crédito irrevocable.

b) Proveedor domiciliado en la República del Paraguay: a partir de la firma del contrato.

Los bienes deberán ser entregados en Depósitos de San Lorenzo y/o alrededores hasta un radio de 30 Km., en las condiciones establecidas en los documentos contractuales.

arteche
Rodrigo Tadeu de Siqueira Alexandre
CPF: 019.142.729-27

DPTO. DE LICITACIONES SECCION

VISTO - AUDITORIA INTERNA
Art. 54° - Decreto N° 21909/03
No implica análisis detallado de su contenido

Lic. Ermelinda E. Fernández F.
Auditor

ADMINISTRACION NACIONAL DE ELECTRICIDAD
DIV. DE PROYECTOS DE GEN. Y TRANSMISION
GERENCIA TECNICA

arteche
Rodrigo Tadeu de Siqueira Alexandre
CPF: 019.142.729-27

14

ASESORIA LEGAL 000072 ANDE

ANEXO II

DOCUMENTOS REQUERIDOS

➢ PRESENTACIÓN Y APERTURA DE DOCUMENTOS DE LA OFERTA

1. Los Oferentes ubicados en los tres (3) primeros lugares deberán presentar los formularios y documentos incluidos en el presente anexo, debidamente llenados y firmados, en **ORIGINAL y DOS (2) COPIAS simples**, en sobre cerrado, con indicación del nombre del oferente participante, en la fecha y hora establecidos en el calendario de eventos.

   Para presentación de ofertas exclusivamente la dirección de la Convocante es:

   Atención: Administración Nacional de Electricidad (ANDE)

   Calle y No.: Avda. España N° 1268 y Padre Cardozo

   Piso/ Oficina: Departamento de Licitaciones - Oficina Planta Baja -Sede Central

   Ciudad: Asunción, Paraguay

   La Apertura de ofertas tendrá lugar en:

   Calle y No.: Avda. España N° 1268 y Padre Cardozo

   Piso/Oficina: Segundo Piso - Oficina 220 -Sede Central de ANDE

   Ciudad: Asunción

2. Todas las páginas del original de la oferta, excepto las que contengan folletos o catálogos que no hayan sido modificados, deberán estar foliadas, firmadas y selladas con tinta indeleble por la persona debidamente autorizada a firmar la Oferta.
3. Los textos entre líneas, tachaduras o palabras superpuestas serán válidos solamente si llevan la firma o la media firma de la persona que suscribe la Oferta.
4. En caso de cualquier discrepancia entre el original y las copias, prevalecerá el original.
5. Los oferentes deberán mantener sus ofertas por el periodo de validez de la misma, en caso de que el ganador de la competencia no cumpla con los requerimientos del Pliego de Bases y Condiciones.
6. Si un oferente domiciliado en la República del Paraguay, cotiza un bien que cuente con un porcentaje de contenido nacional superior al cuarenta por ciento (40%), deberá presentar su oferta, en el plazo indicado más arriba, con la descripción y detalle del porcentaje correspondiente a fin de aplicar el margen de preferencia nacional conforme a lo indicado en el Art. 62° del Decreto N° 21909/03 de la Ley N° 2051/2003, modificado por los Decretos N° 5174/05 y 6225/11.
7. Si el oferente no presentare los documentos en el plazo establecido su oferta será desestimada y la Garantía de Mantenimiento de Oferta será ejecutada conforme a lo establecido en el Art. 4° del Decreto N° 5.517/2010.

DPTO. DE LICITACIONES

ADMINISTRACION NACIONAL DE ELECTRICIDAD DIV. DE PROYECTOS DE GEN. Y TRANSMISION GERENCIA TECNICA

Rodrigo Tadeu de Siqueira Alexandre
CPF: 019.142.729-27

ASESORIA LEGAL 000071

➢ LISTA DE DOCUMENTOS DE LA OFERTA

1. DOCUMENTOS SUSTANCIALES (No subsanables)

1.1. Formulario de la Oferta suministrado en el Anexo IV, debidamente completado y firmado (documento original);

1.2. Formulario de Lista de Precios suministrado en el Anexo IV, debidamente completado y firmado (documento original);

1.3. Garantía de Mantenimiento de Oferta (documento original);

La Garantía de Mantenimiento de la Oferta podrá consistir, a elección del Oferente y conforme al formulario del Anexo IV, en alguno de los siguientes tipos:

a) Una póliza de seguros emitida por una compañía de seguros autorizada a operar y emitir pólizas de seguros de caución en la República del Paraguay o por una compañía de seguros extranjera de prestigio internacional; o

b) Una garantía bancaria otorgada por un banco establecido en la República del Paraguay, y con autorización para operar emitida por el Banco Central del Paraguay o por un banco extranjero de prestigio internacional.

En caso de tratarse de una garantía de un banco o compañía de seguros no domiciliado en la República del Paraguay, la Garantía deberá ser tramitada por intermedio de un banco o compañía de seguros establecida en el país, a fin de hacerla efectiva ante el mismo, en caso de necesidad. La Garantía de Mantenimiento de Oferta de los oferentes cuyas ofertas no fueron seleccionadas serán devueltas después de que el Oferente adjudicado suministre su Garantía de Cumplimiento de Contrato.

La Garantía de Mantenimiento de la Oferta del Consorcio deberá ser emitida en nombre del Consorcio. Si dicho Consorcio no ha sido legalmente constituido en el momento de presentar la oferta, la Garantía de Mantenimiento de la Oferta deberá estar en nombre de todos los futuros socios del Consorcio tal como se denominan en la carta de intención mencionada en el Formulario de Información sobre el Oferente, incluido en el Anexo IV "Formularios" del Pliego de Bases y Condiciones.

1.4. Declaración jurada de no hallarse comprendido en las prohibiciones o limitaciones para contratar establecidas en el artículo 40 y de integridad de acuerdo al artículo 20, inc. "w", ambos de la Ley N° 2051/03, conforme con lo dispuesto en la Resolución N° 330/07 de la Dirección Nacional de Contrataciones Públicas (*en reemplazo se podrá presentar constancia del SIPE, el documento deberá estar en estado activo).*

1.5 Planillas de Datos Garantizados incluidas en las Especificaciones Técnicas, debidamente llenadas y firmadas, con los datos técnicos y valores en ellas solicitadas. No se admiten referencias a catálogos.

1.6. Documentos legales que acrediten la representación suficiente del firmante de la Oferta para comprometer al Oferente, conforme con lo requerido en los apartados A, B y C (*en reemplazo se podrá presentar constancia del SIPE, el documento deberá estar en estado activo).*

A. Oferentes Individuales. Personas Físicas.

a) En el caso que suscriba la oferta otra persona en representación del propietario de la firma, deberá acompañar poder suficiente otorgado por Escritura Pública para presentar la oferta y representarlo en los actos de la licitación. No es necesario que el Poder esté inscripto en el Registro de Poderes (*en reemplazo se podrá presentar constancia del SIPE, el documento deberá estar en estado activo).*

DEPTO. DE LICITACIONES SECCION
ADMINISTRACION NACIONAL DE ELECTRICIDAD DIV. DE PROYECTOS DE GEN. Y TRANSMISION GERENCIA TECNICA
arteche
Rodrigo Tadeu de Siqueira Alexandre
CPF: 019.142.729-27

ASESORIA LEGAL 000070 ANDE

B. Oferentes Individuales. Personas Jurídicas.

a) Copia autenticada u originales de los documentos que acrediten las facultades del firmante de la oferta para comprometer al oferente. Estos documentos pueden consistir en:

- Un poder suficiente otorgado por Escritura Pública (no es necesario que esté inscripto en el Registro de Poderes); o
- Los documentos societarios que justifiquen la representación del firmante, tales como las actas de asamblea y de directorio en el caso de las sociedades anónimas.

(*En reemplazo se podrá presentar constancia SIPE, el documento deberá estar en estado activo).*

C. Oferentes en Consorcio.

a) Consorcio constituido o acuerdo de intención de constituir el consorcio en caso de resultar adjudicados y antes de la firma del contrato, en el que se indicarán con precisión los puntos establecidos en el artículo 48, incisos 2 y 3 del Decreto Reglamentario N° 5174/05. El acuerdo de intención deberá hallarse instrumentado, como mínimo, en un documento privado con certificación de firmas por Escribano Público. El Consorcio deberá estar formalizado por Escritura Pública (*en reemplazo se podrá presentar constancia del SIPE, el documento deberá estar en estado activo).*

b) Copia autenticada u originales de los documentos que acrediten las facultades de los firmantes del acuerdo de intención de consorciarse. Estos documentos pueden consistir en: - un poder suficiente otorgado por escritura pública de cada Miembro del consorcio (no es necesario que esté inscripto en el Registro de Poderes); o - los documentos societarios de cada Miembro del Consorcio, que justifiquen la representación del firmante, tales como actas de asamblea y de directorio en el caso de las sociedades anónimas (*en reemplazo se podrá presentar constancia del SIPE, el documento deberá estar en estado activo.)*

c) Copia autenticada u originales de los documentos que acrediten las facultades del firmante de la oferta para comprometer al Consorcio. Estos documentos pueden consistir en un poder suficiente otorgado por escritura pública de la Empresa Líder del consorcio (no es necesario que esté inscripto en el Registro de Poderes); o los documentos societarios de la Empresa Líder, que justifiquen la representación del firmante, tales como actas de asamblea y de directorio en el caso de las sociedades anónimas (*en reemplazo se podrá presentar constancia del SIPE, el documento deberá estar en estado activo).*

2. <u>DOCUMENTOS ADICIONALES (Subsanables a solicitud de la Convocante).</u>

2.1 Fotocopia autenticada de los documentos que acrediten la existencia legal y antigüedad (Personas Físicas):

- Fotocopia simple de Cédula de Identidad (Sólo Personas Físicas) (*en reemplazo se podrá presentar constancia del SIPE, el documento deberá estar en estado activo).*
- Fotocopia debidamente autenticada por Escribano Público de la Patente Comercial correspondiente al año que justifique la antigüedad requerida (Oferentes Personas Físicas) (*en reemplazo se podrá presentar constancia del SIPE en estado activo).*

2.2 Fotocopia autenticada de los documentos que acrediten la existencia legal y antigüedad (Personas Jurídicas):

- Escritura Pública de Constitución y protocolización de los Estatutos Sociales, debidamente inscripto de los Registros Públicos. (*en reemplazo se podrá presentar constancia del SIPE, el documento deberá estar en estado activo).*

artecha
Rodrigo Tadeu de Siqueira Queiroz
CPF: 019.142.729-27

ADMINISTRACION NACIONAL DE ELECTRICIDAD DIV. DE PROYECTOS DE GEN. Y TRANSMISION GERENCIA TECNICA

ASESORIA LEGAL 000069

2.3 Fotocopia simple de la cédula tributaria (constancia de inscripción en el Registro Único de Contribuyentes - RUC). Sólo para oferentes domiciliados en la República del Paraguay *(en reemplazo se podrá presentar constancia del SIPE, el documento deberá estar en estado activo).*

2.4 Copia autenticada del Certificado de Cumplimiento Tributario según Resolución General Nº 8 de la Subsecretaría de Estado de Tributación – SET. Sólo para oferentes domiciliados en la República del Paraguay *(en reemplazo se podrá presentar constancia del SIPE, el documento deberá estar en estado activo).*

2.5 Declaración Jurada por la que el oferente garantiza que no se encuentra involucrado en prácticas que violen los derechos de los niños, niñas y adolescentes referentes al trabajo infantil, estipulados en la Constitución Nacional, los Convenios 138 y 182 de la Organización Internacional del Trabajo (OIT), el Código del Trabajo, el Código de la Niñez y la Adolescencia, demás Leyes y Normativas vigentes en la República del Paraguay *(en reemplazo se podrá presentar constancia del SIPE, el documento deberá estar en estado activo).*

2.6 Declaración Jurada manifestando NO encontrarse en incumplimiento en la ejecución de contratos suscritos con la Contratante, ya fuesen con anterioridad a la fecha de inicio de la presente Licitación (en los últimos dos años), o durante el curso de la misma.

2.7 Fotocopias autenticadas por Escribano Público de Balances Generales de dos (2) ejercicios (2010 y 2011). Los mismos deberán estar completos, incluidas todas las notas a los estados financieros y deben corresponder a períodos contables ya completados (no se solicitarán ni aceptarán estados financieros de períodos parciales. *(en reemplazo se podrá presentar constancia del SIPE, el documento deberá estar en estado activo).*

Para firmas no domiciliadas en el Paraguay, deberá estar certificada por autoridad administrativa competente del país de origen o firma auditora independiente.

En caso de que los balances no se encuentren redactados en idioma castellano, deberán estar acompañados de una traducción realizada por un traductor profesional.

En caso de firmas nacionales, estos documentos deberán ser presentados conforme a la Resolución 173/2004 del Ministerio de Hacienda y firmados por un profesional contador público.

2.8 Documentos originales o fotocopias autenticadas por Escribano Público que justifiquen la experiencia y capacidad requerida en el Anexo III. Tales documentos podrán ser recepciones finales de contratos ejecutados y finiquitados, facturas legales, certificados o constancias escritas emanadas de firmas donde se acredite la experiencia requerida y las cantidades de bienes suministrados.

2.9 Copia autenticada de una Certificación ISO 9001 o equivalente. La misma deberá ser actualizada y avalada por un organismo internacional de reconocida competencia.

2.10 En caso de que el oferente no sea fabricante de la marca del bien ofertado, deberá acreditar la representación oficial o distribución autorizada de dicha marca a través de la presentación de una autorización emitida para el efecto.

2.11 Folletos, catálogos e impresos descriptivos de los bienes propuestos. En forma solo enunciativa y no limitativa, se podrán presentar documentos complementarios y textos impresos en idioma diferente al castellano, pero las partes relevantes de dichos materiales deberán estar acompañadas de una traducción fidedigna al idioma castellano. Estos documentos podrán ser incluidos en la oferta en medios magnéticos (CD).

2.12 Declaración Jurada de haber examinado íntegramente los Documentos de la Licitación (Pliego de Bases y Condiciones, Aclaraciones realizadas a través del Sistema SBE, Adendas y demás documentos) obtenidos sin costo alguno, a través del Portal de la Dirección Nacional de Contrataciones Públicas (www.contrataciones.gov.py), y de conformidad con todas las condiciones en ellos establecidos, sin objeción alguna.

arteche
Rodrigo Tadeu de Siqueira Alencastro
CPF: 019.142.729-27

ADMINISTRACION NACIONAL DE ELECTRICIDAD DIV. DE PROYECTOS DE GEN. Y TRANSMISION GERENCIA TECNICA

ASESORIA LEGAL 000068 ANDE

2.13 Oferentes en Consorcio.

Cada integrante del Consorcio deberá presentar los documentos requeridos en los incisos 1.4, 2.1, 2.2, 2.3, 2.4, 2.5, 2.6 y 2.7, los demás documentos deberán ser presentados por el Consorcio.

2.14 Si el Oferente no domiciliado en la República del Paraguay contare con representación en la República del Paraguay, este representante local deberá presentar los siguientes documentos:

a) Nota de autorización otorgado por el Oferente al representante local, autorizándole a realizar los trámites meramente administrativos necesarios y propios de la Licitación.

b) Declaración Jurada original de no encontrarse comprendido en las inhabilidades previstas en el Art. 40, y de Integridad establecida en el Art. 20, inciso (w), de la Ley 2051/03 de Contrataciones Públicas, según formulario incluido en la Anexo IV. **Documento Sustancial** *(en reemplazo se podrá presentar constancia del SIPE, el documento deberá estar en estado activo).*

c) Copia autenticada del Certificado de Cumplimiento Tributario según Resolución General N° 8 de la Subsecretaria de Estado de Tributación – SET. *(en reemplazo se podrá presentar constancia del SIPE, el documento deberá estar en estado activo).*

Observación: Los oferentes no domiciliados en la República de Paraguay, deberán presentar los documentos equivalentes de acuerdo a la legislación del país de su domicilio.

➢ **PRESENTACIÓN DE DOCUMENTOS PARA LA SUSCRIPCIÓN DEL CONTRATO**

1. La suscripción del Contrato será realizado de acuerdo a lo establecido en el **Art. 36 "Plazo para la formalización de Contratos"** de la Ley N° 2051/2003 y su decreto reglamentario.

2. Para la firma del Contrato, el Oferente adjudicado deberá presentar:

A. Personas Físicas:

a) Certificado de no encontrarse en quiebra o en convocatoria de acreedores expedida por la Dirección General de Registros Públicos;

b) Certificado de no hallarse en interdicción judicial expedida por la Dirección General de Registros Públicos;

c) Constancia de no adeudar aporte obrero patronal expedida por el Instituto de Previsión Social;

d) En el caso que suscriba el contrato otra persona en su representación, acompañar poder suficiente del apoderado para asumir todas las obligaciones emergentes del contrato hasta su terminación, inscripto en la Dirección General de Registros Públicos.

B. Personas Jurídicas:

a) Certificado de no encontrarse en quiebra o en convocatoria de acreedores expedida por la Dirección General de Registros Públicos;

b) Certificado de no hallarse en interdicción judicial expedida por la Dirección General de Registros Públicos;

c) Constancia de no adeudar aporte obrero patronal expedida por el Instituto de Previsión Social;

d) Poder suficiente del apoderado para asumir todas las obligaciones emergentes del contrato hasta su terminación, inscripto en la Dirección General de Registros Públicos.

arteche
Rodrigo Tadeu de Siqueira Alexandre
CPF: 019.142.729-27

ADMINISTRACION NACIONAL DE ELECTRICIDAD DIRECCIÓN DE PROYECTOS DE GEN. Y TRANSMISION GERENCIA TECNICA

ASESORIA LEGAL 000067 ANDE

C. Consorcios:

a) Cada integrante del Consorcio que sea una persona jurídica deberá presentar los documentos requeridos para oferentes individuales especificados en los incisos (a), (b) y (c) del apartado B precedente. Cada integrante del Consorcio que sea una persona física deberá presentar los documentos requeridos para oferente individuales especificados en los incisos (a), (b) y (c) del apartado A precedente.

b) Consorcio constituido, en el que se establecerán con precisión los puntos establecidos en el artículo 48 inciso 4° del Decreto Reglamentario N° 5174/05. El Consorcio debe estar formalizado por Escritura Pública y estar inscripto en la Dirección General de Registros Públicos.

c) Documentos que acrediten las facultades del firmante del contrato para comprometer solidariamente al Consorcio, inscripto en la Dirección General de Registros Públicos.

Observación: Los oferentes no domiciliados en la República de Paraguay, deberán presentar los documentos equivalentes de acuerdo a la legislación del país de su domicilio.

3. Si la oferta adjudicada estuviera acompañada de documentos emitidos por autoridades extranjeras, el Oferente deberá acompañar los documentos debidamente legalizados por el Consulado Paraguayo del país de emisión del documento y del Ministerio de Relaciones Exteriores de la República del Paraguay.

4. Si el Adjudicatario no estuviere domiciliado en la República del Paraguay deberá ser representado por un agente dotado de capacidad, de tal forma a asegurar el cumplimiento de las obligaciones estipuladas en los documentos de la licitación. A tal efecto, se requerirá un Poder Notarial otorgado por el Adjudicatario al Representante local, debidamente legalizado conforme al párrafo anterior. Asimismo, si el Adjudicatario autorizare al Representante local la suscripción del Contrato, en el citado Poder Notarial se deberá establecer las facultades suficientes para el efecto.

5. Si el Oferente no presentare la documentación requerida en esta cláusula para la firma del contrato o si hubiere realizado declaraciones juradas falsas, se considerará que el Oferente no firma el contrato por causa imputable al mismo, y se procederá a dejar sin efecto la adjudicación y a ejecutar la garantía de mantenimiento de oferta.

DPTO. DE LICITACIONES

Rodrigo Tadeu de Siqueira Alexandre
CPF: 019.142.729-27

ADMINISTRACION NACIONAL DE ELECTRICIDAD
DIV. DE PROYECTOS DE GEN. Y TRANSMISION
GERENCIA TECNICA

ASESORIA LEGAL 000066 ANDE

ANEXO III

Criterios de Evaluación y Requisitos de Calificación

La evaluación y calificación posterior de la oferta ganadora de la competencia o certamen de subasta a la baja electrónica estará a cargo de un Comité de Evaluación designado para el efecto por la Convocante.

La evaluación será realizada según lo establecido en el **Artículo 26° "*Evaluación de las Ofertas*" de la Ley N° 2051/2003, sus reglamentos y demás normas y modificatorias.** Durante esta etapa se mantendrá la confidencialidad del proceso. La adjudicación será realizada por la máxima autoridad de la Convocante.

La Convocante podrá verificar la veracidad de la información brindada por el Oferente en el presente proceso, para lo cual el Oferente autoriza a la Convocante, a recurrir a las fuentes públicas de información o a los contactos de las fuentes privadas, mencionadas en cada uno de los documentos que componen su Oferta.

Verificado el cumplimiento de la presentación correcta de las documentaciones sustanciales y de que el oferente vencedor del certamen se encuentre al día en el SIPE se procederá a la evaluación de la oferta siguiendo los criterios establecidos más adelante. En caso de la omisión de algunos documentos no sustanciales, la Convocante podrá solicitar la presentación o aclaración de los mismos por escrito, dentro de un plazo solicitado en el transcurso de la evaluación.

Si la oferta ganadora de la competencia o certamen, cumple con todos los criterios de evaluación y calificación, será propuesta para la adjudicación, de lo contrario será rechazada y se proseguirá la evaluación con la segunda mejor oferta.

Al finalizar la evaluación de las ofertas, el Comité de Evaluación deberá emitir un Informe de Evaluación, de conformidad a lo establecido en el Art. 27 de la Ley N° 2051/2003 y su decreto reglamentario.

La adjudicación será realizada de acuerdo a lo establecido en el Art. 28 de la Ley N° 2051/2003 y su decreto reglamentario.

Al momento de adjudicar el Contrato, la Convocante se reserva el derecho a disminuir la cantidad de los Bienes especificados originalmente en el Anexo 1, Lista de Bienes, únicamente por razones de disponibilidad presupuestaria. Estas variaciones no podrán alterar los precios unitarios u otros términos y condiciones de la Oferta y de los documentos de Licitación.

La Convocante se reserva el derecho de declarar desierta o cancelar el proceso de licitación, únicamente conforme con lo dispuesto en los artículos 30 y 31 de la Ley N° 2051/03 de Contrataciones Públicas, sin que por ello incurra en responsabilidad alguna frente a los Oferentes.

1. Criterios Económicos

Para efectos de comparación de la oferta, la Convocante tomará en cuenta lo siguiente:

- **El precio de la oferta:**
  - a) Oferentes no domiciliados en la República del Paraguay: CIP – Puesto en Depósitos de ANDE.
  - b) Oferentes domiciliados en la República del Paraguay: IVA incluido y otros tributos y gravámenes, además de los derechos de aduanas, Puesto en Depósitos de ANDE (Incluido flete).

DEPTO. DE LICITACIONES
ADMINISTRACION NACIONAL DE ELECTRICIDAD DIV. PROYECTOS DE GEN. Y TRANSMISION GERENCIA TECNICA

Rodrigo Tadeu de Sidi... Alexandre
CPF: 019.142.

ASESORIA LEGAL 000065 ANDE

➢ **Aplicación de margen de preferencia:**

La Convocante aplicará el margen de preferencia nacional, en caso que el bien ofertado localmente cuente con un porcentaje de contenido nacional superior al cuarenta por ciento (40%) en la comparación económica de las propuestas, con un margen del diez por ciento (10%) de preferencia en el precio respecto de los bienes de importación.

Para la aplicación del margen de preferencia se tendrá en cuenta el procedimiento indicado en el Art. 62° del Decreto 21909/03 de la Ley N° 2051/2003, modificado por los Decretos N° 5174/05 y 6225/11.

➢ **Adición de gravámenes, gastos de importación, impuestos y otros:**

Al solo efecto de comparación, la Convocante adicionará a los precios de la Lista de Precios, sobre el valor CIP, el porcentaje del gravamen aduanero, gasto de importación, IVA y otros gastos, que afectan a la importación de los bienes, conforme al siguiente cuadro:

GAM %	GAEM %	GI %	IVA %	OG %
0	0	3	10	--

GAM: Gravamen aduanero en el MERCOSUR
GAEM: Gravamen aduanero EXTRA MERCOSUR
GI: Gastos de Importación
IVA: Impuesto al valor agregado
OG: Otros Gastos

En la evaluación de las ofertas no se tendrá en cuenta el efecto estimado de la aplicación de las disposiciones relativas al ajuste de precios, durante la ejecución del Contrato.

2. Criterios Técnicos

Se evaluarán las propuestas técnicas proporcionadas por el Oferente en la Planilla de Datos Garantizados, para determinar si la oferta cumple con las Especificaciones Técnicas que forman parte de los documentos de esta Licitación.

La evaluación se realizará aplicando el sistema "CUMPLE" o "NO CUMPLE".

3. Criterios Financieros

Con el objetivo de calificar la capacidad financiera del Oferente se realizará el análisis de los valores de los balances presentados por el Oferente conforme a lo requerido en el Anexo II.

Los Estados Financieros presentados (Años 2010-2011) deberán permitir el siguiente cálculo:

a) Índice de Liquidez Corriente

Se deberá demostrar la capacidad del oferente para responder al pago de deudas en caso de un requerimiento inmediato.

El cociente resultante del Activo Corriente / Pasivo Corriente deberá ser igual a 1 ó mayor.

Para la evaluación se utilizará los valores del balance de cada año.

b) Capital mínimo requerido

El Patrimonio Neto deberá ser igual o superior al *30 %* del monto total de la oferta.

Rodrigo Tadeu de Siqueira Alexandre
CPF: 019.142.729-27

ADMINISTRACION NACIONAL DE ELECTRICIDAD DIV. DE PROYECTOS DE GEN. Y TRANSMISION GERENCIA TECNICA

ASESORIA LEGAL 000064

En caso de que el Oferente no cubra el porcentaje del Patrimonio Neto requerido, se considerará en forma complementaria la Disponibilidad de Crédito Financiero, a través de la presentación de certificados originales expedidos por entidades financieras, que describa claramente el monto del crédito disponible para el Oferente hasta cubrir el porcentaje establecido.

Para la evaluación se utilizará el promedio aritmético de los valores de los balances presentados.

En caso de tratarse de un Consorcio, se aplicará la suma de los datos financieros de cada año correspondiente a las empresas componentes del mismo, tanto para el Capital Mínimo Requerido como para el Índice de Liquidez Corriente.

La evaluación se realizará aplicando el sistema "CUMPLE" o "NO CUMPLE".

3. Criterios de Calificación

3.1. Experiencia y Capacidad

El Oferente deberá cumplir con los siguientes requisitos de experiencia y capacidad:

a) Existencia legal mínima de *cinco (5)* años, comprobado mediante los documentos solicitados en los numerales 2.1 y 2.2 del Anexo II.

b) Acreditar como mínimo *cinco (5)* años la experiencia en la fabricación y/o provisión del bien ofertado, mediante la presentación de los documentos solicitados en el numeral 2.8 del Anexo II.

c) Acreditar haber fabricado y/o proveído las cantidades mínimas de los bienes ofertados indicados en el cuadro a continuación, mediante la presentación de los documentos solicitados en el numeral 2.8 del Anexo II.

Ítem	Descripción	Cantidades mínimas aceptables para calificar (Unidades)
1.	Banco de Capacitores 24 kV, de 12.000 kVAr	10
2..	Banco de Capacitores 24 kV, de 6.000 kVAr	20
3.	Banco de Capacitores 24 kV, de 3.000 kVAr	10

En caso de tratarse de un Consorcio, cada integrante deberá cumplir con el requisito establecido en el punto a); la empresa integrante del consorcio que sea el fabricante deberá cumplir con los puntos b) y c).

En caso de que el Oferente no sea el fabricante de los bienes ofertados, se deberá demostrar además, la existencia legal (como mínimo, 5 años) y la experiencia y capacidad del fabricante, debiendo éste también acompañar los mismos documentos exigidos para el Oferente.

La evaluación se realizará aplicando el sistema "CUMPLE" o "NO CUMPLE"

4. Criterios de desempate.

Se tendrá en cuenta lo establecido en el Art.23, inciso c) de la Resolución N° 860/2008.

DEPTO. DE LICITACIONES
ADMINISTRACION NACIONAL DE ELECTRICIDAD
DIV. DE PROYECTOS DE GEN. Y TRANSMISION
GERENCIA TECNICA

artecha
Rodrigo Tadeu de Siqueira Alexandre
CPF: 019.142.729-27

ASESORIA LEGAL 000063 ANDE

ANEXO IV

Formularios a presentar

Todos los formularios incluidos en el presente anexo debidamente llenados y firmados, deberán ser presentados en original y dos (2) copias, conforme a lo indicado en el Anexo II.

DEPTO. DE LICITACIONES SECCION

Rodrigo Tadeu de Siqueira Alexandre
CPF: 019.142.729-27

ADMINISTRACION NACIONAL DE ELECTRICIDAD DIV. DE PROYECTOS DE GEN. Y TRANSMISION GERENCIA TECNICA

1. Formulario de Presentación de la Oferta

Fecha: 21/08/2012 LPI.: 749/2012

A: Administración Nacional de Electricidad

Nosotros, los suscritos declaramos que:

(a) Hemos examinado y no hallamos objeción alguna a los documentos de licitación incluyendo las Adendas y Aclaraciones realizadas a través del Sistema de SBE y difundidas a través del Portal del SICP;

(b) Ofrecemos proveer los siguientes Bienes de conformidad con los documentos de licitación y de acuerdo con el Plan de Entregas establecido en el anexo I comprometiéndonos a que estos Bienes cumplen a cabalidad con las Especificaciones Técnicas y requerimientos del pliego de Bases y condiciones: Bancos de Capacitores Tipo Subestación;

(c) El precio total de nuestra Oferta se indica en la Lista de Precios, incluidos los tributos o gravámenes (cuando correspondieran) es de: Quinientos treinta ocho mil cuatrocientos y siete dólares con nueve;

(d) Nuestra oferta se mantendrá vigente por un período de ciento veinte (120) días, contados a partir de la fecha y hora de apertura de la Etapa Competitiva. Esta oferta nos obligará y podrá ser aceptada en cualquier momento antes de la expiración de dicho período;

(e) Entendemos que esta oferta, junto con su debida aceptación por escrito incluida en la notificación de adjudicación, constituirán una obligación contractual entre nosotros, hasta que el contrato formal haya sido perfeccionado por las partes;

(f) Entendemos que la Convocante tiene el derecho de cancelar o declarar desierta la Licitación rechazar todas las ofertas en cualquier momento con anterioridad a la adjudicación del Contrato, conforme con lo dispuesto en los artículos 30 y 31 de la Ley Nº 2051/03 de Contrataciones Públicas, sin que por ello incurra en responsabilidad frente a los oferentes;

(g) Se indica, asimismo, en caso de resultar adjudicatarios de la licitación, los datos del Oferente beneficiario de la Carta de Crédito Irrevocable.

Nombre: ARTECHE EDC Equipamentos e Sistemas S.A.

Dirección: Rua Cyro Correia Pereira, Nº 100

Ciudad/País: Curitiba / Brasil

Número de Fax: (55 41) 2106-1888

E-mail: rtsa@arteche.com.br

VISTO - AUDITORIA INTERNA
Art. 54º - Decreto Nº 21909/03
No implica análisis detallado de su contenido
Lic. Ermelinda E. Fernández F.
Auditor

(h) Origen de los bines ofrecidos: Brasil;

(i) Se indica, además, el flete a ser utilizado para el transporte del Suministro: TERRESTRE.

arteche
Rodrigo Tadeu de Siqueira Alexandre
CPF: 019.142.729-27

CIDADE INDUSTRIAL

Nombre Rodrigo Tadeu S. Alexandre En calidad de Gerente Comercial

Firma _____

Debidamente autorizado para firma la oferta por y en nombre de Arteche EDC Equipamentos e Sistemas S/A

El día 21 (veintiuno) del mes de agosto de 2012.

_____

Administración Nacional de Electricidad - ANDE

ADMINISTRACION NACIONAL DE ELECTRICIDAD
DIV. DE PROYECTOS DE GEN. Y TRANSMISION
GERENCIA TECNICA

arteche
Rodrigo Tadeu de Siqueira Alexandre
CPF: 019.142.729-27

8

ASESORIA LEGAL 000061 ANDE

2. Formulario de Listas de Precios

El Oferente debe completar los formularios de acuerdo con los precios unitarios y totales actualizados de todos los ítems ofertados, a la fecha en que la competencia o certamen de subasta a la baja culminó (propuesta final).

Se deberá tener en cuenta lo indicado en la Resolución DNCP N° 402/2012, Art. 2do. al Art. 5to.

DEPTO. DE LICITACIONES

ADMINISTRACION NACIONAL DE ELECTRICIDAD DIV. DE PROYECTOS DE GEN. Y TRANSMISION GERENCIA TECNICA

arteche
Rodrigo Tadeu de Siqueira Alexandre
CPF: 019.142.729-27

arteche

Formulario de Lista de Precios de los Bienes y Servicios Conexos
A-1 Proveedores no domiciliados en la República del Paraguay

LICITACIÓN PUBLICA INTERNACIONAL ANDE Nº 749/2012

VISTO - AUDITORIA INTERN
Art. 54º - Decreto Nº21909/03
No implica análisis detallado de su conteni
Lic. Ermelinda E. Fernández F.
Auditor

Nombre del Oferente: Arteche EDC Equipamentos e Sistemas S/A

Moneda: US$ (dólar americano)

EQUIPOS

1	2	3	4	5	6	7	8	9	10	11	12	13
ítem	**Código de Catalogo**	**Descripción**	**País de Procedencia del Bien**	**Marca**	**Unidad de Medida**	**Presen-tación**	**Cantidad**	**Precio x Unidad FOB**	**Precio x Total FOB (Col. 8 x Col. 9)**	**Seguros**	**Fletes y Otros Gastos**	**Precio Total CIP Col.10+Col. 11+Col.12**
1.	32121504-001	Banco de capacitores de 24 kV, de 12.000 kVAr, incluyendo los condensadores con sus correspondientes protecciones individuales, transformador de corriente de desbalance, reactores, estructuras metálicas de soporte (Racks), conectores, barra, dispositivos de fijación, etc., y todos los accesorios para formar el banco. (EE.TT Nº 17.01.46)	BRASIL	ARTECHE	Unidad	Unidad	1	39.903,84	39.903,84	81,60	816,03	40.801,47
2.	32121504-001	Banco de capacitores de 24 kV, de 6.000 kVAr, incluyendo los condensadores con sus correspondientes protecciones individuales, transformador de corriente de desbalance, reactores, estructuras metálicas de soporte (Racks), conectores, barra, dispositivos de fijación, etc., y todos los accesorios para formar el banco. (EE.TT Nº 17.01.46)	BRASIL	ARTECHE	Unidad	Unidad	15	22.791,65	341.874,79	699,13	6.991,30	349.565,22

ADMINISTRACION NACIONAL DE ELECTRICIDAD
DIV. DE PROYECTOS DE GEN. Y TRANSMISION
GERENCIA TECNICA

ARTECHE

arteche
Rodrigo Tadeu de Siqueira Alexandre
CPF: 019.142.729-27

arteche

Formulario de Lista de Precios de los Bienes y Servicios Conexos
A-1 Proveedores no domiciliados en la República del Paraguay

LICITACIÓN PUBLICA INTERNACIONAL ANDE Nº 749/2012

VISTO - AUDITORIA INTERNA
Art. 54º - Decreto Nº 21909/03
Implica análisis detallado de su contenido
Lic. Ermelinda E. Fernández F.
Auditor

Nombre del Oferente: Arteche EDC Equipamentos e Sistemas S/A

Moneda: US$ (dólar americano)

EQUIPOS

1	2	3	4	5	6	7	8	9	10	11	12	13
ítem	**Código de Catalogo**	**Descripción**	**País de Procedencia del Bien**	**Marca**	**Unidad de Medida**	**Presen-tación**	**Cantidad**	**Precio x Unidad FOB**	**Precio x Total FOB (Col. 8 x Col. 9)**	**Seguros**	**Fletes y Otros Gastos**	**Precio Total CIP Col.10+Col.11+Col.12**
3.	32121504-001	Banco de capacitores de 24 kV, de 3.000 kVAr, incluyendo los condensadores con sus correspondientes protecciones individuales, transformador de corriente de desbalance, reactores, estructuras metálicas de soporte (Racks), conectores, barra, dispositivos de fijación, etc., y todos los accesorios para formar el banco. (EE.TT Nº 17.01.46)	BRASIL	ARTECHE	Unidad	Unidad	5	14.479,62	72.398,09	148,05	1.480,53	74.026,68
Precio Total, Costo, Seguro y Flete (CIP) hasta Depósitos de la Convocante en San Lorenzo y/o alrededores hasta un radio de 30 km. Contados a partir de los límites de la ciudad de San Lorenzo:												464.393,37

Precio Total del Suministro (en letras): Cuatrocientos sesenta cuatro mil trescientos noventa y tres dolares con treinta siete
(Dólares de los Estados Unidos de América o moneda de origen del suministro)

Nombre Rodrigo Tadeu S. Alexandre En calidad de Gerente Comercial Firma

Debidamente autorizado para firma la oferta por y en nombre de Arteche EDC Equipamentos e Sistemas S/A

El día 21 (veintiuno) del mes de agosto de 2012.

ADMINISTRACION NACIONAL DE ELECTRICIDAD
DIV. DE PROYECTOS DE TRANSMISION
GERENCIA TECNICA

CONAE - NO ISTRIA

arteche
Rodrigo Tadeu de Siqueira Alexandre
CPF: 019.142.729-27

arteche
Rodrigo Tadeu de Siqueira Alexandre
CPF: 019.142.729-27

arteche

Formulario de Lista de Precios de los Bienes y Servicios Conexos
A-1 Proveedores no domiciliados en la República del Paraguay

LICITACIÓN PUBLICA INTERNACIONAL ANDE Nº 749/2012

VISTO - AUDITORIA INTERNA
Art. 54º - Decreto Nº 21909/03
No implica análisis detallado de su contenido
Lic. Ermelinda E. Fernández F.
Auditor

Nombre del Oferente: Arteche EDC Equipamentos e Sistemas S/A

Moneda: US$ (dólar americano)

REPUESTOS

1	2	3	4	5	6	7	8	9	10	11	12	13
ítem	**Código de Catalogo**	**Descripción**	**País de Procedencia del Bien**	**Marca**	**Unidad de Medida**	**Presen-tación**	**Cantidad**	**Precio x Unidad FOB**	**Precio x Total FOB (Col. 8 x Col. 9)**	**Seguros**	**Fletes y Otros Gastos**	**Precio Total CIP Col.10+Col.11+Col.12**
		REPUESTOS ÍTEM 1, 2 Y 3										
4.	32121502-001	20% del total de condensadores de los bancos como repuesto	INDIA	GE	Unidad	Unidad	1	61.608,00	61.608,00	125,99	1.259,88	62.993,86
5.	39121001-005	Transformador de corriente tipo intemperie corriente secundaria 5 A, 30 VA, para bancos de capacitores de 3.000, 6.000 e 12.000 kVAr	BRASIL	ZILMER	Unidad	Unidad	6	932,18	5.593,06	11,44	114,38	5.718,88
6.	39121015-001	Reactor Limitador de Corriente con núcleo de aire de 50 µH.	ARGENTINA	CAT	Unidad	Unidad	6	864,06	5.184,36	10,60	106,02	5.300,98
Precio Total, Costo, Seguro y Flete (CIP) hasta Depósitos de la Convocante en San Lorenzo y/o alrededores hasta un radio de 30 km. Contados a partir de los límites de la ciudad de San Lorenzo:												74.013,72

Precio Total del Suministro (en letras): Setenta y cuatro mil y trece dolares con setenta dos
(Dólares de los Estados Unidos de América o moneda de origen del suministro)

Nombre Rodrigo Tadeu S. Alexandre En calidad de Gerente Comercial Firma

Debidamente autorizado para firma la oferta por y en nombre de Arteche EDC Equipamentos e Sistemas S/A

El día 21 (veintiuno) del mes de agosto de 2012.

arteche
Rodrigo Tadeu de Siqueira Alexandre
CPF: 019.142.729-27

COPIA INDUSTRIAL

ADMINISTRACIÓN NACIONAL DE ELECTRICIDAD
DIV. DE PROYECTOS DE TRANSMISIÓN
GERENCIA TÉCNICA

arteche
Rodrigo Tadeu de Siqueira Alexandre
CPF: 019.142.729-27

VISTO - AUDITORIA INTERNA
Art. 54º - Decreto Nº 21909/03
No implica análisis detallado de su contenido
Lic. Graciela E. Fernández F.
Auditor

arteche

PLANILLA DE RESUMEN DE PRECIOS OFERTADOS

LICITACIÓN PUBLICA INTERNACIONAL ANDE Nº 749/2012

Formulario de Lista de Precios de los Bienes y Servicios Conexos

A-1 Proveedores no domiciliados en la República del Paraguay

RESUME GENERAL **Moneda: US$ (dólar americano)**

ÍTEM	DESCRIPCIÓN	PRECIO TOTAL
1.	Precio Total de los Equipos	464.393,37
2.	Precio Total de los Repuestos	74.013,72
PRECIO TOTAL DE LA OFERTA.....		538.407,09

Precio Total del Suministro (en letras): Quinientos treinta ocho mil cuatrocientos y siete dólares con nueve
(Dólares de los Estados Unidos de América o moneda de origen del suministro)

CIUDAD INDUSTRIAL

Nombre Rodrigo Tadeu S. Alexandre En calidad de Gerente Comercial Firma _____
Debidamente autorizado para firma la oferta por y en nombre de Arteche EDC Equipamentos e Sistemas S/A
El día 21 (veintiuno) del mes de agosto de 2012.

arteche
Rodrigo Tadeu de Siqueira Alexandre
CPF: 019.142.729-27

ADMINISTRACION NACIONAL DE ELECTRICIDAD
DIV. DE PROYECTOS DE GEN. Y TRANSMISION
GERENCIA TECNICA

Administración Nacional de Electricidad - ANDE

arteche
Rodrigo Tadeu de Siqueira Alexandre
CPF: 019.142.729-27

32

ANDE

DIRECCIONES
AV. ESPAÑA 1268
TELÉFONOS: 222713/16 – 211001/20
CASILLA DE CORREO 604
TELEFAX: (595-21) 212371
WEB: http://www.ande.gov.py
E-MAIL: ande@ande.gov.py
Asunción, Paraguay

FAX: DCP/DLI/382/2012

FECHA: 12/11/12

HORA: : 300108

TEL.: 021 333.525

TRANSMISIÓN DE FAX

REMITENTE : **ADMINISTRACIÓN NACIONAL DE ELECTRICIDAD**
DIVISIÓN DE LICITACIONES Y CONTRATOS - DEPARTAMENTO DE LICITACIONES - FAX Nº (595 21) 200-513

DESTINATARIO : BEIGEL S.R.L por ARTECHE EDC EQUIPAMENTOS E SISTEMAS

AT. SR./SRA. : LIC. PABLO UNER.

REFERENCIA : Licitación Pública Internacional ANDE N° 749/2012 - Suministro de Banco de Capacitores para 23 kV.

Nos dirigimos a Ustedes, con relación a la Licitación Pública Internacional de referencia, a fin de solicitarles lo siguiente:

- En la Lista de Bienes y Servicios Conexos presentada como parte de su Oferta se identifica lo siguiente:
  - ✓ Un error aritmético de multiplicación en el ítem 2 correspondiente a Equipos, el cual modifica el total del mencionado ítem a US$ 349.564,18 en lugar de US$ 349.565,22, este a su vez modifica el total correspondiente a equipos a US$ 464.393,33 en lugar de US$ 464.393,37, existiendo una diferencia de US$ 0,04 a menos.
  - ✓ Un error aritmético de multiplicación en el ítem 5 correspondiente a Repuestos, el cual modifica el total del mencionado ítem a US$ 5.718,90 en lugar de US$ 5.718,88, este a su vez modifica el total correspondiente a Repuestos a US$ 74.013,75 en lugar de US$ 74.113,72, existiendo una diferencia de US$ 0.03 a más.

De esta forma el Total General de la Oferta queda modificado a US$ 538.407,08 en lugar de US$ 538.407,09, existiendo una diferencia de US$ 0,01 a menos.

Esta solicitud obedece al pedido del Comité de Evaluación de Oferta y conforme artículo 57 del Decreto Reglamentario N° 21.909 de Contrataciones Públicas.

Aguardaremos la confirmación o rectificación de las cantidades modificadas hasta el día miércoles 14 de noviembre del corriente, en el Departamento de Licitaciones, Oficina N° 220, Segundo Piso, a los efectos de continuar con el proceso de evaluación de su Oferta.

Atentamente,

ADMINISTRACIÓN NACIONAL DE ELECTRICIDAD
GERENCIA TÉCNICA
DIV. DE PROYECTOS DE GEN. Y TRANSMISIÓN

C.P. Liliana R. Ortiz B.
DCP/DLI

ARTECHE
Rodrigo Tadeu de Siqueira Alexandre
CPF: 019.142.729-27

BEIGEL
SOCIEDAD DE RESPONSABILIDAD LIMITADA
24 de Junio 357 c/ Ezequiel González
Teléfono: 333.525 - Telefax: 300-108
Email: uncu@tigo.com.py
Asunción - Paraguay

Asunción, 12 de Noviembre del 2012.

Señor:
Presidente de la Administración
Nacional de Electricidad – A.N.D.E.
Ing. Carlos Heisele
Presente.

At. Depto. De Licitaciones

Ref. LPI 749/12 – "Suministro de Bancos de Capacitores para 23 kV" – Respuesta al Fax DCP/DLI/382/2012.

Por medio de la presente, aceptamos el ajuste aritmético de la oferta del Ítem 2 y del Ítem 5 de dicha Licitación en referencia quedando un total de la oferta de US$ 538.407.08, en respuesta al Fax DCP/DLI/309/2012 de fecha 12/11/12.

Sin más, me permito saludarle con mi más alta estima y consideración.

Atentamente.

Lic. Pablo Uner.

BEIGEL S.R.L.

Departamento Licitaciones	Fecha / Hora 14 NOV. 2012		
Secc. Lic. Púb.	☐	Secc. L.C.O.	☐
Secc. Contratos	☐	Sria.	☐
Obs.			

ADMINISTRACION NACIONAL DE ELECTRICIDAD
DIV. DE PROYECTOS DE GEN. Y TRANSMISION
GERENCIA TECNICA

arteche
Rodrigo Tadeu de Siqueira Alexandre
CPF: 019.142.729-27

COMARCA DE CURITIBA - PARANÁ
Serviço Distrital de Tatuquara
BR116 KM 116 CEASA-CIC 3348-1950
RECONHECO a/s firma/s de
026808 GILSON DE FRANCA DA LUZ.
069996 DALTON HAICK PIERDONA...
por semelhança/s. Dou fé.
CURITIBA, 22 Ago 2012
Em test da verdade
Regina Coeli Machado
OFICIAL Cod 989092620

SERVIÇO NOTARIAL E REGISTRAL - DISTRITO JUDICIÁRIO DE TATUQUARA
CEASA CIC - BR 116 KM 111
SELO FUNARPEN
TABELIONATO DE NOTAS
EH083940

Sinval Z. Lobato Machado
Oficial

arteche

Declaración Jurada de Conformidad con los Documentos de la Licitación

Proceso de Contratación:
Modalidad: Licitación Pública Internacional ANDE Nº 749/2012
Descripción del llamado: Suministro de Banco de Capacitores para 23 kV
ID: 231936

Nosotros, Dalton Haick Pierdoná Y Gilson de França da Luz, en representación de la firma ARTECHE EDC EQUIPAMENTOS E SISTEMAS S/A, quien suscriben, declaramos Bajo Fe de Juramento lo siguiente:

a) Que hemos obtenido los Documentos de la Licitación (Pliego de Bases y Condiciones, Adendas, Aclaraciones realizadas a través del Sistema Subasta a la baja Electrónica) y demás documentos que forman parte de los mismos) directamente del Portal de la Dirección Nacional de Contrataciones Públicas (www.contrataciones.gov.py).

b) Hemos examinado dichos documentos de licitación y aceptamos y no tenemos objeción alguna a los procedimientos, requerimientos y condiciones en ellos establecidos.

Curitiba/PR/Brasil, 20 de agosto de 2012

DALTON HAICK PIERDONÁ
Director Técnico

GILSON DE FRANÇA DA LUZ
Director Adm. Financeiro

ARTECHE EDC EQUIPAMENTOS E SISTEMAS S.A.
Rua Cyro Correia Pereira, 100, CIC, CEP 81170-230 :: Curitiba, PR :: Brasil
CNPJ: 02.782.918 / 0001 - 65 I.E: 90171519-05
T. +55 (41) 2106 1899 :: F. +55 (41) 2106 1888
www.arteche.com

arteche
Rodrigo Tadeu de Siqueira Alexandre
CPF: 019.142.729-27

ADMINISTRACION NACIONAL DE ELECTRICIDAD
DIRECTOR DE PROYECTOS DE GEN. Y TRANSMISION
GERENCIA TÉCNICA

186

ASESORIA LEGAL 000047 ANDE

8. Declaración Jurada de conformidad con los Documentos de la Licitación

A: Administración Nacional de Electricidad (ANDE)

Licitación Pública Nacional ANDE N°: 749/2012

Descripción del llamado: Suministro de Banco de Capacitores de 23 KV.

ID: 231.936

Yo/Nosotros BEIGEL S.R.L. en representación de la firma ARTECHE EDC EQUIPAMENTOS E SISTEMAS quien suscribe/n, declaro/amos Bajo Fe de Juramento lo siguiente:

(a) Que hemos obtenido los Documentos de la licitación *(Pliego de Bases y Condiciones, Adendas, Aclaratorias realizadas a través del Sistema de Subasta a la baja Electrónica) y demás documentos que forman parte de los mismos*) directamente del Portal de la Dirección Nacional de Contrataciones Públicas (www.contrataciones.gov.py).

(b) Hemos examinado dichos documentos de licitación y aceptamos y no tenemos objeción alguna a los procedimientos, requerimientos y condiciones en ellos establecidos.

BEIGEL S.R.L.

Firma y sello del/los Oferente/s

PABLO UNER.

Aclaración de Firma/s

DEPTO. DE LICITACIONES

arteche

Rodrigo Tadeu de Siqueira Alexandre

CPF: 019.142.729-27

ADMINISTRACION NACIONAL DE ELECTRICIDAD DIV. DE PROYECTOS DE GEN. Y TRANSMISION GERENCIA TECNICA

arteche

DECLARACIÓN JURADA POR LA QUE EL OFERENTE GARANTIZA QUE NOS SE ENCUENTRA INVOLUCRADO EN PRÁCTICAS QUE VILEN LOS DERECHOS DE LOS NIÑOS, NIÑAS Y ADOLOESCENTES REFERENTES AL TRABAJO INFANTIL, ESTIPULADOS EN LA CONSTITUCIÓN NACIONAL, LOS CONVENIOS 138 Y 182 DE LA ORGANIZACIÓN INTERNACIONAL DEL TRABAJO (OIT), EL CÓDIGO DEL TRABAJO, EL CÓDIGO DE LA NÑEZ Y LA ADOLESCENCIA, DEMÁS LEYES Y NORMATIVAS VIGENTES EN LA REPUBLICA DEL PARAGUAY

Curitiba/PR/Brasil, 20 de Agosto de 2012

Ref.: Suministro de Banco de Capacitores para 23 kV
Licitación Publica Internacional ANDE Nº 749/20125
ID: 231936

De nuestra consideración:

ARTECHE EDC EQUIPAMENTOS E SISTEMAS S/A, situada na Rua Cyro Correia Pereira, 100 – Bairro CIC – Curitiba – PR, CNPJ 02.782.918/0001-65, en su calidad de oferente del llamado de referencia, por medio de sus representantes legales, Sr. Dalton Haick Pierdoná, cedula de identidade Nº 6.242.345-5 y Sr. Gilson de França da Luz, cédula de identidad Nº 5.585.245-6, formula la presente DECLARACION BAJO FE DE JURAMENTO.

1. QUE no emplea en forma directa ni indirecta a niños, niñas y adolescentes en tipos de labores consideradas como Trabajos Prohibidos y en particular "TRABAJO INFANTIL PELIGROSO" de conformidad a lo dispuesto en el Art. 125 del Código del Trabajo, el Art. 54 del Código de la Niñez y la Adolescencia y el Decreto Nº 4951/05 que reglamenta la Ley 1657/01.

2. QUE, en caso de tomar conocimiento de alguna conducta que se aparte de las disposiciones citadas precedentemente y que involucre a nuestros proveedores de bienes y servicios que componen la cadena de producción y comercialización de lo ofertado, denunciaremos ese hecho ante la instancia pertinente, de conformidad a lo dispuesto en el Artículo 5 del Código de la Niñez y la Adolescencia.

Rodrigo Tadeu de Siqueira Alexandre
CPF: 019.142.729-27

ADMINISTRACION NACIONAL DE ELECTRICIDAD
DIV. DE PROYECTOS DE GEN. Y TRANSMISION
GERENCIA TECNICA

arteche

3. QUE en el caso de que empleemos adolescentes se hará de conformidad a lo que establece el Código del Trabajo y el Código de la Niñez y de la Adolescencia, sus disposiciones concordantes y complementaria salvaguardando todos los derechos y garantías del mismo, teniendo presente las obligaciones que como empleadores nos competen.

RECONOCEMOS QUE cualquier violación a esta Declaración facultará a la Convocante a descalificamos durante la etapa de evaluación de ofertas y/o rescindir el contrato respectivo cualquiera sea su etapa de ejecución, de conformidad a la forma establecida en el artículo 59 de la Ley 2051/03. En estos casos reconozco que no tendré derecho a reembolso de gastos ni a indemnización alguna y seré pasible de la aplicación del procedimiento para imposición de sanciones previsto en la ley 2051/03, independientemente de las demás responsabilidades que pudieran generar.

Atentamente,

DALTON HAICK PIERDONA
Director Técnico

GILSON DE FRANÇA DA LUZ
Director Adm. Financeiro

COMARCA DE CURITIBA - PARANÁ
Serviço Distrital de Tatuquara
BR116 KM 116 CEASA-CIC 3348-1950

RECONHECO a/s firma/s de
026808 GILSON DE FRANCA DA LUZ.
069996 DALTON HAICK PIERDONA...
Por semelhança/s. Dou fé.
CURITIBA, 22 AGO 2012
Em test da verdade
Regina Coeli Machado
OFICIAL Cod 989092620

Sinval Z. Lobato Machado
Oficial

SERVIÇO NOTARIAL E REGISTRAL - DISTRITO JUDICIÁRIO DE TATUQUARA
CEASA CIC - BR 116 KM 111
SELO FUNARPEN
TABELIONATO DE NOTAS
EH083939

ADMINISTRACION NACIONAL DE ELECTRICIDAD
DIR. DE PROYECTOS DE GEN. Y TRANSMISION
GERENCIA TECNICA

arteche
Rodrigo Tadeu de Siqueira Alexandre
CPF: 019.142.729-27

ARTECHE EDC EQUIPAMENTOS E SISTEMAS S.A.
Rua Cyro Correia Pereira, 100, CIC, CEP 81170-230 :: Curitiba, PR :: Brasil
CNPJ: 02.782.918 / 0001 - 65 I.E: 90171519-05
T. +55 (41) 2106 1899 :: F. +55 (41) 2106 1888
www.arteche.com

ASESORÍA LEGAL 000046

9. Declaración jurada por la que el oferente garantiza que no se encuentra involucrado en prácticas que violen los derechos de los niños, niñas y adolescentes referentes al trabajo infantil, estipulados en la constitución nacional, los convenios 138 y 182 de la organización internacional del trabajo (OIT), el código del trabajo, el código de la niñez y la adolescencia, demás leyes y normativas vigentes en la República del Paraguay

Asunción, 24 de AGOSTO de 2.012.

Señores
ADMINISTRACIÓN NACIONAL DE ELECTRICIDAD — ANDE.
Presente

Ref.: (*Descripción del llamado*). LPI Nº: 749/2.012 "Suministro de Banco de Capacitores de 23KV.
ID: (*Portal Contrataciones Públicas*). 231.936.#

De mi/nuestra consideración:

La empresa BEIGEL S.R.L., con RUC 80008714-3, en su calidad de oferente del llamado de referencia, por medio de su/s representante/s legal/es PABLO UNER, con cedula de identidad Nº 295.979, formula la presente DECLARACIÓN BAJO FE DE JURAMENTO.

1. QUE no emplea en forma directa ni indirecta a niños, niñas y adolescentes en tipos de labores consideradas como Trabajos Prohibidos y en particular "TRABAJO INFANTIL PELIGROSO" de conformidad a lo dispuesto en el Art. 125 del Código del Trabajo, el Art. 54 del Código de la Niñez y la Adolescencia y el Decreto N° 4951/05 que reglamenta la Ley 1657/01.
2. QUE, en caso de tomar conocimiento de alguna conducta que se aparte de las disposiciones citadas precedentemente y que involucre a nuestros proveedores de bienes y servicios que componen la cadena de producción y comercialización de lo ofertado, denunciare/mos ese hecho ante la instancia pertinente, de conformidad a lo dispuesto en el Artículo 5 del Código de la Niñez y la Adolescencia.
3. QUE en el caso de que emplee/mos adolescentes se hará de conformidad a lo que establece el Código del Trabajo y el Código de la Niñez y de la Adolescencia, sus disposiciones concordantes y complementaria salvaguardando todos los derechos y garantías del mismo, teniendo presente las obligaciones que como empleador/es me/nos competen.

RECONOCEMOS QUE cualquier violación a esta Declaración facultará a la Convocante a descalificarnos durante la etapa de evaluación de ofertas y/o rescindir el contrato respectivo cualquiera sea su etapa de ejecución, de conformidad a la forma establecida en el artículo 59 de la Ley 2051/03. En estos casos reconozco que no tendré derecho a reembolso de gastos ni a indemnización alguna y seré pasible de la aplicación del procedimiento para imposición de sanciones previsto en la ley 2051/03, independientemente de las demás responsabilidades que pudieran generar.

Atentamente,

PABLO UNER.

Firma: El/los Oferente/s: BEIGEL S.R.L. — Aclaración de Firma/s

(1) En el caso de que emplee/mos adolescentes trabajadores/as entre 14 y 17 años, adjunto/amos copia del Registro del Adolescente Trabajador/a, de conformidad a lo que establece el Artículo 55 del Código de la Niñez y la Adolescencia.

El presente texto no podrá ser modificado ni alterado, siendo de carácter formal su presentación.

[1]En caso de corresponder, marque aquí con una X.

Lic. Ermelinda E. Fernández F.
Auditor

VISTO - AUDITORIA INTERNA
Art. 54º - Decreto Nº 21909/03
Implica análisis detallado de su contenido

DPTO. DE LICITACIÓN

ADMINISTRACIÓN NACIONAL DE ELECTRICIDAD
DIV. DE PROYECTOS DE GEN. Y TRANSMISIÓN
GERENCIA TÉCNICA

arteche
Rodrigo Tadeu de Siqueira Alexandre
CPF: 019.142.729

93

Compañía Argentina de Transformadores®

El Partenón 1637 (B1839DIW), Pque. Industrial 9 de Abril, Esteban Echeverría, Buenos Aires, Argentina.
Tel: 5411 4693-9100
www.catsa.com.ar | e-mail: info@catsa.com.ar

10. Autorización del Fabricante.

Fecha: 21 de Agosto de 2012

LPI/ No.: 749/2012

A: Administración Nacional de Electricidad (ANDE)

POR CUANTO:

Nosotros **CAT – Compañía Argentina de Transformadores S.A.**, como fabricantes oficiales de Reactores, con fábrica ubicada en El Partenón 1637, Parque Industrial 9 de abril, Esteban Echeverría, Buenos Aires, Argentina, mediante el presente instrumento autorizamos a Arteche EDC Equipamentos e Sistemas S/A, Rua Cyro Correia Pereira, Nº 100, Cidade: Curitiba, Estado: Paraná, Bairro : CIC – CIDADE INDUSTRIAL DE CURITIBA, CEP : 81.170-230] a presentar una oferta con el solo propósito de suministrar los siguientes Bienes de fabricación nuestra [reactor 50 µ Henry x 482 A, 50 µ Henry x 241 A, 50 µ Henry x 121 A, y a posteriormente firmar el contrato.

Por este medio extendemos nuestro aval y plena garantía, conforme a la Cláusula 28 de las Condiciones Generales del Contrato, respecto a los bienes ofrecidos por la firma mencionada.

Firma:

Cargo: Apoderado - Director Comercial

Fechado en el día 21 de Agosto de 2012

arteche
Rodrigo Tadeu de Siqueira Alexandre
CPF: 019.142.729-27

ADMINISTRACION NACIONAL DE ELECTRICIDAD
DN. DE PROYECTOS DE GEN. Y TRANSMISION
GERENCIA TECNICA

Autorización del Fabricante

Fecha: 22 de Agosto de 2012
LPI/ No.: 749/2012

A: Administración Nacional de Electricidad (ANDE)

POR CUANTO:

Nosotros General Electric International Inc., como fabricante oficial de capacitores de potencia, con fábricas ubicadas en 402 & 404, 4th Floor, C Wing, Delphi Building, Hiranandani, Powai, Mumbai, 400076, India, mediante el presente instrumento autorizamos a Arteche EDC Equipamentos e Sistemas S/A, Rua Cyro Correia Pereira, Nº 100, Cidade: Curitiba, Estado: Paraná, Bairro : CIC – CIDADE INDUSTRIAL DE CURITIBA, CEP : 81.170-230, a presentar una oferta con el solo propósito de suministrar el siguiente bien de nuestra fabricación: capacitor 500 kvar x 13.280 V - 50 Hz, y a posteriormente firmar el contrato.

Firma: _____
Jean Cleber da Silva

Cargo: Gerente Comercial

Fechado en el día 22 de Agosto de 2012 (fecha de la firma).

152

arteche
Rodrigo Tadeu de Siqueira Alexandre
CPF: 019.142.729-27

Administración Nacional de Electricidad - ANDE

ADMINISTRACION NACIONAL DE ELECTRICIDAD
DIV. DE PROYECTOS DE GEN. Y TRANSMISION
GERENCIA TECNICA

arteche

10. Autorización del Fabricante.

Fecha: 21 de Agosto de 2012
LPI/ No.: 749/2012

A: Administración Nacional de Electricidad (ANDE)

POR CUANTO:

Nosotros ZILMER INELTEC CONSTRUÇÕES ELÉTRICAS LTDA, como fabricante oficiales de transformadores, con fábricas ubicadas en Cidade: São Paulo, Estado: São Paulo, Bairro: São João Climaco, CEP 04255-000 mediante el presente instrumento autorizamos a Arteche EDC Equipamentos e Sistemas S/A, Rua Cyro Correia Pereira, Nº 100, Cidade: Curitiba, Estado: Paraná, Bairro : CIC – CIDADE INDUSTRIAL DE CURITIBA, CEP : 81.170-230 a presentar una oferta con el solo propósito de suministrar los siguientes Bienes de fabricación nuestra transformador de Corrente TC, y a posteriormente firmar el contrato.

Por este medio extendemos nuestro aval y plena garantía, conforme a la Cláusula 28 de las Condiciones Generales del Contrato, respecto a los bienes ofrecidos por la firma mencionada.

Firma: Roberto Perez

Cargo: Diretor Executivo

ZILMER INELTEC C.E. LTDA.
Roberto Perez
DIRECTOR EXECUTIVO

Fechado en el día 21 de Agosto de 2012

ADMINISTRACION NACIONAL DE ELECTRICIDAD
DIV. DE PROYECTOS DE GEN. Y TRANSMISION
GERENCIA TECNICA

ASESORIA LEGAL 000044 ANDE

ANEXO V

Condiciones Generales del Contrato

1. Definiciones

1.1. Las siguientes palabras y expresiones tendrán los significados que aquí se les asigna:

(a) "Día" es día calendario.

(b) "CGC" son las Condiciones Generales del Contrato.

(c) "Contratante" Es el organismo, entidad o municipalidad que como consecuencia de un procedimiento de adjudicación, suscribe el contrato.

(d) "Bienes" son todos los productos, materia prima, maquinaria y equipo, y otros materiales que el Proveedor deba proporcionar a la Contratante en virtud del Contrato.

(e) "Servicios conexos" significan los servicios complementarios relativos a la provisión de los bienes, tales como transporte, seguro, instalación, puesta en servicio, capacitación y mantenimiento inicial y otras obligaciones similares del Proveedor en virtud del Contrato.

(f) "CEC" significa las Condiciones Especiales del Contrato.

(g) "Proveedor" Es la persona física o jurídica que suscribe el contrato para la provisión de los bienes y servicios conexos.

(i) "DNCP" Es la Dirección Nacional de Contrataciones Públicas.

2. Orden de prelación de los Documentos del Contrato

2.1 Sujetos al orden de precedencia establecido en el Contrato, se entiende que todos los documentos que forman parte integral del mismo (y todos sus componentes allí incluidos) son correlativos, complementarios y recíprocamente aclaratorios. El Contrato deberá leerse de manera integral.

3. Fraude y Corrupción

3.1 La Contratante exige que los Proveedores, observen los más altos niveles éticos, ya sea durante el proceso de licitación o de ejecución de un contrato. La Contratante actuará frente a cualquier hecho o reclamación que se considere fraudulento o corrupto.

3.2 Si se comprueba que el Proveedor, sus representantes o empleados han incurrido en prácticas fraudulentas o corruptas, la Contratante deberá, sin perjuicio de otras medidas que pueda adoptar en virtud a la Ley N° 2051/03 y al Contrato:

a) Remitir los antecedentes del Proveedor directamente involucrado en las prácticas fraudulentas o corruptivas a la DNCP, a los efectos de la aplicación de las sanciones previstas en el Título Séptimo de la Ley N° 2051/03.

b) Presentar la denuncia penal ante las instancias correspondientes si el hecho conocido se encontrare tipificado en la legislación penal.

Fraude y corrupción comprenden actos como:

(i) Ofrecer, dar, recibir o solicitar, directa o indirectamente, cualquier cosa de valor para influenciar las acciones de otra parte;

DPTO. DE LICITACIONES
artecheo
Rodrigo Tadeu de Siqueira Alexandro
CPF: 019.142.729-27
ADMINISTRACION NACIONAL DE ELECTRICIDAD DIV. DE PROYECTOS DE GEN. Y TRANSMISION GERENCIA TECNICA

ASESORIA LEGAL 000043 ANDE

(ii) Cualquier acto u omisión, incluyendo la tergiversación de hechos y circunstancias, que engañen, o intenten engañar, a alguna parte para obtener un beneficio financiero o de otra naturaleza o para evadir una obligación;

(iii) Perjudicar o causar daño, o amenazar con perjudicar o causar daño, directa o indirectamente, a cualquier parte o a sus bienes para influenciar las acciones de una parte; colusión o acuerdo entre dos o más partes realizado con la intención de alcanzar un propósito inapropiado, incluyendo influenciar en forma inapropiada las acciones de otra parte.

Cualquier otro acto considerado como tal en la legislación vigente.

Los pagos estarán expresamente condicionados a que la participación de los Proveedores en el proceso de adquisiciones se haya llevado de acuerdo con la Legislación vigente aplicable en materia de fraude y corrupción.

3.3 Los Proveedores declaran y garantizan:

(i) Que han leído y entendido la prohibición sobre actos de fraude y corrupción dispuesta por la Contratante y se obligan a observar las normas pertinentes;

(ii) Que no han incurrido en ninguna infracción de las políticas sobre fraude y corrupción descritas en éste documento;

(iii) Que no han tergiversado ni ocultado ningún hecho sustancial durante los procesos de adquisición o ejecución del Contrato;

(iv) Que ninguno de sus directores, funcionarios o accionistas principales se halla inhabilitado conforme las disposiciones del artículo 40, Ley 2051/03, ni han sido declarados culpables de delitos vinculados con fraude o corrupción;

4. Interpretación

4.1 Si el contexto así lo requiere, el singular significa el plural, y viceversa.

4.2 Incoterms

(a) El significado de cualquier término comercial, así como los derechos y obligaciones de las partes serán los prescritos en los Incoterms, a menos que sea inconsistente con alguna disposición del Contrato.

(b) Los términos CIP, FCA, CPT y otros similares, cuando se utilicen, se regirán por lo establecido en la edición vigente de los Incoterms especificada en las **CEC**, y publicada por la Cámara de Comercio Internacional en París, Francia.

4.3 Totalidad del Contrato

El Contrato constituye la totalidad de lo acordado entre la Contratante y el Proveedor y sustituye todas las comunicaciones, negociaciones y acuerdos (ya sea escritos o verbales) realizados entre las partes con anterioridad a la fecha de la celebración del Contrato.

4.4 Enmienda

Ninguna enmienda u otra variación al Contrato será válida a menos que esté por escrito, fechada y se refiera expresamente al Contrato, y esté firmada por un representante de cada una de las partes debidamente autorizado.

arteche
Rodrigo Tadeu de Siqueira Alexandre
CRF: 015.142.729-27
ADMINISTRACIÓN NACIONAL DE ELECTRICIDAD DIV. DE PROYECTOS DE GEN. Y TRANSMISIÓN GERENCIA TÉCNICA

ASESORIA LEGAL 000042 ANDE

4.5 Limitación de Dispensas

(a) Sujeto a lo indicado en la Subcláusula 4.5(b) siguiente de estas CGC, ninguna dilación, tolerancia, demora o aprobación por cualquiera de las partes al hacer cumplir algún término y condición del Contrato o el otorgar prórrogas por una de las partes a la otra, perjudicará, afectará o limitará los derechos de esa parte en virtud del Contrato. Asimismo, ninguna dispensa concedida por cualquiera de las partes por un incumplimiento del Contrato, servirá de dispensa para incumplimientos posteriores o continuos del Contrato.

(b) Toda dispensa a los derechos, poderes o recursos de una de las partes en virtud del Contrato, deberá ser por escrito, llevar la fecha y estar firmada por un representante autorizado de la parte otorgando dicha dispensa y deberá especificar la obligación que está dispensando y el alcance de la dispensa.

4.6 Divisibilidad

Si cualquier provisión o condición del Contrato es prohibida o resultase inválida o inejecutable, dicha prohibición, invalidez o falta de ejecución no afectará la validez o el cumplimiento de las otras provisiones o condiciones del Contrato.

5. Idioma

5.1 El Contrato, así como toda la correspondencia y documentos relativos al Contrato intercambiados entre el Proveedor y la Contratante, deberán ser redactados en idioma Castellano. Los documentos de sustento y material impreso que formen parte del Contrato, pueden estar en otro idioma siempre que los mismos estén acompañados de una traducción fidedigna de las partes pertinentes al idioma indicado y, en tal caso, dicha traducción prevalecerá para efectos de interpretación del Contrato.

5.2 El Proveedor será responsable de todos los costos de la traducción al idioma que rige, así como de todos los riesgos derivados de la exactitud de dicha traducción de los documentos proporcionados por el Proveedor.

6. Consorcio

6.1 Si el Proveedor es un Consorcio, todas las partes que lo conforman son solidariamente responsables frente a la Contratante por el cumplimiento de las disposiciones del Contrato y deberán designar a una de ellas para que actúe como representante, con autoridad para comprometer al Consorcio, de conformidad al Artículo 25 de la Ley 2051/03. La composición o constitución del Consorcio, no podrá ser alterada sin el previo consentimiento de la Contratante.

7. Cumplimiento del artículo 40 de la Ley N° 2051/03

7.1 El Proveedor y sus Subcontratistas, así como todos los miembros de un Consorcio, no deben hallarse comprendidos en las prohibiciones o limitaciones para contratar con el Estado, establecidas en el artículo 40 de la Ley 2051/03.

8. Notificaciones

8.1 Todas las notificaciones a la Contratante efectuadas en virtud de este Contrato deberán ser por escrito y dirigidas a la dirección indicada en las **CEC**. Las notificaciones al Proveedor se realizaran por escrito a la dirección indicada en el Contrato, respectivamente. El término "por escrito" significa comunicación en forma escrita con prueba de recibo.

9. Ley aplicable

9.1 El Contrato se regirá y se interpretará según las leyes de la República del Paraguay.

DPTO. DE LICITACIONES
ADMINISTRACION NACIONAL DE ELECTRICIDAD DIV. DE PROYECTOS DE GEN. Y TRANSMISION GERENCIA TECNICA
Rodrigo Tadeu de Siqueira Alexandre
CPF: 019.142.729-27

000041

10. Solución de controversias

10.1 Las decisiones adoptadas por la Contratante en el ejercicio de las prerrogativas establecidas en el Artículo 55 de la Ley N° 2051/03 podrán ser recurridas ante la jurisdicción contencioso- administrativa dentro de los plazos establecidos en la legislación respectiva. Sin perjuicio de ello, el Proveedor podrá optar por:

a) Plantear la reconsideración administrativa de la decisión ante la Contratante, dentro de plazo de diez (10) días corridos, recurso que deberá ser resuelto dentro de igual plazo. Si la Contratante no se expidiere en dicho plazo, se considerará denegada la petición, o;

b) Solicitar la intervención de la DNCP, dentro del mismo plazo, para que ésta convoque a una audiencia de avenimiento, conforme con el procedimiento establecido en el Título Octavo, Capítulo Segundo de la Ley N° 2051/03.

La interposición del recurso de reconsideración ante la Contratante o de la solicitud de avenimiento ante la DNCP suspende el plazo para interponer la demanda contencioso-administrativa hasta que la petición sea resuelta.

10.2 Las controversias que se susciten entre la Contratante y el Proveedor por motivos distintos a los establecidos en la Cláusula 10.1 también podrán ser resueltas por el procedimiento de avenimiento contemplado en el Título Octavo, Capítulo Segundo de la Ley.

En caso de falta de acuerdo, las partes podrán someter sus diferencias al arbitraje, conforme con las normas de la Ley N° 1879/2002 de mediación y arbitraje.

La vía del arbitraje será obligatoria para las partes si el compromiso consta en una cláusula compromisoria inserta en el contrato o en un convenio independiente.

En las **CEC** se establece la modalidad de resolución de conflictos.

11. Alcance de los suministros

11.1 Los Bienes que serán suministrados cumplirán con lo especificado en el Anexo I- Requisitos de los Bienes y Servicios Conexos.

11.2 Salvo disposición contraria en el Contrato, el Suministro deberá incluir todos aquellos ítems que no hubiesen sido expresamente indicados en el Contrato, pero que pueda inferirse razonablemente de dicho Contrato que son necesarios para satisfacer los Requisitos de los Bienes y Servicios Conexos indicado en el Anexo I. Por lo tanto, dichos bienes serán suministrados por el Proveedor como si hubiesen sido expresamente mencionados en el Contrato.

12. Entrega y documentos

12.1 Los bienes se entregarán y los servicios se completarán, de acuerdo con el Plan de Entrega y Cumplimiento indicado en el Anexo I. En las **CEC** se mencionan los detalles de los documentos de embarque y otros que deberá suministrar el Proveedor.

13. Responsabilidad del Proveedor

13.1 El Proveedor deberá proporcionar todos los Bienes de acuerdo con las condiciones establecidas en el contrato y sus anexos y documentos.

14. Responsabilidad de la Contratante

14.1. Cuando el suministro de los Bienes requiera que el Proveedor obtenga permisos, aprobaciones, licencias de importación o de otra clase, emitidos por autoridades públicas locales, el Contratante hará lo posible, si así lo solicita el Proveedor, para colaborar con éste en el cumplimiento de todos estos requisitos en forma oportuna y eficiente.

Rodrigo Tadeu de Siqueira Alexandre
CPF: 019.142.729-27

ASESORIA LEGAL 000040

14.2. El Proveedor se hará cargo de todos los gastos correspondientes al cumplimiento de sus obligaciones, de conformidad con la Subcláusula precedente.

15. Precio del Contrato

15.1 Los precios que cobre el Proveedor por los Bienes proporcionados y los Servicios prestados en virtud del contrato no podrán ser diferentes de los cotizados por el Proveedor en su oferta, excepto por cualquier ajuste de precios autorizado en las **CEC**.

16. Condiciones de Pago

16.1 El precio del Contrato, incluyendo cualquier pago por anticipo, si corresponde, se pagará conforme a lo establecido en las CEC. Los anticipos no podrán superar, en ningún caso, el cincuenta por ciento (50%) del monto del contrato, de conformidad al artículo 20 inciso q de la Ley N° 2051/03 de Contrataciones Públicas. Con anterioridad a la entrega del anticipo, el proveedor deberá entregar a la Contratante una garantía de anticipo por el total del monto a ser entregado en dicho concepto, y en las formas establecidas en el Art. 81 del Decreto Reglamentario N° 5174/05.

16.2 La Contratante no realizará pago alguno, en ningún concepto, antes de obtener el correspondiente código de contratación, emitido por la DNCP, referente al proceso de contratación, del que deriva el presente contrato.

16.3 La solicitud de pago del Proveedor a la Contratante deberá ser realizada por escrito, acompañada de recibos que describan, según corresponda, los Bienes entregados y los Servicios cumplidos, y de los documentos presentados de conformidad con la Cláusula 12 de estas CGC y en cumplimiento de las obligaciones estipuladas en el Contrato. Dicha solicitud deberá ser aceptada o rechazada, a más tardar en quince (15) días posteriores a su presentación.

16.4 La Contratante efectuará los pagos en la brevedad posible, pero en ningún caso podrá exceder sesenta (60) días después de la presentación de una factura y solicitud de pago por el Proveedor, y después de que la Contratante la haya aceptado.

16.5 Los pagos a ser realizados al Proveedor en virtud de éste Contrato serán realizados en la moneda en que éste presentó su oferta.

16.6 Si la Contratante no efectuara cualquiera de los pagos al Proveedor en las fechas de vencimiento correspondiente o dentro del plazo establecido en las **CEC**, la Contratante pagará al Proveedor un interés moratorio a la tasa de interés establecida en las **CEC**, por el período de la demora hasta que haya efectuado el pago completo, ya sea antes o después de cualquier juicio o fallo de arbitraje.

16.7 De conformidad a las disposiciones del Decreto N° 7781/06, del 30 de Junio de 2006, en las contrataciones con organismos de la Administración Central, el Proveedor deberá habilitar su respectivas cuenta corriente o caja de ahorro en un Banco de plaza y comunicar a la Contratante y a la Dirección General del Tesoro Público, a los efectos de habilitar en el Sistema de Tesorería (SITE)

17. Impuestos y derechos

17.1 A menos que se disponga específicamente lo contrario en las **CEC**, el Proveedor será responsable y pagará todos los impuestos, derechos de aduana, y otros tributos o gravámenes que hubiesen sido fijados por autoridades municipales o nacionales, dentro y fuera del Paraguay, relacionados con los Bienes a ser suministrados en virtud del Contrato.

DPTO. DE LICITACIONES
ADMINISTRACION NACIONAL DE ELECTRICIDAD DIV. DE PROYECTOS DE GEN. Y TRANSMISION GERENCIA TECNICA
Rodrigo Tadeu de Siqueira Alexandre
CPF: 019.142.729-27

ASESORÍA LEGAL 000039 ANDE

17.2 Para efectos de este Contrato, se acuerda que el Precio incluye los impuestos, derechos de aduana y otros tributos o gravámenes que hubieran estado vigentes, en el Paraguay, treinta (30) días antes de la fecha límite para presentar ofertas (en adelante denominados "tributos" en esta cláusula). Si alguno de los tributos, gravámenes o derechos de aduana fuesen aumentados o disminuidos, o se establecieran nuevos tributos o fuesen eliminados los existentes, o se llegase a producir un cambio de interpretación o aplicación relativo a cualquier tributo, durante el curso de ejecución del Contrato, y estos cambios tributarios fuesen de cargo del Proveedor se aplicará un ajuste equitativo al Precio del Contrato, ya sea aumentándolo o disminuyéndolo según los efectos que dichos cambios tengan sobre el Precio.

18. Garantía de Cumplimiento

18.1 El Proveedor deberá garantizar el fiel cumplimiento de contrato por un porcentaje indicado en las **CEC**, dentro de los porcentajes establecidos en el artículo 39 inciso c) de la Ley N° 2051/03. A tal efecto, deberá presentar al Contratante una garantía de cumplimiento del Contrato bajo alguna de las siguientes formas:

a. Garantía bancaria emitida por un banco establecido en la República del Paraguay o un banco extranjero de prestigio internacional;

b. Póliza de seguros emitida por una compañía de seguros autorizada a operar y emitir pólizas de seguros de caución en la República del Paraguay, o una compañía de seguros extranjera de prestigio internacional. Las garantías deberán ajustarse a las condiciones y al formulario estándar correspondiente establecido en la Anexo IV de los Documentos de Licitación.

En caso de tratarse de una garantía directa de un banco o compañía de seguros no domiciliada en la República del Paraguay, la misma deberá tramitarse por intermedio de un banco o compañía de seguros local, de manera a poder hacerla efectiva, en caso de necesidad.

18.2 La garantía de cumplimiento de contrato deberá ser presentada por el Proveedor dentro de los diez (10) días calendarios siguientes a partir de la fecha de suscripción del Contrato, salvo que la entrega de los bienes o la prestación de los servicios se realice dentro del citado plazo, en cuyo caso el plazo de entrega estará indicado en las **CEC**.

18.3 La falta de constitución y entrega oportuna de las garantías será causal de rescisión del contrato por causa imputable al proveedor, en cuyo caso el Contratante podrá adjudicar el contrato en la forma prevista en el segundo párrafo del artículo 36 de la Ley N° 2051/03.

18.4 La garantía de cumplimiento de contrato se hará efectiva si la Contratante determinare la rescisión del contrato por causa imputable al Proveedor, conforme a la ley y al contrato. Salvo indicación contraria en las **CEC**, la garantía de cumplimiento será liberada por el Contratante y devuelta al Proveedor a más tardar dentro de los treinta (30) días posteriores a la fecha en que el Proveedor haya cumplido con todas sus obligaciones contractuales, incluidas las relativas a la garantía de calidad de los bienes.

ADMINISTRACIÓN NACIONAL DE ELECTRICIDAD DIV. DE PROYECTOS DE GEN. Y TRANSMISIÓN GERENCIA TÉCNICA

COMITÉ DE LICITACIÓN ANDE

Rodrigo Tadeu de Siqueira Alexandre
CPF: 019.142.729-27

ASESORIA LEGAL 000038

19. Derechos de Autor

19.1 Los derechos de autor de todos los planos, documentos y otros materiales conteniendo datos e información proporcionada a la Contratante por el Proveedor, seguirán siendo de propiedad del Proveedor. Si esta información fue suministrada a la Contratante directamente o a través del Proveedor por terceros, incluyendo proveedores de materiales, los derechos de autor de dichos materiales seguirán siendo de propiedad de dichos terceros.

20. Confidencialidad de la Información

20.1 La Contratante y el Proveedor deberán mantener confidencialidad y en ningún momento divulgarán a terceros, sin el consentimiento por escrito de la otra parte, documentos, datos u otra información que hubiera sido directa o indirectamente proporcionada por la otra parte en conexión con el Contrato, antes, durante o después de la ejecución del mismo. No obstante lo anterior, el Proveedor podrá proporcionar a sus Subcontratistas los documentos, datos e información recibidos de la Contratante para que puedan cumplir con su trabajo en virtud del Contrato. En tal caso, el Proveedor obtendrá de dichos Subcontratistas un compromiso de confidencialidad similar al requerido del Proveedor en esta cláusula.

20.2 La Contratante no utilizará dichos documentos, datos u otra información recibida del Proveedor para ningún uso que no esté relacionado con el Contrato. Asimismo el Proveedor no utilizará los documentos, datos u otra información recibida de la Contratante para ningún otro propósito que el de la ejecución del Contrato.

20.3 La obligación de las partes de conformidad con las Subcláusulas 20.1 y 20.2 de estas CGC arriba mencionadas, no aplicará a información que:

(a) La Contratante o el Proveedor requieran compartir con otras instituciones que participan en el proceso de contratación;

(b) Actualmente o en el futuro se hace de dominio público sin culpa de ninguna de las partes;

(c) Puede comprobarse que estaba en posesión de esa parte en el momento que fue divulgada y no fue obtenida previamente directa o indirectamente de la otra parte; o

(d) Que de otra manera fue legalmente puesta a la disponibilidad de esa parte por una tercera parte que no tenía obligación de confidencialidad.

20.4 Las disposiciones precedentes de esta cláusula no modificarán de ninguna manera ningún compromiso de confidencialidad otorgado por cualquiera de las partes a quien esto compete antes de la fecha del Contrato con respecto a los Suministros o cualquier parte de ellos.

20.5 Las disposiciones de ésta cláusula permanecerán válidas después del cumplimiento o terminación del contrato por cualquier razón.

21. Subcontratación

21.1 El Proveedor no podrá subcontratar la totalidad del contrato. Podrá, en cambio, subcontratar la ejecución de algunas partes de su Contrato, siempre que haya obtenido el acuerdo previo de la Contratante y de las autoridades cuya aprobación sea necesaria para la entrada en vigor del Contrato, y que las prestaciones subcontratadas no superen el sesenta por ciento (60%) del total de la prestación objeto del contrato. El Proveedor seguirá siendo totalmente responsable de los actos, deficiencias y negligencias de todo Subproveedor, sus representantes, empleados o trabajadores, en la misma medida que si se tratara de sus propios actos, deficiencias o negligencias o de las de sus propios representantes, empleados o trabajadores. La subcontratación no eximirá al Proveedor de ninguna de sus obligaciones, deberes o responsabilidades contraídas en virtud del Contrato.

arteche
Rodrigo Tadeu de Siqueira Alexandre
CPF: 019.142.729-47
ADMINISTRACION NACIONAL DE ELECTRICIDAD
DIV. DE PROYECTOS DE GEN. Y TRANSMISION
GERENCIA TECNICA

ASESORIA LEGAL 000037 ANDE

Los subcontratos deberán cumplir con las disposiciones de las Cláusulas 3 y 7 de las CGC.

22. Especificaciones y Normas

22.1 Especificaciones Técnicas y Planos:

(a) El Proveedor se asegurará que todos los Bienes y Servicios Conexos se ajustan sustancialmente a las especificaciones técnicas y a las otras disposiciones del Contrato.

(b) Los bienes y servicios conexos que suministre el Proveedor con motivo del Contrato deberán ajustarse a las normas indicadas en el Anexo I. Cuando no se mencionen las normas a aplicarse, se aplicarán normas equivalentes o superiores a las normas oficiales cuya aplicación sea apropiada en el país de origen de los bienes.

(c) Cuando en el Contrato se haga referencia a códigos y normas conforme a las cuales éste deba ejecutarse, regirá la edición o versión revisada de tales códigos y normas que se indique en el Anexo I. Cualquier cambio en cualquiera de los citados códigos y normas durante la ejecución del Contrato, se aplicará solo después de aprobado por la Contratante y dicho cambio se regirá por la Cláusula 33 de las CGC.

23. Embalaje y Documentos

23.1 El Proveedor embalará los bienes en la forma necesaria para impedir que se dañen o deterioren durante el transporte al lugar de destino final indicado en el Contrato. El embalaje deberá ser adecuado para resistir, sin limitaciones, su manipulación brusca y descuidada, su exposición a temperaturas extremas, la sal y las precipitaciones, y su almacenamiento en espacios abiertos. En el tamaño y peso de los embalajes se tendrá en cuenta, cuando corresponda, la lejanía del lugar de destino final de los bienes y la carencia de equipo pesado de carga y descarga en todos los puntos en que los bienes deban transbordarse.

23.2 El embalaje, las identificaciones y los documentos que se coloquen dentro y fuera de los bultos deberán cumplir estrictamente con los requisitos especiales que se hayan estipulado expresamente en el Contrato, y cualquier otro requisito, si lo hubiere, especificado en las **CEC** y en cualquiera otra instrucción dispuesta por la Contratante.

24. Seguros

24.1 A menos que se disponga otra cosa en las **CEC**, los Bienes suministrados bajo el Contrato deberán estar completamente asegurados, en una moneda de libre convertibilidad, contra riesgo de extravío o daños incidentales ocurridos durante fabricación, adquisición, transporte, almacenamiento y entrega, de acuerdo con los *Incoterms* aplicables o en la forma especificada en las **CEC.**

25. Transporte

25.1 A menos que se disponga otra cosa en las **CEC**, la responsabilidad por los arreglos de transporte de los Bienes se regirá por los *Incoterms* indicados.

26. Inspecciones y Pruebas

26.1 El Proveedor realizará todas las pruebas y/o inspecciones de los Bienes según se dispone en las **CEC**, por su cuenta y sin costo alguno para la Contratante.

26.2 Las inspecciones y pruebas podrán realizarse en las instalaciones del Proveedor o de sus subcontratistas, en el lugar de entrega y/o en el lugar de destino final de los Bienes o en otro lugar establecido en las **CEC**. Sujeto a lo establecido en la Subcláusula siguiente, cuando dichas inspecciones o pruebas sean realizadas en recintos del Proveedor o de sus subproveedores, se les proporcionarán a los inspectores todas las facilidades y asistencia razonables, incluso el acceso a los planos y datos sobre producción, sin cargo alguno para la Contratante.

DPTO. DE LICITACIONES SECCION
ADMINISTRACION NACIONAL DE ELECTRICIDAD DIV. DE PROYECTOS DE GEN. Y TRANSMISION GERENCIA TECNICA

Rodrigo Tadeu de Siqueira Alexandre
CPF: 019.142.729-27

ASESORIA LEGAL 000036 ANDE

26.3 La Contratante o su representante designado tendrá derecho a presenciar las pruebas y/o inspecciones mencionadas en la Subcláusula 26.2 de estas CGC, siempre y cuando éste asuma todos los costos y gastos que ocasione su participación, incluyendo gastos de viaje, alojamiento y alimentación.

26.4 Cuando el Proveedor esté listo para realizar dichas pruebas e inspecciones, notificará oportunamente a la Contratante indicándole el lugar y la hora. El Proveedor obtendrá de una tercera parte, si corresponde, o del fabricante cualquier permiso o consentimiento necesario para permitir a la Contratante o a su representante designado presenciar las pruebas o inspecciones, cuando el proveedor esté dispuesto.

26.5 La Contratante podrá requerirle al Proveedor que realice algunas pruebas y/o inspecciones que no están requeridas en el Contrato, pero que considere necesarias para verificar que las características y funcionamiento de los bienes cumplan con los códigos de las especificaciones técnicas y normas establecidas en el Contrato. Los costos adicionales razonables que incurra el Proveedor por dichas pruebas e inspecciones serán sumados al precio del Contrato. Asimismo, si dichas pruebas y/o inspecciones impidieran el avance de la fabricación y/o el desempeño de otras obligaciones del Proveedor bajo el Contrato, deberán realizarse los ajustes correspondientes a las Fechas de Entrega y de Cumplimiento y de las otras obligaciones afectadas.

26.6 El Proveedor presentará a la Contratante un informe de los resultados de dichas pruebas y/o inspecciones.

26.7 La Contratante podrá rechazar algunos de los Bienes o componentes de ellos que no pasen las pruebas o inspecciones o que no se ajusten a las especificaciones. El Proveedor tendrá que rectificar o reemplazar dichos bienes o componentes rechazados o hacer las modificaciones necesarias para cumplir con las especificaciones sin ningún costo para la Contratante. Asimismo, tendrá que repetir las pruebas o inspecciones, sin ningún costo para la Contratante, una vez que notifique a la Contratante de conformidad con la Subcláusula 26.4 de estas CGC.

26.8 El Proveedor acepta que ni la realización de pruebas o inspecciones de los Bienes o de parte de ellos, ni la presencia de la Contratante o de su representante, ni la emisión de informes, de conformidad con la Subcláusula 26.6 de estas CGC, lo eximirán de las garantías u otras obligaciones en virtud del Contrato.

27. Multas

27.1 A menos que se indique lo contrario en las **CEC**, y con excepción de lo previsto en la Cláusula 32 de estas CGC, si el Proveedor no cumple con la entrega de cualesquiera de los bienes o la prestación de los servicios conexos en el período establecido en el Contrato, la Contratante podrá, sin perjuicio del ejercicio de otros recursos con que cuente en virtud del Contrato, deducir del precio del Contrato, en concepto de multa, una suma equivalente al porcentaje del precio del Contrato establecido en las **CEC** por cada semana o parte de semana de retraso, hasta que se logre el cumplimiento de las obligaciones de entrega o ejecución, hasta alcanzar el monto de la garantía de cumplimiento de contrato. Una vez que se llegue a dicho monto, la Contratante podrá poner término al Contrato, conforme a la Cláusula 35 de estas CGC.

28. Garantía de los Bienes

28.1 El Proveedor garantiza que todos los bienes suministrados en virtud del Contrato son nuevos, sin uso, del modelo más reciente o actual e incorporan todas las mejoras recientes en cuanto a diseño y materiales, a menos que las **CEC** dispongan otra cosa.

DPTO. DE LICITACIONES
Rodrigo Tadeu de Siqueira Alexandre
CPF: 019.142.729-27
ADMINISTRACIÓN NACIONAL DE ELECTRICIDAD DIV. DE PROYECTOS DE GEN. Y TRANSMISION GERENCIA TECNICA

ASESORIA LEGAL 000035 ANDE

28.2 El Proveedor garantiza que todos los bienes suministrados estarán libres de defectos derivados de actos y omisiones que éste hubiese incurrido, o derivados del diseño, materiales o manufactura, durante el uso normal de los bienes en las condiciones que imperen en el Paraguay.

28.3 Salvo que se indique otra cosa en las **CEC**, la garantía permanecerá vigente durante el período cuya fecha de terminación sea la más temprana entre los períodos siguientes: doce (12) meses a partir de la fecha en que los bienes, o cualquier parte de ellos según el caso, hayan sido entregados y aceptados en el punto final de destino indicado en el Contrato, o dieciocho (18) meses a partir de la fecha de embarque en el puerto o lugar de flete en el país de origen.

28.4 La Contratante comunicará al Proveedor la naturaleza de los defectos y proporcionará toda la evidencia disponible, inmediatamente después de haberlos descubierto. La Contratante otorgará al Proveedor facilidades razonables para inspeccionar tales defectos.

28.5 Tan pronto reciba el Proveedor dicha comunicación, y dentro del plazo establecido en las **CEC**, deberá reparar o reemplazar de forma expedita los Bienes defectuosos, o sus partes sin ningún costo para la Contratante.

28.6 Si el Proveedor después de haber sido notificado, no cumple con corregir los defectos dentro del plazo establecido en las **CEC**, la Contratante, dentro de un tiempo razonable, podrá proceder a tomar las medidas necesarias para remediar la situación, por cuenta y riesgo del Proveedor y sin perjuicio de otros derechos que la Contratante pueda ejercer contra el Proveedor en virtud del Contrato.

29. Indemnización por Derechos de Patente

29.1 Sujeto al cumplimiento por parte de la Contratante de la Subcláusula siguiente, el Proveedor deberá indemnizar y eximir de cualquier responsabilidad a la Contratante y a sus empleados y funcionarios, por cualquier litigio, acción legal o procedimiento administrativo, reclamación, demanda, pérdida, daño, costo y gasto cualesquiera sea su naturaleza, incluidos los honorarios y gastos de representación legal, en los cuales pueda incurrir la Contratante como resultado de cualquier transgresión o supuesta transgresión de cualquier patente, uso de modelo, diseño registrado, marca registrada, derechos de autor o cualquier otro derecho de propiedad intelectual que estuviese registrado o de alguna otra forma existente a la fecha del Contrato debido a:

a) La instalación de los bienes por parte del Proveedor o el uso de los bienes en la República del Paraguay; y

b) La venta en cualquier país de los productos producidos por los bienes.

Dicha indemnización no procederá si los bienes o cualesquiera de sus partes fuesen utilizados para fines no previstos en el Contrato o para fines que no pudiesen razonablemente inferirse de dicho Contrato. La indemnización tampoco cubrirá transgresiones que resultaran del uso de los bienes, o de cualquiera de sus partes, o de cualquier producto que se utilizase conjuntamente o en combinación con cualquier otro equipo, planta o materiales que no hubiesen sido suministrados por el Proveedor, de conformidad con el Contrato.

29.2 Si se entablara una demanda o reclamación contra la Contratante como resultado de cualesquiera de las situaciones indicadas en la Subcláusula 29.1 de las CGC, la Contratante notificará con prontitud al Proveedor, y éste podrá, a su propio costo, proceder con tales acciones legales o reclamaciones para la resolución de tales demandas o reclamaciones.

DEPTO. DE LICITACIONES
arteche
Rodrigo Tadeu de Siqueira Alexandre
CPF: 019.142.729-27

ADMINISTRACION NACIONAL DE ELECTRICIDAD DIRECCION DE PROYECTOS DE GEN. Y TRANSMISION GERENCIA TECNICA

ASESORIA LEGAL 000034 ANDE

29.3 Si el Proveedor no notifica a la Contratante dentro de treinta (30) días a partir del recibo de dicha comunicación de su intención de proceder con tales procesos o reclamos, la Contratante tendrá derecho a emprender dichas acciones en su propio nombre

29.4 La Contratante se compromete a brindarle al Proveedor, cuando éste así lo solicite, cualquier asistencia que estuviese a su alcance para que el Proveedor pueda contestar las citadas acciones legales o reclamaciones. El Proveedor reembolsará a la Contratante por todos los gastos razonables en que ésta hubiera incurrido.

29.5 La Contratante deberá indemnizar y eximir de culpa al Proveedor y a sus empleados, funcionarios y Subcontratistas, por cualquier litigio, acción legal o procedimiento administrativo, reclamo, demanda, pérdida, daño, costo y gasto, de cualquier naturaleza, incluyendo honorarios y gastos de abogado, que pudieran afectar al Proveedor como resultado de cualquier trasgresión o supuesta trasgresión de patentes, modelos de aparatos, diseños registrados, marcas registradas, derechos de autor, o cualquier otro derecho de propiedad intelectual registrado o ya existente a la fecha del Contrato, que pudieran suscitarse con motivo de cualquier diseño, datos, planos, especificaciones, u otros documentos o materiales que hubieran sido suministrados o diseñados por la Contratante o a nombre suyo.

30. Limitación de Responsabilidad

30.1 Excepto en casos de negligencia grave o actuación de mala fe el Proveedor ni la Contratante tendrán ninguna responsabilidad contractual, de agravio o de otra índole frente a la otra parte por daños indirectos o consiguientes, o por pérdidas de utilización, de producción, o de ganancias o por costo de intereses, estipulándose que esta exclusión no se aplicará a ninguna de las obligaciones del Proveedor de pagar a la Contratante las multas previstas en el Contrato.

31. Cambio en las Leyes y Regulaciones

31.1 A menos que se indique otra cosa en el Contrato, si después de la fecha de treinta (30) días antes de la presentación de Ofertas, cualquier ley, reglamento, decreto, ordenanza o estatuto con carácter de ley entrase en vigencia, se promulgase, abrogase o se modificase en el Paraguay (incluyendo cualquier cambio en interpretación o aplicación por las autoridades competentes) y que afecte posteriormente la fecha de Entrega y/o el Precio del Contrato, dicha Fecha de Entrega y/o Precio del Contrato serán incrementados o reducidos según corresponda, en la medida en que el Proveedor haya sido afectado por estos cambios en el desempeño de sus obligaciones en virtud del Contrato. No obstante lo anterior, dicho incremento o disminución del costo no se pagará separadamente ni será acreditado si el mismo ya ha sido tenido en cuenta en las provisiones de ajuste de precio, si corresponde y de conformidad con la Cláusula 15 de estas CGC.

32. Fuerza Mayor

32.1 El Proveedor y la Contratante no serán responsables del incumplimiento de sus obligaciones contractuales en la medida en que dicho incumplimiento sea el resultado de un evento de Fuerza Mayor.

32.2 Para fines de esta Cláusula, "Fuerza Mayor" significa un evento o situación fuera del control de las partes que es imprevisible, inevitable y no se origina por descuido o negligencia de la parte afectada. Tales eventos pueden incluir sin que éstos sean los únicos, actos de la Contratante en su capacidad soberana, guerras o revoluciones, incendios, inundaciones, epidemias, restricciones de cuarentena

DEPTO. DE LICITACIONES
ADMINISTRACION NACIONAL DE ELECTRICIDAD DIV. DE PROYECTOS DE GEN. Y TRANSMISION GERENCIA TECNICA
Certificado
Rodrigo Tadeu da Siqueira Alexandre
CPF: 019.142.729-27

ASESORIA LEGAL 000033 ANDE

32.3 Si se presentara un evento de Fuerza Mayor, la parte afectada notificará por escrito a la otra a la máxima brevedad posible sobre dicha condición y causa. A menos que la Contratante disponga otra cosa por escrito, el Proveedor continuará cumpliendo con sus obligaciones en virtud del Contrato en la medida que sea razonablemente práctico, y buscará todos los medios alternativos de cumplimiento que no estuviesen afectados por la situación de Fuerza Mayor existente.

33. Modificaciones al Contrato

33.1 La Contratante podrá acordar modificaciones al contrato conforme al artículo 63 de la Ley N° 2051/03.

34. Prórroga de los plazos

34.1 Si en cualquier momento durante la ejecución del Contrato, el Proveedor o sus Subcontratistas encontrasen condiciones que impidiesen la entrega oportuna de los Bienes o el cumplimiento de los Servicios de conformidad con la Cláusula 12 de estas CGC, el Proveedor informará prontamente y por escrito a la Contratante sobre la demora, posible duración y causa. Tan pronto como sea posible después de recibir la comunicación del Proveedor, la Contratante evaluará la situación y a su discreción podrá prorrogar el plazo de cumplimiento del Proveedor. En dicha circunstancia, ambas partes ratificarán la prórroga mediante una enmienda al Contrato.

34.2 Excepto en el caso de Fuerza Mayor previstos en la Cláusula 32 de estas CGC o a menos que se hubiere acordado una prórroga en virtud de la Subcláusula precedente, cualquier retraso en el desempeño de sus obligaciones de Entrega y Cumplimiento expondrá al Proveedor a la imposición de multas de conformidad con la Cláusula 27.

35. Terminación

35.1 Terminación por incumplimiento

(a) El Contratante podrá terminar el Contrato en todo o en parte, por incumplimiento, siguiendo el procedimiento establecido en el artículo 59 de la Ley N° 2051/03 y sin perjuicio de otras acciones que pudiese tener contra el Proveedor, cuando:

(i) El Proveedor no suministrase alguno o todos los bienes indicados en el Contrato, dentro del plazo allí establecido, o de otros que se hubiesen concedido con motivo de prórrogas otorgadas por la Contratante, de conformidad con la Cláusula 34 de estas CGC; o

(ii) El Proveedor hubiese dejado de cumplir cualquier otra obligación establecida en el Contrato; o

(iii) Si, durante el proceso de licitación o ejecución del Contrato, el Proveedor, a criterio de la Contratante, hubiese incurrido en actos de corrupción, de acuerdo con la Cláusula 3 de estas CGC o

(iv) Cuando las multas por atraso superen el monto de la garantía de cumplimiento de contrato.

(v) En los demás casos establecidos en la ley y en el contrato.

(b) En caso de que la Contratante decidiese terminar el Contrato, de conformidad con la Subcláusula precedente (35.1(a)), éste podrá adquirir, bajo modalidades y condiciones que considere apropiadas, bienes o servicios similares a los no suministrados. En estos casos, el Proveedor deberá pagar a la Contratante todo costo adicional resultante.

35.2 Terminación por Quiebra o Insolvencia

DPTO. DE LICITACIONES
Rodrigo Tadeu de Siqueira Alexandre
CPF: 019.142.729-27
ADMINISTRACION NACIONAL DE ELECTRICIDAD DIV. DE PROYECTOS DE GEN. Y TRANSMISION GERENCIA TECNICA

ASESORIA LEGAL 000032

(a) La Contratante podrá rescindir el Contrato en cualquier momento y por escrito, una vez que el Proveedor entrase en quiebra o insolvencia. En este caso, la rescisión será sin indemnización alguna para el Proveedor, sin perjuicio de que dicha terminación no perjudique o afecte ningún derecho de acción o recurso que tenga o pudiera llegar a tener la Contratante

35.3 Terminación por Conveniencia

(a) La Contratante podrá en cualquier momento terminar total o parcialmente el Contrato por razones de conveniencia debidamente justificada, mediante notificación escrita al Proveedor. La notificación indicará que la razón de la terminación se debe a la conveniencia de la Contratante, así como el alcance de la terminación con respecto a las obligaciones del Proveedor, y la fecha en que se hace efectiva dicha terminación.

(b) Los bienes que ya hubiesen sido fabricados y estuviesen listos para ser enviados al Contratante dentro de los treinta (30) días siguientes a la fecha de recibo de la notificación de terminación del Contrato, deberán ser aceptados por el Contratante en las condiciones y a los precios establecidos en el Contrato. Con respecto a los demás bienes, la Contratante podrá elegir entre las siguientes opciones:

(i) Que se complete y entregue cualquier porción de los bienes en las condiciones y a los precios establecidos en el Contrato; y/o

(ii) Que se cancele la entrega de la porción restante de los bienes o servicios y se pague al Proveedor una suma convenida por aquellos Bienes que hubiesen sido parcialmente fabricados o prestados y por los materiales y repuestos adquiridos previamente por el Proveedor.

36. Cesión

36.1 Ni el Proveedor ni la Contratante podrán ceder total o parcialmente las obligaciones que hubiesen adquirido en virtud del Contrato, con excepción de los derechos de cobro, en cuyo caso se deberá contar con el consentimiento de la Contratante.

DPTO. DE LICITACIONES SECCION
ADMINISTRACION NACIONAL DE ELECTRICIDAD DIV. DE PROYECTOS DE GEN. Y TRANSMISION GERENCIA TECNICA

Rodrigo Tadeu de Siqueira Alexandre
CPF: 019.142.729-27

ASESORIA LEGAL 000031 ANDE

ANEXO VI

Condiciones Especiales del Contrato (CEC)

Las siguientes Condiciones Especiales del Contrato (CEC) complementarán y/o enmendarán las Condiciones Generales del Contrato (CGC). En caso de haber conflicto, las disposiciones aquí indicadas prevalecerán sobre las de las CGC.

CGC 1.1(c)	La Contratante es: **Administración Nacional de Electricidad (ANDE)**
CGC 4.2 (b)	La versión de la edición de los Incoterms será: Edición 2010
CGC 8.1	**Para notificaciones** la dirección de la Contratante es: Avda. España Nº 1268 y Padre Cardozo Atención: Presidente de la Administración Nacional de Electricidad (ANDE) Piso/Oficina: Planta Baja – Mesa de Entradas Ciudad: Asunción, Paraguay Casilla de Correo 604 Teléfono: 595 (021) 211 001/20 Fax: 595 (021) 200 541 Horario de atención: lunes a viernes de 07:00 a 15:00 Hs. Dirección electrónica: ande@ande.gov.py
CGC 10.2	**Mecanismo formal de resolución de conflictos** De no existir acuerdo, las Partes Contratantes, someterán las diferencias que puedan surgir en el cumplimiento, aplicación e interpretación de este Contrato, a los tribunales paraguayos, estableciéndose a dicho fin la jurisdicción de los jueces y tribunales de la jurisdicción civil y comercial de la Ciudad de Asunción.
CGC 12.1	**Documentos de Embarque** Los bienes suministrados deberán consignarse directamente a la Contratante, por tanto, todos los documentos de embarque detallado más abajo, deberán ser extendidos a su nombre. La descripción de los materiales en los respectivos documentos deberá estar redactada en idioma castellano. a) Factura comercial: Un (1) original visado por el Consulado Paraguayo, más dos (2) copias. b) Conocimiento de embarque marítimo y fluvial, terrestre y/o aéreo, consignar a la orden de: ANDE, juego completo, un (1) original visado por el Consulado Paraguayo. c) Lista de Empaque: Dos (2) ejemplares. d) Certificado de Origen: Dos (2) ejemplares. e) Marca: "ANDE – CONTRATO –LPI ANDE Nº 749/2012 – ASUNCIÓN - PARAGUAY" El Proveedor deberá gestionar la documentación de que se describe más arriba, de tal forma que la Contratante disponga de la misma ocho (8) días antes de la fecha prevista para la llegada del Suministro al Paraguay.

p/ Secretaría General
arteche
Rodrigo Tadeu de Siqueira Alexandre
CPF: 019.142.729-27
ADMINISTRACION NACIONAL DE ELECTRICIDAD DIV. DE PROYECTOS DE GEN. Y TRANSMISION GERENCIA TECNICA

ASESORIA LEGAL 000030 ANDE

	Al solo efecto de tener conocimiento del embarque del Suministro, el Proveedor enviará a la Contratante un (1) juego completo de copias simples de los documentos descritos, diez (10) días antes del embarque programado, salvo el punto b), el cual será remitido una vez que sea emitido. Las multas, los recargos por sobrestadías de mercaderías en los depósitos portuarios, ocasionados por demora injustificada en la recepción de la documentación por errores o vicios de los documentos de embarque, estarán a cargo del Proveedor.
CGC 15.1	**<u>Ajuste de Precios</u>** En caso de verificarse aumento del diez por ciento (10%) del Tipo de Cambio del Mercado Libre Fluctuante del dólar americano, emitido por el Banco Central del Paraguay (BCP) correspondiente al periodo comprendido entre la fecha de presentación de ofertas y la fecha tope de entrega del suministro indicada acorde al plazo establecido en el Plan de Entrega y Cumplimiento, la Contratante reconocerá un reajuste de precios para los precios cotizados en guaraníes, según la siguiente fórmula: $$P = P_0 \times \frac{D}{D_0}$$ *P* : Precio Reajustado de la Oferta. *Po* : Precio Original de la Oferta. *D* : Tipo de Cambio del Mercado Libre Fluctuante del dólar emitido por el Banco Central del Paraguay correspondiente al día anterior de la emisión de la factura. *Do* : Tipo de Cambio del Mercado Libre Fluctuante del dólar emitido por el Banco Central del Paraguay correspondiente a la fecha de presentación de ofertas. El Proveedor presentará las facturas por reajustes en forma independiente de las facturas específicas de las entregas efectuadas. Los montos de los reajustes deberán ser calculados y establecidos para la entrega del suministro prevista en el Plan de Entregas. En caso que el Proveedor se halle atrasado con respecto al Plan de Entrega del Contrato, no se reconocerá el reajuste de precios. El ajuste será aplicado a aquella parte del suministro pendiente luego de la variación de precios.
CGC 16	**<u>Condiciones de Pago</u>** **a) En el caso de Proveedor no domiciliado en la República del Paraguay** Por medio de Carta de Crédito Irrevocable, que será abierta por la Contratante por 99,6% del valor del precio total del Contrato, por intermedio de un Banco local (Banco emisor). Dicha apertura no se hará antes que el Proveedor hubiere entregado a la Contratante y ésta hubiese aceptado la Garantía de Cumplimiento de Contrato. El pago de la Carta de Crédito Irrevocable se hará: - <u>Al entregar los bienes</u>: El 89,6% del valor de los Bienes entregados conforme al Plan de Entregas establecido, contra presentación de los documentos de embarques debidamente legalizados en origen, descriptos anteriormente. - <u>Al aceptar los bienes</u>: El 10% se pagará contra presentación del Certificado de Recepción Provisional emitido por la Contratante acompañado de la solicitud de pago correspondiente, previa deducción de multas, si las hubiere.

Rodrigo Tadeu de Siqueira Alexandre
CPF: 019.142.729-27

p/ Secretaría General

ADMINISTRACIÓN NACIONAL DE ELECTRICIDAD - DIRECCIÓN DE PROYECTOS DE GEN. Y TRANSMISIÓN - GERENCIA TÉCNICA

ASESORIA LEGAL 000029 ANDE

	Los gastos bancarios del exterior, así como otros gastos por documentaciones de embarque, estarán a cargo del Proveedor. **b) En el caso de Proveedor domiciliado en la República del Paraguay** El pago de las facturas se hará en guaraníes de la siguiente manera: Dentro de los sesenta (60) días contados a partir de la presentación de las respectivas facturas legales correspondiente al suministro entregado y certificado de conformidad al Plan de Entregas, descontando el monto de las multas si las hubiere. La Unidad que administra el Contrato, respetando el plazo indicado precedentemente, se expedirá sobre las facturas en un plazo no mayor de diez (10) días calendario de la recepción. Si existiere una diferencia sobre el monto facturado, deberá devolver la misma bajo constancia escrita o solicitar una nota de crédito o una factura complementaria. Asimismo, si los documentos presentados son insuficientes serán devueltos al Proveedor bajo constancia escrita para la rectificación correspondiente. En este caso, el plazo para el pago queda interrumpido sin responsabilidad alguna para la Contratante hasta la fecha de presentación de los documentos que cumplan con lo requerido. El Proveedor para tener derecho a todo pago deberá cumplir con lo establecido en la Ley N° 2421/04 y sus reglamentaciones, en lo referente a los comprobantes que expidan por las ventas que efectúen y/o servicios que presten a la Institución. **Contribución Art. 1– Ley 3439/07** Se retendrá en concepto de contribución, el equivalente a 0.4% sobre el importe de cada factura, deducido los impuestos correspondientes, conforme a lo establecido en el Art. 1 de la Ley N° 3439/07, que modifica el Art. 41 de la Ley 2051/03 de Contrataciones Públicas. **Lugar de presentación de facturas** El lugar de presentación de las facturas será en Mesa de Entradas de la Contratante (Planta Baja, Sede Central, Avda. España N° 1268 esquina Padre Cardozo, en el horario de atención de 07:00 hs. a 15:00 hs. de lunes a viernes).
CGC 16.1	**Anticipo** No se contempla anticipos
CGC 16.6	**Intereses Moratorios** Si la Contratante no efectuare los pagos previstos en el plazo de sesenta (60) días, se devengarán intereses moratorios a favor del Proveedor. La tasa de interés que se aplicará es del uno por ciento (1%) mensual, a ser calculado sobre el importe neto de la factura en mora. Para el pago de los intereses moratorios, los mismos serán calculados una vez fenecido los sesenta (60) días calendario de la presentación de la factura por parte de la Contratante.
CGC 17.1	**Impuestos y Derechos** Si el Proveedor no está domiciliado en la República del Paraguay, estarán a su cargo los gastos de manipuleo (desestiba), camionaje, canje de conocimiento y otros gastos de los materiales. El despacho aduanero del Suministro y todas las actividades exclusivas del importador estarán a cargo de la Contratante, que además será responsable de todos los impuestos, derechos de aduana, y otros tributos o gravámenes fijados por las leyes paraguayas sobre los bienes y servicios conexos.

DPTO. DE LICITACIONES

artecheRodrigo Tadeu de Siqueira Alexandre
CPF: 019.142.729-27

p/ Secretaría General

ADMINISTRACION NACIONAL DE ELECTRICIDAD DIV. DE PROYECTOS DE GEN. Y TRANSMISION GERENCIA TECNICA

	Si el Proveedor es local (aunque sea representante) realizará a su nombre los despachos aduaneros y estarán a su cargo todos los impuestos, derechos de aduana y otros tributos o gravámenes fijados por las leyes paraguayas, por material puesto en lugar de entrega establecido. El Proveedor deberá ingresar el Suministro en puertos nacionales de la Administración Nacional de Navegación y Puertos (ANNP) y/o aeropuerto de la Dirección Nacional de Aeropuerto Civiles (DINAC).
CGC 18.1	**Garantía de Cumplimiento** El Proveedor deberá presentar una Garantía de Cumplimiento, que deberá cubrir una suma igual al diez por ciento (10%) del Precio total del Contrato.
CGC 18.2	En caso de que la entrega de los bienes o la prestación de los servicios, se realice dentro de los diez (10) días calendarios siguientes a partir de la fecha de suscripción del contrato, la Garantía de Cumplimiento de Contrato, deberá ser presentada con la entrega.
CGC 18.4	La liberación de la Garantía de Cumplimiento tendrá lugar dentro de los treinta (30) días posteriores a la emisión del Acta de Recepción Definitiva.
CGC 23.2	**Identificación del Embalaje** El embalaje, identificación, documentos fuera y dentro de los bultos deberá indicar: ANDE – LPI ANDE N° 749/2012 - Asunción-Paraguay, además de otros datos indicados en las Especificaciones Técnicas. La Contratante será propietaria de todo el material utilizado para el embalaje de los bienes.
CGC 24.1	**Seguros** A más de lo establecido en las CGC, se establece lo siguiente: El seguro marítimo y fluvial, terrestre y/o aéreo estará a cargo del Proveedor y cubrirá todos los riesgos del transporte desde el momento en que los bienes se embarcan hasta llegar a los Depósitos de la Contratante. El Proveedor deberá comunicar a la Contratante todos los datos relacionados a la firma aseguradora del transporte.
CGC 25.1	**Transporte** A más de lo establecido en las CGC, se establece lo siguiente: El transporte estará a cargo del Proveedor. Si el mismo debiera realizarse por vía marítima, se efectuará en buques clasificados de acuerdo con lo estipulado en la "Clasificación de Buques" que se indica en el Anexo VII. Si el suministro debiera ser embarcado o reembarcado en Buenos Aires, deberán utilizarse exclusivamente buques de bandera nacional conforme al Decreto-Ley N° 43/71, indicado en el Anexo VII. El Proveedor deberá cumplir con lo dispuesto en la Ley N° 295 de fecha 24 de noviembre de 1971 y el Decreto N° 27371 de fecha 19 de agosto de 1981, relativo a Reserva de Cargas, indicado en el Anexo VII.
CGC 26.1	**Inspecciones y Pruebas** Las inspecciones y pruebas serán conforme a lo indicado en las Especificaciones Técnicas.

ASESORIA LEGAL 000028 ANDE
DPTO. DE LICITACIONES
Rodrigo Tadeu de Siqueira Alexandre
CPF: 010.142.729-27
ADMINISTRACION NACIONAL DE ELECTRICIDAD DIV. DE PROYECTOS DE GEN. Y TRANSMISION GERENCIA TECNICA

CGC 26.2	**Inspecciones en el Depósito de la Contratante** Una vez que el Proveedor haya realizado la entrega del suministro correspondiente de acuerdo al Plan de Entrega en los Depósitos de la Contratante y de los siguientes documentos: Lista de Empaque detallada (Packing List) (ítem CGC 12.1 del Anexo VI) y los planos conforme construidos (ítem 3.4 del Anexo I), se procederá a una inspección y verificación. **Documentos de Recepción Provisional y Definitiva** La Contratante verificará que el suministro se haya ajustado a las Especificaciones Técnicas y demás documentos contractuales y emitirá un Certificado de Recepción Provisional dentro de los treinta (30) días siguientes a la entrega completa del Suministro. Completado el Suministro y después de haberse emitido el Certificado de Recepción Provisional correspondiente, se dará inicio al periodo de garantía indicado en la Cláusula CGC 28.3 de éstas CEC. Al término de dicho plazo, la Contratante efectuará las comprobaciones de que el Proveedor ha cumplido satisfactoriamente con todo lo previsto en los documentos del contrato y emitirá dentro de los siguientes treinta (30) días calendario, el Acta de Recepción Definitiva del Suministro. Tanto para la Recepción Provisional como para la Recepción Definitiva, en caso de que los bienes entregados no se ajusten a las Especificaciones Técnicas y demás documentos contractuales, el Proveedor deberá reparar o remplazar los bienes en el mismo plazo indicado en la cláusula 28.5 de estas CEC. La emisión del Acta de Recepción Definitiva del Suministro significará el cumplimiento por parte del Proveedor de sus obligaciones contractuales, y le dará derecho a solicitar la cancelación de la Garantía de Cumplimiento del Contrato.
CGC 26.3 y 26.4	**Notificación de las Inspecciones y Pruebas a ser realizadas** El Proveedor deberá notificar a la Contratante con quince (15) días de anticipación, donde y cuando los bienes estarán disponibles para inspección y prueba. Los costos de la visita del Inspector de la Contratante (transporte, hospedaje, alimentación, horas-hombre y administrativos) estarán a cargo del Proveedor en los siguientes casos: a) Si en la fecha indicada en la solicitud de inspección, el material no estuviere completo; b) Re inspección del material por motivos de rechazo; c) Si el material suministrado necesita de acompañamiento de fabricación o inspección en un proveedor contratado por el fabricante, en una localidad diferente a la sede del fabricante.
CGC 27.1	**Multas** Si el Proveedor no cumpliere con los plazos establecidos en el Plan de Entregas y sus eventuales prórrogas autorizadas por casos fortuitos o de fuerza mayor, se hará pasible de una multa equivalente al uno por ciento (1%) del valor total del Suministro en demora, por cada semana o fracción mayor de tres (3) días de atraso. Las multas serán aplicadas y deducidas en forma automática sobre el valor de las facturas, sin ninguna interpelación judicial o extrajudicial. El límite de las multas será equivalente al monto de la Garantía de Cumplimiento del Contrato.

ASESORIA LEGAL 000027

DIV. DE LICITACIONES

ADMINISTRACION NACIONAL DE ELECTRICIDAD DIV. DE PROYECTOS DE GEN. Y TRANSMISION GERENCIA TECNICA

p/ Secretaría General

Rodrigo Tadeu de Siqueira Alexandre
CPF: 019.142.729-27

ASESORIA LEGAL 000026 ANDE

CGC 28.3	**Garantía de los Bienes** La garantía por los bienes suministrados permanecerá vigente durante el periodo de un (1) año contado a partir de la emisión del Certificado de Recepción Provisional correspondiente a dichos bienes conforme al Plan de Entrega establecido, y de acuerdo al Formulario de Garantía de Bienes incluido en el Anexo VII. Una vez cumplido este plazo, la Contratante emitirá dentro de los treinta (30) días calendarios posteriores el Acta de Recepción Definitiva.
CGC 28.5	**Plazo para reparar o reemplazar bienes defectuosos** El Proveedor deberá corregir o reparar cualquier defecto a su cargo, o sustituir el suministro no aceptado a completa satisfacción de la Contratante dentro del plazo de sesenta (60) días contado a partir del reclamo escrito efectuado por la Contratante al Proveedor. En este caso, la Contratante podrá igualmente disponer si así lo decidiese de lo suministrado hasta la reposición por parte del Proveedor de la nueva partida que reemplace a la no aceptada.

p/ Secretaría General

ADMINISTRACION NACIONAL DE ELECTRICIDAD - DIV. DE PROYECTOS DE GEN. Y TRANSMISION - GERENCIA TECNICA

Rodrigo Tadeu de Siqueira Alexandre
CPF: 019.142.729-27

ASESORIA LEGAL 000025. ANDE

ANEXO VII

El presente Anexo contiene el formulario de Contrato que deberá incorporar por parte de la Contratante los datos respectivos de la oferta adjudicada. Asimismo, se incluyen los formularios de Garantía de Cumplimiento de Contrato, Garantía de Bienes y Garantía de Anticipo (si el anticipo estuviese previsto en el Contrato) que serán completados únicamente por el Oferente adjudicatario.

Se incluye también la Clasificación de Buques, la Ley N° 295 y el Decreto N° 27371, conforme la Cláusula CGC 25.1 de las Condiciones Especiales del Contrato (CEC).

p/ Secretaría General

ADMINISTRACION NACIONAL DE ELECTRICIDAD DIV. DE PROYECTOS DE GEN. Y TRANSMISION GERENCIA TECNICA

DEPTO. DE LICITACIONES arteche

Rodrigo Tadeu da Silveira Alexandre
CPF: 010.142.729-27

Contrato

Entre la Administración Nacional de Electricidad - ANDE, entidad autárquica, regida por Ley N° 966/64, representada en este acto por su Presidente, Ing. Carlos Dionisio Heisele Sosa, con Cédula de Identidad Civil Nº 440.488, nombrado en el cargo por Decreto del Poder Ejecutivo N° 9.168 de fecha 26 de junio de 2012, con domicilio legal y especial en la Avenida España N° 1268 de la Ciudad de Asunción, capital de la República del Paraguay, en lo sucesivo denominada "LA CONTRATANTE", por una parte, y, por la otra, la firma Arteche EDC Equipamentos e Sistemas S.A., de Brasil, representada por Beigel S.R.L., domiciliada 24 de Junio 358, Asunción, República del Paraguay, representada para este acto por Rodrigo Tadeu de Siqueira Alexandre, con Cédula de Identidad N° 8.278.651-1, según Poder Especial otorgado por dicha firma, denominada en adelante el PROVEEDOR, denominadas en conjunto "LAS PARTES" e, individualmente, "PARTE", acuerdan celebrar el presente Contrato, el cual estará sujeto a las siguientes cláusulas y condiciones:

1. OBJETO

El presente Contrato tiene por objeto establecer las obligaciones que asumen la Contratante y el Proveedor, con relación al Suministro de Banco de Capacitores de 23 KV, detallados en el Anexo I-Requisitos de Bienes y Servicios Conexos, que serán proveídos de acuerdo a los documentos del Contrato.

2. DOCUMENTOS INTEGRANTES DEL CONTRATO

Los documentos contractuales firmados por las partes y que forman parte integral del contrato son los siguientes:

(a) Contrato;
(b) Condiciones Especiales del Contrato;
(c) Documentación técnica que contiene la descripción de los bienes, las Especificaciones Técnicas, y Requisitos de Bienes y Servicios Conexos requeridos.
(d) Las Condiciones Generales del Contrato; y
(e) La Oferta y la Lista de Precios;

Los documentos que forman parte del Contrato deberán considerarse mutuamente explicativos; en caso de contradicción o diferencia entre los documentos que forman parte integral del Contrato, la prioridad de los mismos será en el orden enunciado anteriormente.

3. IDENTIFICACIÓN DEL CRÉDITO PRESUPUESTARIO PARA CUBRIR EL COMPROMISO DERIVADO DEL CONTRATO (Art. 37, a de la Ley Nº 2051).

3.1. El crédito presupuestario para cubrir el compromiso derivado del presente contrato será cubierto con fondos del rubro 502.00.533-01-30-001-2012/09449 del Presupuesto de Programas de Inversiones Energéticas, del presente ejercicio financiero con Certificación de Disponibilidad Presupuestaria Nº 347/2012 de fecha 24 de abril de 2012.

3.2. Esta contratación está incluida en el Plan Anual de Contrataciones (PAC) con el Código Nº 231936.

4. PROCEDIMIENTO DE CONTRATACIÓN (Art. 37, b de la Ley Nº 2051)

El presente contrato es el resultado del procedimiento de Licitación Pública Internacional ANDE Subasta a la Baja Electrónica Nº 749/2012, convocado por ANDE, según Resolución P/CP/Nº 1398/2012. La adjudicación fue realizada por Resolución P/CP/Nº 1734/2012.

arteche
Rodrigo Tadeu de Siqueira Alexandre
CPF: 019.142.729-27

Lic. LUIS ROJAS IBARRA
Secretario General

ADMINISTRACIÓN NACIONAL DE ELECTRICIDAD
DIR. DE PROYECTOS DE GEN. Y TRANSMISIÓN
GERENCIA TÉCNICA

5. VIGENCIA DEL CONTRATO

La vigencia del presente Contrato será de 665 días calendarios contados a partir de la fecha de suscripción del mismo. Este plazo será suspendido cuando por alguna circunstancia no se haya emitido el Certificado de Recepción Provisional y/o Acta de Recepción Definitiva de los bienes.

6. PRECIO TOTAL A PAGAR (Art. 37 c de la Ley Nº 2051)

En caso de Proveedor no domiciliado en la República del Paraguay

Para los fines de este Contrato, se conviene en establecer que el valor del Suministro, determinado en base a las cantidades y precios que figuran en la Lista de Precios A-1, fijados en la oferta del Proveedor, asciende a: USD 538.407,08 (quinientos treinta y ocho mil cuatrocientos siete dólares de los Estados Unidos de América con 08/100) en condiciones Costo, Seguro y Flete (CIP) - Depósitos de la Contratante en San Lorenzo y/o alrededores hasta un radio de 30 km. contados a partir de los límites de la ciudad de S an Lorenzo.

Tipo de Cambio: 1 USD = G 4.500

En caso de Proveedor domiciliado en la República del Paraguay

Para los fines de este Contrato, se conviene en establecer que el valor del Suministro, determinado en base a las cantidades y precios que figuran en la Lista de Precios A-2, fijados en la oferta del Proveedor, asciende a: xxxxxxxxxxxxxx (xxxxxxxxxxxxxxxxxxxxxxx guaraníes) IVA incluido, por material puesto en los Depósitos de la Contratante en San Lorenzo.

El precio del suministro se entiende en condiciones Costo, Flete, Despacho Aduanero, Seguros y Gastos de descarga (todos los gastos que genere el suministro) puesto en Depósitos de la Contratante en San Lorenzo y/o alrededores hasta un radio de 30 Km. contados a partir de los límites de la ciudad de San Lorenzo.

7. LUGAR, PLAZO Y CONDICIONES DE ENTREGA (Art. 37 d de la Ley Nº 2051).

Las entregas del Suministro serán conforme al Plan de Entregas establecido (Anexo I)

El Suministro deberá ser entregado en Depósitos de San Lorenzo y/o alrededores hasta un radio de 30 Km., en las condiciones establecidas en los documentos contractuales.

El cómputo de los plazos de entrega será del siguiente modo:

a) Proveedor no domiciliado en la República del Paraguay: a partir de la apertura de la Carta de Crédito Irrevocable a su favor.

8. PLAN DE ENTREGA (Art. 37 e de la Ley N° 2051).

El Plan de entrega de los bienes estará de acuerdo a lo especificado en el Anexo I.

9. PORCENTAJE, NÚMERO Y FECHAS DE ENTREGA DE ANTICIPOS Y AMORTIZACIONES (Art. 37 f, Ley N° 2051).

No se aplica.

10. FORMA Y TÉRMINOS PARA GARANTIZAR LOS ANTICIPOS Y EL CUMPLIMIENTO DEL CONTRATO (Art. 37 g, Ley N° 2051).

El Proveedor deberá presentar una Garantía de Cumplimiento por el diez por ciento (10%) del precio total del Contrato, conforme con lo establecido en las Condiciones Generales y Especiales del Contrato.

Lic. LUIS ROJAS IBARRA
Secretario General

ADMINISTRACION NACIONAL DE ELECTRICIDAD
DIV. DE PROYECTOS DE GEN. Y TRANSMISION
GERENCIA TECNICA

arteche
Rodrigo Tadeu de Siqueira Alexandre
CPF: 019.142.729-27

11. GARANTÍAS PARA EL FUNCIONAMIENTO Y OPERACIÓN DE LOS BIENES Y PARA EL SUMINISTRO DE LAS PARTES, REFACCIONES, TRANSFERENCIAS DE TECNOLOGÍA Y CAPACITACIÓN. (Art. 37 h, Ley Nº 2051).

Las garantías para el funcionamiento y operación de los bienes y para el suministro de las partes se regirán por lo establecido en las Condiciones Generales y Especiales del Contrato.

12. MULTAS (Art. 37 i, Ley N° 2051).

Las multas por atraso serán aplicadas conforme con las Condiciones Especiales y Generales del Contrato.

13. DESCRIPCIÓN DE LOS BIENES (Art. 37 j, Ley N° 2051).

Item	Descripción	Unidad de Medida	Cantidad (1)	Precio Unitario FOB-USD (2)	Seguros, fletes y otros gastos por la totalidad USD (3)	Precio Total CIP-USD (1x2+3)
1	Banco de Capacitores de 24 kV, de 12.000 kVAr, incluyendo los condensadores con sus correspondientes protecciones individuales, transformador de corriente de desbalance, reactores, estructuras metálicas de soporte (Racks), conectores, barras, dispositivos de fijación, etc., y todos los accesorios para formar el banco.	Unidad	1	39.903,84	897,63	40.801,47
2	Banco de Capacitores de 24 kV, de 6.000 kVAr, incluyendo los condensadores con sus correspondientes protecciones individuales, transformador de corriente de desbalance, reactores, estructuras metálicas de soporte (Racks), conectores, barras, dispositivos de fijación, etc., y todos los accesorios para formar el banco.	Unidad	15	22.791,65	7.690,43	349.565,18

Lic. LUIS ROJAS IBARRA
Secretario General

ADMINISTRACIÓN NACIONAL DE ELECTRICIDAD
DIV. DE PROYECTOS DE GEN. Y TRANSMISIÓN
GERENCIA TÉCNICA

arteche
Rodrigo Tadeu de Siqueira Alexandre
CPF: 019.142.729-27

3	Banco de Capacitores de 24 kV, de 3.000 kVAr, incluyendo los condensadores con sus correspondientes protecciones individuales, transformador de corriente de desbalance, reactores, estructuras metálicas de soporte (Racks), conectores, barras, dispositivos de fijación, etc., y todos los accesorios para formar el banco.	Unidad	5	14.479,62	1.628,58	74.026,68
REPUESTOS						
4	20 % del total de condensadores de los bancos como repuesto.	Unidad	1	61.608,00	1.385,87	62.993,87
5	Transformador de corriente tipo intemperie corriente secundaria 5 A, 30 VA para Bancos de Capacitores de 12.000, 6.000, 3.000 kVAr.	Unidad	6	932,18	125,82	5.718,90
6	Reactor Limitador de Corriente con núcleo de aire de 50 uH.	Unidad	6	864,06	116,62	5.300,98
Total						**538.407,08**

por un monto total CIP Asunción USD 538.407,08 (quinientos treinta y ocho mil cuatrocientos siete dólares de los Estados Unidos de América, con 08/100).

14. CAUSALES Y PROCEDIMIENTO PARA SUSPENDER TEMPORALMENTE, DAR POR TERMINADO ANTICIPADAMENTE O RESCINDIR EL CONTRATO (Art. 37 k, Ley N° 2051).

Las causales y el procedimiento para suspender temporalmente, dar por terminado en forma anticipada o rescindir el contrato, son las establecidas en la Ley N° 2051/03 y en las Condiciones Generales del Contrato.

15. SOLUCIÓN DE CONTROVERSIAS (Art. 37 l, Ley N° 2051)

Cualquier diferencia que surja durante la ejecución del contrato se dirimirá conforme con las reglas establecidas en la Ley N° 2051 y en las Condiciones Generales y Especiales del Contrato.

16. UNIDAD ADMINISTRADORA DEL CONTRATO

La Unidad que administra el Contrato es el Departamento de Control de Suministros de Transmisión e Ingeniería.

Lic. LUIS ROJAS IBARRA
Secretario General

ADMINISTRACIÓN NACIONAL DE ELECTRICIDAD
DIV. DE PROYECTOS DE GEN. Y TRANSMISIÓN
GERENCIA TÉCNICA

arteche
Rodrigo Tadeu de Siqueira Alexandre
CPF: 019.142.729-27

En prueba de conformidad se suscriben 2 (dos) ejemplares de un mismo tenor y a un solo efecto en la Ciudad de Asunción, República del Paraguay, en fecha 14 DIC 2012

arteche
Rodrigo Tadeu de Siqueira Alexandre
CPF: 019.142.729-27

Rodrigo Tadeu de Siqueira Alexandre
C. I. N° 8.278.651-1
Arteche EDC Equipamentos e
Sistemas S.A., de Brasil, representada
por Beigel S.R.L.

ADMINISTRACION NACIONAL DE ELECTRICIDAD
Ing. CARLOS D. HEISELE SOSA
Presidente

ADMINISTRACION NACIONAL DE ELECTRICIDAD
DIV. DE PROYECTOS DE GEN. Y TRANSMISION
GERENCIA TECNICA

ADMINISTRACION NACIONAL DE ELECTRICIDAD
GERENCIA TECNICA

Lic. LUIS ROJAS IBARRA
Secretario General

Ing. Sixto Luis Duré
Gerente Técnico

arteche
Rodrigo Tadeu de Siqueira Alexandre
CPF: 019.142.729-27

ASESORIA LEGAL 000021 ANDE

Garantía de Cumplimiento de Contrato

(Pro forma Garantía Bancaria)

Fecha: _____
LPI No.: _____

A: _____ *[nombre completo de la Convocante]*

POR CUANTO _____ (en lo sucesivo denominado "el Proveedor") se ha obligado, en virtud del Contrato N° _____ de fecha _____ de _____ de _____ a suministrar _____ (en lo sucesivo denominado "el Contrato").

Y POR CUANTO se ha convenido en dicho Contrato que el Proveedor le suministrará una garantía _____ emitida a su favor por un garante de prestigio por la suma ahí establecida con el objeto de garantizar el fiel cumplimiento por parte del Proveedor de todas las obligaciones que le competen en virtud del Contrato.

Y POR CUANTO los suscritos _____ de _____, con domicilio legal en _____ _____, (en lo sucesivo denominados "el Garante"), hemos convenido en proporcionar al Proveedor una garantía en beneficio del Contratante.

DECLARAMOS mediante la presente nuestra calidad de Garantes a nombre del Proveedor y a favor de de la Contratante, por un monto máximo de _____y nos obligamos a pagar al Contratante, contra su primera solicitud escrita, en que se afirme que el Proveedor no ha cumplido con alguna obligación establecida en el Contrato, cualquier suma o sumas dentro de los límites de _____, sin necesidad de que el Contratante pruebe o acredite la causa o razones que sustentan la reclamación de la suma o sumas indicadas.

Esta garantía vence el _____del mes de _____ de_____, ampliándose el plazo de su vencimiento por periodos sucesivos de tres (3) meses, hasta un máximo de un (1) año, en forma automática al no ser devuelta por la Contratante al Fiador esta Fianza en la fecha de su vencimiento inicial o al vencimiento de las sucesivas prórrogas.

Nombre _____
En calidad de _____
Firma _____

Debidamente autorizado para firmar la garantía por y en nombre de _____
El día _____ del mes de _____ de _____.

ADMINISTRACION NACIONAL DE ELECTRICIDAD DIV. DE PROYECTOS DE GEN. Y TRANSMISION GERENCIA TECNICA

DIV. DE LICITACIONES
Rodrigo Tedeu de Siqueira Alexandre
RF: 019.142.729-27

ASESORIA LEGAL 000020 ANDE

Garantía de Bienes

Contrato N°: *[inserte el número de contrato]*

LPI ANDE N° *[inserte el número de Licitación]*

Adquisición de: *[inserte una breve descripción de los bienes y servicios]*

Contratante: La Administración Nacional de Electricidad (ANDE), ente autárquico regida por Ley N° 966 del 12 de agosto de 1964 de la República del Paraguay y físicamente ubicada en Avda. España N° 1268 y Padre Cardozo, Asunción, capital de la República del Paraguay.

Proveedor: *[indicar nombre, dirección y nacionalidad del Proveedor]*

El Proveedor garantiza que:

1) Todos los bienes suministrados en virtud del Contrato de referencia son nuevos, sin uso, del modelo más reciente o actual e incorporan todas las mejoras recientes en cuanto a diseño y materiales.
2) Todos los bienes suministrados estarán libres de defectos derivados de actos y omisiones que éste hubiese incurrido, o derivados del diseño, materiales o manufactura, durante el uso normal de los bienes en las condiciones que imperen en el país de destino final.
3) Reparará y/o reemplazará de forma expedita los bienes defectuosos, o sus partes sin ningún costo para el Contratante dentro del plazo indicado en la Cláusula 28.5 de las Condiciones Especiales del Contrato (CEC), una vez recibida la comunicación del mismo. La Contratante comunicará al Proveedor la naturaleza de los defectos y proporcionará toda la evidencia disponible, inmediatamente después de haberlos descubierto.
4) La Contratante otorgará al Proveedor facilidades razonables para inspeccionar tales defectos.
5) Si el Proveedor después de haber sido notificado, no cumple con corregir los defectos dentro del plazo citado precedentemente, la Contratante, dentro de un tiempo razonable, podrá proceder a tomar las medidas necesarias para remediar la situación, por cuenta y riesgo del Proveedor y sin perjuicio de otros derechos que la Contratante pueda ejercer contra el Proveedor en virtud del Contrato.
6) La garantía por los bienes suministrados permanecerá vigente durante el periodo indicado en la Cláusula 28.3 de las Condiciones Especiales del Contrato (CEC).
7) El Proveedor deberá entregar la presente Garantía en el lugar de entrega juntamente con los bienes suministrados.

.....

Firma y Sello del Proveedor

ADMINISTRACION NACIONAL DE ELECTRICIDAD DIV. DE PROYECTOS DE GEN. Y TRANSMISION GERENCIA TECNICA

DIV. DE LICITACIONES artéche Rodrigo Tadeu de Siqueira Alexandre CPF: 019.142.729-47

ASESORIA LEGAL 000018 ANDE

Clasificación de Buques

Se hace constar que el Asegurado se obliga a cargar los efectos asegurados a bordo de buques clasificados, construidos en hierro o acero, no mayores de 15 años de edad para buques de líneas no regulares y hasta 30 años de edad tratándose de líneas regulares.

REGISTROS RECONOCIDOS:

Lloyd' s Register	100 A 1
British Corporation	B. S.
American Bureau of Shipping	+ A 1
Bureau Veritas	+ I 3/3, L1.1.oI 3/3E
Germanischer Lloyd	+ 100 A 4 +
Nippon Kaiji Kyokai	NS*
Norske Veritas	+ 1 A 1
Registro Italiano	* 100 A 1. Nav. L

BUQUES REGULARES ("Liners"), según la siguiente definición:

Todo buque de no menos de 450 toneladas de registro bruto clasificado 100 a 1 en el registro de Lloyd o con clasificación equivalente en otros registros reconocidos, según detalle precedente, excepto los fletados y los tipos "Liberty", "Ocean", "Fort", "Park", y los "Empire" de 7000 a 8000 toneladas de registro bruto construidos antes de 1946, que naveguen regular y habitualmente en un servicio preanunciado públicamente para cargar en puertos especificados.

ADMINISTRACION NACIONAL DE ELECTRICIDAD DIV. DE PROYECTOS DE GEN. Y TRANSMISION GERENCIA TECNICA

arteche
Rodrigo Tadeu de Siqueira Alexandre
CPF 019.142.729-27

ASESORIA LEGAL
000017
ANDE

CONGRESO NACIONAL

LEY N° 295

QUE APRUEBA EL DECRETO-LEY NO. 43 DE FECHA 24 MARZO DE 1971, POR EL QUE SE ESTABLECE LA RESERVA DE CARGAS DE TRANSPORTE FLUVIAL Y MARITIMO PARA LAS EMBARCACIONES DE BANDERA NACIONAL.

EL CONGRESO DE LA NACION PARAGUAYA
SANCIONA CON FUERZA DE

L E Y :

Art. 1o.- Apruébese con modificaciones el Decreto-Ley No. 43 de fecha 24 de marzo de 1971, cuyo texto queda redactado en la siguiente forma:

Art. 1o.- Resérvase a las embarcaciones de bandera nacional, el transporte fluvial y marítimo, del total de la carga de importación y exportación, a y de países no pertenecientes a la Asociación Latinoamericana de Libre Comercio (ALALC), que se realicen por vía acuática, siempre que haya disponibilidad de bodegas, en las siguientes proporciones.

a) Tramo Marítimo, de hasta el 50 %.

b) Tramo Fluvial, de por lo menos el 50 %

Art. 2o.- El transporte del total de la carga de importación y exportación de y a países miembros de la Asociación Latinoamericana de Libre Comercio (ALALC), que se realicen por vía marítima o fluvial, se efectuará en embarcaciones de bandera nacional, siempre que haya disponibilidad de bodegas, en la proporción de hasta el 50 %.

Art. 3o.- Se consideran embarcaciones de bandera nacional, a los efectos del cumplimiento de lo dispuesto en los artículos 1o. y 2o. del presente Decreto-Ley, las que reúnan las condiciones siguientes:

a) Que estén matriculadas en el país y su título de propiedad registrado conforme a la legislación nacional. Tratándose de embarcaciones arrendadas o fletadas por propietarios armadores nacionales de embarcaciones matriculadas en el extranjero, para suplir la insuficiencia de bodegas, se requerirá la autorización de la Dirección de la Marina Mercante.

b) Que la mayoría de su tripulación sea de nacionalidad paraguaya, en la proporción que determine la Dirección de la Marina Mercante y habilitada de conformidad con las disposiciones del Código Fluvial y Marítimo.

c) Que se empleen los idiomas nacionales en el servicio de la embarcación. En las anotaciones, libros y documentos exigidos por las leyes y reglamentos, se utilizará el español.

d) Tratándose de persona física, el propietario deberá ser paraguayo radicado en el país si fuese en copropiedad más de la mitad del valor de la embarcación deberá pertenecer a paraguayos, también radicados en el país.

e) Si se trata de una sociedad de capitales, deberá ser constituida conforme a las leyes de la República, tener en el país su sede real y efectiva, debiendo el Gerente y los dos tercios, por lo menos, de los Directores y administradores ser paraguayos y la mayoría del capital pertenecer a personas físicas o jurídicas paraguayas, o hallarse el capital, incorporado al país de acuerdo con las leyes que rigen la incorporación de capitales. Si fuere S.A.; la mayoría de las acciones deberán ser nominativas.

Art. 4o.- Las embarcaciones usarán el pabellón nacional, de conformidad con las ordenanzas vigentes.

Art. 5o.- El tráfico de cabotaje queda reservado exclusivamente para las embarcaciones de bandera nacional.

arteche
Rodrigo Tadeu de Siqueira Alexandre
CPF: 019.142.729-27

ADMINISTRACION NACIONAL DE ELECTRICIDAD
DIV. DE PROYECTOS DE GEN. Y TRANSMISION
GERENCIA TECNICA

ASESORIA LEGAL
000016
ANDE

Art. 6o.- La tarifa de fletes marítimos a ser aplicada, no será superior a la determinada por las condiciones imperantes en el mercado internacional, y la de los fletes fluviales, a la fijada por las Conferencias de Fletes Internacionales, en las que participan armadores nacionales.

Art. 7o.- El incumplimiento de las normas prescriptas en los articuculos 1o. y 2o. del presente Decreto-Ley y las establecidas en el articulo 44 la Ley No. 1199 del 23 de diciembre de 1966 ORGANICA DE LA FLOTA MERCANTE DEL ESTADO, será sancionado con multa equivalente al importe del flete que hubo de haber percibido la embarcación de bandera nacional.

Art. 8o.- La multa será aplicada por la Dirección General de la Marina Mercante, previo sumario, con intervención del infractor. Contra esta resolución se podrá recurrir por vía de lo contencioso administrativo. El producido de la misma será ingresado a rentas generales y destinado a la Dirección General de la Marina Mercante a cuyo efecto, anualmente, será programado en el Presupuesto General de la Nación.

Art. 9o.- Las cargas en infracción a las normas establecidas en el presente Decreto-Ley, no podrán ser despachadas por la Aduana de la República, antes de haberse cumplido con la disposición dispuesta por el articulo anterior o afianzado el importe correspondiente a la multa.

Art. 2o.- El Poder Ejecutivo reglamentará la presente Ley.

Art. 3o.- Comuníquese al Poder Ejecutivo.

Dada en la Sala de Sesiones del Congreso Nacional, a los diez y siete días del mes de noviembre del año un mil novecientos setenta y uno.

Firmado: J. Augusto Saldivar, Presidente Cámara de Diputados; Juan Ramón Chaves, Presidente Cámara de Senadores; Américo A. Velázquez, Secretario Parlamentario; Carlos María Ocampos Arbo, Secretario General.

Asunción, 24 de noviembre de 1971

Téngase por Ley de la República, publíquese e insértese en el Registro Oficial.
Firmado: Gral. de Ej. Alfredo Stroessner, Presidente de la República, Marcial Samaniego, Ministro de Obras Públicas y Comunicaciones.

arteche
Rodrigo Tadeu de Siqueira Alexandre
CPF: 019.142.729-27

ADMINISTRACION NACIONAL DE ELECTRICIDAD
DIV. DE PROYECTOS DE GEN. Y TRANSMISION
GERENCIA TECNICA

ASESORIA LEGAL
000015
ANDE

DECRETO No.27.371

POR EL CUAL SE REGLAMENTA LA LEY No. 295 DEL 24 DE NOVIEMBRE DE 1971, QUE ESTABLECE LA RESERVA DE CARGAS, Y SE DICTAN NORMAS PARA SU APLICACION.

Asunción, 19 de agosto de 1981.-

VISTO: El expediente No. 864/80, originado en el Ministerio de Obras Públicas y Comunicaciones, por la Dirección General de la Marina Mercante, en el que eleva el proyecto del Decreto Reglamentario de la Ley No. 295/71 referente a Reserva de Cargas.

CONSIDERANDO: ¡Que el propósito de la citada Ley No. 295, es impulsar el desarrollo de nuestra Marina Mercante Nacional:

Que actualmente se cuenta con una flota marítima y fluvial, a quienes se debe asegurar una participación sustancial en el transporte de las cargas de importación y exportación;

Que es indispensable, dar a la Ley No. 295/71 una mayor agilidad a fin que el flete pagado por transporte de importación y exportación, queden su mayor parte en el país;

Que es igualmente indispensable, que el sector público y empresarial actuen en armonía y coordinación, para la mayor eficacia de los objetivos perseguidos por la Ley de reserva de cargas;

Que la mayoría de los países, dentro de un marco de buena política naval, favorecen a su Marina Mercante Nacional, con medidas similares.

Que el presente Decreto es sin perjuicio, de los acuerdos internacionales que tiene suscrito nuestro país sobre materia; y contando con el informe favorable del Consejo de Asistencia de la Marina Mercante Nacional, y el de su Asesoría Jurídica;

EL PRESIDENTE DE LA REPUBLICA DEL PARAGUAY

DECRETA:

Art. 1o.- La Dirección General de la Marina Mercante ejercerá el control y aplicación de las disposiciones de la Ley No. 295/71 de Reserva de Cargas y del presente reglamento.

Art. 2o.- Queda reservado a buques de bandera nacional, el total del transporte marítimo y fluvial de la carga de importación y exportación entre el Paraguay y países atendidos por empresas nacionales de navegación.

Si las cargas proceden o van dirigidas à países miembros de ALADI, se mantendrá esta exigencia en la siguiente proporción:

a) Tramo marítimo, de hasta el 50% del transporte,

b) Tramo fluvial, de por lo menos el 50% del transporte.

Si existiese insuficiencia de bodegas en una de las partes, y siempre que se trate de países miembros de ALADI la otra parte podrá tomar a su cargo el transporte a la cuota a que tuviere derecho, si los armadores nacionales no pudiesen cumplirla.

Art. 3o.- Para el caso que no pueda cumplirse lo previsto en el Art. 2o. de este Decreto, por insuficiencia de bodegas, deberá solicitarse para chartear buques de otra bandera, la autorización pertinente de la Dirección de la Marina Mercante, en la forma prevista en la parte final del Inc. a) del Art. 3o. de la Ley No. 295/71.

Art. 4o.- La Dirección General de la Marina Mercante, para otorgar el permiso correspondiente, previsto en el Art. 3o. de este Decreto, deberá comprobar la insuficiencia de Bodegas, mediante certificación de empresas nacionales que atiendan el o los países en cuyo tramo se desee acrecentar la capacidad de carga.

DPTO. DE LICITACIONES
SECCION
ADMINISTRACION NACIONAL DE ELECTRICIDAD
DIV. DE PROYECTOS DE GEN. Y TRANSMISION
GERENCIA TECNICA
arteche
Rodrigo Tadeu de Siqueira Alexandre
CPF: 019.142.729-27

ASESORIA LEGAL
000014
ANDE

Art. 5o.- Todo buque de bandera Nacional, apto para el transporte internacional, deberá inscribirse en la Dirección de Marina Mercante, independientemente de las disposiciones contenidas en el título primero del libro primero del Código de Navegación y serán clasificadas como aptas para el transporte marítimo o fluvial.

Todo armador al momento de su inscripción, deberá determinar los puntos de su itinerario, recibiendo una vez cumplido los requisitos, la clasificación y habilitación para el tráfico internacional.

Art. 6o.- Los buques habilitados para el tráfico marítimo, podrán igualmente operar en el fluvial, siempre y cuando tengan la habilitación prevista en el artículo anterior.

Art. 7o.- La empresas armadoras paraguayas, solo podrán arrendar y chartear buques de otras banderas, para suplir insuficiencia de bodegas, hasta un tonelaje que no supera al de su propia flota de bandera paraguaya.

Art. 8o.- Los fletes que las empresas armadoras nacionales percibirán , serán fijados por el Ministerio de Obras Públicas y Comunicaciones, a propuesta de la Dirección General de la Marina Mercante, de conformidad a lo previsto en el Art. 4o, Inciso f) de la Ley No. 429, en concordancia con el Art.6o. de la Ley No. 295/71.

Art. 9o.- Toda mercadería de importación cuyo transporte desde origen no se realicen por buques paraguayos, en las condiciones establecidas en el Art. 2o. de este Decreto, pagarán una multa equivalente al 100% del flete devengado, a cargo del importador, quien solamente, previo pago de esta multa podrá realizar los trámites de despacho aduanero.

Art.10o.- La carga de importación y exportación, que se trasborda o embarca en puertos extranjeros en tránsito de ó al Paraguay, quedarán afectadas a las disposiciones legales y reglamentaria de la Ley Reserva de Cargas.

Art.11o.- Todo importador o exportador, como trámite previo a sus gestiones documentarias, deberá obtener la certificación del uso de bandera paraguaya. Los documentos de la carga deberán llevar un sello donde se consignará la obligatoriedad del embarque en buques de bandera nacional, o en su defecto, el sello de la autorización para el uso de otra bandera.

Art.12o.- Las aduanas de la República, el Banco Central del Paraguay, Bancos operantes, y demás dependencias oficiales, así también las autoridades de los puertos francos paraguayos, que intervengan en la documentación de embarque de y para el Paraguay quedan obligados a dar cumplimiento al Art. 11o. del presente Decreto y velar por el cumplimiento del mismo.

Art.13o.- Los cónsules paraguayos en el exterior, al intervenir en la documentación de la carga tendran especial cuidado para el fiel cumplimiento de este Decreto en lo que respecta a la reserva de cargas.

Art.14o.- Para los casos no previstos en esta reglamentación, la Dirección General de la Marina Mercante, con asesoramiento del Consejo de Asistencia y Asesoría Jurídica, queda facultado a clarificar cualquier duda que sugiere en relación a la implementación de la referida Ley No. 295 y el presente Decreto Reglamentario, con resoluciones pertinentes.

Art.15o.- El presente Decreto Reglamentario, entrará en vigencia 30 días después de su promulgación.

Art.16o.- Comuníquese, publíquese y dése al Registro oficial.

DPTO. DE LICITACIONES, SECCION

arteche
Rodrigo Tadeu de Siqueira Alexandre
CPF: 019.142.729-27

ADMINISTRACION NACIONAL DE ELECTRICIDAD
DIV. DE PROYECTOS DE GEN. Y TRANSMISION
GERENCIA TECNICA

ANDE	ESPECIFICACIÓN TÉCNICA Nº 17.01.46	ASESORIA LEGAL 000013 ANDE

BANCO DE CAPACITORES PARA 23 KV

ESPECIFICACIÓN TÉCNICA N° 17.01.46

Preparado	Aprobado	Fecha	Rev.:
Ing. Daniel Cabrera	Ing. Rose Marie Gil	Mayo 2012	

arteche
Rodrigo Tadeu de Siqueira Alexandre
CPF: 019.142.729-27

ADMINISTRACION NACIONAL DE ELECTRICIDAD
DIV. DE PROYECTOS DE GEN. Y TRANSMISION
GERENCIA TECNICA

ASESORIA LEGAL 000012 ANDE

ANDE	ESPECIFICACIÓN TÉCNICA Nº 17.01.46	1/5

BANCOS DE CAPACITORES ESTÁTICOS PARA 23 KV

1. GENERALIDADES

1.1. Esta especificación cubre el suministro de condensadores estáticos (capacitores) monofásicos destinados a la red de distribución primaria del Sistema ANDE, de 23 kV - 50 Hz con neutro sólido a tierra y de todos los elementos necesarios para su instalación, protección y control, los que se detallarán más adelante.

1.2. En todos los detalles no señalados específicamente, los equipos deberán cumplir las normas de la Comisión Electromecánica Internacional, IEC 60871 en sus ediciones más recientes u otras equivalentes aprobadas por ANDE. El Oferente podrá proponer otra norma equivalente, reconocida internacionalmente, la que deberá ser sometida a aprobación de ANDE.

1.3. Los condensadores serán instalados en bancos de 3 MVAr, 6 MVAr y 12 MVAr en diversas subestaciones de distribución, las cantidades de cada tipo de banco con sus respectivos equipos auxiliares se indican en la Lista de Cantidades que acompañan a la presente Especificación Técnica.

1.4. Cada Banco deberá diseñarse para trabajar a la intemperie bajo las siguientes condiciones de servicio:

1.4.1. Sistema Trifásico con Neutro sólidamente aterrado.

1.4.2. Tensión Nominal del Sistema .....: 23 kV (Valor efectivo entre fases).

1.4.3. Tensión máxima de servicio del sistema .....: 25.8 $kV_{(r.m.s)}$

1.4.4. Frecuencia Nominal del Sistema .....: 50 Hz

1.4.5. Las unidades monofásicas trabajarán conectadas en estrella con neutro flotante.

1.4.6. Temperaturas extremas al aire (a la sombra)

Máxima.....: 40° C

Mínima.....: 0° C

Media diaria no superior a.....: 33° C

1.4.7. Altura máxima sobre el nivel del mar : 600 m

2. CARACTERÍSTICAS DE LOS BANCOS DE CAPACITORES

2.1. Tensión Máxima del Banco de Capacitores (U_m) .....: 24 $kV_{(r.m.s)}$
(*Conforme IEC 60871-1 – Tabla 3 – Series I*)

2.2. Frecuencia Nominal .....: 50 Hz

2.3. Potencia nominal de cada capacitor: ..... 200 a 500 kVAr

2.4. Tensión Nominal Soportable de Impulso Atmosférico:.....125 $kV_{(peak)}$.

2.5. Tensión Nominal Soportable de Corta Duración a Frecuencia Industrial:.....50 $kV_{(r.m.s)}$

Preparado	Aprobado	Fecha	Rev.:
Ing. Daniel Cabrera M.	Ing. Rose Marie Gil	Mayo 2.012	

Rodrigo Tadeu de Siqueira Alexandre
CPF: 019.142.729-27

ADMINISTRACION NACIONAL DE ELECTRICIDAD
DIV. DE PROYECTOS DE GEN. Y TRANSMISION
GERENCIA TECNICA

ASESORIA LEGAL 000011 ANDE

ANDE	ESPECIFICACIÓN TÉCNICA Nº 17.01.46	2/5

2.6. Los bancos de capacitores deberán estar equipados con bobinas limitadoras de corriente con núcleo de aire de 50 µH, corriente nominal igual o mayor a 1,6 veces la corriente nominal del banco de capacitores y clase de aislamiento acorde con la del banco de capacitores. Estas bobinas deberán ser suministradas conjuntamente con el banco de capacitores conforme descriptas y en las cantidades indicadas en la tabla de precios.

2.7. **No se aceptarán capacitores montados en serie de manera a alcanzar los valores solicitados.**

3. CAPACITORES

3.1. CAPACITORES CON PROTECCIÓN INTERNA

Los capacitores deberán cumplir con la serie de normas IEC 60871.

El dieléctrico deberá estar constituido por un fluido no clorinado (sin PCB's – Bifenilos policlorados), biodegradable y un filme de polipropileno.

Cada capacitor deberá venir equipado con un fusible interno: así como resistencias internas de descarga que reduzcan el voltaje residual a niveles de 75 V., o menos en un plazo no mayor a los 10 minutos luego de la desconexión.

El factor de perdida promedio a 20 °C luego de estabilización deberá ser 0.16 W/KVAr.

4. CARACTERÍSTICAS DE MONTAJE

4.1. CONEXIONES

Las unidades irán conectadas en bancos de 3, 6 y 12 MVAr con disposición en estrella, con neutro flotante y las correspondientes unidades, cada una en paralelo en cada fase. No se aceptarán capacitores montados en serie.

4.2. ALIMENTACIÓN

Serán alimentados desde las barras de 23 kV en servicio a través de cables de cobre monofásicos de 23 kV y sección adecuada a la potencia.

4.3. SOPORTE

Los bancos irán montados en estructuras metálicas incluidas en el suministro, levantadas en los terrenos de las subestaciones de manera a que los bornes energizados de los Bancos de Capacitores queden a una altura mínima de 3 metros sobre el nivel del terreno, formando con la estructura soporte de los Bancos de Capacitores, un solo conjunto.

Estas estructuras serán de acero galvanizado con espacio para la constitución del banco.

Las estructuras deberán estar diseñadas de manera a permitir el crecimiento vertical del banco de capacitores.

5. PROTECCIÓN

5.1. INTERRUPTORES GENERALES DE ALIMENTACIÓN

Se utilizarán los disponibles en las subestaciones de modo que no serán objeto de oferta.

Preparado	Aprobado	Fecha	Rev.:
Ing. Daniel Cabrera M.	Ing. Rose Marie Gil	Mayo 2.012	

Arteche
Rodrigo Tapéu de Siqueira Alexandre
CPF: 019.142.729-27

ADMINISTRACION NACIONAL DE ELECTRICIDAD
DIV. DE PROYECTOS DE GEN. Y TRANSMISION
GERENCIA TECNICA

ASESORIA LEGAL 000010 ANDE

ANDE	ESPECIFICACIÓN TÉCNICA Nº 17.01.46	3/5

5.2. **TRANSFORMADORES DE CORRIENTE** (Montaje a la intemperie)

Los bancos de capacitores de 3, 6 y 12 MVAr estarán equipados con transformadores de corriente de tal forma que el interruptor general sea comandado por 2 parámetros: sobrecorriente, por fallas en el sector interruptor-banco, y corriente de desbalance, por falla de 2 unidades de un mismo grupo. Las celdas metalclad a que irán conectados disponen de relés de sobrecorriente de fase y sobrecorriente residual, pero deberá suministrarse el transformador de corriente para polarización del relé de corriente de desbalance. Los esquemas eléctricos presentados en estas especificaciones técnicas indican la localización y función de los transformadores de corriente.

6. **MATERIALES Y EQUIPOS A PROVEER POR EL FABRICANTE**

- Bancos de capacitores de 3, 6 y 12 MVAr cada uno, completos conforme indicado en estas Especificaciones Técnicas y en las cantidades indicadas en la Lista de Cantidades.
- Estructuras metálicas tipo exterior de acero galvanizado, en las cuales irán montados los respectivos bancos de capacitores.

  El oferente deberá enviar un anteproyecto de las estructuras indicando especialmente las dimensiones y la superficie de terreno que comprometerán.

Los elementos metálicos de los conjuntos deberán estar protegidos convenientemente contra los efectos de la intemperie.

7. **PLACA CARACTERÍSTICA**

Todos los equipos e instrumentos estarán provistos de placas características con los datos que se detallan a continuación e impresos en español.

7.1. **BANCO DE CAPACITORES**

- Fabricante, modelo
- Tensión Nominal (U_N) en KV.
- Frecuencia Nominal (f_N) en Hz
- Potencia Nominal del Banco de Capacitores (Q_N) en MVAr.
- Niveles de Aislación.
- Símbolo de Conexión.
- Tiempo mínimo necesario entre desconexión y la nueva conexión del Banco.
- Tiempo de descarga del banco.
- Año de Fabricación.
- Número de la Licitación y Orden de Compra correspondientes al suministro.

7.2. **CONDENSADORES**

- Fabricante, modelo
- Capacidad en faradios.
- Tensión y frecuencia nominal

Preparado	Aprobado	Fecha	Rev.:
Ing. Daniel Cabrera M.	Ing. Rosa Marie Gil	Mayo 2.012	

Marteche
Rodrigo Tadeu de Siqueira Alexandre
CPF: 019.142.729-27

ADMINISTRACION NACIONAL DE ELECTRICIDAD
DIV. DE PROYECTOS DE GEN. Y TRANSMISION
GERENCIA TECNICA

ASESORIA LEGAL 000009 ANDE

ANDE	ESPECIFICACIÓN TÉCNICA Nº 17.01.46	4/5

- Capacidad kVAr.
- Niveles de aislación.
- Indicar Dispositivo de Descarga.
- Indicar Categoría de Temperatura.
- Peso de la unidad
- Numero de Identificación y Año de Fabricación.
- Indicar Norma de Fabricación.

7.3. **TRANSFORMADORES DE INTENSIDAD**

- Fabricante, modelo
- Tipo
- Relación de transformación
- Frecuencia nominal
- Clase de precisión
- Prestación
- Índice de saturación

8. PRUEBAS Y ENSAYOS

El fabricante deberá realizar, en presencia del Inspector de ANDE la serie completa de pruebas de rutina especificadas en las normas.

Los costos de las citadas pruebas deberán estar incluidos en el precio del suministro.

9. EMBALAJE Y TRANSPORTE

9.1. Los distintos componentes de los bancos de capacitores a ser suministrados deberán ser embalados separadamente, de tal manera que cada embalaje contenga solamente el mismo tipo de elementos. El embalaje deberá ser tal, que permita evitar daños al equipo durante el transporte y/o almacenamiento (Golpes, corrosión, absorción de humedad, etc.).

9.2. Todos los bultos deberán estar debidamente identificados y con sus marcas para transporte y manipulación en forma clara e indeleble.

9.3. Cada bulto deberá tener una lista con el detalle y cantidades del contenido y deberá incluir facilidades para levantarlos y manipularlos.

9.4. Cada bulto deberá tener claramente impresas las siguientes inscripciones: Licitación Pública Internacional ANDE N°..... (Número de la Licitación).

9.5. Los repuestos serán embalados en bultos independientes, que además de las inscripciones mencionadas en el numeral 9.4 anterior, deberán llevar la inscripción REPUESTOS.

10. ALCANCE DEL SUMINISTRO

El suministro comprenderá:

Preparado	Aprobado	Fecha	Rev.:
Ing. Daniel Cabrera M.	Ing. Rose Marie Gil	Mayo 2.012	

Rodrigo Tadeu de Siqueira Alexandre
CPF: 019.142.729-27

ADMINISTRACION NACIONAL DE ELECTRICIDAD
DIV. DE PROYECTOS DE GEN. Y TRANSMISION
GERENCIA TECNICA

ASESORIA LEGAL
000008
ANDE

ANDE	ESPECIFICACIÓN TÉCNICA Nº 17.01.46	5/5

- La provisión de los bancos de capacitores tal como se ha especificado en los párrafos anteriores, y en las cantidades indicadas en las Tablas de Precios.
- Las instrucciones y planos de montaje y protocolos de pruebas redactados en español.
- Las ofertas deberán ser presentadas acompañadas de planos ilustrativos de los bancos de capacitores, indicando los esquemas eléctricos, de montaje y LAYOUT de los bancos de capacitores ofertados.
- La provisión de los conectores como se especifica más arriba y en las cantidades y tipos indicados en las Tablas de Precios.
- Los protocolos de pruebas.

Preparado	Aprobado	Fecha	Rev.:
Ing. Daniel Cabrera M.	Ing. Rose Marie Gil	Mayo 2.012	

Carteche
Rodrigo Tadeu de Siqueira Alexandre
CPF: 019.142.729-27

ADMINISTRACION NACIONAL DE ELECTRICIDAD
DIV. DE PROYECTOS DE GEN. Y TRANSMISION
GERENCIA TECNICA

ASESORIA LEGAL
000007
ANDE

ANDE	PLANILLA DE DATOS GARANTIZADOS ESPECIFICACIÓN TÉCNICA Nº 17.01.46	1/3

ANEXO N° 1

PLANILLA DE DATOS GARANTIZADOS
N°17.01.46

Preparado	Aprobado	Fecha	Rev.:
Ing. Daniel Cabrera M.	Ing. Rose Marie Gil	Mayo 2.012	

arteche
Rodrigo Tadeu de Siqueira Alexandre
CPF: 019.142.729-27

ADMINISTRACION NACIONAL DE ELECTRICIDAD
DIV. DE PROYECTOS DE GEN. Y TRANSMISION
GERENCIA TECNICA

ANDE	PLANTILLA DE DATOS GARANTIZADOS ESPECIFICACIÓN TÉCNICA N° 17.01.46	arteche

BANCO DE CONDENSADORES ESTÁTICOS DE 23 KV

1.	BANCO DE CAPACITORES			
1.1	Fabricante.			ARTECHE
1.2	País de Origen:			BRASIL
1.3	Modelo o Tipo:			smART AT 12M 23k
1.4	Tensión Máxima del Banco de Capacitores (Um):		24	kV (r.m.s.)
1.5	Frecuencia Nominal:		50	Hz
1.6	Capacidad de cada condensador:		500	kVAr
1.7	Capacidad total do banco:		12	MVAr
1.8	Factor de Pérdia del Capacitor:		0,16	W/kVAr
1.9	Tensión Residual: 75 V	Tiempo:	600	Seg.
1.10	Tensión Soportable Nominal de Impulso Atmosférico:		125	kV(peak)
1.11	Tensión Soportable Nominal Corta Duración a Frecuencia Industrial:		50	kV(r.m.s.)
1.12	Máxima corriente de conexión del banco (Inrush)		14,08	kA
1.13	Capacidad del Reactor Limitador de corriente		50	µH
1.14	Tipo de Conexión del Banco			Y-Y
1.15	Aislante			Jarylec C-101
1.16	Dimensiones de cada condensador		34,3 x 18,5 x 116,6 (L x P x A)	cm
1.17	Dimensiones del banco completo		3,29 x 0,64 x 5,145 (L x P x A)	m
1.18	Peso de cada unidad condensadora		85	kg
1.19	Peso Total del Banco de Capacitores		3020	kg
1.20	Norma de diseño y fabricación			IEC 60871
2.	INTERRUPTOR			**No aplicable**
2.1	Para banco de condensadores de 12.000 kVAr			
2.1.1	Fabricante y modelo			
2.1.2	Tensión nominal			kV
2.1.3	Tensión Soportable Nominal de Impulso Atmosférico:			kV(peak)
2.1.4	Tensión Soportable Nominal Corta Duración a Frecuencia Industrial:			kV(r.m.s.)
2.1.5	Corriente nominal de Régimen Continuo (Ir)			A
2.1.6	Corriente de Interrupción Nominal en Corto Circuito (Isc)			kA
2.1.7	Máxima corriente capacitiva de interrupción			A

ARTECHE

ADMINISTRACION NACIONAL DE ELECTRICIDAD
DIV. DE PROYECTOS DE GEN. Y TRANSMISION
GERENCIA TECNICA

arteche
Rodrigo Tadeu de Siqueira Alexandre
CPF: 019.142.729-27

176

ANDE	PLANTILLA DE DATOS GARANTIZADOS ESPECIFICACIÓN TÉCNICA Nº 17.01.46	arteche

BANCO DE CONDENSADORES ESTÁTICOS DE 23 KV

3.	TRANSFORMADORES DE INTENSIDAD	
3.1	Fabricante y modelo:	ZILMER - ICSE 24,2
3.2	Tipo:	BARRA
3.3	Relación de transformación:	5 - 5 A
3.4	Clase de precisión:	10B120
3.5	Prestación:	30 VA
3.6	Indice de saturación:	20
4.	Croquis de dimensiones Nº:	Ver plano anexo
5.	Catálogos, folletos y planos:	Ver información anexa
8.	Observaciones:	Ninguna

ARTECHE

arteche
Rodrigo Tadeu de Siqueira Alexandre
CPF: 019.142.729-27

ADMINISTRACION NACIONAL DE ELECTRICIDAD
DIV. DE PROYECTOS DE GEN. Y TRANSMISION
GERENCIA TECNICA

176

ANDE	PLANTILLA DE DATOS GARANTIZADOS ESPECIFICACIÓN TÉCNICA N° 17.01.46	arteche

BANCO DE CONDENSADORES ESTÁTICOS DE 23 KV

1.	BANCO DE CAPACITORES				
1.1	Fabricante.				ARTECHE
1.2	País de Origen:				BRASIL
1.3	Modelo o Tipo:				smART AT 6M 23k
1.4	Tensión Máxima del Banco de Capacitores (Um):			24	kV (r.m.s.)
1.5	Frecuencia Nominal:			50	Hz
1.6	Capacidad de cada condensador:			500	kVAr
1.7	Capacidad total do banco:			6	MVAr
1.8	Factor de Pérdia del Capacitor:			0,16	W/kVAr
1.9	Tensión Residual:	75 V	Tiempo:	600	Seg.
1.10	Tensión Soportable Nominal de Impulso Atmosférico:			125	kV(peak)
1.11	Tensión Soportable Nominal Corta Duración a Frecuencia Industrial:			50	kV(r.m.s.)
1.12	Máxima corriente de conexión del banco (Inrush)			9,95	kA
1.13	Capacidad del Reactor Limitador de corriente			50	µH
1.14	Tipo de Conexión del Banco				Y-Y
1.15	Aislante				Jarylec C-101
1.16	Dimensiones de cada condensador			34,3 x 18,5 x 116,6 (L x P x A)	cm
1.17	Dimensiones del banco completo			3,29 x 0,64 x 4,4875 (L x P x A)	m
1.18	Peso de cada unidad condensadora			85	kg
1.19	Peso Total del Banco de Capacitores			1760	kg
1.20	Norma de diseño y fabricación				IEC 60871
2.	INTERRUPTOR				**No aplicable**
2.1	Para banco de condensadores de 12.000 kVAr				
2.1.1	Fabricante y modelo				
2.1.2	Tensión nominal				kV
2.1.3	Tensión Soportable Nominal de Impulso Atmosférico:				kV(peak)
2.1.4	Tensión Soportable Nominal Corta Duración a Frecuencia Industrial:				kV(r.m.s.)
2.1.5	Corriente nominal de Régimen Continuo (Ir)				A
2.1.6	Corriente de Interrupción Nominal en Corto Circuito (Isc)				kA
2.1.7	Máxima corriente capacitiva de interrupción				A

ARTECHE

arteche
Rodrigo Tadeu de Siqueira Alexandre
CPF: 019.142.729-27

ADMINISTRACION NACIONAL DE ELECTRICIDAD
DIV. DE PROYECTOS DE GEN. Y TRANSMISION
GERENCIA TECNICA

ANDE	PLANTILLA DE DATOS GARANTIZADOS ESPECIFICACIÓN TÉCNICA N° 17.01.46	arteche

BANCO DE CONDENSADORES ESTÁTICOS DE 23 KV

3.	TRANSFORMADORES DE INTENSIDAD	
3.1	Fabricante y modelo:	ZILMER - ICSE 24,2
3.2	Tipo:	BARRA
3.3	Relación de transformación:	5 - 5 A
3.4	Clase de precisión:	10B120
3.5	Prestación:	30 VA
3.6	Indice de saturación:	20
4.	Croquis de dimensiones Nº:	Ver plano anexo
5.	Catálogos, folletos y planos:	Ver información anexa
8.	Observaciones:	Ninguna

ARTECHE

N

arteche
Rodrigo Tadeu de Siqueira Alexandre
CPF: 019.142.729-27

ADMINISTRACIÓN NACIONAL DE ELECTRICIDAD
DN. DE PROYECTOS DE GEN. Y TRANSMISIÓN
GERENCIA TÉCNICA

178

ANDE	PLANTILLA DE DATOS GARANTIZADOS ESPECIFICACIÓN TÉCNICA N° 17.01.46	arteche

BANCO DE CONDENSADORES ESTÁTICOS DE 23 KV

1.	BANCO DE CAPACITORES			
1.1	Fabricante.			ARTECHE
1.2	País de Origen:			BRASIL
1.3	Modelo o Tipo:			smART AT 3M 23k
1.4	Tensión Máxima del Banco de Capacitores (Um):		24	kV (r.m.s.)
1.5	Frecuencia Nominal:		50	Hz
1.6	Capacidad de cada condensador:		500	kVAr
1.7	Capacidad total do banco:		3	MVAr
1.8	Factor de Pérdia del Capacitor:		0,16	W/kVAr
1.9	Tensión Residual: 75 V	Tiempo:	600	Seg.
1.10	Tensión Soportable Nominal de Impulso Atmosférico:		125	kV(peak)
1.11	Tensión Soportable Nominal Corta Duración a Frecuencia Industrial:		50	kV(r.m.s.)
1.12	Máxima corriente de conexión del banco (Inrush)		7,041	kA
1.13	Capacidad del Reactor Limitador de corriente		50	µH
1.14	Tipo de Conexión del Banco			Y-Y
1.15	Aislante			Jarylec C-101
1.16	Dimensiones de cada condensador		34,3 x 18,5 x 116,6 (L x P x A)	cm
1.17	Dimensiones del banco completo		3,29 x 0,64 x 4,4875 (L x P x A)	m
1.18	Peso de cada unidad condensadora		85	kg
1.19	Peso Total del Banco de Capacitores		1200	kg
1.20	Norma de diseño y fabricación			IEC 60871
2.	INTERRUPTOR			**No aplicable**
2.1	Para banco de condensadores de 12.000 kVAr			
2.1.1	Fabricante y modelo			
2.1.2	Tensión nominal			kV
2.1.3	Tensión Soportable Nominal de Impulso Atmosférico:			kV(peak)
2.1.4	Tensión Soportable Nominal Corta Duración a Frecuencia Industrial:			kV(r.m.s.)
2.1.5	Corriente nominal de Régimen Continuo (Ir)			A
2.1.6	Corriente de Interrupción Nominal en Corto Circuito (Isc)			kA
2.1.7	Máxima corriente capacitiva de interrupción			A

ARTECHE

ADMINISTRACION NACIONAL DE ELECTRICIDAD
DIV. DE PROYECTOS DE GEN. Y TRANSMISION
GERENCIA TECNICA

arteche
Rodrigo Tadeu de Siqueira Alexandre
CPF: 019.142.729-27

179

ANDE	PLANTILLA DE DATOS GARANTIZADOS ESPECIFICACIÓN TÉCNICA N° 17.01.46	arteche

BANCO DE CONDENSADORES ESTÁTICOS DE 23 KV

3.	TRANSFORMADORES DE INTENSIDAD	
3.1	Fabricante y modelo:	ZILMER - ICSE 24,2
3.2	Tipo:	BARRA
3.3	Relación de transformación:	5 - 5 A
3.4	Clase de precisión:	10B120
3.5	Prestación:	30 VA
3.6	Indice de saturación:	20
4.	Croquis de dimensiones Nº:	Ver plano anexo
5.	Catálogos, folletos y planos:	Ver información anexa
8.	Observaciones:	Ninguna

ARTECHE

arteche
Rodrigo Tadeu de Siqueira Alexandre
CPF: 019.142.729-27

ADMINISTRACION NACIONAL DE ELECTRICIDAD
DIV. DE PROYECTOS DE GEN. Y TRANSMISION
GERENCIA TECNICA

1ro

ASESORIA LEGAL
000004
ANDE
1/2

ANDE	ESPECIFICACIÓN TÉCNICA Nº 17.01.46	

ANEXO N° 2

Esquemas de conexión

Preparado	Aprobado	Fecha	Rev.:
Ing. Daniel Cabrera M.	Ing. Rose Marie Gil	Mayo 2.012	

arteche
Rodrigo Tadeu de Siqueira Alexandre
CPF: 019.142.729-27

ADMINISTRACION NACIONAL DE ELECTRICIDAD
DIV. DE PROYECTOS DE GEN. Y TRANSMISION
GERENCIA TECNICA

ASESORIA LEGAL
000003
ANDE

ANDE	ESPECIFICACIÓN TÉCNICA Nº 17.01.46	2/2

Bancos de Capacitores de 3 MVAr, 6 MVAr y 12 MVAr

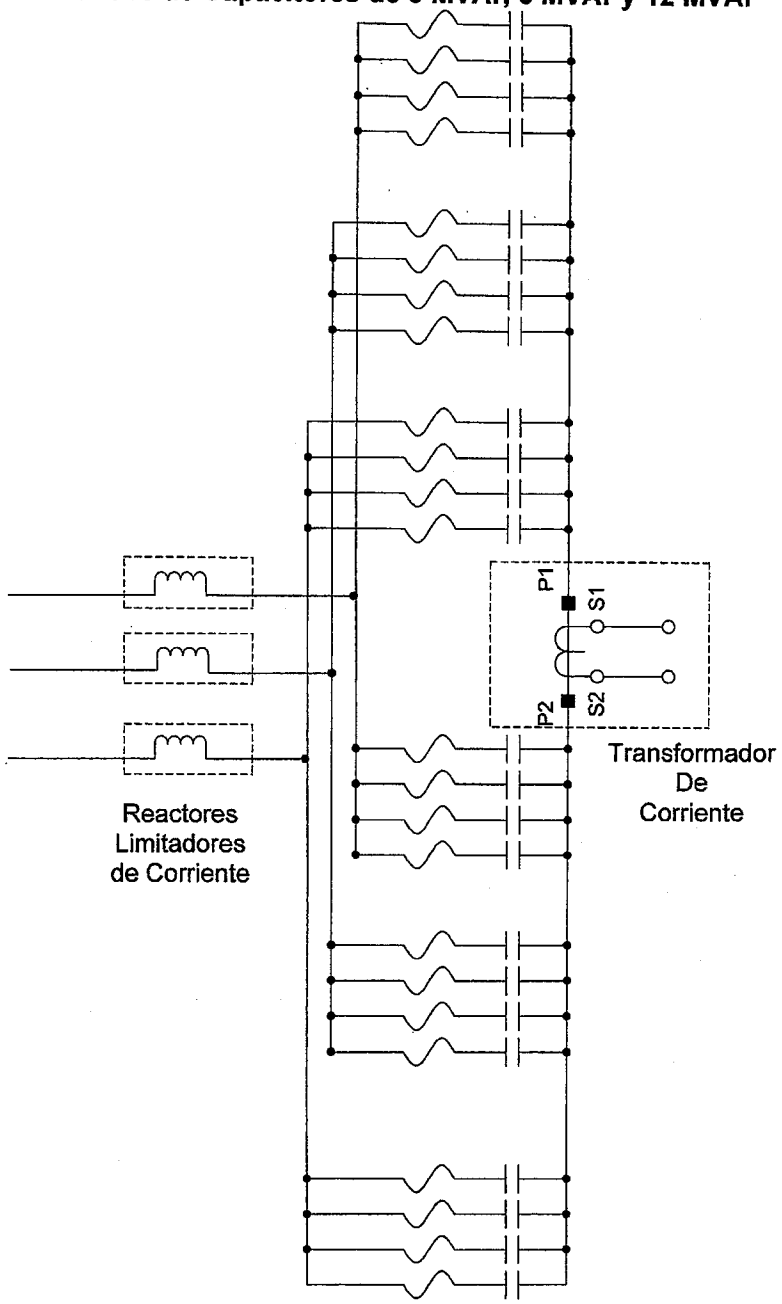

Preparado	Aprobado	Fecha	Rev.:
Ing. Daniel Cabrera M.	Ing. Rose Marie Gil	Mayo 2.012	

arteche
Rodrigo Tadeu de Siqueira Alexandre
CDF: 019.142.729-27

ADMINISTRACION NACIONAL DE ELECTRICIDAD
DIV. DE PROYECTOS DE GEN. Y TRANSMISION
GERENCIA TECNICA

ASESORIA LEGAL
000002
ANDE

ANDE	ESPECIFICACIÓN TÉCNICA Nº 17.01.46	1/2

ANEXO N° 3

Diseño Esquemático – Altura Mínima de Bornes Terminales

Preparado	Aprobado	Fecha	Rev.:
Ing. Daniel Cabrera M.	Ing. Rose Marié Gil	Mayo 2.012	

DPTO. DE LICITACIONES
SECCION
arteche
Rodrigo Tadeu de Siqueira Alexandre
CPF: 019.142.729-27

ADMINISTRACION NACIONAL DE ELECTRICIDAD
DIV. DE PROYECTOS DE GEN. Y TRANSMISION
GERENCIA TECNICA

ASESORIA LEGAL 000001 ANDE

ANDE	ESPECIFICACIÓN TÉCNICA Nº 17.01.46	2/2

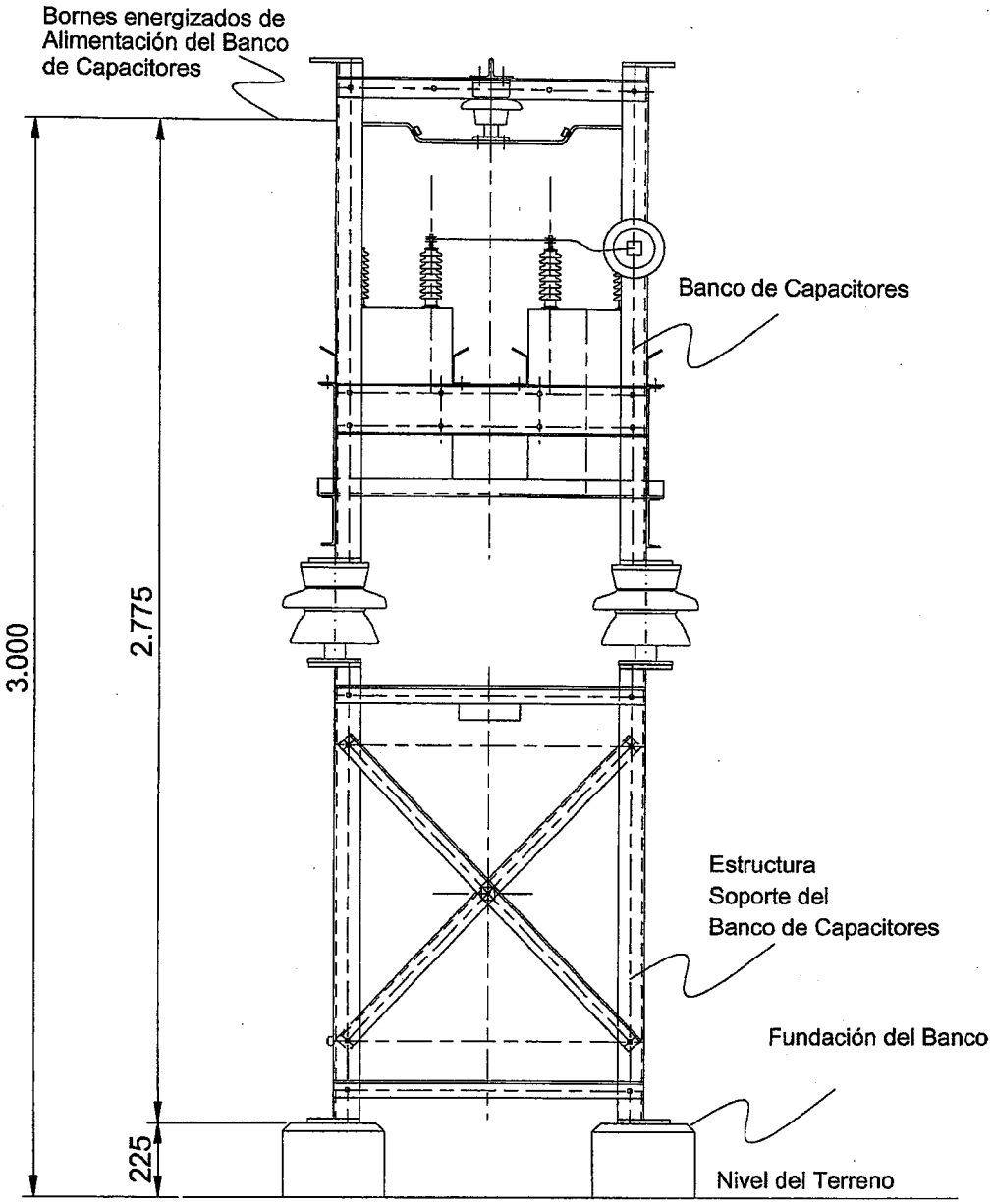

Preparado	Aprobado	Fecha	Rev.:
Ing. Daniel Cabrera M.	Ing. Rose Marie Gil	Mayo 2.012	

arteche
Rodrigo Tadeu de Siqueira Alexandre
CPF: 019.142.729-27

ADMINISTRACION NACIONAL DE ELECTRICIDAD
DIV. PROYECTOS DE GEN. Y TRANSMISION
GERENCIA TECNICA

1. DESCRIPTIVO TÉCNICO

1.1. SUMINISTRO

Ítem	Descripción	Cantidad
01	Banco de capacitores de 24 kV, de 12.000 kVAr, incluyendo los condensadores con sus correspondientes protecciones individuales, transformador de corriente de desbalance, reactores, estructuras metálicas de soporte (Racks), conectores, barra, dispositivos de fijación, etc., y todos los accesorios para formar el banco. (EE.TT Nº 17.01.46)	01
02	Banco de capacitores de 24 kV, de 6.000 kVAr, incluyendo los condensadores con sus correspondientes protecciones individuales, transformador de corriente de desbalance, reactores, estructuras metálicas de soporte (Racks), conectores, barra, dispositivos de fijación, etc., y todos los accesorios para formar el banco. (EE.TT Nº 17.01.46)	15
03	Banco de capacitores de 24 kV, de 3.000 kVAr, incluyendo los condensadores con sus correspondientes protecciones individuales, transformador de corriente de desbalance, reactores, estructuras metálicas de soporte (Racks), conectores, barra, dispositivos de fijación, etc., y todos los accesorios para formar el banco. (EE.TT Nº 17.01.46)	05
04	20% del total de condensadores de los bancos como repuesto	01
05	Transformador de corriente tipo intemperie corriente secundaria 5 A, 30 VA, para bancos de capacitores de 3.000, 6.000 e 12.000 kVAr	06
06	Reactor Limitador de Corriente con núcleo de aire de 50 μH.	06

1.2. DESCRIPCIÓN GENERAL.

Suministro de banco de capacitores con potencia nominal de acuerdo a la tabla anterior y diseñado para operar en sistema de 23 kV, 3 fases, 50 Hz, montado en estructura de acero galvanizado tipo subestación. El arreglo será en estrella con neutro flotante y estará protegido contra sobrecorrientes mediante fusibles interno.

El alcance incluye el diseño, ingeniería, fabricación, pruebas en fábrica, embalaje y embarque, de todos los componentes que integran los bancos de capacitores. La propuesta también incluye repuestos.

1.3. CARACTERÍSTICAS GENERALES.

Tipo de instalación

Los bancos de capacitores así como los elementos que lo integran serán del tipo exterior. Todos los equipos que forman parte del banco de capacitores se montarán en la estructura de acero galvanizado tipo subestación.

Tensión y frecuencia nominal

La tensión nominal del sistema, a la cual operarán los bancos de capacitores y elementos que lo integran es de 23 kV, 125 kV BIL. Los bancos de capacitores y partes que lo integran estarán diseñados para operar a 50 Hz.

Altura de operación

La altura sobre el nivel del mar a la cual se diseñarán los bancos de capacitores para garantizar su buen funcionamiento será de 1000 m.s.n.m.

Los bancos de capacitores se diseñarán de acuerdo a las siguientes condiciones físicas del lugar

Protección contra la corrosión

Las estructuras de acero y todas las partes metálicas de los bancos de capacitores y elementos que lo componen serán los adecuados para operar en una atmósfera con alta contaminación salina, ambiente húmedo y corrosivo.

1.4. CARACTERÍSTICAS PARTICULARES.

Las unidades de capacitores, que conformarán los bancos, serán del tipo exterior, con boquillas de porcelana, puntos de conexión aislados: Cumplirán con lo establecido en la siguiente tabla.

Número de fases	1
Tipo de montaje	Horizontal o Vertical
Tipo de servicio	Exterior
Variación admisible en la temperatura	-10 a 50 °C
Altitud máxima de operación	1000 msnm
Frecuencia	50 Hz

Aislamiento interno	No inflamable – No contaminante
Tolerancia en % de la capacitancia	0% - 10%
Material del recipiente	Lamina de acero inoxidable
Número de boquillas	2

- Los capacitores proporcionarán una potencia reactiva no menor a su valor nominal, ni mayor al 115% de este valor, a tensión y frecuencias nominales, medida a una temperatura interna y uniforme de 25ºC.
- Los capacitores estarán diseñados para operación continua al 135% de su potencia reactiva nominal.
- Las características mecánicas de los soportes para el montaje de los capacitores serán diseñados para que resistan los esfuerzos estáticos y dinámicos a los que estarán sometidos durante su operación.
- Las boquillas serán de porcelana, provistas para operar como mínimo hasta 1000 msnm.
- El dieléctrico líquido, utilizado como impregnante, no será inflamable, ni tóxico.
- El dieléctrico sólido, utilizado entre las placas, será basado en polipropileno.
- El tanque será de lámina de acero inoxidable, con acabado externo de pintura anticorrosiva de color gris, preparado para que resista las condiciones de servicio.
- Las unidades monofásicas de los bancos de capacitores, tendrán un dispositivo de descarga integrado, de tal manera que al desconectarse la unidad, su tensión se reduce a un valor residual de 75 V, en un tiempo máximo de 10 minutos.
- Los capacitores contarán con protección con fusible interno. Además el fusible estará diseñado para soportar las corrientes de energización que se presentan al conectar el banco de capacitores.
- La estructura de acero galvanizado contará con una base elevadora que proporcione una distancia de 3 mts. de altura hacia cualquier parte viva del banco. Sobre esta se colocarán aisladores que proporcionen el nivel de aislamiento requerido para el sistema de 150 kV.
- Forma parte de la estructura, el modulo o rack de capacitores en el cual se montan todos los elementos que conforman el banco de capacitores.

ARTECHE EDC EQUIPAMENTOS E SISTEMAS S.A. se compromete a entregar los certificados de pruebas efectuadas en fábrica avaladas por el fabricante.

Las normas que a continuación se indican rigen el diseño y fabricación de los bancos de capacitores que comprenden esta oferta.

ANSI/IEEE C.37.99-1990	Guide for the protection of shunt capacitor banks.
NEMA CP 1-1988	Shunt Capacitors

IEEE 1036-1992	Guide for application of shunt power capacitors
IEC 60871-1	Shunt capacitors for A.C. power systems having a rated voltage above 600 V.
IEC 60273	Characteristics of indoor and outdoor post insulators for systems with nominal voltages greather than 1000 V.

1.5. DESCRIPCIÓN DE LOS EQUIPOS QUE CONFORMAN EL BANCO DE CAPACITORES

Celdas capacitivas

- Capacitor de potencia, monofásico, General Electric, 500 kvar, voltaje de operación de 13280 Volts, 125 kV BIL (nivel básico de impulso) 1.2 x 50 μseg., impregnado con aceite dieléctrico;
- Cumple con las normas IEEE/ANSI # 18, IEC 60871-1,2;
- Para operar en sistemas de 50 Hertz;
- 2 Bushing de porcelana con rigidez dieléctrica de acuerdo a IEEE/ANSI #18 IEC-60871-1,2;
- Máximo porcentaje de corriente permisible de 180%;
- Máximo porcentaje de sobrevoltaje permitido de 110 %;
- Valor de capacitancia con tolerancia de + 0 - 10 %;
- Temperatura de operación de hasta +50 °C;
- Con una altitud de operación de hasta 1.000 metros sobre el nivel del mar;
- Provisto con resistencia de descarga interna para llevar el voltaje entre terminales después de una desconexión a un valor de 75 volts en un tiempo de 600 segundos;
- Incluye conectores metálicos para conexión a tierra con cable de hasta 2/0 AWG de calibre;
- Pintura color gris ANSI 61;
- Servicio interior/exterior;
- Fabricados con material polipropileno;
- Montaje horizontal o vertical;
- Pérdidas menores a 0.16 W / kvar;
- Material impregnante libre de bifenilos policlorados (BPC´s), no askareles.

Transformadores de Corriente

- Transformador de Corriente de la marca ZILMER;
- Clase 23 kVolts;
- Relación: 5-5 A;
- Clase de precisión: 30 VA 10B120;
- Servicio exterior.

Reactor Limitador de Corriente

- Reactor Limitador de Corriente de la marca CAT;
- Inductancia nominal: 50 uH;
- Tensión nominal: 24 kV;
- Frecuencia: 50 Hz;
- Corriente nominal:
  - Banco de capacitores 12 Mvar: 482 A;
  - Banco de capacitores 06 Mvar: 241 A;
  - Banco de capacitores 03 Mvar: 121 A.
- NBI: 125 kV;
- Servicio exterior;
- Núcleo de aire;
- Material: Aluminio.

Estructura de Acero

- Estructura de acero galvanizado por inmersión en caliente;
- Compuesta por base elevadora y rack de capacitores.

Aisladores

- Aisladores tipo columna de la marca Santana o similar;
- Servicio exterior;
- Voltaje Nominal 23 kV;
- Cumple con normas ANSI;
- Nivel Básico de Impulso 150 kV.