ANDE ADMINISTRACIÓN NACIONAL DE ELECTRICIDAD

CONTRATO N° 5783/2014

LICITACIÓN PÚBLICA INTERNACIONAL ANDE – SUBASTA A LA BAJA ELECTRÓNICA (SBE) N° 995/2014

ID - 270894

Adquisición de Preformados, Conectores y Accesorios para Líneas Aéreas y Subterráneas.

PROVEEDOR: LIMBURG EQUITIES S.A., DE PANAMÁ, REPRESENTADA POR EL ING. GUSTAVO A. AQUINO A.

LOTES 1, 2 Y 5

2014

BONOS SOBERANOS DEL TESORO

Contrato N° 5783/2014

Entre la Administración Nacional de Electricidad - ANDE, entidad autárquica, regida por Ley N° 966/64, representada en este acto por su Presidente, Ing. Víctor Raúl Romero Solís, con Cédula de Identidad Civil N° 658.632, nombrado en el cargo por Decreto del Poder Ejecutivo N° 44 de fecha 19 de Agosto de 2013, con domicilio legal y especial en la Avenida España N° 1268 de la Ciudad de Asunción, capital de la República del Paraguay, en lo sucesivo denominada "LA CONTRATANTE", por una parte, y, por la otra, la firma Limburg Equities S.A., de Panamá, representada por el Ing. Gustavo A. Aquino A., domiciliada en Narciso Colman N° 1948, Asunción, República del Paraguay, representada para este acto por el Ing. Gustavo A. Aquino A., con Cédula de Identidad N° 368.894, según poder especial otorgado por dicha firma, denominada en adelante el PROVEEDOR, denominadas en conjunto "LAS PARTES" e, individualmente, "PARTE", acuerdan celebrar el presente Contrato, el cual estará sujeto a las siguientes cláusulas y condiciones:

1. OBJETO

El presente Contrato tiene por objeto establecer las obligaciones que asumen la Contratante y el Proveedor, con relación a la Licitación Pública Internacional ANDE - Subasta a la Baja Electrónica (SBE) N° 995/2014, para Adquisición de Preformados, Conectores y Accesorios para Líneas Aéreas y Subterráneas, detallados en el Anexo I - Requisitos de Bienes y Servicios Conexos, Lotes 1, 2 y 5, que serán proveídos de acuerdo a los documentos del Contrato.

2. DOCUMENTOS INTEGRANTES DEL CONTRATO

Los documentos contractuales firmados por las partes y que forman parte integral del contrato son los siguientes:

(a) Contrato;

(b) Condiciones Especiales del Contrato;

(c) Documentación técnica que contiene la descripción de los bienes, las Especificaciones Técnicas, y Requisitos de Bienes y Servicios Conexos requeridos.

(d) Las Condiciones Generales del Contrato; y

(e) La Oferta y la Lista de Precios;

(f) La resolución de adjudicación del Contrato emitida por la Contratante y su respectiva notificación;

(g) Adenda 1;

Los documentos que forman parte del Contrato deberán considerarse mutuamente explicativos; en caso de contradicción o diferencia entre los documentos que forman parte integral del Contrato, la prioridad de los mismos será en el orden enunciado anteriormente.

3. IDENTIFICACIÓN DEL CRÉDITO PRESUPUESTARIO PARA CUBRIR EL COMPROMISO DERIVADO DEL CONTRATO (Art. 37, inciso a) de la Ley N° 2051/03).

3.1. El crédito presupuestario para cubrir el compromiso derivado del presente contrato será cubierto con fondos de los Bonos Soberanos del Tesoro, previstos bajo el rubro 20031/20030.533 – 01 – 20/30 – 004/001 – 2014/10127/10365 de Presupuesto de Programas de Inversiones Energéticas, del presente ejercicio financiero, con Certificación de Disponibilidad Presupuestaria N° 404/2014 de fecha 7 de mayo de 2014.

3.2. Esta contratación está incluida en el Plan Anual de Contrataciones (PAC) con el ID N° 270894.

4. PROCEDIMIENTO DE CONTRATACIÓN (Art. 37, inciso b) de la Ley N° 2051)

El Presente Contrato es el resultado del procedimiento de la Licitación Pública Internacional ANDE – Subasta a la Baja Electrónica (SBE) N° 995/2014, convocado por la ANDE, según Resolución P/CP/N° 2670/2014. La adjudicación fue realizada por Resolución P/CP/N° 2804/2014.

5. VIGENCIA DEL CONTRATO

El plazo de vigencia de este Contrato será a partir de la fecha de suscripción del mismo hasta la emisión del Acta de Recepción Definitiva del Suministro.

6. PRECIO TOTAL A PAGAR (Art. 37, inciso c) de la Ley N° 2051)

Bienes No Proveidos desde el territorio nacional (a ser importados)

Para los fines de este Contrato, se conviene en establecer que el valor del Suministro, determinado en base a las cantidades y precios que figuran en la Lista de Precios A-1, fijados en la oferta del Proveedor, según detalle:

Lote 1:

Item	Descripción	Marca	Procedencia	Unidad de Medida	Cantidad (1)	Precio Unitario FOB-USD (2)	Seguros, fletes y otros gastos por la totalidad USD (3)	Precio Total CIP-USD (1x2+3)
1	Preformado de Retención para Cable de 35 mm2	MacLean	Brasil	Unidad	20.000	0,50	500,00	10.500,00
2	Preformado de Retención para Cable de 70 mm2	MacLean	Brasil	Unidad	10.000	1,00	500,00	10.500,00
3	Preformado de Empalme para Cable de 35 mm2	MacLean	Brasil	Unidad	10.000	1,30	500,00	13.500,00
4	Preformado Lateral para Cable de 35 mm2	MacLean	Brasil	Unidad	10.000	0,60	500,00	6.500,00
5	Preformado de Tope para Cable de 70 mm2	MacLean	Brasil	Unidad	10.000	0,80	500,00	8.500,00
6	Preformado para Cabo de Acero de 3/8"	MacLean	Brasil	Unidad	10.000	1,70	500,00	17.500,00
7	Preformado de Aislador Roldana de 35 mm2	MacLean	Brasil	Unidad	20.000	0,60	4.185,84	16.185,84
Total								**83.185,84**

Por un monto total CIP Asunción USD 83.185,84 (ochenta y tres mil ciento ochenta y cinco dólares de los Estados Unidos de América, con 84/100).

Ing. Gustavo Aquino A.
Electricista Electrónico

Lic. GRACIELA VERA
Secretaría General

Ing. Alcibiades Cantero Silvera
DD/OD

Lote 2:

Item	Descripción	Marca	Procedencia	Unidad de Medida	Cantidad (1)	Precio Unitario FOB-USD (2)	Seguros, fletes y otros gastos por la totalidad USD (3)	Precio Total CIP-USD (1x2+3)
1	Conector a Compresión Al/Cu 16/35 – 2/8 mm2	Maxxweld	Brasil	Unidad	200.000	0,25	1.130,00	51.130,00
2	Conector a Compresión AL/Al 16/35 – 16/35 mm2	Maxxweld	Brasil	Unidad	20.000	0,60	440,00	12.440,00
3	Conector a Compresión Al/Cu 35/70 – 2/8 mm2	Maxxweld	Brasil	Unidad	20.000	0,40	240,00	8.240,00
4	Conector a Compresión Al/Cu 35/70 – 35/70 mm2	Maxxweld	Brasil	Unidad	10.000	0,45	120,00	4.620,00
5	Conector a Compresión Al/Cu 50/70 – 16/35 mm2	Maxxweld	Brasil	Unidad	10.000	0,40	120,00	4.120,00
6	Conector a Compresión Al/Cu 50/70 – 50/70 mm2	Maxxweld	Brasil	Unidad	10.000	0,45	120,00	4.620,00
7	Prensa Paralela Cu-Cu de 25/95 mm2	Maxxweld	Brasil	Unidad	8.000	8,00	9.237,07	73.237,07
Total								**158.407,07**

Por un monto total CIP Asunción USD 158.407,07 (ciento cincuenta y ocho mil cuatrocientos siete dólares de los Estados Unidos de América, con 07/100).

Lote 5:

Item	Descripción	Marca	Procedencia	Unidad de Medida	Cantidad (1)	Precio Unitario FOB-USD (2)	Seguros, fletes y otros gastos por la totalidad USD (3)	Precio Total CIP-USD (1x2+3)
1	Terminal a Compresión para Cable de Aluminio de 70 mm2	Maxxweld	Brasil	Unidad	5.000	2,86	850,00	15.150,00
2	Terminal a Compresión para Cable de Cobre de 70 mm2	Maxxweld	Brasil	Unidad	5.000	2,17	850,00	11.700,00
3	Terminal a Compresión para Cable de Cobre de 95 mm2	Maxxweld	Brasil	Unidad	5.000	2,75	904,42	14.654,42
Total								**41.504,42**

Ing. Gustavo Aquino A.
Electricista Electrónico

Lic. GRACIELA VERA
Secretaría General

Ing. Alcibiades Cantero Silvera
DD/OD

Por un monto total CIP Asunción USD 41.504,42 (cuarenta y un mil quinientos cuatro dólares de los Estados Unidos de América, con 42/100).

Forma de pago: Mediante Carta de Crédito Irrevocable, en condiciones Costo, Seguro y Flete (CIP) – Lugar de entrega establecido (Anexo I)

Tipo de Cambio: 1 USD = G 4.319

Bienes Proveidos desde el territorio nacional

Para los fines de este Contrato, se conviene en establecer que el valor del Suministro, determinado en base a las cantidades y precios que figuran en la Lista de Precios A-2, fijados en la oferta del Proveedor, asciende a: xxxxxxxxxx (xxxxxxxxxx guaraníes) IVA incluido, por material puesto en el lugar establecido en el Anexo I.

El precio del suministro se entiende en condiciones Costo, Flete, Despacho Aduanero, Seguros y Gastos de descarga (todos los gastos que genere el suministro) puesto en Lugar de entrega establecido (Anexo I)

7. LUGAR, PLAZO Y CONDICIONES DE ENTREGA (Art. 37, inciso d) de la Ley N° 2051).

Las entregas y el cómputo de los plazos de entrega del Suministro serán conforme al Plan de Entrega establecido (Anexo I).

8. PLAN DE ENTREGA (Art. 37, inciso e) de la Ley N° 2051).

El Plan de entrega de los bienes estará de acuerdo a lo especificado en el Anexo I.

9. PORCENTAJE, NÚMERO Y FECHAS DE ENTREGA DE ANTICIPOS Y AMORTIZACIONES (Art. 37, inciso f) de la Ley N° 2051).

No aplica.

10. FORMA Y TÉRMINOS PARA GARANTIZAR LOS ANTICIPOS Y EL CUMPLIMIENTO DEL CONTRATO (Art. 37, inciso g) de la Ley N° 2051).

El Proveedor deberá presentar una Garantía de Cumplimiento por el diez por ciento (10 %) del precio total del Contrato, conforme con lo establecido en las Condiciones Generales y Especiales del Contrato.

11. GARANTÍAS PARA EL FUNCIONAMIENTO Y OPERACIÓN DE LOS BIENES Y PARA EL SUMINISTRO DE LAS PARTES, REFACCIONES, TRANSFERENCIAS DE TECNOLOGÍA Y CAPACITACIÓN. (Art. 37, inciso h) de la Ley N° 2051).

Las garantías para el funcionamiento y operación de los bienes y para el suministro de las partes se regirán por lo establecido en las Condiciones Generales y Especiales del Contrato.

12. MULTAS (Art. 37, inciso i) de la Ley N° 2051).

Las multas por atraso serán aplicadas conforme con las Condiciones Especiales y Generales del Contrato.

Ing. Gustavo Aquino A.
Electricista Electrónico

Lic. GRACIELA VERA
Secretaría General

Ing. Alcibiades Cantero Silvera
DD/OD

13. DESCRIPCIÓN DE LOS BIENES (Art. 37, inciso j) de la Ley N° 2051).

Adquisición de Preformados, Conectores y Accesorios para Líneas Aéreas y Subterráneas, Lotes 1, 2 y 5.

14. CAUSALES Y PROCEDIMIENTO PARA SUSPENDER TEMPORALMENTE, DAR POR TERMINADO ANTICIPADAMENTE O RESCINDIR EL CONTRATO (Art. 37, inciso k) de la Ley N° 2051).

Las causales y el procedimiento para suspender temporalmente, dar por terminado en forma anticipada o rescindir el contrato, son las establecidas en la Ley N° 2051/03 y en las Condiciones Generales del Contrato.

15. SOLUCIÓN DE CONTROVERSIAS (Art. 37, inciso l) de la Ley N° 2051)

Cualquier diferencia que surja durante la ejecución del contrato se dirimirá conforme con las reglas establecidas en la Ley N° 2051 y en las Condiciones Generales y Especiales del Contrato.

16. UNIDAD ADMINISTRADORA DEL CONTRATO

La Unidad que Administra el Contrato es el: Departamento de Control de Suministros de Materiales de Distribución.

En testimonio de conformidad se suscriben 2 (dos) ejemplares, de 5 (cinco) páginas cada uno y anexos, de un mismo tenor y a un solo efecto en la Ciudad de Asunción, República del Paraguay, en fecha 08 SET. 2014

ADMINISTRACION NACIONAL DE ELECTRICIDAD

Ing. VICTOR ROMERO SOLIS
Presidente

Gustavo A. Aquino A.
C.I. N° 368.894
Limburg Equities S.A., de Panamá,
Representada por el Ing. Gustavo A. Aquino A.
RUC 368894-1
Ing. Gustavo Aquino A.
Electricista Electrónico

Lic. GRACIELA VERA
Secretaría General

Ing. Aldibades Cantero Silvera
DD/OD

Ing. Anlano Esquivel
Dirección de Distribución

LIMBURG EQUITIES S.A.

Formulario de Información sobre el Oferente

Fecha: 02/07/2014.
LPI No: 995/2014.

Datos del Oferente

1. Nombre o Razón Social del Oferente: Limburg Equities S.A.
2. RUC o documento equivalente en el país de origen: 1454322-1-638818.
3. Año de constitución del Oferente: 2008.
4. Domicilio del Oferente: Edificio Mossfon, 2° Piso, calle 54 este, Panamá
5. Números de teléfono y fax: (507) 205 5888.
6. Información del Representante autorizado del Oferente:
   Nombre: Gustavo A. Aquino A.
   C.I.: 368.894
   Dirección: Narciso Colmán 1948, asunción – Paraguay.
   Números de teléfono y fax: (021) 611-230 y (021) 613-027
   Dirección de correo electrónico: gustavo.aquino@escansa.com.py
7. Se adjuntan los siguientes documentos: Sí, conforme al Anexo II.

Datos del Representante Local (Para oferentes extranjeros)

8. Nombre o razón social: Gustavo A. Aquino A.
   Nombre del representante legal: Gustavo A. Aquino A.
   C.I.: 368.894
   Dirección: Narciso Colmán 1948, Asunción – Paraguay.
   Números de teléfono y fax: (021) 611-230 y (021) 613-027
   RUC: 368894-1.
   Dirección de correo electrónico: gustavo.aquino@escansa.com.py

Datos del fabricante

9. Nombre o Razón social: MacLean Power Systems do Brasil.
   Dirección: São Miguel 397, Mogi Mirim, São Paulo, BRASIL.
   Nombre o Razón social: Maxxweld Conectores Elétricos Ltda.
   Dirección: Sao José dos Pinhais, PR – Brasil.
   Nombre o Razón social: Bronal S.A.
   Dirección: Sixori 4861, Munro Bs. As. – Argentina.

VISTO - AUDITORIA INTERNA
Art. 54° - Decreto N° 21909/03
No implica análisis detallado de su contenido

Lic. Ermelinda E. Fernández F.
Auditor

Lic. GRACIELA VERA
Secretaría General

LIMBURG EQUITIES S.A.
RUC 1454322-1-638818
Ing. Gustavo Aquino A.
Electricista Electrónico
Firma y sello

Gustavo Aquino
Aclaración de Firma

Ing. Alcibiades Cantero Silvera
DD/OD

LIMBURG EQUITIES S.A.

VISTO - AUDITORIA INTERNA
Art. 54° - Decreto Nº 21909/03
No implica análisis detallado de su contenido

Lic. Ermelinda E. Fernández F.
Auditor

1. Formulario de Presentación de la Oferta

Fecha: 02 / 07 / 14.
LPI No.: 995/2014.

A: Administración Nacional de Electricidad

Nosotros, los suscritos declaramos que:

(a) Hemos examinado y no hallamos objeción alguna a los documentos de licitación, incluyendo las Adendas y Aclaraciones realizadas a través del Sistema de SBE y difundidas a través del Portal del SICP;

(b) Ofrecemos proveer los siguientes Bienes de conformidad con los documentos de licitación y de acuerdo con el Plan de Entrega y Cumplimiento establecido en el Anexo I comprometiéndonos a que estos Bienes cumplen a cabalidad con las Especificaciones Técnicas y requerimientos del Pliego de Bases y Condiciones: Lotes Nº 1, 2, 4 y 5.;

(c) El precio total de nuestra Oferta se indica en la Lista de Precios, incluidos los tributos o gravámenes (cuando correspondieran).

(d) Nuestra oferta se mantendrá vigente por un período de ciento veinte (120) días contados a partir de la fecha y hora de apertura de la etapa competitiva. Esta oferta nos obligará y podrá ser aceptada en cualquier momento antes de la expiración de dicho período;

(e) Entendemos que esta oferta, junto con su debida aceptación por escrito incluida en la notificación de adjudicación, constituirán una obligación contractual entre nosotros, hasta que el contrato formal haya sido perfeccionado por las partes;

(f) Entendemos que la Convocante tiene el derecho de cancelar o declarar desierta la Licitación rechazar todas las ofertas en cualquier momento con anterioridad a la adjudicación del Contrato, conforme con lo dispuesto en los artículos 30 y 31 de la Ley Nº 2051/03 de Contrataciones Públicas, sin que por ello incurra en responsabilidad alguna frente a los Oferentes;

(g) Declaramos que hemos verificado toda la documentación que compone nuestra oferta y conocemos el contenido de los mismos, incluso de aquellos gestionados por terceros para nosotros, y autorizamos a la Convocante a confirmar la información por nosotros suministrada en nuestra oferta, a través de cualquier fuente pública o privada de información.

(h) En caso de bienes no proveídos desde el territorio nacional (a ser importados), se deberá indicar que en caso de resultar adjudicatario de la Licitación, los datos del beneficiario del extranjero, de la Carta de Crédito Irrevocable:

Nombre: Limburg Equities S.A.

Dirección: Edificio Mossfon, 2° Piso, calle 54 este.

Ciudad/País: Panamá, República de Panamá.

Número de fax: (507) 205-5888.

E-mail: limburgsales@gmail.com

Lic. GRACIELA VERA
Secretaría General

(i) Origen de los bienes ofrecidos: Brasil y Argentina.

(j) Se indica, además, el flete a ser utilizado para el transporte del Suministro: Terrestre.

Nombre: Gustavo Aquino. En calidad de: Representante Legal.

Firma:

Ing. Gustavo Aquino A.
Representante Legal

LIMBURG EQUITIES S.A.
RUC 1464322-1-638816

Debidamente autorizado para firmar la oferta por y en nombre de: Limburg Equities S.A.

El día 01 del mes julio del año 2014.

Ing. Alcibiades Cantero Silvera
DD/OD

Edificio Mossfon, 2°. Piso, calle 54 este, Panamá, República de Panamá

Formulario de Lista de Precios de los Bienes y Servicios Conexos
A-1 Bienes No proveídos desde el Territorio Nacional (A ser importados)
LICITACIÓN PUBLICA INTERNACIONAL SBE ANDE N° 995/2014

LOTE 1

Nombre del Oferente: Limburg Equities S.A. Moneda: Dólares de los Estados Unidos de América.-

1	2	3	4	5	6	7	8	9	10	11	12	13
Ítem	Código de Catalogo	Descripción	País de Procedencia del Bien	Marca	Unidad de Medida	Presentación	Cantidad	Precio Unitario x Unidad FOB	Precio Total FOB (Col. 8x Col. 9)	Seguros	Fletes y Otros Gastos	Precio Total CIP Col. 10+Col.11+ Col.12
1	26121701-001	Preformado de Retención para Cable de 35 mm2	Brasil	Maclean	Unidad	Unidad	20.000	0,50	10.000	100	400	10.500
2	26121701-001	Preformado de Retención para Cable de 70 mm2	Brasil	Maclean	Unidad	Unidad	10.000	1,00	10.000	100	400	10.500
3	26121701-001	Preformado de Empalme para Cable de 35 mm2	Brasil	Maclean	Unidad	Unidad	10.000	1,30	13.000	100	400	13.500
4	26121701-001	Preformado Lateral para Cable de 35 mm2	Brasil	Maclean	Unidad	Unidad	10.000	0,60	6.000	100	400	6.500
5	26121701-001	Preformado de Tope para Cable de 70 mm2	Brasil	Maclean	Unidad	Unidad	10.000	0,80	8.000	100	400	8.500
6	26121701-001	Preformado para Cabo de Acero de 3/8"	Brasil	Maclean	Unidad	Unidad	10.000	1,70	17.000	100	400	17.500
7	26121701-001	Preformado de Aislador Roldana de 35 mm2	Brasil	Maclean	Unidad	Unidad	20.000	0,60	12.000	100	4.085,84	16.185,84
Precio Total, Costo, Seguro y Flete (CIP) hasta el Depósito en la ciudad de Asunción: y/o alrededores hasta un radio de 30 km., contados a partir de los límites de la ciudad de Asunción.....												83.185,84

Precio Total del Suministro (en letras): Dólares de los Estados Unidos de América ochenta y tres mil ciento ochenta y cinco con ochenta y cuatro centavos.-

Nombre Gustavo Agüero En calidad de Representante Legal Firma

Debidamente autorizado para firmar la oferta por y en nombre de Limburg Equities S.A.

El día 02 del mes de julio de 2014.

LIMBURG EQUITIES S.A
RUC 1454322-1-638818

VISTO - AUDITORIA INTERNA
Art. 54° - Decreto N° 21909/03
No implica análisis detallado de su contenido
Lic. Ermelinda E. Fernández F.
Auditor

UOC - ANDE
DCP/DVN
FOJA 155

Ing. Gustavo Aquino A.
Electricista Electrónico

Lic. GRACIELA VERA
Secretaría General

Ing. Alejandro Cantero Silvera
DD/OD

Formulario de Lista de Precios de los Bienes y Servicios Conexos
A-1 Bienes No proveídos desde el Territorio Nacional (A ser importados)
LICITACIÓN PUBLICA INTERNACIONAL SBE ANDE N° 995/2014

LOTE 2

Nombre del Oferente: Limburg Equities S.A. Moneda: Dólares de los Estados Unidos de América.-

1	2	3	4	5	6	7	8	9	10	11	12	13
Ítem	Código de Catalogo	Descripción	País de Procedencia del Bien	Marca	Unidad de Medida	Presentación	Cantidad	Precio Unitario x Unidad FOB	Precio Total FOB (Col. 8x Col. 9)	Seguros	Fletes y Otros Gastos	Precio Total CIP Col. 10+Col.11+ Col.12
1	39121409-001	Conector a Compresión Al/Cu 16/35 – 2/8 mm2	Brasil	Maxwell	Unidad	Unidad	200.000	0,25	50.000,00	130,00	1.000,00	51.130,00
2	39121409-001	Conector a Compresión AL/Al 16/35 – 16/35 mm2	Brasil	Maxwell	Unidad	Unidad	20.000	0,60	12.000,00	40,00	400,00	12.440,00
3	39121409-001	Conector a Compresión Al/Cu 35/70 – 2/8 mm2	Brasil	Maxwell	Unidad	Unidad	20.000	0,40	8.000,00	40,00	200,00	8.240,00
4	39121409-001	Conector a Compresión Al/Cu 35/70 – 35/70 mm2	Brasil	Maxwell	Unidad	Unidad	10.000	0,45	4.500,00	20,00	100,00	4.620,00
5	39121409-001	Conector a Compresión Al/Cu 50/70 – 16/35 mm2	Brasil	Maxwell	Unidad	Unidad	10.000	0,40	4.000,00	20,00	100,00	4.120,00
6	39121409-001	Conector a Compresión Al/Cu 50/70 – 50/70 mm2	Brasil	Maxwell	Unidad	Unidad	10.000	0,45	4.500,00	20,00	100,00	4.620,00
7	39121409-005	Prensa Paralela Cu-Cu de 25/95 mm2	Brasil	Maxwell	Unidad	Unidad	8.000	8,00	64.000,00	250,00	8.987,07	73.237,07
Precio Total, Costo, Seguro y Flete (CIP) hasta el Depósito en la ciudad de Asunción: y/o alrededores hasta un radio de 30 km., contados a partir de los límites de la ciudad de Asunción.....												158.407,07

Precio Total del Suministro (en letras): Dólares de los Estados Unidos de América ciento cincuenta y ocho mil cuatrocientos siete con siete centavos.-

Nombre Gustavo Aquino En calidad de Representante Legal Firma

Debidamente autorizado para firmar la oferta por y en nombre de Limburg Equities S.A.

El día 02 del mes de julio de 2014.

LIMBURG EQUITIES S.A.
RUC 1454322-1-638817

Lic. Emelinda E. Fernández F.
Auditor

VISTO - AUDITORIA INTERNA
Art. 54º - Decreto Nº 21909/03
No implica análisis detallado de su contenido

Ing. Gustavo Aquino A.
Electricista Electrónica

Lic. GRACIELA VERA
Secretaria General

Ing. Alejandro Cantero Silvera
DD/OD

UOC - ANDE
DOCUMENTADA
154

Ing. Gustavo Aquino A.
Electricista Electrónico

Formulario de Lista de Precios de los Bienes y Servicios Conexos
A-1 Bienes No proveídos desde el Territorio Nacional (A ser importados)
LICITACIÓN PUBLICA INTERNACIONAL SBE ANDE N° 995/2014

LOTE 5

Nombre del Oferente: Limburg Equities S.A. Moneda: Dólares de los Estados Unidos de América..

1	2	3	4	5	6	7	8	9	10	11	12	13
Ítem	Código de Catalogo	Descripción	País de Procedencia del Bien	Marca	Unidad de Medida	Presentación	Cantidad	Precio Unitario x Unidad FOB	Precio Total FOB (Col. 8x Col. 9)	Seguros	Fletes y Otros Gastos	Precio Total CIP Col. 10+Col.11+ Col.12
1	39121405-003	Terminal a Compresión para Cable de Aluminio de 70 mm2	Brasil	Maxwell	Unidad	Unidad	5.000	2,86	14.300,00	100,00	750,00	15.150,00
2	39121405-001	Terminal a Compresión para Cable de Cobre de 70 mm2	Brasil	Maxwell	Unidad	Unidad	5.000	2,17	10.850,00	100,00	750,00	11.700,00
3	39121405-001	Terminal a Compresión para Cable de Cobre de 95 mm2	Brasil	Maxwell	Unidad	Unidad	5.000	2,75	13.750,00	100,00	804,42	14.654,42
Precio Total, Costo, Seguro y Flete (CIP) hasta el Depósito en la ciudad de Asunción: y/o alrededores hasta un radio de 30 km., contados a partir de los límites de la ciudad de Asunción.....												41.504,42

Precio Total del Suministro (en letras): Dólares de los Estados Unidos de América cuarenta y un mil quinientos cuatro con cuarenta y dos centavos.-

Nombre Gustavo Aquino En calidad de Representante Legal Firma

Debidamente autorizado para firmar la oferta por y en nombre de Limburg Equities S.A.

El día 02 del mes de julio de 2014.

LIMBURG EQUITIES S.A
RUC 1454322-1-638818

Lic. GRACIELA VERA
Secretaria General

VISTO - AUDITORIA INTERNA
Art. 54° - Decreto N° 21909/03
No implica análisis detallado de su contenido

Lic. Ermelinda E. Fernández F.
Auditor

Ing. Alcibiades Cantero Silvera
DD/OD

UOC - ANDE
DCP/DVM
150

DOC. - ANDE FOJA 172 DCP/DVN

ANEXO I

REQUISITOS DE LOS BIENES Y SERVICIOS CONEXOS REQUERIDOS

1. Lista de Bienes.

Lote	Item	Descripcion	Especificaciones Técnicas
1	1	Preformado de Retención para Cable de 35 mm2	03.60.43
	2	Preformado de Retención para Cable de 70 mm2	03.60.43
	3	Preformado de Empalme para Cable de 35 mm2	03.50.32
	4	Preformado Lateral para Cable de 35 mm2	03.50.14
	5	Preformado de Tope para Cable de 70 mm2	03.50.12 Rev. 1
	6	Preformado para Cabo de Acero de 3/8"	03.80.28
	7	Preformado de Aislador Roldana de 35 mm2	03.50.10
2	1	Conector a Compresión Al/Cu 16/35 – 2/8 mm2	03.50.23 Rev. 1
	2	Conector a Compresión AL/Al 16/35 – 16/35 mm2	03.50.22
	3	Conector a Compresión Al/Cu 35/70 – 2/8 mm2	03.50.23 Rev. 1
	4	Conector a Compresión Al/Cu 35/70 – 35/70 mm2	03.50.23 Rev. 1
	5	Conector a Compresión Al/Cu 50/70 – 16/35 mm2	03.50.23 Rev. 1
	6	Conector a Compresión Al/Cu 50/70 – 50/70 mm2	03.50.23 Rev. 1
	7	Prensa Paralela Cu-Cu de 25/95 mm2	03.50.15
3	1	Conector Tipo Cuña 70/16 mm2 para Acometida	03.05.19 Rev. 2
	2	Conector Tipo Cuña 35/70 mm2 para Acometida	03.05.19 Rev. 2
	3	Conector Tipo Cuña AL/CU 70/25 mm2	03.05.19 Rev. 2
	4	Conector Tipo Cuña AL/CU 70/70 mm2	03.05.19 Rev. 2
	5	Conector Tipo Cuña 150/35 mm2 para Derivación	03.05.19 Rev. 2
	6	Conector Tipo Cuña 185-70 mm2 para Derivación	03.05.19 Rev. 2

VISTO - AUDITORIA INTERNA
Art. 54º - Decreto Nº 21909/03
No implica análisis detallado de su contenido

Lic. Ermelinda E. Fernández F.
Auditor

Lic. GRACIELA VERA
Secretaría General

Ing. Gustavo Aquino A.
Electricista Electrónico
Administración Nacional de Electricidad - ANDE

Ing. Alcibiades Cañete Silvera
DD/OD

LIMBURG EQUIPIES S.A
RUC 1454322-1-638818

DPC - ANDE FOJA 171 DCP/DIN

	7	Conector Tipo Cuña 70-50/70-50 mm2 para Derivación	03.05.19 Rev. 2
	8	Conector Tipo Cuña Al/Al 35/70 mm2	03.05.19 Rev. 2
4	1	Conector de Derivación a Diente de 16/25 – 35/70 mm2	02.03.44 Rev. 2
	2	Conector de Derivación a Diente de 25/95 – 25/95 mm2	02.03.44 Rev. 2
	3	Conector de Derivación a Diente de 50/70 – 4/16 mm2	02.03.44 Rev. 2
	4	Conector de Derivación a Diente Al/Cu de 16/95 – 2/10 mm2	02.03.44 Rev. 2
5	1	Terminal a Compresión para Cable de Aluminio de 70 mm2	03.50.26 Rev. 1
	2	Terminal a Compresión para Cable de Cobre de 70 mm2	03.50.16 Rev. 3
	3	Terminal a Compresión para Cable de Cobre de 95 mm2	03.50.16 Rev. 3

2. Planos y Diseños

Conforme a lo establecido en las Especificaciones Técnicas.

VISTO - AUDITORIA INTERNA
Art. 54° - Decreto N° 21909/03
No implica análisis detallado de su contenido
Lic. Ermelinda E. Fernández F.
Auditor

3. Especificaciones Técnicas

Se adjuntan las especificaciones técnicas al final del presente Pliego de Bases y Condiciones.

4. Plan de Entrega y Cumplimiento

Item	Descripción	Unidad de Medida	Presentación	Única Entrega en días calendario hasta
1	Todos los items	Unidad	Unidad	90 días
2	Todos los items	Unidad	Unidad	
3	Todos los items	Unidad	Unidad	
4	Todos los items	Unidad	Unidad	
5	Todos los items	Unidad	Unidad	

Lic. GRACIELA VERA
Secretaría General

LIMBURG EQUITIES S.A.
RUC 1454322-1-638818

Ing. Gustavo Aquino A.
Administración Nacional de Electricidad - ANDE
Electricista Electrónico

Ing. Alcibiades Cantero Silvera
DD/OD

U.O.C. - ANDE FOJA 170 DCP/DVN

El Plazo para la entrega será computado del siguiente modo:

a) ***Para bienes No proveídos desde el territorio nacional (a ser importados):*** a partir de la Apertura de la Carta de Crédito Irrevocable.

b) ***Para bienes proveídos desde el territorio nacional:*** a partir de la Firma del Contrato.

Lugar de Entrega establecido: Los Bienes deberán ser entregados en los Depósitos de la ANDE en la Ciudad de Asunción, cuya dirección es Avda. Boggiani y Facundo Machain, y/o Alrededores hasta un Radio de 30 Km., contados a partir de los límites de la Ciudad de Asunción, según sea indicado por los administradores de dichos Depósitos en las condiciones establecidas en los documentos contractuales.

Nota: Para el caso de **Bienes No proveídos desde el territorio nacional (a ser Importados)**, se descontarán de los plazos de entrega establecidos los días que duren los trámites de Despacho Aduanero, que está a cargo de la Contratante.

VISTO - AUDITORIA INTERNA
Art. 54° - Decreto N° 21909/03
No implica análisis detallado de su contenido

Lic. Ermelinda E. Fernández F.
Auditor

LIMBURG EQUITIES S.A
RUC 1454322-1-638818

Ing. Gustavo Aquino A.
Electricista Electrónico
Administración Nacional de Electricidad - ANDE

Lic. GRACIELA VERA
Secretaría General

Ing. Alcibiades Cantero Silvera
DD/OD

LIMBURG EQUITIES S.A.

Declaración jurada por la que el oferente garantiza que no se encuentra involucrado en prácticas que violen los derechos de los niños, niñas y adolecentes referentes al trabajo infantil, estipulados en la constitución nacional, los convenios 138 y 182 de la organización internacional del trabajo (OIT), el código del trabajo, el código de la niñez y la adolescencia, demás leyes y normativas vigentes en la República del Paraguay.

Asunción, 02 de julio de 2014.

Señores
Administración Nacional de Electricidad – ANDE
Presente

VISTO - AUDITORIA INTERNA
Art. 54º - Decreto Nº 21909/03
No implica análisis detallado de su contenido

Ref.: Licitación Pública Internacional ANDE N° 995/2014. Adquisición de Preformados, Conectores y Accesorios para Líneas Aéreas y Subterráneas.
ID: 270894.

Lic. Ermelinda E. Fernández F.
Auditor

De mi/nuestra consideración:
La empresa **Limburg Equities S.A.** con RUC 1454322-1-638818, en su calidad de oferente del llamado de referencia, por medio de su/s representante/s legal/es Gustavo A. Aquino A., con cédula de identidad N° 368.894 formula la presente DECLARACION BAJO FE DE JURAMENTO.

1. QUE no emplea en forma directa ni indirecta a niños, niñas y adolescentes en tipos de labores consideradas como Trabajos Prohibidos y en particular "TRABAJO INFANTIL PELIGROSO" de conformidad a lo dispuesto en el Art. 125 del Código del Trabajo, el Art. 54 del Código de la Niñez y de la Adolescencia y el Decreto N° 4951/05 que reglamenta la Ley 1657/01.
2. QUE, en caso de tomar conocimiento de alguna conducta se aparte de las disposiciones citadas precedentemente y que involucre a nuestros proveedores de bienes y servicios que componen la cadena de producción y comercialización de lo ofertado, denunciare/mos ese hecho ante la instancia pertinente, de conformidad a lo dispuesto en el Artículo 5 del Código de la Niñez y la Adolescencia.
3. QUE en el caso de que emplee/mos adolescentes se hará de conformidad a lo que establece el Código del Trabajo y el Código de la Niñez y la Adolescencia, sus disposiciones concordante y complementaria salvaguardando todos los derechos y garantías del mismo, teniendo presente las obligaciones que como empleador/es me/nos competen.

RECONOCEMOS QUE cualquier violación de esta Declaración facultará a la Convocante a descalificarnos durante la etapa de evaluación de ofertas y/o rescindir el contrato respectivo cualquiera sea su etapa de ejecución, de conformidad a la forma establecida en el Articulo 59 de la Ley 2051/03. En este caso reconozco que no tendré derecho a reembolso de gastos ni de indemnización alguna y seré pasible de la aplicación del procedimiento para imposición de sanciones previsto en la Ley 2051/03, independiente de las demás responsabilidades que pudieran generar.

Atentamente,

LIMBURG EQUITIES S.A
RUC 1454322-1-638818
Firma: El/los Oferentes

Gustavo Aquino
Aclaración de firma/s

(1) En el caso que emplee/mos adolescentes trabajadores/as entre 14 y 17 años, adjunto/amos copia del Registro del Adolescente trabajador/a, de conformidad a lo que establece el Artículo 55 del Código de la Niñez y la Adolescencia.

El presente texto no podrá ser modificado ni alterado, siendo de carácter formal su presentación.

1En caso de corresponder, marque aquí con una X.

Ing. Gustavo Aquino A.
Electricista Electrónico

Lic. GRACIELA VERA
Secretaría General

Ing. Aníbiades Cantero Silvera
DD/OD

LIMBURG EQUITIES S.A.

Declaración Jurada de conformidad con los Documentos de la Licitación

A: Administración Nacional de Electricidad (ANDE)

Licitación Pública Internacional ANDE N° 995/2014.
Descripción del llamado: Adquisición de Preformados, Conectores y Accesorios para Líneas Aéreas y Subterráneas.
ID: 270894.

Yo **Gustavo A. Aquino A.** en representación de la firma **Limburg Equities S.A.** quien suscribe, declaro Bajo Fe de Juramento lo siguiente:

(a) Que hemos obtenido los Documentos de la licitación (*Pliego de Bases y Condiciones, Adendas, Aclaratorias realizadas a través del Sistema de Subasta a la Baja Electrónica y demás documentos que forman parte de los mismos*) directamente del Portal de la Dirección Nacional de Contrataciones Públicas (www.contrataciones.gov.py).

(b) Hemos examinado dichos documentos de licitación y aceptamos y no tenemos objeción alguna a los procedimientos, requerimientos y condiciones en ellos establecidos.

LIMBURG EQUITIES S.A
RUC 1454322-1-638818
.....
Firma y sello

Gustavo Aquino
.....
Aclaración de Firma

VISTO - AUDITORIA INTERNA
Art. 54° - Decreto N° 21909/03
No implica análisis detallado de su contenido

Lic. Ermelinda E. Fernández F.
Auditor

Ing. Gustavo Aquino A.
Electricista Electrónico

Lic. GRACIELA VERA
Secretaria General

Ing. Alcibiades Cantero Silvera
DD/OD

ESCAN
Representaciones

Declaración jurada por la que el oferente garantiza que no se encuentra involucrado en prácticas que violen los derechos de los niños, niñas y adolecentes referentes al trabajo infantil, estipulados en la constitución nacional, los convenios 138 y 182 de la organización internacional del trabajo (OIT), el código del trabajo, el código de la niñez y la adolescencia, demás leyes y normativas vigentes en la República del Paraguay.

Asunción, 02 de julio de 2014.

Señores
Administración Nacional de Electricidad – ANDE
Presente

VISTO - AUDITORIA INTERNA
Art. 54° - Decreto N° 21909/03
No implica análisis detallado de su contenido

Ref.: Licitación Pública Internacional ANDE N° 995/2014. Adquisición de Preformados, Conectores y Accesorios para Líneas Aéreas y Subterráneas.
ID: 270894.

Lic. Ermelinda E. Fernández F.
Auditor

De mi / nuestra consideración:
La empresa **Gustavo A. Aquino A.** con RUC 368894-1, en su calidad de oferente del llamado de referencia, por medio de su/s representante/s legal/es Gustavo A. Aquino A., con cédula de identidad N° 368.894 formula la presente DECLARACION BAJO FE DE JURAMENTO.

1. QUE no emplea en forma directa ni indirecta a niños, niñas y adolescentes en tipos de labores consideradas como Trabajos Prohibidos y en particular "TRABAJO INFANTIL PELIGROSO" de conformidad a lo dispuesto en el Art. 125 del Código del Trabajo, el Art. 54 del Código de la Niñez y de la Adolescencia y el Decreto N° 4951/05 que reglamenta la Ley 1657/01.
2. QUE, en caso de tomar conocimiento de alguna conducta se aparte de las disposiciones citadas precedentemente y que involucre a nuestros proveedores de bienes y servicios que componen la cadena de producción y comercialización de lo ofertado, denunciare/mos ese hecho ante la instancia pertinente, de conformidad a lo dispuesto en el Articulo 5 del Código de la Niñez y la Adolescencia.
3. QUE en el caso de que emplee/mos adolescentes se hará de conformidad a lo que establece el Código del Trabajo y el Código de la Niñez y la Adolescencia, sus disposiciones concordante y complementaria salvaguardando todos los derechos y garantías del mismo, teniendo presente las obligaciones que como empleador/es me/nos competen.

RECONOCEMOS QUE cualquier violación de esta Declaración facultará a la Convocante a descalificarnos durante la etapa de evaluación de ofertas y/o rescindir el contrato respectivo cualquiera sea su etapa de ejecución, de conformidad a la forma establecida en el Articulo 59 de la Ley 2051/03. En este caso reconozco que no tendré derecho a reembolso de gastos ni de indemnización alguna y seré pasible de la aplicación del procedimiento para imposición de sanciones previsto en la Ley 2051/03, independiente de las demás responsabilidades que pudieran generar.

Atentamente,

Ing. Gustavo Aquino A.
Electricista Electrónico
Firma: de El/los Oferentes

Gustavo A. Aquino A.
Aclaración de firma/s

(1) En el caso que emplee/mos adolescentes trabajadores/as entre 14 y 17 años, adjunto/amos copia del Registro del Adolescente trabajador/a, de conformidad a lo que establece el Articulo 55 del Código de la Niñez y la Adolescencia.

El presente texto no podrá ser modificado ni alterado, siendo de carácter formal su presentación.

1En caso de corresponder, marque aquí con una X.

Ing. Gustavo Aquino A.
Electricista Electrónico

Lic. GRACIELA VERA
Secretaría General

Ing. Alcibiades Cantero Silvera
DD/OD

Narciso Colman 1948, Asunción - Paraguay.
Tel.: (595-21) 611-230 Fax: (595-21) 613-027 E-mail: gustaqui@pla.net.py

ESCAN
Representaciones

Declaración Jurada de conformidad con los Documentos de la Licitación

A: Administración Nacional de Electricidad (ANDE)

Licitación Pública Internacional ANDE N° 995/2014.
Descripción del llamado: Adquisición de Preformados, Conectores y Accesorios par Líneas Aéreas y Subterráneas.
ID: 270894.

Yo **Gustavo A. Aquino A.** en representación de la firma **Gustavo A. Aquino A.** quien suscribe, declaro Bajo Fe de Juramento lo siguiente:

(a) Que hemos obtenido los Documentos de la Licitación (*Pliego de Bases y Condiciones, Adendas, Aclaratorias realizadas a través del Sistema de Subasta a la Baja Electrónica y demás documentos que forman parte de los mismos*) directamente del Portal de la Dirección Nacional de Contrataciones Públicas (www.contrataciones.gov.py).

(b) Hemos examinado dichos documentos de licitación y aceptamos y no tenemos objeción alguna a los procedimientos, requerimientos y condiciones en ellos establecidos.

Ing. Gustavo Aquino A.
Electricista Electrónico
Firma y sello

Gustavo A. Aquino A.
Aclaración de Firma

VISTO - AUDITORIA INTERNA
Art. 54° - Decreto N° 21909/03
No implica análisis detallado de su contenido

Lic. Ermelinda E. Fernández F.
Auditor

Ing. Gustavo Aquino A.
Electricista Electrónico

Lic. GRACIELA VERA
Secretaría General

Ing. Alcibiades Cantero Silvera
DD/OD

Narciso Colman 1948, Asunción - Paraguay.
Tel.: (595-21) 611-230 Fax: (595-21) 613-027 E-mail: gustaqui@pla.net.py

MACLEAN POWER SYSTEMS

Autorización del Oferente

Fecha: 02/07/14.
LPI Nº: 995/2014.

Presidente de la Administración Nacional de Electricidad – ANDE.
Ing. Víctor Romero Solís
Avda. España 1268 y Padre Cardozo
Asunción, Paraguay

POR CUANTO:

Nosotros MacLean Power Systems do Brasil Ltda., como fabricantes oficiales de preformados, conectores, seccionadores, etc., con fábricas ubicadas en São Miguel, 397 - Mogi Mirim (SP) Cod. Postal 13801-459 Brasil mediante el presente instrumento autorizamos a Limburg Equities S.A., con domicilio legal en la República de Panamá – Panamá a presentar una oferta con el solo propósito de suministrar los siguientes Bienes de fabricación nuestra Lote 1 – Preformados, y a posteriormente firmar el Contrato.

Por este medio extendemos nuestro aval y plena garantía, conforme a la Cláusula 28 de las Condiciones Generales del Contrato, respecto a los bienes ofrecidos por la firma antes mencionada.

Sr. Valterlei Minini
CEO - Diretor Executivo
MacLean Power Systems do Brasil Ltda.
Sao Miguel, 397 - Mogi Mirim (SP)
Cod Postal 13801-459
Brasil - Tel (55) 19 3862 9333
www.iprel.com.br
valterlei@hotmail.com
vminini@macleanpower.com
ISO 9001 Certified Company

Fechado en el día 25 de junio de 2014.

Ing. Gustavo Aquino A.
Electricista Electrónico

Lic. GRACIELA VERA
Secretaría General

Ing. Alcibiades Cantero Silvera
DD/OD

LIMBURG EQUITIES S.A
RUC 1451AD2-1-628916

MAXXWELD
CONECTORES ELÉTRICOS LTDA.

AUTORIZACION DEL FABRICANTE

Fecha: 02/07/14.
LPI Nº: 995/2014.

A: **Administración Nacional de Electricidad – ANDE.**
Avda. España 1268 y Padre Cardozo

POR CUANTO:

Nosotros Maxxweld Conectores Elétricos Ltda., como fabricantes oficiales de conectores a compresión, terminales, herrajes para media y alta tensión, conectores, etc., con fábricas ubicadas en Sao José dos Pinhais, PR – Brasil mediante el presente instrumento autorizamos a Limburg Equities S.A., con domicilio legal en Edificio Mossfon, 2° Piso, calle 54 este, Panamá a presentar una oferta con el solo propósito de suministrar los siguientes bienes de fabricación nuestra Lote 2 – Conectores a compresión y prensa y Lote 5 – Terminales a compresión, y a posteriormente firmar el Contrato.

Por este medio extendemos nuestro aval y plena garantía, conforme a la Cláusula 28 de las Condiciones Generales del Contrato, respecto a los bienes ofrecidos por la firma antes mencionada.

Sr. Luiz F. Seremin
Director – Propietario
Maxxweld

Debidamente autorizado para firmar esta Autorización en nombre de: Maxxweld Conectores Elétricos Ltda.
Fechado en el día 23 de junio de 2014.

Ing. Gustavo Aquino A.
Electricista Electrónico

Lic. GRACIELA VERA
Secretaría General

Ing. Alcibiades Cantero Silvera
DD/OD

LIMBURG EQUITIES S.A
RUC 1454220-1-[illegible]

UOC - ANDE
FOLIA 99
DCP/DVM

ANDE	ESPECIFICACIONES TECNICAS Nº 03.60.43	3/4

PREFORMADO DE RETENCION

e. PLANILLA DE DATOS GARANTIZADOS

1. Fabricante (país) Maclean Power Systems do Brasil Ltda. (Brasil)
2. Tipo y/o modelo DDE - 9542
3. Para conductores de sección de (mm^2) 35 mm^2
4. Material del preformado Acero Revubierto Aluminio.
5. Longitud (mm) 625
6. Diámetro de cada hebra (mm) 2,31 mm
7. Peso por 100 juegos (kg) 15 aprox.
8. Resistencia mecánica (kgf) 994 mínimo
9. Catálogo Técnico Nº DDE
10. Normas NBR y ASTM A475.-
11. Observaciones Ninguna

VISTO - AUDITORIA INTERNA
Art. 54º - Decreto Nº 21909/03
No implica análisis detallado de su contenido

Lic. Ermelinda E. Fernández F.
Auditor

No se admite hacer referencia a catálogos o foletos explicativos en la presente Planilla de Datos Garantizados.

LIMBURG EQUITIES S.A
RUC 1454322-1-638818.

Lic. GRACIELA VERA
Secretaria General

Prep.	Aprob.	Fecha	Rev.	
Gustavo Aquino A. Electricista/Electrónico		11/12/04		

Ing. Alcibiades Cantero Silvera
DD/OD

UOC - ANDE FOLIA 99 DCP/DV

ANDE	ESPECIFICACIONES TECNICAS Nº 03.60.43	3/4

PREFORMADO DE RETENCION

e. PLANILLA DE DATOS GARANTIZADOS

1. Fabricante (país) Maclean Power Systems do Brasil Ltda. (Brasil)
2. Tipo y/o modelo DDE-9545
3. Para conductores de sección de (mm^2) 70 mm^2
4. Material del preformado Acero Revestido Aluminio
5. Longitud (mm) 711
6. Diámetro de cada hebra (mm) 3,25
7. Peso por 100 juegos (kg) 20 aprox.
8. Resistencia mecánica (kgf) 1965 mínimo
9. Catálogo Técnico Nº DDE
10. Normas NBR y ASTM A475
11. Observaciones Ninguna.-

VISTO - AUDITORIA INTERNA
Art. 54º - Decreto Nº 21909/03
No implica análisis detallado de su contenido
Lic. Ermelinda E. Fernández F.
Auditor

No se admite hacer referencia a catálogos o foletos explicativos en la presente Planilla de Datos Garantizados.

Lic. GRACIELA VERA
Secretaria General

LIMBURG EQUITIES S.A
RUC 1454322-1-638818

Prep. Ing. Gustavo Aquino A. Electricista Electrónico		Fecha 11/12/04	Rev.	

Ing. Alcibiades Cantero Silvera
DD/OD

UOC - ANDE
FOJA Nº 94
DCP/DVN

ANDE	ESPECIFICACIONES TECNICAS Nº 03 - 50. - 32	

PLANILLA DE DATOS GARANTIZADOS

1 - Fabricante (País) Maclean Power Systems do Brasil Ltda. (Brasil)

2 - Tipo y/o modelo ACS 1118

3 - Para conductor de 35 mm2

4 - Material de la varilla Aluminio

5 - Cantidad de varilla por juego 4 + 4 + 3 Nº

6 - Diámetro de las varillas 239 mm

7 - Longitud de las varillas 711 mm

8 - Peso por 100 juegos 103 aprox. Kgr

9 - Normas NBR y ASTM A475

10 - Observaciones : Ninguna.-

No se admite hacer referencia a catálogos o folletos explicativos en la presente Planilla de Datos Garantizados.

LIMBURG EQUITIES S.A
RUC 1454322-1-638818

Lic. GRACIELA VERA
Secretaría General

Prep.	Aprob.	Fecha	Rev.	
Ing. Gustavo Aquino A. Electricista Electrónico		31-10-03		

Ing. Alcibiades Cantero Silvera
DD/OD

ANDE	ESPECIFICACIONES TECNICAS Nº 03.50.14	

DOC - ANDE FOJA 90 DCP/DVA

PLANILLA DE DATOS GARANTIZADOS

1. Fabricante (País) Maclean Power Systems do Brasil Ltda. (Brasil)
2. Tipo y/o modelo ISTF-0153
3. Para conductores de sección 35 mm2
4. Material del preformado Acero Revestido Aluminio
5. Cantidad de varillas por juego 3 Nº.
6. Diámetro de la varilla 2,31 mm
7. Longitud de la varilla 432 mm
8. Normas NBR y ASTM A475
9. Peso por 100 juegos: 8,0 aprox. Kgr.
10. Observaciones: Ninguna

No se admite hacer referencia a catálogos o folletos explicativos en la presente Planilla de Datos Garantizados.

LIMBURG EQUIPES S.A
RUC 1454322-1-638618

Ing. Gustavo Aquino A.
Electricista Electrónico

Elab.	Aprob.	Fecha 13/7/84	Rev.	

Lic. GRACIELA VERA
Secretaria General

Ing. Alcibiades Cantero Silvera
DD/OD

UOC - ANDE
FOJA 84
DCP/DVM

30

ANDE	*PLANILLA DE DATOS GARANTIZADOS* **PREFORMADO DE TOPE** **EETT N° 03.50.12 - Rev. 1**	Pag. 6/6 Rev. 1

	DESCRIPCION		EETT N° 03.50.12 - Rev. 1	GARANTIZADO FABRICANTE
1.	Fabricante (País)			Maclean Power Systems do Brasil Ltda. (Brasil)
2.	Tipo y/o Modelo			DTJ-0306
3	Apto para Conductor de Sección (mm2)			70
4	Características Constructivas	Material de la Varilla	Acero	Acero
		Recubrimiento	Aluminio	Aluminio
		Sentido de la Helice	Derecha	Derecha
		Coxin	Neoprene	Neoprene
5	Características Mecánicas	Resistencia Mín. al Desplazamiento (daN)		242
6	Dimensiones de Referencia	Longitud del preformado (mm)		660mm
		Designación del Aislador Aplicado	F-6.1	J
		Diámetro de la Varilla (mm)		2,45
7	Peso Unitario (kg)			0,115
8	Normas de Fabricación y Ensayos		Normas según pliegos de bases	Sí, ABNT
9	Identificación	Según item (5.1)	SI	Sí
10	Embalaje	Según item (5.2)	SI	Sí
11	Observaciones:			Ninguna

Ing. Gustavo Aquino A.
Electricista Electrónico

Lic. GRACIELA VERA
Secretaría General

LIMBURG EQUIPES S.A.
RUC 1454322-1-638818

Ing. Alcibiades Cantero Silvera
DD/OD

FOJA ...80... DCP/DVN

ANDE	*PLANILLA DE DATOS GARANTIZADOS* **PREFORMADO PARA CABO DE ACERO** **EETT Nº 03.80.28**	**Pag. 4/4** **Rev. 1**

	DESCRIPCION		EETT Nº 03.80.28	GARANTIZADO FABRICANTE
1.	Fabricante (País)			MacLean Power Systems do Brasil Ltda. (Brasil)
2.	Tipo y/o Modelo			DESS-0107
3	Apto para Cabo de Acero de diámetro (pulg.)		3/8	3/8
4	Características Constructivas	Material de la Varilla	Acero Galvanizado	Acero Galvanizado
5	Dimensiones de Referencia	Longitud de la Varilla (mm)	900	900
		Diámetro de la Varilla (mm)		2,45
6	Peso por 100 juegos (kg)			42 aprox.
7	Normas de Fabricación y Ensayos		Normas según país de origen	Sí, NBR y ASTM A475
8	Identificación	Según item (c)	Sí	Sí
9	Embalaje	Según item (c)	Sí	Sí
10	Observaciones:			Ninguna

Lic. GRACIELA VERA
Secretaria General

Ing. Gustavo Aquino A.
Electricista Electrónico

LIMBURG EQUITIES S.A.
RUC 1454322-1-638018

Ing. Alcibiades Cantero Silvera
DD/OD

UOC - ANDE
FOJA
76
DCP/DVM

ANDE	ESPECIFICACIONES TECNICAS Nº 03.50.10	

PLANILLA DE DATOS GARANTIZADOS

1 - Fabricante (País) Maclean Power Systems do Brasil Ltda. (Brasil)

2 - Tipo y/o modelo SPT-0310

3 - Para conductores de sección 35 mm2

4 - Material del preformado Acero Revestido Aluminio

5 - Cantidad de varillas por juegos 3 Nº.

6 - Diámetro de la varilla 2,31 mm

7 - Longitud de la varilla 482 mm

8 - Normas ABNT

9 - Peso por 100 juegos 7 Kgr.

10 - Observaciones: Ninguna

LIMBURG EQUITIES S.A
RUC 1454322-1-638818

Lic. GRACIELA VERA
Secretaría General

Prep.	Aprob.	Fecha 13/1/84	Rev.	

Ing. Gustavo Aquino A.
Electricista Electrónico

Ing. Alcibiades Cantero Silvera
DD/OD

"L"

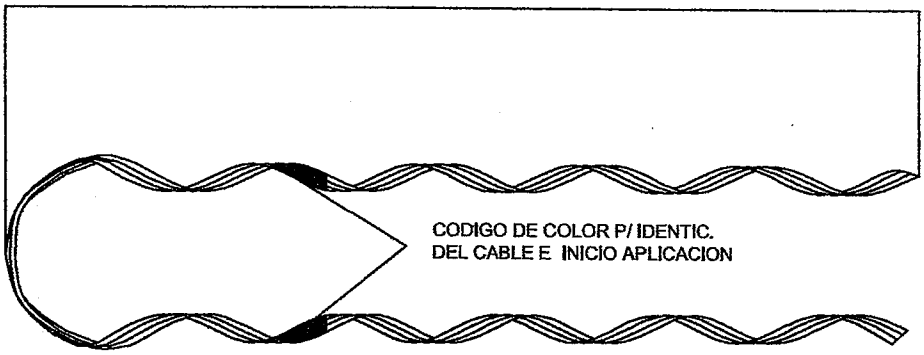

DISENO MERAMENTE ILUSTRATIVO

PREFORMADO DE RETENCIÓN

CÓDIGO MACLEAN	RANGO APLIC. (mm)	CONDUCTOR MM2	RESISTENCIA MINIMA	DIMENSIONES LONG. "L" ±25 (mm)	CODIGO COLOR
DDE 9542	7,36 - 8,27	35 mm2	994 kfg	625 mm	ROJO

NOTAS :

- **MATERIAL : ALAMBRE DE ACERO 1045/1070 RECUBIERTO CON ALUMINIO**
- **APLICACION : CABLE DE ALUMINIO**
- **RESISTÊNCIA MECÂNICA : CONFORME VALORES INDICADOS EN LA TABLA ACIMA**
- **MATERIAL ABRASIVO : OXIDO DE ALUMINIO**
- **PUNTAS : LIJADAS**
- **SENTIDO DEL ENCORDONADO : DERECHA**
- **IDENTIFICACION : EN CADA PIEZA**
  DESCRIPCION / NOMBRE DEL FABRICANTE E CODIGO DEL PRODUCTO
  CONDUCTOR A QUE SE APLICA
- **DIMENSIONES : mm**

Lic. GRACIELA VERA
Secretaría General

REVISION NO.:	FECHA :	DESCRIPCION :	VERIFICADO POR :	APROBADO POR :

MACLEAN POWER SYSTEMS

TITULO : **PREFORMADO DE RETENCIÓN**

DES. NO.: DES#1-DDE-9542

DES. POR :				APROBADO POR :				ESCALA	PAG.:
Wagner Moro	23	06	14	José Eduardo	26	06	14	S/E	1/1

Ing. Gustavo Aquino A
Electricista/Electrónico

Ing. Alcibiades Cantero Silvera
DD/OD

LIMBURG EQUITIES S.A
RUC 145[illegible]322-1-638818

28

"L"

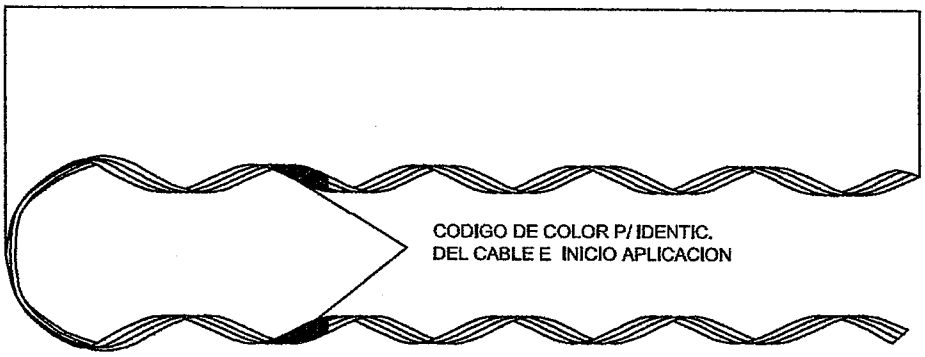

DISENO MERAMENTE ILUSTRATIVO

PREFORMADO DE RETENCIÓN

CÓDIGO MACLEAN	RANGO APLIC. (mm)	CONDUCTOR MM2	RESISTENCIA MINIMA	DIMENSIONES LONG. "L" ±25 (mm)	CODIGO COLOR
DDE 9545	10,41 - 11,69	70 mm2	1.965 kfg	711 mm	AZUL

NOTAS :

- **MATERIAL : ALAMBRE DE ACERO 1045/1070 RECUBIERTO CON ALUMINIO**
- **APLICACION : CABLE DE ALUMINIO**
- **RESISTÊNCIA MECÂNICA : CONFORME VALORES INDICADOS EN LA TABLA ACIMA**
- **MATERIAL ABRASIVO : OXIDO DE ALUMINIO**
- **PUNTAS : LIJADAS**
- **SENTIDO DEL ENCORDONADO : DERECHA**
- **IDENTIFICACION : EN CADA PIEZA**
  DESCRIPCION / NOMBRE DEL FABRICANTE E CODIGO DEL PRODUCTO
  CONDUCTOR A QUE SE APLICA
- **DIMENSIONES : mm**

Lic. GRACIELA VERA
Secretaría General

REVISION NO.:	FECHA :	DESCRIPCION :	VERIFICADO POR :	APROBADO POR :

MACLEAN POWER SYSTEMS

TITULO : **PREFORMADO DE RETENCIÓN**

DES. NO.: DES#2-DDE-9545

DES. POR :				APROBADO POR :				ESCALA	PAG.:
Ing. Gustavo Aquino A. Wagner Moro	23	06	14	José Eduardo	26	06	14	S/E	1/1

Electricista Electrónico

LIMBURG EQUITIES S.A
RUC 1454322-1-638818

Ing. Alcibiades Cantero Silvera
DD/OD

29

"L" mm

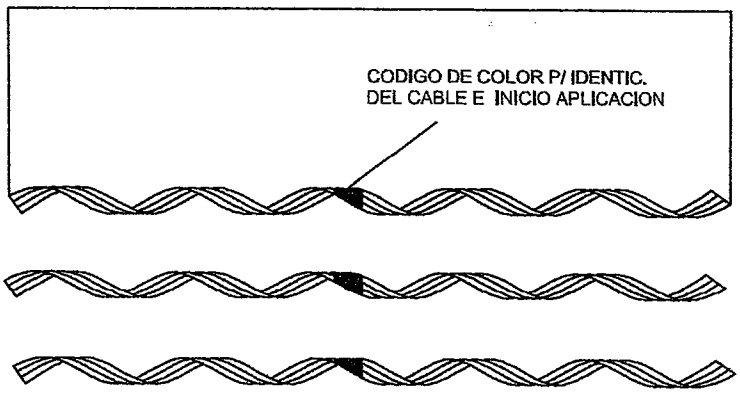

DISENO MERAMENTE ILUSTRATIVO

PREFORMADO DE EMPALME

CÓD. MACLEAN	RANGO APLIC. (mm)	CONDUCTOR MM2	SUB CONJUNTOS	DIMENSIONES "L" LONG. ±25 (mm)	RESISTENCIA MINIMA	CODIGO COLOR
ACS 1118	7,36 - 7,58	35 mm2	03	711 mm	606 kgf	PURPURA

NOTAS :

- **MATERIAL : ALEACION DE ALUMINIO**
- **APLICACION : CABLE DE ALUMINIO**
- **MATERIAL ABRASIVO : OXIDO DE ALUMINIO**
- **PUNTAS : LIJADAS**
- **SENTIDO DEL ENCORDONADO : DERECHA**
- **IDENTIFICACION : EN CADA PIEZA**
  DESCRICION / NOMBRE DEL FABRICANTE E CODIGO DEL PRODUCTO
  CONDUCTOR A QUE SE APLICA
- **DIMENSIONES : mm**

Lic. GRACIELA VERA
Secretaría General

REVISION NO.:	FECHA :	DESCRIPCION :	VERIFICADO POR :	APROBADO POR :

TITULO : **PREFORMADO DE EMPALME**

DES. NO.: DES#3-ACS-1118

POWER SYSTEMS

DES. POR :				APROBADO POR :				ESCALA	PAG.:
Ing. Gustavo Aquino A. Wagner Moro Electricista Electrónico	23	06	14	José Eduardo	23	06	14	S/E	1/1

LIMBURG EQUITIES S.A
RUC 1454322-1-638818

Ing. Alcibiades Cantero Silvera
DD/OD

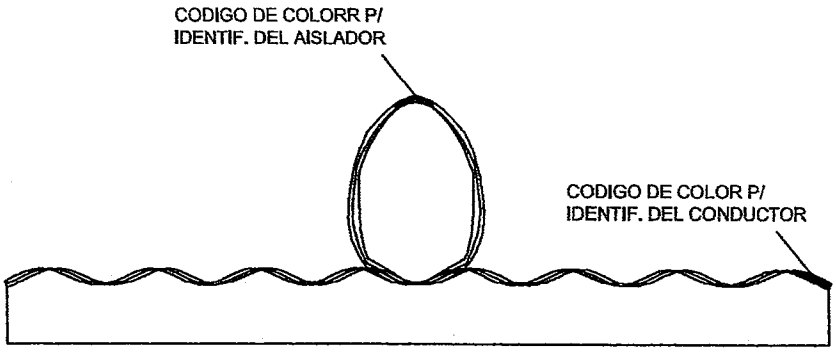

"L"

DISENO MERAMENTE ILUSTRATIVO

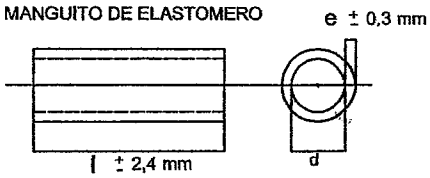

PREFORMADO DE LATERAL

CÓD. MACLEAN	RANGO APLIC. (mm)	CONDUCTOR		RESIST. MINIMA	DIMENSIONES	CODIGO COLOR
		MM2	AISLADOR		LONG. "L" ±25 (mm)	
ISTF 0153	7,06 - 8,01	35 mm2	75 mm	126 kgf	432 mm	PURPURA

NOTAS :

- **MATERIAL : ALAMBRE DE ACERO 1045/1070 RECUBIERTO CON ALUMINIO**
- **APLICACION : CABLE DE ALUMINIO**
- **MATERIAL ABRASIVO : OXIDO DE ALUMINIO**
- **CODIGO DE COLOR DEL AISLADOR : AMARILLO / D= 75 mm**
- **RESISTÊNCIA MECÂNICA : CONFORME VALORES INDICADOS EN LA TABLA ACIMA**
- **PUNTAS : LIJADAS**
- **SENTIDO DEL ENCORDONADO : DERECHA**
- **IDENTIFICACION : EN CADA PIEZA**
  DESCRICION / NOMBRE DEL FABRICANTE E CODIGO DEL PRODUCTO
  CONDUCTOR A QUE SE APLICA
- **DIMENSIONES : mm**

Lic. GRACIELA VERA
Secretaría General

REVISION NO.:	FECHA:	DESCRIPCION :	VERIFICADO POR :	APROBADO POR :

DES. NO.: DES#4-ISTF-0153

MACLEAN POWER SYSTEMS **PREFORMADO DE LATERAL**

DES. POR :				APROBADO POR :				ESCALA	PAG.:
Ing. Gustavo Aquino A. / Wagner Moro Electricista Electrónico	23	06	14	José Eduardo	23	06	14	S/E	1/1

Ing. Alcibiades Cantero Silvera
DD/OD

LIMBURG EQUITIES S.A
RUC 1454322-1-638818

31

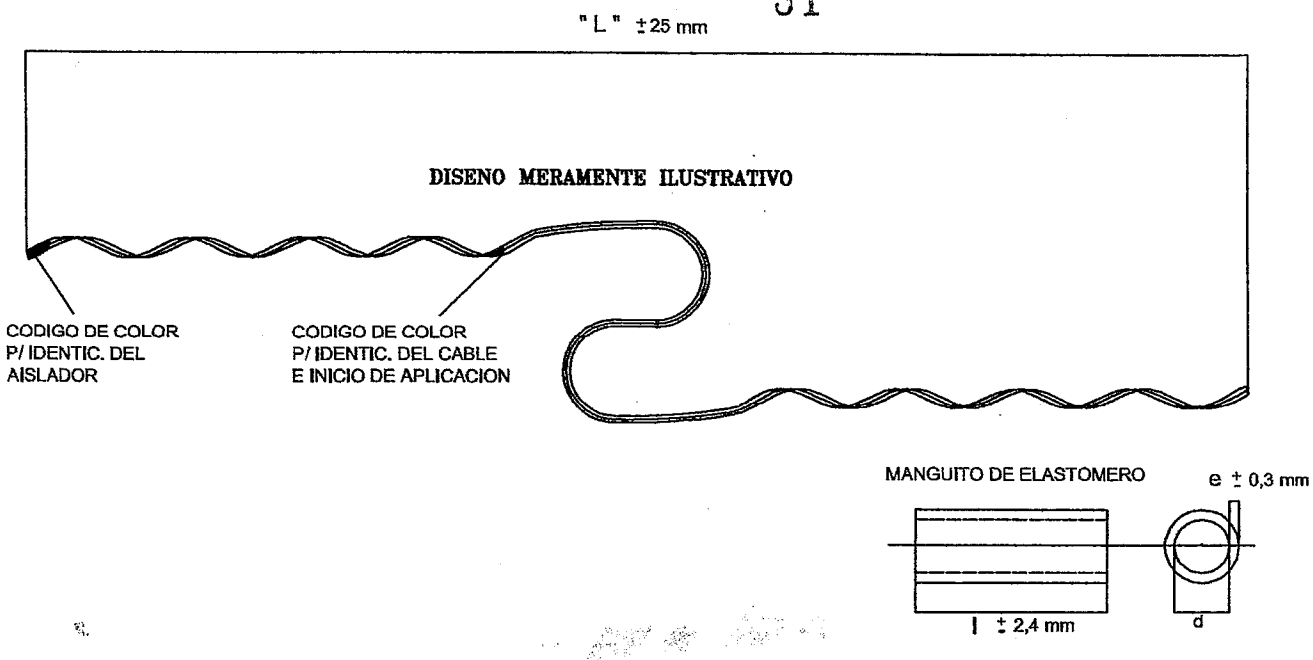

PREFORMADO DE TOPE

CÓD. MACLEAN	RANGO APLIC. (mm)	CONDUCTOR		RESIST. MINIMA	DIMENSIONES	CODIGO COLOR
		MM2	AISLADOR		LONG. "L" ±25 (mm)	
DTJ 0306	10,31 - 11,67	70 mm2	TIPO "J"	242 kgf	686 mm	AZUL

NOTAS :

- **MATERIAL : ALAMBRE DE ACERO 1045/1070 RECUBIERTO CON ALUMINIO**
- **APLICACION : CABLE DE ALUMINIO**
- **MATERIAL ABRASIVO : OXIDO DE ALUMINIO**
- **CODIGO DE COLOR DEL AISLADOR : VERDE / D= 89 mm**
- **RESISTÊNCIA MECÂNICA : CONFORME VALORES INDICADOS EN LA TABLA ACIMA**
- **PUNTAS : LIJADAS**
- **SENTIDO DEL ENCORDONADO : DERECHA**
- **IDENTIFICACION : EN CADA PIEZA**
  DESCRICION / NOMBRE DEL FABRICANTE E CODIGO DEL PRODUCTO
  CONDUCTOR A QUE SE APLICA
- **DIMENSIONES : mm**

Lic. GRACIELA VERA
Secretaría General

REVISION NO.:	FECHA :	DESCRIPCION :	VERIFICADO POR :	APROBADO POR :

MACLEAN POWER SYSTEMS

TITULO : **PREFORMADO DE TOPE - TIPO "J"**

DES. NO.: DES#5-DTJ-0306

DES. POR :				APROBADO POR :				ESCALA	PAG.:
Ing. Gustavo Aquino A. / Wagner Moro	23	06	14	José Eduardo	23	06	14	S/E	1/1

Electricista Electrónico

Ing. Alcibiades Cantero Silvera
DD/OD

LIMBURG EQUITIES S.A
RUC 1454322-1-638818

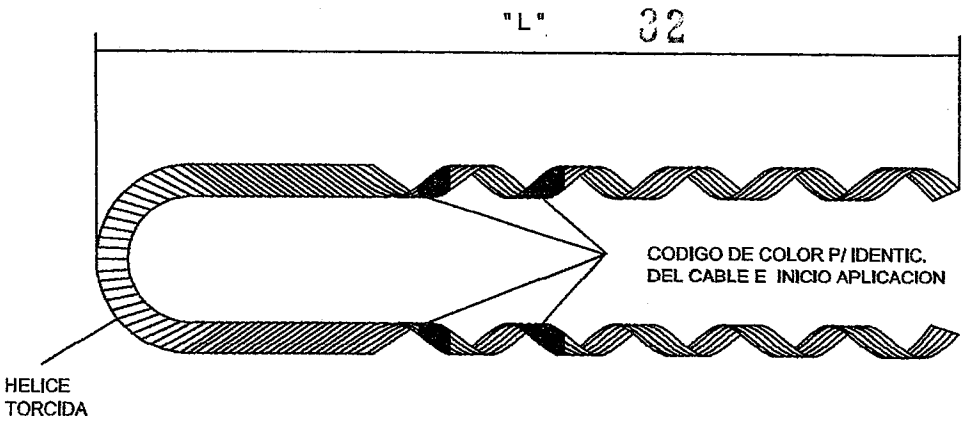

DISENO MERAMENTE ILUSTRATIVO

PREFORMADO PARA CABLE DE ACERO

CÓD. MACLEAN	CONDUCTOR CABLE ACERO	RESISTENCIA MINIMA	DIMENSIONES	CODIGO COLOR
	DIAMETRO (mm)		LONG. "L" ±25 (mm)	
DESS 0107	9,52 / 7h	6.900 kfg	900 mm	NARANJA

NOTAS :

- **MATERIAL : ALAMBRE DE ACERO 1045/1070 GALVANIZADO**
- **APLICACION : CABLE DE ACERO**
- **RESISTÊNCIA MECÂNICA : CONFORME VALORES INDICADOS EN LA TABLA ACIMA**
- **MATERIAL ABRASIVO : OXIDO DE ALUMINIO**
- **PUNTAS : LIJADAS**
- **SENTIDO DEL ENCORDONADO : IZQUIERDA**
- **IDENTIFICACION : EN CADA PIEZA**
  DESCRIPCION / NOMBRE DEL FABRICANTE E CODIGO DEL PRODUCTO
  CONDUCTOR A QUE SE APLICA
- **DIMENSIONES : mm**

Lic. GRACIELA VERA
Secretaría General

REVISION NO.:	FECHA :	DESCRIPCION :	VERIFICADO POR :	APROBADO POR :

MACLEAN POWER SYSTEMS

TITULO : **PREFORMADO PARA CABLE DE ACERO**

DES. NO.: DES#6-DESS 0107

DES. POR :		APROBADO POR :		ESCALA	PAG.:
Ing. Gustavo Wagner Moro Electricista Electrónico	23 | 06 | 14	Jose Eduardo	23 | 06 | 14	S/E	1/1

Ing. Alejandro Cantero Silvera
DD/OD

LIMBURG EQUITIES S.A
RUC 1454322-1-638818

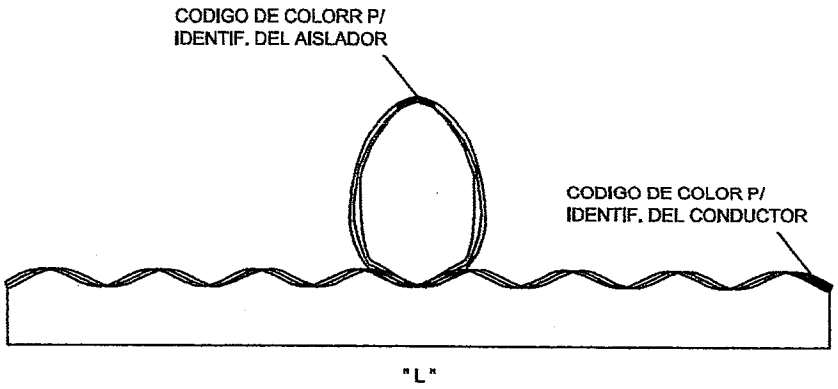

DISENO MERAMENTE ILUSTRATIVO

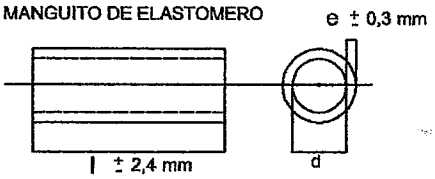

PREFORMADO P/ AISLADOR ROLDANA

CÓD. MACLEAN	RANGO APLIC. (mm)	CONDUCTOR		RESIST. MINIMA	DIMENSIONES	CODIGO COLOR
		MM2	AISLADOR		LONG. "L" ±25(mm)	
SPT 0310	8,00 - 8,32	35 mm2	45 mm	126 kgf	482 mm	ROJO

NOTAS :

- **MATERIAL : ALAMBRE DE ACERO 1045/1070 RECUBIERTO CON ALUMINIO**
- **APLICACION : CABLE DE ALUMINIO**
- **MATERIAL ABRASIVO : OXIDO DE ALUMINIO**
- **CODIGO DE COLOR DEL AISLADOR : NARANJA / D= 45 mm**
- **RESISTÊNCIA MECÂNICA : CONFORME VALORES INDICADOS EN LA TABLA ACIMA**
- **PUNTAS : LIJADAS**
- **SENTIDO DEL ENCORDONADO : DERECHA**
- **IDENTIFICACION : EN CADA PIEZA**
  DESCRICION / NOMBRE DEL FABRICANTE E CODIGO DEL PRODUCTO
  CONDUCTOR A QUE SE APLICA
- **DIMENSIONES : mm**

Lic. GRACIELA VERA
Secretaría General

REVISION NO.:	FECHA:	DESCRIPCION :	VERIFICADO POR :	APROBADO POR :

MACLEAN POWER SYSTEMS

PREFORMADO PARA AISLADOR ROLDANA

DES. NO.: DES#7-SPT-0310

DES. POR :		APROBADO POR :		ESCALA	PAG.:
Wagner Moro	23 | 06 | 14	José Eduardo	23 | 06 | 14	S/E	1/1

Ing. Gustavo Adolfo A.
Electricista Electrónico

Ing. Alcibiades Cantero Silvera
DD/OD

LIMBURG EQUITIES S.A
RUC 1454322-1-638818

UOC - ANDE FOJA 71 DCP/DVN

ANDE	ESPECIFICACIONES TÉCNICAS Nº 03.50.23 Rev. 1	5/5

PLANILLA DE DATOS GARANTIZADOS

1. Fabricante (con indicación de país): Maxxweld Conectores Elétricos Ltda. (Brasil
2. Tipo (denominación del fabricante): MSA-050
3. Máximo porcentaje de cobre en el conector: 0,05 %
4. Aumento de resistencia en ensayos según NEMA - EEI:
   a. Dilatación térmica: $24,0 \times 10^{-6}$ °C^{-1}
5. Rango de conductores admisibles:
   a. Para el conductor principal: 16 - 35 mm²
   b. Para la derivación: 2 - 8 mm²
6. Catálogo y/o guía de montaje Nº: MSA-050
7. Observaciones: ninguna.-

LIMBURG EQUITIES S.A
RUC 1454322-1-638818

Lic. GRACIELA VERA
Secretaría General

Preparado	Aprobado	Fecha:	Revisión: 1	
Ing. Luis Melilla – DID	Ing. Mirtha de Samaniego – DID	31/10/02		

Ing. Gustavo Aquino A.
Electricista Electrónico

Ing. Alcibiades Cantero Silvera
DD/OD

UOC - ANDE FOJA 68 DCP/DVM

ANDE	ESPECIFICACIONES TECNICAS Nº 03.50.22	3

CONECTORES A COMPRESION AL-AL

Planilla de Datos Garantizados

1. Fabricante (con indicación del país) Maxwield Conectores Elétricos Ltda. (Brasil)
2. Tipo (denominación del fabricante) MHA-1
3. Composición del material utilizado para el conector Aluminio ASTM 1050
4. Ensayos según NEMA - EEI:
   a. Dilatación térmica $24,0 \times 10^{-6}$ °C-1
   b. Ensayo térmico clase Norma NEMA CC1
   c. Ensayo mecánico clase Norma NEMA CC1
5. Rango de conductores admisibles:
   a. Para conductor principal 16-35 mm2
   b. Para la derivación 16-35 mm2
6. Dimensiones en el Diseño: W: 44,5 mm. L: 40,0 mm
7. Catálogo y/o guía de montaje Nº. MHA-1
8. Observaciones: Ninguna.

No se admite hacer referencia a catálogos o folletos explicativos en la presente Planilla de Datos Garantizados.

LIMBURG EQUITIES S.A
RUC 1454322-1-638818

LIC. GRACIELA VERA
Secretaría General

Prep.	Aprob.	Fecha	Rev.	
Ing. Gustavo Aquino A. Electricista Electrónico		24/06/97		

Ing. Alcibiades Cantero Silvera
DD/OD

UOC - ANDE FOJA 71 DCP/DVN 36

ANDE	ESPECIFICACIONES TÉCNICAS N° 03.50.23 Rev. 1	5/5

PLANILLA DE DATOS GARANTIZADOS

1. Fabricante (con indicación de país): Maxweld Conectores Eléctricos Ltda. (Brasil)
2. Tipo (denominación del fabricante): MSA-056
3. Máximo porcentaje de cobre en el conector: 0,05 %
4. Aumento de resistencia en ensayos según NEMA – EEI:
   a. Dilatación térmica: $23,6 \times 10^{-6}$
5. Rango de conductores admisibles:
   a. Para el conductor principal: 35 - 70 mm^2
   b. Para la derivación: 2 - 8 mm^2
6. Catálogo y/o guía de montaje N°: MSA-056
7. Observaciones: ninguna.

LIMBURG EQUITIES S.A
RUC 1454322-1-638818

Preparado	Aprobado	Fecha:	Revisión: 1	Lic. GRACIELA VERA Secretaría General
Ing. Luis Melilla – DID	Ing. Mirtha de Samaniego – DID	31/10/02		

Ing. Gustavo Aquino A.
Electricista Electrónico

Ing. Alcibiades Cantero Silvera
DD/OD

DOC - ANDE
FOJA 71
DCP/DVM

ANDE	ESPECIFICACIONES TÉCNICAS Nº 03.50.23 Rev. 1	5/5

PLANILLA DE DATOS GARANTIZADOS

1. Fabricante (con indicación de país): Maxweld Conectores Elétricos Ltda (Brasil)
2. Tipo (denominación del fabricante): MSA-077
3. Máximo porcentaje de cobre en el conector: 0,05 %
4. Aumento de resistencia en ensayos según NEMA – EEI:
   a. Dilatación térmica: $23,6 \times 10^{-6}$
5. Rango de conductores admisibles:
   a. Para el conductor principal: 35 - 70 mm^2
   b. Para la derivación: 35 - 70 mm^2
6. Catálogo y/o guía de montaje Nº: MSA-077
7. Observaciones: Ninguna.

LIMBURG EQUITIES S.A
RUC 1454322-1-638818

Preparado	Aprobado	Fecha:	Revisión: 1	Lic. GRACIELA VERA Secretaría General
Ing. Luis Melilla – DID	Ing. Mirtha de Samaniego – DID	31/10/02		

Ing. Gustavo Aquino A.
Electricista Electrónico

Ing. Alcibiades Cantero Silvera
DD/OD

UOC - ANDE
FOJA 71
DCP/DVM

ANDE	ESPECIFICACIONES TÉCNICAS Nº 03.50.23 Rev. 1	5/5

PLANILLA DE DATOS GARANTIZADOS

1. Fabricante (con indicación de país): Maxweld Conectores Elétricos Ltda. (Brasi
2. Tipo (denominación del fabricante): MHA-2
3. Máximo porcentaje de cobre en el conector: 0,05%
4. Aumento de resistencia en ensayos según NEMA – EEI:
   a. Dilatación térmica: $23,6 \times 10^{-6}$
5. Rango de conductores admisibles:
   a. Para el conductor principal: 50-70 mm²
   b. Para la derivación: 16-35 mm²
6. Catálogo y/o guía de montaje Nº: MHA-2
7. Observaciones: Ninguna.

LIMBURG EQUITIES S.A
RUC 1454322-1-638818
Lic. GRACIELA VERA
Secretaría General

Preparado	Aprobado	Fecha:	Revisión: 1	
Ing. Luis Melilla – DID	Ing. Mirtha de Samaniego – DID	31/10/02		

Ing. Gustavo Aquino A.
Electricista Electrónico

Ing. Alcibiades Cantero Silvera
DD/OD

UOC - ANDE FOJA 62 DCP/DVN

ANDE	ESPECIFICACIONES TÉCNICAS N° 03.50.23 Rev. 1	5/5

PLANILLA DE DATOS GARANTIZADOS

1. Fabricante (con indicación de país): Maxwell Conectores Eléctricos Ltda. (Brasil)
2. Tipo (denominación del fabricante): MSA-077
3. Máximo porcentaje de cobre en el conector: 90%
4. Aumento de resistencia en ensayos según NEMA – EEI:
   a. Dilatación térmica: $23,6 \times 10^{-6}$
5. Rango de conductores admisibles:
   a. Para el conductor principal: 50 - 70 mm^2
   b. Para la derivación: 50 - 70 mm^2
6. Catálogo y/o guía de montaje N°: MSA-077
7. Observaciones: Ninguna

LIMBURG EQUITIES S.A
RUC 1454322-1-638818

Lic. GRACIELA VERA
Secretaría General

Preparado:	Aprobado	Fecha:	Revisión: 1	
Ing. Luis Velilla – DID	Ing. Mirtha de Samaniego – DID	31/10/02		

Ing. Gustavo Aquino A.
Electricista Electrónico

Ing. Alcibiades Cantero Silvera
DD/OD

DOC-ANDE FOJA 59 DCP/DVN

ANDE	ESPECIFICACIONES TECNICAS Nº 03.50.15	3

PRENSAS PARALELAS (cobre-cobre)

1. Fabricante (con indicación del país) Maxweld Conectores Elétricos Ltda. (Brasil)
2. Tipo de prensa (denominación del fabricante) MMB-042
3. Cuerpo de la prensa: Material: Liga de Cobre C-83300
   Revestimiento: Estañado.-
4. Perno, tuerca, etc.: Material: Acero SAE 1010/1020
   Revestimiento: Galvanizado en caliente
5. Alcance (sección conductores):
   a) Conductor pirncipal: de 16 mm2 a 120 mm2
   a) Conductor derivado : de 35 mm2 a 150 mm2
   b) Conductor principal: de - mm2 a - mm2
   b) Conductor derivado : de - mm2 a - mm2
   c) Conductor principal: de - mm2 a - mm2
   c) Conductor derivado : de - mm2 a - mm2
6. Peso de 100 unidades: a) 0,270 kg b) - kg c) - kg
7. Croquis de dimensiones adjunto: MMB-042
8. Observaciones: Ninguna.-

Lic. GRACIELA VERA
Secretaria General

LIMBURG EQUITIES S.A
RUC 1454322-1-638818

Elab.	Aprob.	Fecha 13/I/84	Rev.	
Ing. Gustavo Aquino A. Electricista Electrónico				

Ing. Alcibiades Cantero Silvera
DD/OD

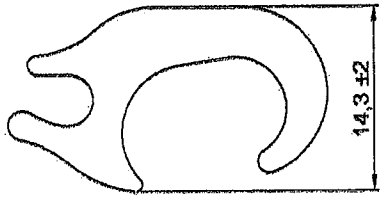

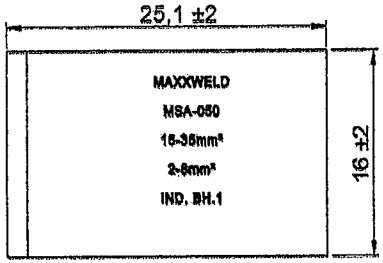

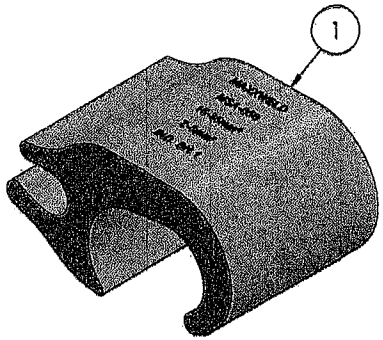

NOTAS:

1. Aplicação: Os parafusos, porcas e arruelas poderão ser fornecidos conforme a especificação do cliente e quando não especificados serão fornecidos no formato padrão Maxxweld: Aço galvanizado a fogo.
2. Instalação: Conector derivação paralela para cabos CA-Cu 16-35mm² no tronco e CA-Cu 2-8mm² na derivação.
3. Torque de Aperto: Não Aplicável
4. Esforços Mecânicos Admissíveis: 90 Kgf.
5. Acabamento: Decapado
6. Gravação: MAXXWELD
   MSA-050
   Tr. 16-35mm²
   Dr. 2-8mm²
   IND. BH. 1
7. Peso: Corpo = 7g
8. Ferramenta: Altref-A3050, Asa-55009, Alega-EE-695

LISTA DE COMPONENTES

POS.	COD	DESCRIÇÃO	QT.	MATERIAL	TRATAMENTO
1	---	Corpo	1	Liga de Alumínio ASTM-1050	F

Nº	REVISÃO	DATA	EXECUÇÃO	APROVAÇÃO

MAXXWELD CONECTORES ELÉTRICOS LTDA.

DATA EMISSÃO:	-/-/-	DESCRIÇÃO: CONECTOR DERIVAÇÃO PARALELA			
EXECUTADO POR:	ELTON				
VERIFICADO POR:	ANB	MEDIDAS: mm	ESCALA: S/E	DOCUMENTO Nº: MSA-050	REV.: 0
APROVADO POR:	ANB				

Ing. Gustavo Aquino A.
Electricista Electrónico

Ing. Alcibiades Cantero Silvera
DD/OD

Lic. GRACIELA FERRA
Secretaria General

LIMBURG EQUITIES S.A
RUC 145822-1-638818

MAXXWELD	MHA-1			
IND.0 H.2 M.4	Tr. mm2	ø	Dr. mm2	ø
CA	16-35	4,1	16-35	4,1
CAA	13-34	a	13-34	a
CAVDu lsd compactado	16-50	8,4	16-50	8,4
Cabo Aço	Ø4,8	7,9	Ø4,8	7,9

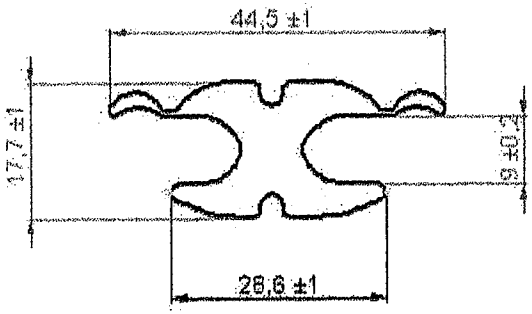

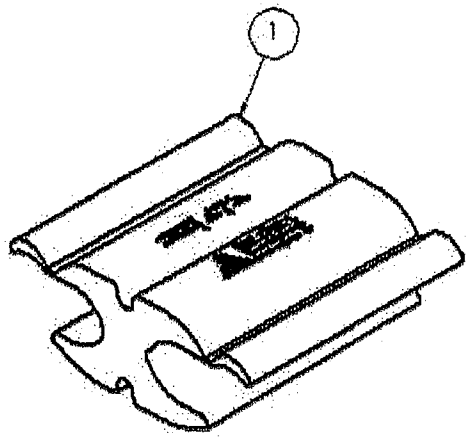

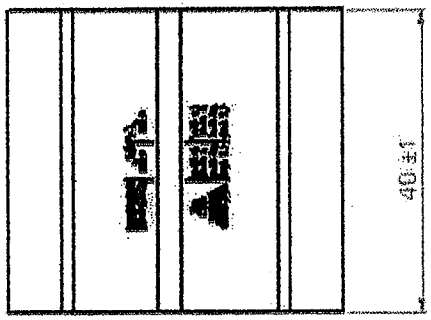

Ing. Gustavo Aquino A.
Electricista Electrónico

Ing. Aldiblades Canhero Silvera
DD/OD

NOTAS:
1. Os parafusos, porcas e arruelas poderão ser fornecidos conforme a especificação do cliente e quando não especificados serão fornecidos no formato padrão Maxxweld: Aço galvanizado a fogo.
2. Aplicação: Conector a compressão tipo H.
3. Instalação: A Compressão
4. Torque de Aperto: Não Aplicável
5. Esforços Mecânicos Admissíveis: 90Kgf (Escorregamento).
6. Acabamento: Decapado.
7. Gravação: Conforme Tabela.

Peso: Corpo = 35g

LISTA DE COMPONENTES

POS.	COD.	DESCRIÇÃO	QT.	MATERIAL	TRATAMENTO
1	---	Corpo	1	Liga de Alumínio ASTM 1060	---
2	---	Composto Anti-óxido	sgr.	Graxa + Zinco	---

Nº	REVISÃO	DATA	EXECUÇÃO	APROVAÇÃO

MAXXWELD CONECTORES ELÉTRICOS LTDA.

DATA EMISSÃO:	27/06/02	DESCRIÇÃO: CONECTOR TIPO H			
EXECUTADO POR:	MÁRCIO				
VERIFICADO POR:	AN B	MEDIDAS: mm	ESCALA: S/E	DOCUMENTO Nº: MHA-1	REV.: 0
APROVADO POR:	AN B				

Secretaria General
S. GRACIELA VERA

LUXBURG EQUITIES S.A.
RUC 80.0322-1-638816

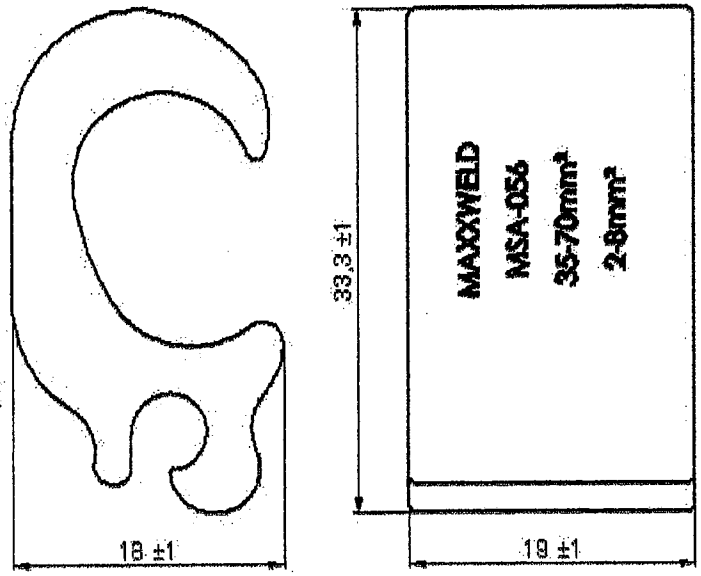

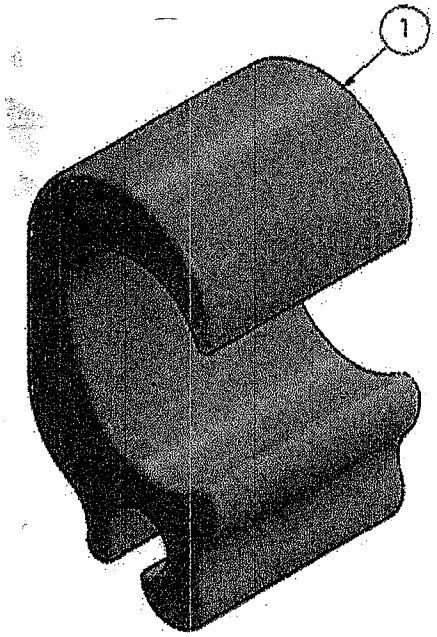

Ing. Gustavo Aquino A.
Electricista Electrónico

Ing. Alcibiades Camero Silvera
DD/OD

NOTAS:

. Aplicação: Os parafusos, porcas e arruelas poderão ser fornecidos conforme a especificação do cliente e quando não especificados serão fornecidos no formato padrão Maxxweld: Aço galvanizado a fogo.
. Instalação: Conector derivação paralela para cabos CA-Cu 35-70mm² no tronco e CA-Cu 2-8mm² na derivação.
. Torque de Aperto: Não Aplicável
. Esforços Mecânicos Admissíveis: 90 Kgf
. Acabamento: Decapado
. Gravação: MAXXWELD
MSA-056
Tr. 35-70mm²
Dr. 2-8mm²

. Peso: Corpo = 15g
. Referência Eltec: CAC-66A31 Desenho Alcoa: EE-723 ou Altref: A-1127 ou ASA: 55-017 ou 55-019

LISTA DE COMPONENTES

POS.	COD	DESCRIÇÃO	QT.	MATERIAL	TRATAMENTO
1	---	Corpo	1	Liga de Alumínio ASTM 1050	F

Nº	REVISÃO	DATA	EXECUTOR	APROVAÇÃO

MAXXWELD CONECTORES ELÉTRICOS LTDA.

DATA EMISSÃO:	19/06/13	DESCRIÇÃO: CONECTOR DERIVAÇÃO PARALELA			
EXECUTADO POR:	ELTON				
VERIFICADO POR:	ANB	UNIDADE: mm	ESCALA: S/E	DOCUMENTO Nº: MSA-056	REV.: 0
APROVADO POR:	ANB				

Lic. GRACIELA VERA
Secretaria General

BUMBURG EQUITIES S.
RUC 1[illegible]A322-1-63881

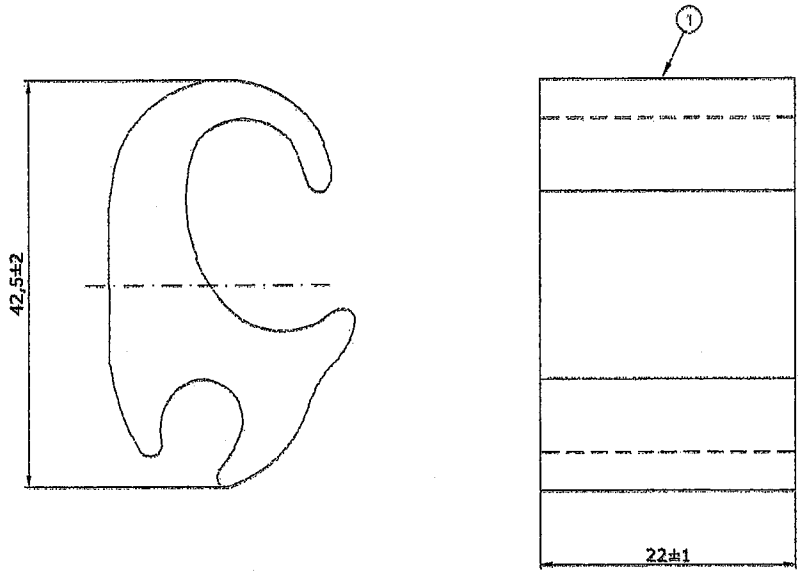

Ing. Gustavo Aquino A.
Electricista Electrónico

Ing. Alcibiades Cantero Silvera
DD/OD

Lic. GRACIELA VELÁZQUEZ
Secretaria General
LIMBURGER
RUC 14...

NOTAS:
1 - Os parafusos, porcas e arruelas poderão ser fornecidos conforme a especificação do cliente e quando não especificados serão fornecidos no formato padrão Maxxweld: Aço galvanizado a fogo.
2 - Aplicação: Conector derivação paralela para cabos CA-Cu 35-70mm² no tronco e na derivação.
3 - Instalação: A compressão
4 - Torque de Aperto: Não Aplicável
5 - Esforços mecânicos admissíveis: 90kgf
6 - Acabamento: Decapado
7 - Gravação: MAXXWELD
MSA-077
35-70mm²
IND.D H.1

8 - Hyspex: 7759

OBS: Fornecido com composto anti-óxido e selado individualmente.

LISTA DE COMPONENTES

POS.	CÓD.	DESCRIÇÃO	QT.	MATERIAL	TRATAMENTO
1	---	Corpo	1	Liga de Alumínio ASTM-1050	F

Nº	REVISÃO	DATA	EXECUÇÃO	APROVAÇÃO

MAXXWELD
CONECTORES ELÉTRICOS LTDA.

DATA EMISSÃO:		DESCRIÇÃO: CONECTOR PARALELO A COMPRESSÃO			
EXECUTADO POR:	DJEIMES				
VERIFICADO POR:	ANB	MEDIDAS: mm	ESCALA: S/E	DOCUMENTO Nº: MSA-077	REV.: 01
APROVADO POR:	ANB				

MAXXWELD	MHA-2			
IND.0 H.2 M.4	Tr. mm2	Ø	Dr. mm2	Ø
CA	25-70	6,4	16-35	4,1
CAA	27-54	a	13-34	a
CA/Cu isol compactado	25-70	10,7	16-50	8,4
Cabo Aço	Ø6,4	9,5	Ø4,8	7,9

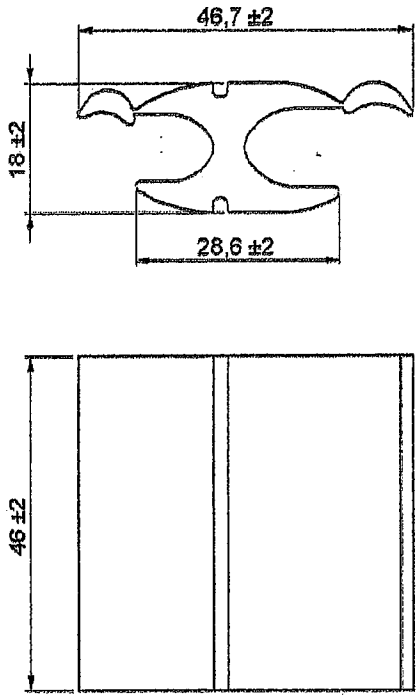

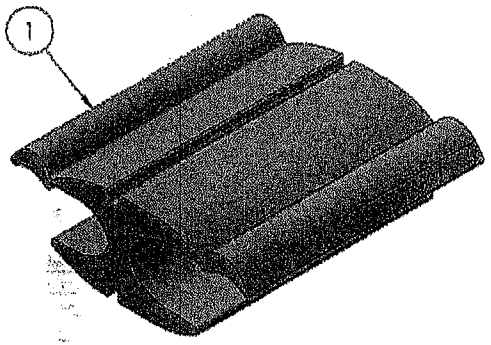

Ing. Gustavo Aquino A.
Especialista Electrónico

Ing. Alcibiades Cantero Silvera
DD/OD

NOTAS:
1. Os parafusos, porcas e arruelas poderão ser fornecidos conforme a especificação do cliente e quando não especificados serão fornecidos no formato padrão Maxxweld: Aço galvanizado a fogo.
2. Aplicação: Conector a compressão tipo H.
3. Instalação: A Compressão
4. Torque de Aperto: Não Aplicável
5. Esforços Mecânicos Admissíveis: 90Kgf (Escorregamento).
6. Acabamento: Decapado.
7. Gravação: Conforme Tabela
8. Peso: Corpo = 37g

LUCIA GRACIELA VERA
Secretaria General

LISTA DE COMPONENTES					
POS.	CÓD	DESCRIÇÃO	QT.	MATERIAL	TRATAMENTO
1	---	Corpo	1	Liga de Alumínio ASTM-1050	---
2	---	Composto Anti-óxido	6gr.	Graxa + Zinco	---

Nº	REVISÃO	DATA	EXECUÇÃO	APROVAÇÃO
2	Conforme decisão, layout de apresentação	30/05/08	MARCIO	

MAXXWELD CONECTORES ELÉTRICOS LTDA.

DATA EMISSÃO:	23/01/04	DESCRIÇÃO: CONECTOR TIPO H			
EXECUTADO POR:	DJEIMES				
VERIFICADO POR:	ANB	MEDIDAS: mm	ESCALA: S/E	DOCUMENTO Nº: MHA-2	REV.: 2
APROVADO POR:	ANB				

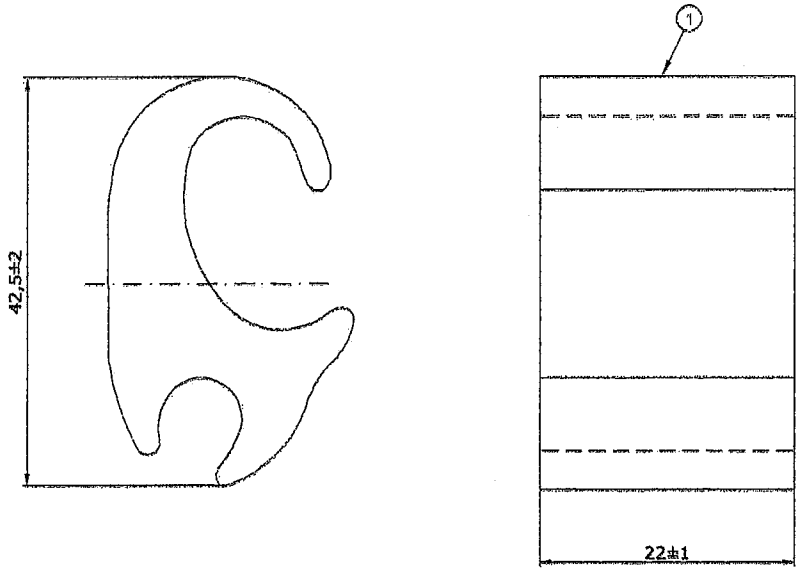

Ing. Gustavo Aquino A.
Electricista Electrónico

Ing. Alcibiades Cantero Silvera
DD/OD

Lic. GRACIELA VERA
Secretaría General

NOTAS:
1 - Os parafusos, porcas e arruelas poderão ser fornecidos conforme a especificação do cliente e quando não especificados serão fornecidos no formato padrão Maxxweld: Aço galvanizado a fogo.
2 - Aplicação: Conector derivação paralela para cabos CA-Cu 35-70mm² no tronco e na derivação.
3 - Instalação: A compressão
4 - Torque de Aperto: Não Aplicável
5 - Esforços mecânicos admissíveis: 90kgf
6 - Acabamento: Decapado
7 - Gravação: MAXXWELD
MSA-077
35-70mm²
IND.D H.1
8 - Hyspex: 7759

OBS: Fornecido com composto anti-óxido e selado individualmente.

LISTA DE COMPONENTES					
POS.	CÓD.	DESCRIÇÃO	QT.	MATERIAL	TRATAMENTO
1	---	Corpo	1	Liga de Alumínio ASTM-1050	F

Nº	REVISÃO	DATA	EXECUÇÃO	APROVAÇÃO

MAXXWELD
CONECTORES ELÉTRICOS LTDA.

DATA EMISSÃO:		DESCRIÇÃO: CONECTOR PARALELO A COMPRESSÃO			
EXECUTADO POR:	DJEIMES				
VERIFICADO POR:	ANB	MEDIDAS: mm	ESCALA: S/E	DOCUMENTO Nº: MSA-077	REV.: 01
APROVADO POR:	ANB				

LIMBURG EQUIPTOS S.A
RUC 1454

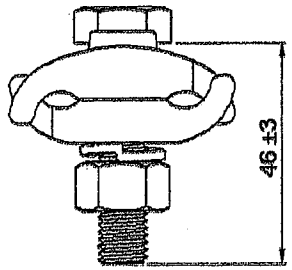

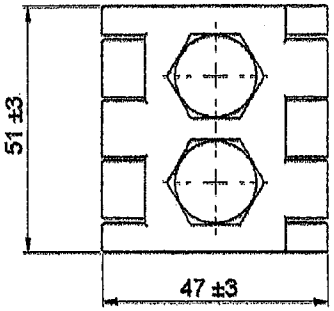

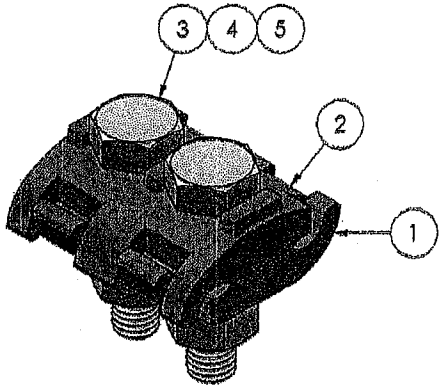

NOTAS:
1. Aplicação: Ligação em paralelo de cabo de cobre 16-120mm² (Cu 6-4/0 AWG) ou 35-150mm² (Cu 2-300 AWG)
2. Instalação: Aparafusado
3. Torque de aperto: M10 - 3,0 daNxm
4. Acabamento:Estanhado
5. Gravação: MAXXWELD
   MMB-042
   16-120mm²
   35-150mm²
   3,0daNxm

Peso: Tampa = 140g e Corpo = 123g

LISTA DE COMPONENTES

POS.	CÓD	DESCRIÇÃO	QT.	MATERIAL	TRATAMENTO
1	2016A	Corpo	1	Liga de Bronze C 83300	Estanhado
2	2016B	Tampa	1	Liga de Bronze C 83300	Estanhado
3	---	Parafuso sextavado Ø M10 x 45	2	Aço SAE 1010/20	Galvanizado a fogo
4	---	Porca sextavada Ø M10	2	Aço SAE 1006	Galvanizado a fogo
5	---	Arruela de pressão Ø M10	2	Aço SAE 1060/70	Galvanizado a fogo

Nº	REVISÃO	DATA	EXECUÇÃO	APROVAÇÃO
1	ALTERAÇÃO DO LAYOUT DE APRESENTAÇÃO E REVISADO DIMENSÕES DO DESENHO CONFORME PEÇA.	12/04/02	MÁRCIO	

MAXXWELD CONECTORES ELÉTRICOS LTDA.

DATA EMISSÃO:	09/06/04
EXECUTADO POR:	DJEIMES
VERIFICADO POR:	ANB
APROVADO POR:	ANB

DESCRIÇÃO: CONECTOR PARALELO PARA 2 CABOS

MEDIDAS	ESCALA:	DOCUMENTO Nº:	REV.:
mm	1 : 1	MMB-042	1

Ing. Gustavo Aquino A.
Electricista Electrónico

Ing. Alcibiades Cantero Silvero
DD/OD

Lic. GRACIELA VERA
Secretaria General

LIMBURG EQUIPTOS S.A.
RUC 145[illegible]

UOC - ANDE FOJA 21 DCF DVN

ANDE	ESPECIFICACIONES TÉCNICAS **EE.TT. N° 03.50.26 – Rev. 1** CONECTOR TERMINAL DE ALUMINIO	Pág. 10 / 13

PLANILLA DE DATOS GARANTIZADOS

Lote, según Lista de Bienes del Pliego correspondiente					Aclarar 5
Ítem, según Lista de Bienes del Pliego correspondiente					Aclarar
DESCRIPCIÓN (Hoja 1/3)				**EE.TT. 03.50.26 – Rev. 1**	**GARANTIZADO**
MARCA				Aclarar	Maxoweld
FABRICANTE				Aclarar	Maxoweld
MODELO				Aclarar	
PROCEDENCIA				Aclarar	Brasil
2	**NORMAS DE FABRICACIÓN**			Aclarar	NBR, ANSI
3	**CONDICIONES DE SERVICIO**		Apto para funcionar con las condiciones de instalación según ítem 3.1 de las Especificaciones	Sí	Sí
			Apto para funcionar con características ambientales según ítem 3.2 de las Especificaciones	Sí	Sí
			Apto para funcionar con las características de la red según ítem 3.3 de las Especificaciones	Sí	Sí
4	**CARACTERÍSTICAS DEL CONECTOR**	**Características eléctricas**	Medición de resistencia eléctrica de la conexión	Según Norma ANSI C119.4, Cláusula 4.2.	Sí
			Temperatura del conector	Según Norma ANSI C119.4, Cláusula 4.3.	Sí
			El conductor de control	Según Norma ANSI C119.4, Cláusula 6.5.	Sí
			Duración del ensayo de corriente cíclica, es de 500 ciclos (Trabajo pesado)	Según Norma ANSI C119.4, Cláusula 3.2.	Sí
			El periodo del ensayo de corriente cíclica	Según Norma ANSI C119.4, Cláusula 6.9.	Sí
			La capacidad de corriente de los conectores debe ser como mínimo la misma del conductor para el cual es diseñado.	Sí	Sí
		Características mecánicas	Resistencia a la tracción de los conectores	Según Norma ANSI C119.4, Cláusula 4.4.1.	Sí
			Clase 3 (tensión mínima)	Según Norma ANSI C119.4, Cláusula 4.4.3.3.	Sí
		Características constructivas	Numero de agujeros	2	2
			Deben ser sin costuras y sin ventana de inspección	Sí	Sí
			Material: Aluminio	Sí	Sí
			Material: Porcentaje de Aluminio (%)	99,9	99,9
			Modo de sujeción del conductor deben ser a	Compresión	Sí
			Partes	Según Figura 1 de estas Especificaciones	

Lic. GRACIELA VERA
Secretaría General

VISTO - AUDITORIA INTERNA
Art. 54° - Decreto N° 21909/03
lo implica análisis detallado de su contenid

Lic. Ermelinda E. Fernández F.
Auditor

Ing. Gustavo Aquino A.
Electricista Electrónico

Ing. Alcibiades Cantero Silvera
DD/OD

LIMBURG EQUITIES S.A
RUC 1454322-1-638818

UOC - ANDE FOLIA 20 DC/DVM

ANDE	ESPECIFICACIONES TÉCNICAS **EE.TT. N° 03.50.26 – Rev. 1** CONECTOR TERMINAL DE ALUMINIO	Pág. 11 / 13

PLANILLA DE DATOS GARANTIZADOS

Lote, según Lista de Bienes del Pliego correspondiente							Aclarar 5
Ítem, según Lista de Bienes del Pliego correspondiente							Aclarar
DESCRIPCIÓN (Hoja 2/3)					**EE.TT. 03.50.26 – Rev. 1**		**GARANTIZADO**
4	CARACTERÍSTICAS DEL CONECTOR	Características constructivas	Barril	Debe ser biselado el extremo	Sí		
				Deben tener tapones de plástico	Sí		
				Deben tener grasa	Según Norma ASTM D 566		
			Dimensiones	**Sección Nominal, 2 agujeros (mm².)**	**25**	**35**	
				A (mm.)	32±2	32±2	
				B (mm.)	6,3±1	6,3±1	
				C (mm.)	145±5	145±5	
				D (mm.)	Aclarar	Aclarar	
				E (mm.)	68±2	68±2	
				F (mm.)	44,5±0,2	44,5±0,2	
				Ø (mm.)	14,2±0,3	14,2±0,3	
				Diámetro interior del barril	7,1+1/-0	8,4+1/-0	
				Nro. de compresiones	≥3	≥3	
				Sección Nominal, 2 agujeros (mm².)	**50**	**70**	MTAC-20-N2-E
				A (mm.)	32±2	32±2	32±2
				B (mm.)	6,3±1	6,3±1	6,3±1
				C (mm.)	160±5	160±5	160±5
				D (mm.)	Aclarar	Aclarar	16
				E (mm.)	84±2	84±2	84±2
				F (mm.)	44,5±0,2	44,5±0,2	44,5±0,2
				Ø (mm.)	14,2±0,3	14,2±0,3	14,2±0,3
				Diámetro interior del barril (mm.)	9,6+0,5/-0	11,5+0,5/-0	11,5+0,5/-0
				Nro. de compresiones	≥4	≥4	
				Sección Nominal, 2 agujeros (mm².)	**95**	**120**	
				A (mm.)	32±2	38±2	
				B (mm.)	6,3±1	9,5±1	
				C (mm.)	175±5	175±5	
				D (mm.)	Aclarar	Aclarar	
				E (mm.)	99±2	99±2	
				F (mm.)	44,5±0,2	44,5±0,2	
				Ø (mm.)	14,2±0,3	14,2±0,3	
				Diámetro interior del barril (mm.)	13,4+0,5/-0	15+0,5/-0	
				Nro. de compresiones	≥4	≥4	

VISTO - AUDITORIA INTERNA
Art. 54° - Decreto N° 21909/03
...implica análisis detallado de su contenido

Lic. Ermelinda E. Fernández F.
Auditor

Lic. GRACIELA VERA
Secretaria General

Ing. Gustavo Adolfo Ayala
Electricista Electrónico

Ing. Alcibiades Cantero Silvera
DD/OD

LIMBURG EQUITIES S.A.
RUC 1454322-1-638818

UOC - ANDE FOLIO 19 DC/DVN

ANDE	ESPECIFICACIONES TÉCNICAS EE.TT. N° 03.50.26 – Rev. 1 CONECTOR TERMINAL DE ALUMINIO	Pág. 12 / 13

PLANILLA DE DATOS GARANTIZADOS

Lote, según Lista de Bienes del Pliego correspondiente							Aclarar 5
Ítem, según Lista de Bienes del Pliego correspondiente							Aclarar
DESCRIPCIÓN (Hoja 3/3)					EE.TT. 03.50.26 – Rev. 1		GARANTIZADO
4	CARACTERÍSTICAS DEL CONECTOR	Características constructivas	Dimensiones	Sección Nominal, 2 agujeros (mm².)	150	240	
				A (mm.)	38±2	48±2	
				B (mm.)	9,5±1	9,5±1	
				C (mm.)	175±5	190±5	
				D (mm.)	Aclarar	Aclarar	
				E (mm.)	99±2	114±2	
				F (mm.)	44,5±0,2	44,5±0,2	
				Ø (mm.)	14,2±0,3	14,2±0,3	
				Diámetro interior del barril (mm.)	16,7+0,5/-0	21,1+0,5/-0	
				Nro. de compresiones	≥4	≥4	
				Las dimensiones de los diámetros máximos de los cables de aluminio (Clase 2), están basados en conductores no compactos, deben ser	Según Norma NBR NM-280, Tabla A.1.		
				La formación de los cables de aluminio (Clase 2), están basados en conductores no compactos, debe ser	Según Norma NBR NM-280, Tabla 2.		
			Marcación		Según ítem 4.4 de estas Especificaciones		Sí
6	EMBALAJE		Embalaje		Según ítem 6.1 de estas Especificaciones		Sí
			Marcación del embalaje		Según ítem 6.2 de estas Especificaciones		Sí
OBSERVACIONES							ninguna

VISTO - AUDITORIA INTERNA
Art. 54° - Decreto N° 21909/03
No implica análisis detallado de su contenido

Lic. GRACIELA VERA
Secretaría General

Lic. Ermelinda E. Fernández F.
Auditor

LIMBURG EQUITIES S.A
RUC 1454322-1-638818

Ing. Gustavo Espinola A.
Electricista Electrónico

Ing. Alcibiades Cantero Silvera
DD/OD

UOC - ANDE FOJA 18 UCF DVN

ANDE	ESPECIFICACIONES TÉCNICAS **EE.TT. N° 03.50.26 – Rev. 1** CONECTOR TERMINAL DE ALUMINIO	Pág. 13 / 13

PLANILLA DE ENSAYOS DE TIPO

Lote, según Lista de Bienes del Pliego correspondiente							**Aclarar** 5
Ítem, según Lista de Bienes del Pliego correspondiente							**Aclarar**
EE.TT. 03.50.26 – Rev. 1					**GARANTIZADO**		
DESCRIPCIÓN (Hoja 1/1)					**Laboratorio en el cual se realizó el ensayo**	**Nº de Protocolo**	**Valores satisfactorios (Sí/No)**
5	**ENSAYOS DE TIPO**	**Protocolos de Ensayos de Tipo adjuntados**	1	Ensayo de corrosión (Norma ASTM B 117)	Maxxweld	947/72	Sí
			2	Ensayo de corriente cíclica (Norma ANSI C119.4)	Maxxweld	947/72	Sí
			3	Ensayo mecánico (Norma ANSI C119.4)	Maxxweld	947/72	Sí

VISTO - AUDITORIA INTERNA
Art. 54° - Decreto N° 21909/03
No implica análisis detallado de su contenido

Lic. Ermelinda E. Fernández F.
Auditor

LIMBURG EQUITIES S.A
RUC 1454322-1-638818

Ing. Gustavo Aquino A.
Electricista Electrónico

Lic. GRACIELA VERA
Secretaría General

Ing. Alejandro Ganiero Silvera
DD/OD

UOC ANDE FOJA 4 UCPI

ANDE	ESPECIFICACIONES TÉCNICAS **EE.TT. N° 03.50.16 – Rev. 3** CONECTOR TERMINAL DE COBRE ESTAÑADO	Pág. 12 / 15

Lic. Ermelinda E. Fernández F.
Auditor

PLANILLA DE DATOS GARANTIZADOS

Lote, según Lista de Bienes del Pliego correspondiente					Aclarar 5
Ítem, según Lista de Bienes del Pliego correspondiente					Aclarar
DESCRIPCIÓN (Hoja 1/3)				**EE.TT. 03.50.16 – Rev. 3**	**GARANTIZADO**
MARCA				Aclarar	Maxweld
FABRICANTE				Aclarar	Maxweld
MODELO				Aclarar	
PROCEDENCIA				Aclarar	Brasil
2	**NORMAS DE FABRICACIÓN**			Aclarar	NBR, ANSI
3	**CONDICIONES DE SERVICIO**		Apto para funcionar con las condiciones de instalación según ítem 3.1 de las Especificaciones	Sí	Sí
			Apto para funcionar con características ambientales según ítem 3.2 de las Especificaciones	Sí	Sí
			Apto para funcionar con las características de la red según ítem 3.3 de las Especificaciones	Sí	Sí
4	**CARACTERÍSTICAS DEL CONECTOR**	**Características eléctricas**	Medición de resistencia eléctrica de la conexión	Según Norma ANSI C119.4, Cláusula 4.2.	Sí
			Temperatura del conector	Según Norma ANSI C119.4, Cláusula 4.3.	Sí
			El conductor de control	Según Norma ANSI C119.4, Cláusula 6.5.	Sí
			Duración del ensayo de corriente cíclica, es de 500 ciclos (Trabajo pesado)	Según Norma ANSI C119.4, Cláusula 3.2.	Sí
			El periodo del ensayo de corriente cíclica	Según Norma ANSI C119.4, Cláusula 6.9.	Sí
			La capacidad de corriente de los conectores debe ser como mínimo la misma del conductor para el cual es diseñado.	Sí	Sí
		Características mecánicas	Resistencia a la tracción de los conectores	Según Norma ANSI C119.4, Cláusula 4.4.1.	Sí
			Clase 3 (tensión mínima)	Según Norma ANSI C119.4, Cláusula 4.4.3.3.	Sí
		Características constructivas	Numero de agujero (s)	1 | 2	Sí
			Debe ser sin costuras y sin ventana de inspección	Sí	Sí
			Material: Cobre electrolítico	Sí	Sí
			Material: Porcentaje de Cobre (%)	99,9	99,9
			Recubrimiento	Estaño electrolítico	Sí
			Espesor del recubrimiento	8 µm	8µm
			Modo de sujeción del conductor deben ser a	Compresión	Sí
			Partes	Según Figura 1 y 2 de estas Especificaciones	

Lic. GRACIELA VERA
Secretaría General

Ing. Gustavo Aquino A.
Electricista Electrónico
Ing. Meibiades Cantero Silvera
DD/OD
LIMBURG EQUITIES S.A.
RUC 1454322-1-636616

UOC - ANDE FOJA 3 DC/DVN

ANDE	ESPECIFICACIONES TÉCNICAS **EE.TT. N° 03.50.16 – Rev. 3** CONECTOR TERMINAL DE COBRE ESTAÑADO	Pág. 13 / 15

PLANILLA DE DATOS GARANTIZADOS

Lote, según Lista de Bienes del Pliego correspondiente						Aclarar 5
Ítem, según Lista de Bienes del Pliego correspondiente						Aclarar
DESCRIPCIÓN (Hoja 2/3)					**EE.TT. 03.50.16 – Rev. 3**	**GARANTIZADO**
4	CARACTERÍSTICAS DEL CONECTOR	Características constructivas	Barril	Debe ser biselado el extremo	Sí	
				Deben tener tapones de plástico	Sí	
				Deben tener grasa	Según Norma ASTM D 566	
			Dimensiones	**Sección Nominal, 1 agujero (mm²)**	**25** / **35**	
				A (mm.)	22±2 / 22±2	
				B (mm.)	7±1 / 7±1	
				C (mm.)	85±5 / 95±5	
				D (mm.)	Aclarar / Aclarar	
				E (mm.)	53±2 / 63±2	
				Ø (mm.)	14,2±0,3 / 14,2±0,3	
				Diámetro interior del barril	7,1+1/-0 / 8,4+1/-0	
				Nro. de compresiones	≥3 / ≥3	
				Sección Nominal, 2 agujero (mm²)	**50** / **70**	MTB-70-2N
				A (mm.)	22±2 / 26±2	Sí
				B (mm.)	7±1 / 9,5±1	Sí
				C (mm.)	140±5 / 140±5	Sí
				D (mm.)	Aclarar / Aclarar	16
				E (mm.)	64±2 / 64±2	Sí
				F(mm.)	44,5±0,2 / 44,5±0,2	Sí
				Ø (mm.)	14,2±0,3 / 14,2±0,3	Sí
				Diámetro interior del barril (mm.)	9,6+0,5/-0 / 11,5+0,5/-0	Sí
				Nro. de compresiones	≥3 / ≥4	Sí
				Sección Nominal, 2 agujero (mm²)	**95** / **120**	MTB-95-2N
				A (mm.)	26±2 / 34±2	Sí
				B (mm.)	9,5±1 / 9,5±1	Sí
				C (mm.)	140±5 / 145±5	Sí
				D (mm.)	Aclarar / Aclarar	16
				E (mm.)	64±2 / 69±2	Sí
				F (mm.)	44,5±0,2 / 44,5±0,2	Sí
				Ø (mm.)	14,2±0,3 / 14,2±0,3	Sí
				Diámetro interior del barril (mm.)	13,4+0,5/-0 / 15+0,5/-0	Sí
				Nro. de compresiones	≥4 / ≥4	Sí

Lic. GRACIELA VERA
Secretaria General

VISTO - AUDITORIA INTERNA
Art. 54° - Decreto N° 21909/03
No implica análisis detallado de su contenido

Lic. Ermelinda E. Fernández P.
Auditor

Ing. Gustavo Aquino A.
Electricista Electrónico

Ing. Alcibiades Cantero Silvera
DD/OD

LIMBURG EQUITIES S.A
RUC 1454322-1-638818

UOC - ANDE FOLIA 2 DC/DVN

ANDE	ESPECIFICACIONES TÉCNICAS **EE.TT. N° 03.50.16 – Rev. 3** CONECTOR TERMINAL DE COBRE ESTAÑADO	Pág. 14 / 15

PLANILLA DE DATOS GARANTIZADOS

Lote, según Lista de Bienes del Pliego correspondiente						Aclarar 5
Ítem, según Lista de Bienes del Pliego correspondiente						Aclarar
			DESCRIPCIÓN (Hoja 3/3)	**EE.TT. 03.50.16 – Rev. 3**		**GARANTIZADO**
4	CARACTERÍSTICAS DEL CONECTOR	Características constructivas	Dimensiones	**Sección Nominal, 2 agujero (mm^2)**	**150**	**240**
				A (mm.)	38±2	76±2
				B (mm.)	9,5±1	12±1
				C (mm.)	145±5	180±5
				D (mm.)	Aclarar	Aclarar
				E (mm.)	69±2	104±2
				F (mm.)	44,5±0,2	44,5±0,2
				Ø (mm.)	14,2±0,3	14,2±0,3
				Diámetro interior del barril (mm.)	16,7+0,5/-0	21,1+0,5/-0
				Nro. de compresiones	≥4	≥4
				Sección Nominal, 2 agujero (mm^2)	**300**	**500**
				A (mm.)	76±2	76±2
				B (mm.)	12±1	16±1
				C (mm.)	190±5	200±5
				D (mm.)	Aclarar	Aclarar
				E (mm.)	114±2	124±2
				F (mm.)	44,5±0,2	44,5±0,2
				Ø (mm.)	14,2±0,3	14,2±0,3
				Diámetro interior del barril (mm.)	23,6+0,5/-0	29,7+0,5/-0
				Nro. de compresiones	≥4	≥4
				Las dimensiones de los diámetros máximos de los cables de cobre (Clase 2), están basados en conductores no compactos, deben ser	Según Norma NBR NM-280, Tabla A.1.	
				La formación de los cables de cobre (Clase 2), están basados en conductores no compactos, debe ser	Según Norma NBR NM-280, Tabla 2.	
			Marcación		Según ítem 4.4 de estas Especificaciones	Sí
6	EMBALAJE			**Embalaje**	Según ítem 6.1 de estas Especificaciones	Sí
				Marcación del embalaje	Según ítem 6.2 de estas Especificaciones	Sí
OBSERVACIONES						Ninguna

VISTO - AUDITORIA INTERNA
Art. 54º - Decreto Nº 21909/03
No implica análisis detallado de su contenido

Lic. Ermelinda E. Fernández F.
Auditor

Lic. GRACIELA VERA
Secretaría General

Ing. Gustavo Aquino A.
Electricista Electrónico

Ing. Alcibiades Centero Silvera
DD/OD

LIMBURG EQUITIES S.A
RUC 1454322-1-638818

PLANILLA DE ENSAYOS DE TIPO

Lote, según Lista de Bienes del Pliego correspondiente							Aclarar 5
Ítem, según Lista de Bienes del Pliego correspondiente							Aclarar
EE.TT. 03.50.16 – Rev.3					**GARANTIZADO**		
DESCRIPCIÓN (Hoja 1/1)					**Laboratorio en el cual se realizó el ensayo**	**Nº de Protocolo**	**Valores satisfactorios según EE.TT. o Norma (Sí/No))**
5	ENSAYOS DE TIPO	Protocolos de Ensayos de Tipo adjuntados	1	Ensayo de corrosión (Norma ASTM B 117)	Maxxweld	748	Sí
			2	Ensayo de corriente cíclica (Norma ANSI C119.4)	Maxxweld	748	Sí
			3	Ensayo mecánico (Norma ANSI C119.4)	Maxxweld	748	Sí

VISTO - AUDITORIA INTERNA
Art. 54° - Decreto N° 21909/03
No implica análisis detallado de su contenido

Lic. Ermelinda E. Fernández F.
Auditor

LIMBURG EQUITIES S.A
RUC 1454322-1-638818

Lic. GRACIELA VERA
Secretaría General

Ing. Gustavo Aquino A.
Electricista Electrónico

Ing. Aldibiades Cantero Silvera
DD/OD

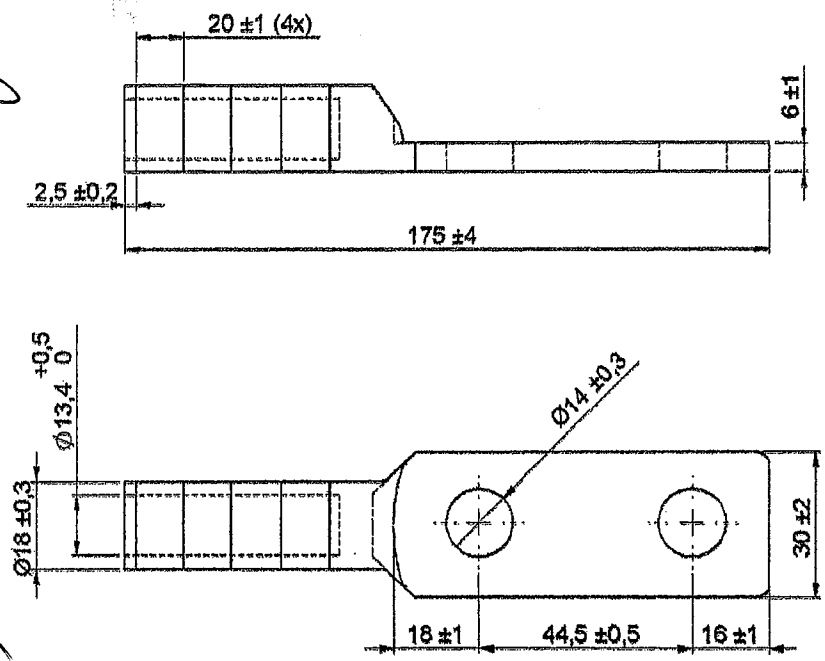

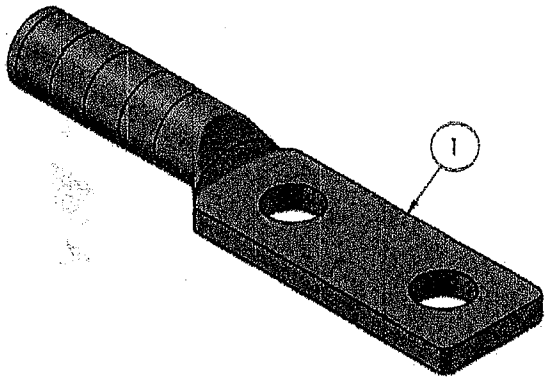

Ing. Gustavo Aquino A.
Electricista Electrónico

Ing. Alcibiades Camiero Silvera
DD/OD

NOTAS:

1. Aplicação: Ligação terminal para cabo de cobre de 95mm² ao barramento com 2 furos Nema.
2. Instalação: Aparafusado
3. Torque de Aperto: Não Aplicável
4. Esforços Mecânicos Admissíveis: 150kgf
5. Acabamento: Estanhado
6. Gravação: MAXXWELD
   MTB-95-2N
   Cu 95mm²
   IND 245 H.4 M.8
7. Peso: Corpo: 185g

LIC. GRACIELA VERA
Secretaria General

LISTA DE COMPONENTES

POS.	CÓD	DESCRIÇÃO	QT.	MATERIAL	TRATAMENTO
1	---	Corpo (Øext. 18 x Øint. 13mm)	1	Liga de Cobre ASTM-83300	Estanhado
2	---	Batoque Transparente 13,1mm	1	Polipropileno	---
3	---	Composto antióxido	3gr	Graxa + Zinco	---

Nº	REVISÃO	DATA	EXECUÇÃO	APROVAÇÃO

MAXXWELD
CONECTORES ELÉTRICOS LTDA.

DATA EMISSÃO:	17/06/04
EXECUTADO POR:	DJEIMES
VERIFICADO POR:	ANB
APROVADO POR:	ANB

DESCRIÇÃO: CONECTOR TERMINAL A COMPRESSÃO

MEDIDAS	ESCALA:	DOCUMENTO Nº:	REV.:
mm	1:1	MTB-95-2N	0

RUC 1454...

56

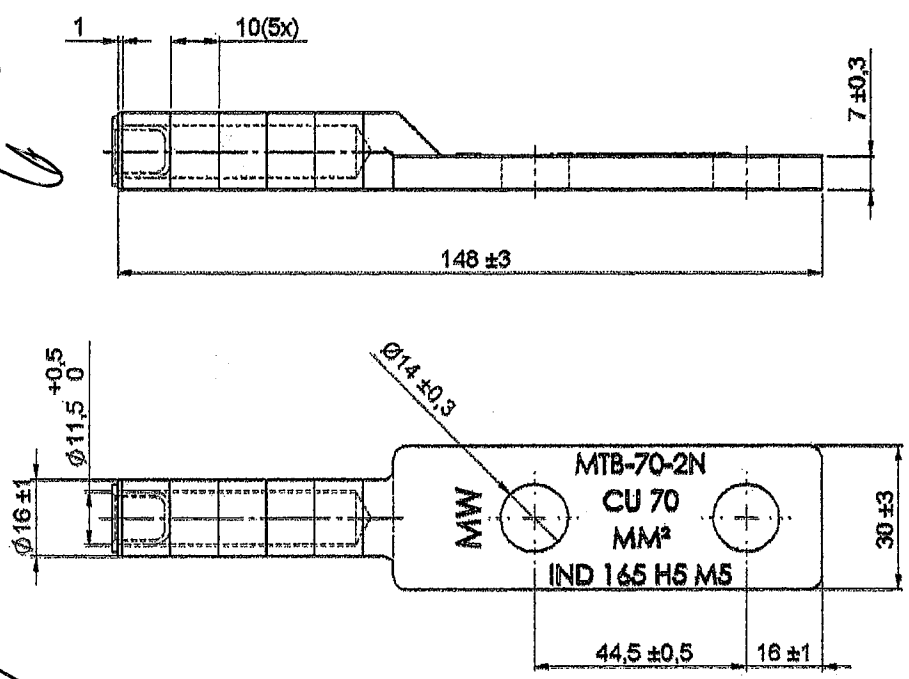

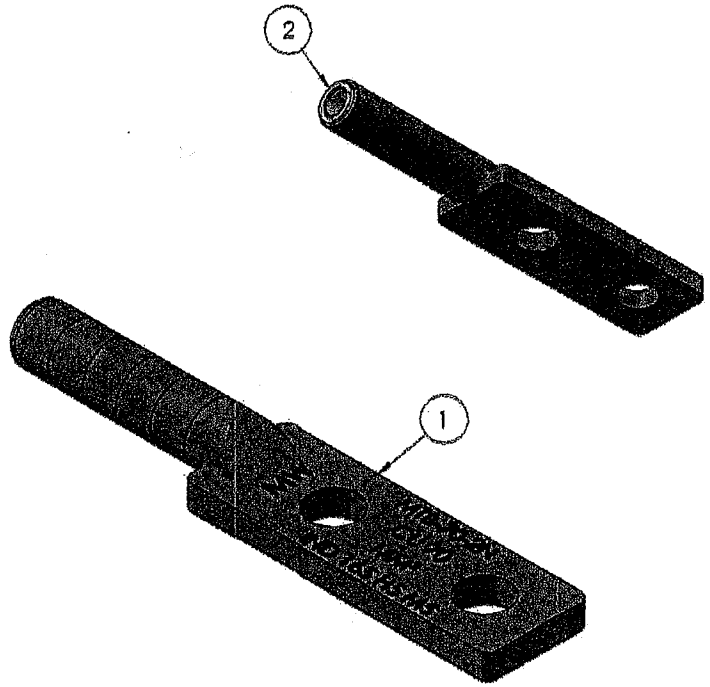

Ing. Gustavo Aquino A.
Electricista Electrónico

Ing. Alejandro Cantero Silvera
DD/OD

NOTAS:
1. Aplicação: Para ligação de cabo de cobre 70mm² ao barramento com 2 furos NEMA.
2. Instalação: A compressão
3. Torque de Aperto: Não aplicável
4. Esforços Mecânicos Admissíveis: 105 Kgf
5. Acabamento: Estanhado
6. Gravação: MAXXWELD
   MTB-70-2N
   Cu 70mm²
   IND 165 H5 M5

Peso: Corpo = 211g

Lic. GRACIELA VERA
Secretaria General

LIMBURG EQ
RUC 1454327

LISTA DE COMPONENTES					
POS	CÓD	DESCRIÇÃO	QT	MATERIAL	TRATAMENTO
1	---	Corpo Øext. 16 x Øint.11mm	1	Liga de Bronze ASTM 83300	Estanhado
2	---	Batoque transparente Ø11;1mm	1	Polipropileno	---
3	---	Composto Anti-oxido	3g	Graxa + Zinco	--

Nº	REVISÃO	DATA	EXECUÇÃO	APROVAÇÃO
1	FEITO PELA PEÇA, LAYOUT DE APRESENTAÇÃO.	24/08/09	MARCO	

MAXXWELD
CONECTORES ELÉTRICOS LTDA.

DATA EMISSÃO:	27/08/03	DESCRIÇÃO: CONECTOR TERMINAL A COMPRESSÃO			
EXECUTADO POR:	DJEIMES				
VERIFICADO POR:	ANB	MEDIDAS: mm	ESCALA: S/E	DOCUMENTO Nº: MTB-70-2N	REV.: 1
APROVADO POR:	ANB				

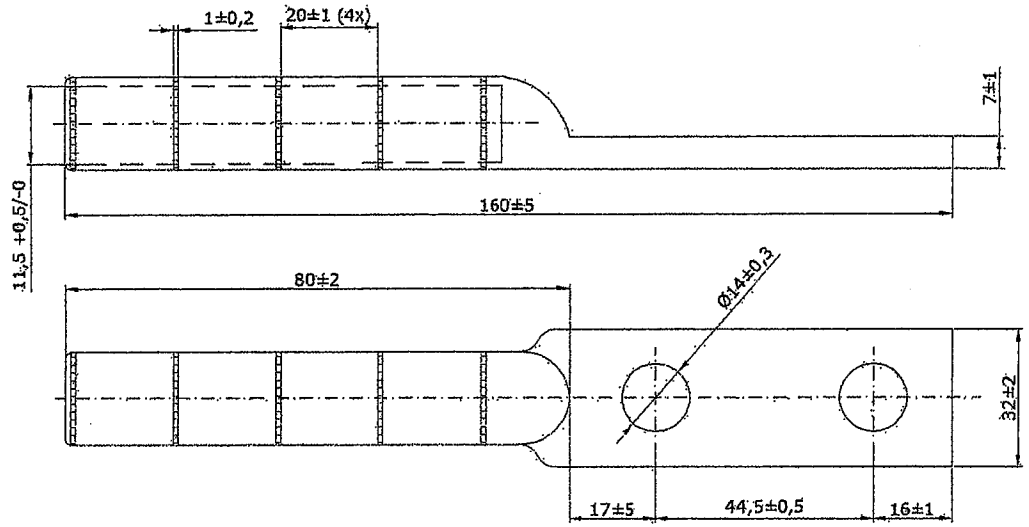

NOTAS:
1 - Aplicação: Ligação terminal a compressão para cabos CA/CAA 2/0 AWG ao barramento com 2 furos Nema.
3 - Instalação: Aparafusado / A compressão
4 - Torque de Aperto: Não Aplicável
5 - Esforços mecânicos admissíveis: 122Kgf
6 - Acabamento: Decapado
7 - Gravação: MAXXWELD
MTAC-20-N2-E
CA/CAA 2/0 AWG
IND. 245 H.4 M.8

LISTA DE COMPONENTES					
POS.	CÓD.	DESCRIÇÃO	QT.	MATERIAL	TRATAMENTO
1	—	Terminal	1	Liga de Alumínio ASTM-1050	H14
2	—	Composto anti-óxido	3g	Graxa + Zinco	—
3	—	Batoque Ø12mm	1	Plástico Transparente	—

Nº	REVISÃO	DATA	EXECUÇÃO	APROVAÇÃO

MAXXWELD CONECTORES ELÉTRICOS LTDA.

DATA EMISSÃO:		DESCRIÇÃO: CONECTOR TERMINAL A COMPRESSÃO, CABO-BARRA			
EXECUTADO POR:	ELTON				
VERIFICADO POR:	ANB	MEDIDAS: mm	ESCALA: S/E	DOCUMENTO Nº: MTAC-20-N2-E	REV.: 00
APROVADO POR:	ANB				

Ing. Gustavo Aquino A.
Electrónica Electrónico

Ing. Alejandro Cantero Silvera
DD/OD

Lic. GRACIELA VERA
Secretaria General

LIMBURG ECONOMICO S.A.
RUC 145...

58

DIRECCIONES
AV. ESPAÑA 1268
TELEFONOS 222713/16 – 211 001/20
CASILLA DE CORREO 604
TELEGRAFICA ANDE
TELEX: 22072 ANDE PY
TELEFAX: (591-21) 200513

ADMINISTRACION NACIONAL DE ELECTRICIDAD
A N D E

LICITACIÓN PÚBLICA INTERNACIONAL ANDE Nº 995/2014

Subasta a la Baja Electrónica

"Adquisición de Preformados, Conectores y Accesorios para Líneas Aéreas y Subterráneas"

ADENDA Nº 1

Asunción, 12 de junio de 2014

AL OFERENTE:

Señor(es)

Con relación a la licitación de referencia, rogamos tener en cuenta lo siguiente:

1.

Inicio de la etapa competitiva - Lances:	Lote 1 a las 08:40 hs. del día 27 de junio de 2014, Lote 2 al cierre del Lote 1 y así sucesivamente hasta el Lote 5.
Presentación de sobre de Ofertas:	Fecha: 2 de julio de 2014, hasta **09:00** horas. Lugar: conforme lo indicado en el Anexo II del Pliego de Bases y Condiciones
Apertura de sobre de Ofertas:	Fecha: 2 de julio de 2014 a las **09:15** horas. Lugar: Conforme lo indicado en el Anexo II del Pliego de Bases y Condiciones

2. En caso de que el oferente individual o miembro de un consorcio no sea el fabricante, se podrá presentar los documentos del fabricante de los bienes ofertados, para acreditar el requisito de experiencia y capacidad técnica.

Les saludamos muy atentamente,

ANDE

Lic. GRACIELA VERA
Secretaría General

Ing. Gustavo Aquino A.
Electricista Electrónico

Ing. Alcibiades Cantero Silvera
DD/OD

ANDE
PRESIDENCIA

RESOLUCION P/CP/Nº 2804/2014

POR LA QUE SE ADJUDICA LA LICITACIÓN PÚBLICA INTERNACIONAL ANDE - SUBASTA A LA BAJA ELECTRÓNICA (SBE) Nº 995/2014, PARA ADQUISICIÓN DE PREFORMADOS, CONECTORES Y ACCESORIOS PARA LÍNEAS AÉREAS Y SUBTERRÁNEAS, A LAS FIRMAS LIMBURG EQUITIES S.A., DE PANAMÁ, REPRESENTADA POR EL ING. GUSTAVO A. AQUINO A. – (LOTES 1, 2 Y 5), KRJ INDUSTRIA E COMERCIO LTDA., DE BRASIL, REPRESENTADA POR EL ING. GUSTAVO A. AQUINO A. – (LOTE 3) Y COMPAÑÍA COMERCIAL DEL PARAGUAY S.A. – (LOTE 4).

Asunción, 1 de agosto de 2014

VISTO: La Licitación Pública Internacional ANDE - Subasta a la Baja Electrónica (SBE) Nº 995/2014, para Adquisición de Preformados, Conectores y Accesorios para Líneas Aéreas y Subterráneas, cuyo Llamado fue autorizado por Resolución P/CP/Nº 2670/2014 de la Presidencia de la ANDE; y

CONSIDERANDO: Que la Dirección de Contrataciones Públicas, en su carácter de Unidad Operativa de Contratación (UOC), en base a los antecedentes, fundamenta:

Que presentaron ofertas ocho firmas, según Acta de Sesión Pública Virtual, SBE ID Nº 270894 de fecha 27 de junio de 2014;

Que presentaron sobres de ofertas seis firmas, según Acta N° 65/2014 de fecha 2 de julio de 2014;

Que del estudio comparativo de las ofertas, realizado por el Comité de Evaluación designado por Resolución de la Presidencia P/Nº 34937 de fecha 4 de julio de 2014, resulta conveniente adjudicar la Licitación Pública Internacional a las firmas Limburg Equities S.A., de Panamá, representada por el Ing. Gustavo A. Aquino A. – (Lotes 1, 2 y 5), KRJ Industria e Comercio Ltda., de Brasil, representada por el Ing. Gustavo A. Aquino A. – (Lote 3) y Compañía Comercial del Paraguay S.A. – (Lote 4), por cumplir con todos los requisitos exigidos en el Pliego de Bases y Condiciones y ser sus ofertas económicamente ventajosas para la ANDE;

Que la Adjudicación propuesta por el Comité de Evaluación, está conforme en su totalidad al Art. 28º de la Ley Nº 2051/2003 de Contrataciones Públicas, concordante con el Art. 63° del Decreto N° 21909/2003;

Lic. GRACIELA VERA
Secretaria General

La MISIÓN DE LA ANDE es satisfacer las necesidades de energía eléctrica del país y actuar en el sector eléctrico regional, con responsabilidad social y ambiental y excelencia en la administración y el servicio, para contribuir al desarrollo del Paraguay y al bienestar de su población

Ing. Gustavo Aquino A.
Electricista Electrónico

Ing. Alcibiades Cantero Silvera
DD/OD

ANDE
PRESIDENCIA

RESOLUCION P/CP/Nº 2804/2014 - Pág. 2

Que el procedimiento utilizado se ajusta a cuanto determina el Art. 27°, inciso i) de la Carta Orgánica de la ANDE, modificada por el Art. 16° de la Ley N° 2199/2003;

Por tanto, en uso de sus atribuciones,

EL PRESIDENTE DE LA ANDE
RESUELVE:

1. Adjudicar la Licitación Pública Internacional ANDE - Subasta a la Baja Electrónica (SBE) Nº 995/2014, para Adquisición de Preformados, Conectores y Accesorios para Líneas Aéreas y Subterráneas, en las siguientes condiciones:

1.1 A Limburg Equities S.A., de Panamá, representada por el Ing. Gustavo A. Aquino A.:

Lote 1:

Item	Descripción	Marca	Procedencia	Unidad de Medida	Cantidad (1)	Precio Unitario FOB-USD (2)	Seguros, fletes y otros gastos por la totalidad USD (3)	Precio Total CIP-USD (1x2+3)
1	Preformado de Retención para Cable de 35 mm2	MacLean	Brasil	Unidad	20.000	0,50	500,00	10.500,00
2	Preformado de Retención para Cable de 70 mm2	MacLean	Brasil	Unidad	10.000	1,00	500,00	10.500,00
3	Preformado de Empalme para Cable de 35 mm2	MacLean	Brasil	Unidad	10.000	1,30	500,00	13.500,00
4	Preformado Lateral para Cable de 35 mm2	MacLean	Brasil	Unidad	10.000	0,60	500,00	6.500,00
5	Preformado de Tope para Cable de 70 mm2	MacLean	Brasil	Unidad	10.000	0,80	500,00	8.500,00
6	Preformado para Cabo de Acero de 3/8"	MacLean	Brasil	Unidad	10.000	1,70	500,00	17.500,00
7	Preformado de Aislador Roldana de 35 mm2	MacLean	Brasil	Unidad	20.000	0,60	4.185,84	16.185,84
Total								**83.185,84**

Ing. Gustavo Aquino A.
Electricista Electrónico

Lic. GRACIELA VERA
Secretaría General

Ing. Alcibiades Cantero Silvera
DB/OD

por un monto total CIP Asunción USD 83.185,84 (ochenta y tres mil ciento ochenta y cinco dólares de los Estados Unidos de América, con 84/100).

- Forma de pago: Mediante Carta de Crédito Irrevocable.

Lote 2:

Item	Descripción	Marca	Procedencia	Unidad de Medida	Cantidad (1)	Precio Unitario FOB-USD (2)	Seguros, fletes y otros gastos por la totalidad USD (3)	Precio Total CIP-USD (1x2+3)
1	Conector a Compresión Al/Cu 16/35 – 2/8 mm2	Maxxweld	Brasil	Unidad	200.000	0,25	1.130,00	51.130,00
2	Conector a Compresión AL/Al 16/35 – 16/35 mm2	Maxxweld	Brasil	Unidad	20.000	0,60	440,00	12.440,00
3	Conector a Compresión Al/Cu 35/70 – 2/8 mm2	Maxxweld	Brasil	Unidad	20.000	0,40	240,00	8.240,00
4	Conector a Compresión Al/Cu 35/70 – 35/70 mm2	Maxxweld	Brasil	Unidad	10.000	0,45	120,00	4.620,00
5	Conector a Compresión Al/Cu 50/70 – 16/35 mm2	Maxxweld	Brasil	Unidad	10.000	0,40	120,00	4.120,00
6	Conector a Compresión Al/Cu 50/70 – 50/70 mm2	Maxxweld	Brasil	Unidad	10.000	0,45	120,00	4.620,00
7	Prensa Paralela Cu-Cu de 25/95 mm2	Maxxweld	Brasil	Unidad	8.000	8,00	9.237,07	73.237,07
Total								**158.407,07**

por un monto total CIP Asunción USD 158.407,07 (ciento cincuenta y ocho mil cuatrocientos siete dólares de los Estados Unidos de América, con 07/100).

- Forma de pago: Mediante Carta de Crédito Irrevocable.

Lic. GRACIELA VERA
Secretaría General

Ing. Gustavo Aquino
Electricista Electrónico

Ing. Aldibiades Cantero Silvera
DD/OD

Lote 5:

Item	Descripción	Marca	Procedencia	Unidad de Medida	Cantidad (1)	Precio Unitario FOB-USD (2)	Seguros, fletes y otros gastos por la totalidad USD (3)	Precio Total CIP-USD (1x2+3)
1	Terminal a Compresión para Cable de Aluminio de 70 mm2	Maxxweld	Brasil	Unidad	5.000	2,86	850,00	15.150,00
2	Terminal a Compresión para Cable de Cobre de 70 mm2	Maxxweld	Brasil	Unidad	5.000	2,17	850,00	11.700,00
3	Terminal a Compresión para Cable de Cobre de 95 mm2	Maxxweld	Brasil	Unidad	5.000	2,75	904,42	14.654,42
Total								**41.504,42**

por un monto total CIP Asunción USD 41.504,42 (cuarenta y un mil quinientos cuatro dólares de los Estados Unidos de América, con 42/100).

- Forma de pago: Mediante Carta de Crédito Irrevocable.

1.2 A KRJ Industria e Comercio Ltda., de Brasil, representada por el Ing. Gustavo A. Aquino A.:

Lote 3:

Item	Descripción	Marca	Procedencia	Unidad de Medida	Cantidad (1)	Precio Unitario FOB-USD (2)	Seguros, fletes y otros gastos por la totalidad USD (3)	Precio Total CIP-USD (1x2+3)
1	Conector Tipo Cuña 70/16 mm2 para Acometida	KJR	Brasil	Unidad	5.000	2,00	3.000,00	13.000,00
2	Conector Tipo Cuña 35/70 mm2 para Acometida	KJR	Brasil	Unidad	5.000	2,00	3.000,00	13.000,00
3	Conector Tipo Cuña AL/CU 70/25 mm2	KJR	Brasil	Unidad	5.000	5,00	3.000,00	28.000,00
4	Conector Tipo Cuña AL/CU 70/70 mm2	KJR	Brasil	Unidad	5.000	5,00	3.000,00	28.000,00

Ing. Gustavo Aquino A.
Electricista Electrónico

Ing. Alcibiades Cantero Silvera
DD/OD

Lic. GRACIELA VERA
Secretaria General

5	Conector Tipo Cuña 150/35 mm2 para Derivación	KJR	Brasil	Unidad	2.500	6,00	3.000,00	18.000,00
6	Conector Tipo Cuña 185-70 mm2 para Derivación	KJR	Brasil	Unidad	5.000	6,00	3.000,00	33.000,00
7	Conector Tipo Cuña 70-50/70-50 mm2 para Derivación	KJR	Brasil	Unidad	10.000	5,00	4.500,00	54.500,00
8	Conector Tipo Cuña Al/Al 35/70 mm2	KJR	Brasil	Unidad	10.000	5,00	5.347,34	55.347,34
Total								**242.847,34**

por un monto total CIP Asunción USD 242.847,34 (doscientos cuarenta y dos mil ochocientos cuarenta y siete dólares de los Estados Unidos de América, con 34/100).

- Forma de pago: Mediante Carta de Crédito Irrevocable.

1.3 A Compañía Comercial del Paraguay S.A.:

Lote 4:

Item	Descripción	Marca	Procedencia	Unidad de Medida	Cantidad	Precio Unitario G (IVA Incluido)	Precio Total G (IVA Incluido)
1	Conector de Derivación a Diente de 16/25 – 35/70 mm2	Intelli	Brasil	Unidad	10.000	7.342	73.420.000
2	Conector de Derivación a Diente de 25/95 – 25/95 mm2	Intelli	Brasil	Unidad	5.000	10.395	51.975.000
3	Conector de Derivación a Diente de 50/70 – 4/16 mm2	Intelli	Brasil	Unidad	10.000	7.341	73.410.000
4	Conector de Derivación a Diente Al/Cu de 16/95 – 2/10 mm2	Intelli	Brasil	Unidad	10.000	3.992	39.920.000
Total							**238.725.000**

por un monto total de G 238.725.000 (doscientos treinta y ocho millones setecientos veinticinco mil guaraníes), IVA incluido.

Lic. GRACIELA VERA
Secretaria General

Ing. Gustavo Aquino A.
Electricista Electrónico

Ing. Alcibiades Cantero Silvera
DD/OD

ANDE
PRESIDENCIA

RESOLUCION P/CP/Nº 2804/2014 - Pág. 6

2. Encargar a la Dirección de Contrataciones Públicas, a la Dirección de Distribución y a la Gerencia Financiera a proseguir con los trámites pertinentes, de conformidad a las disposiciones vigentes.

3. Comunicar a quienes corresponda.

Ing. Víctor Romero Solís
Presidente

Lic. GRACIELA VERA
Secretaría General

Ing. Gustavo Aquino A.
Electricista Electrónico

Ing. Alcibiades Cantero Silvera
DD/OD

ANDE

ADMINISTRACION NACIONAL DE ELECTRICIDAD
DIRECCION DE CONTRATACIONES PÚBLICAS
UNIDAD OPERATIVA DE CONTRATACIÓN

NOTA UOC/DCN/ANDE/ N° 51/2014

Asunción, 5 de agosto de 2014

Señores
Limburg Equities S.A., de Panamá, representada
por el Ing. Gustavo A.. Aquino A.
Narciso Colman N° 1948
Teléfono: 611.230 – 613.027
gustaqui@pla.net.py
Asunción, Paraguay

De nuestra consideración:

Nos dirigimos a ustedes, con relación a su oferta presentada en fecha 2 de julio de 2014, inherente a la Licitación Pública Internacional ANDE – Subasta a la Baja Electrónica (SBE) N° 995/2014 "Adquisición de Preformados, Conectores y Accesorios para Líneas Aéreas y Subterráneas".

En base a lo expuesto, cumplimos en informarles que esta Administración, a través de la Resolución P/CP/N° 2804/2014 de fecha 1 de agosto de 2014, resolvió adjudicar la mencionada Licitación de la siguiente manera:

- A Limburg Equities S.A., de Panamá, representada por el Ing. Gustavo A. Aquino A.: Lotes 1, 2 y 5.
- A KRJ Industria e Comercio Ltda., de Brasil, representada por el Ing. Gustavo A. Aquino A.: Lote 3.
- A Compañía Comercial del Paraguay S.A.: Lote 4.

Por consiguiente, solicitamos la presentación de la Constancia de estar inscripta en el Sistema de Información de Proveedores del Estado (SIPE). Los documentos que no se encuentran activos deberán ser presentados en copias debidamente autenticadas por Escribano Público en el Departamento de Contratos, Segundo Piso – Oficina 218; a fin de proseguir con los trámites pertinentes para la suscripción del contrato teniendo en cuenta el plazo establecido en el artículo 36 de la Ley 2051/2003. Además Poder Notarial, legalizado Vía Consular, Ministerio de Relaciones Exteriores e inscripto en el Registro de Poderes de la Dirección General de Registros Públicos que deberá ser otorgado por el Oferente Limburg Equities S.A., de Panamá, para la firma del Contrato.

Hacemos propicia la ocasión para saludarles muy atentamente

Heddy Carolina Alegre A.
Directora de Contrataciones Públicas

DCP / UOC * Unidad Operativa de Contratación * ANDE

Lic. GRACIELA VERA
Secretaría General

SU LOGO : Dpto. de Licitaciones-ANDE
SU NÚMERO DE FAX : 2172443

Nº	OTRO FACSIMIL	HORA DE INICIO	DURACION	MODO	PAGINAS	RESULTADO
01	Ing. GUSTAVO AQUINO	05 AGO 14:25	00'45	TRANS	01	OK

Ing. Gustavo Aquino A.
Electricista Electrónico

APAGAR REPORTE, PRESIONE 'MENU' #04.
SELECCIONE OFF USANDO '+' O '-'.

Ing. Alcibiades Cantero Silvera
DD/OD

Av. España N° 1268 y Padre Cardozo – Asuncion, Paraguay
Tel. 217 2837 – 217 2443 – Fax. 211 781 - e-mail: dcp@ande.gov.py