ANDE ADMINISTRACIÓN NACIONAL DE ELECTRICIDAD

GOBIERNO NACIONAL

Paraguay de la gente

CONTRATO N° 8406/2021

Licitación Pública Nacional
ANDE Nº 1634/2021

ID – 390343

"Adquisición de Equipos y Herramientas de Seguridad para uso Individual y Colectivo"

PROVEEDOR: SAS PARAGUAY S.A.

Ítems: 40, 47 y 48

2021

Contrato N° 8406/2021

Entre la Administración Nacional de Electricidad - ANDE, entidad autárquica, regida por Ley N° 966/64, representada en este acto por su Presidente, Ing. Félix Eladio Sosa Giménez, con Cédula de Identidad Civil N° 1.643.127, nombrado en el cargo por Decreto del Poder Ejecutivo N° 3937 de fecha 13 de agosto de 2020, con domicilio legal y especial en la Avenida España N° 1268 de la Ciudad de Asunción, capital de la República del Paraguay, denominada en adelante "LA CONTRATANTE", por una parte, y, por la otra, la firma SAS PARAGUAY S.A., domiciliada en Overava N° 280 c/ Avda. Santísima Trinidad, Asunción, República del Paraguay, representada para este acto por el Señor Santiago Abente Saralegui, con Cédula de Identidad Civil N° 440.620, según Poder Especial otorgado por dicha firma, denominada en adelante el PROVEEDOR, denominadas en conjunto "LAS PARTES" e, individualmente, "PARTE", acuerdan celebrar el presente Contrato para Adquisición de Equipos y Herramientas de Seguridad para uso Individual y Colectivo, el cual estará sujeto a las siguientes cláusulas y condiciones:

1. OBJETO.

El Presente Contrato tiene por objeto establecer las obligaciones que asumen la Contratante y el Proveedor, con relación a la **Licitación Pública Nacional ANDE N° 1634/2021 para la "Adquisición de Equipos y Herramientas de Seguridad para uso Individual y Colectivo", Ítems: 40, 47 y 48, detallado en el apartado Suministros Requeridos, que serán proveídos de acuerdo los documentos del Contrato.**

2. DOCUMENTOS INTEGRANTES DEL CONTRATO.

Los documentos contractuales firmados por las partes y que forman parte integral del Contrato son los siguientes:

(a) Contrato;

(b) El Pliego de Bases y Condiciones y sus Adendas o modificaciones;

(c) Los datos cargados en el SICP;

(d) La oferta del Proveedor;

(e) La resolución de adjudicación del Contrato emitida por la Contratante y su respectiva notificación;

Los documentos que forman parte del Contrato deberán considerarse mutuamente explicativos; en caso de contradicción o discrepancia entre los mismos, la prioridad se dará en el orden enunciado anteriormente, siempre que no contradigan las disposiciones del Pliego de Bases y Condiciones, en cuyo caso prevalecerá lo dispuesto en este.

3. DOCUMENTOS ADICIONALES DEL CONTRATO.

Los documentos adicionales del contrato son: **No Aplica.**

Santiago Abente Saralegui
Presidente
SAS PARAGUAY S.A.

Ing. Ana [illegible]
Oficina de Seguridad Ocupacional

Lic. Javier Buongermini
Director de Recursos Humanos

4. IDENTIFICACIÓN DEL CRÉDITO PRESUPUESTARIO PARA CUBRIR EL COMPROMISO DERIVADO DEL CONTRATO.

El crédito presupuestario para cubrir el compromiso derivado del presente Contrato está previsto conforme al Certificado de Disponibilidad Presupuestaria vinculado al Programa Anual de Contrataciones (PAC) con el **ID N° 390343.**

5. PROCEDIMIENTO DE CONTRATACIÓN.

El Contrato es el resultado del procedimiento de **la Licitación Pública Nacional ANDE N° 1634/2021**, convocado por la Administración Nacional de Electricidad – ANDE, según Resolución P/CP/N° 6401/2021.

La adjudicación fue realizada según Resolución P/CP/N° 6558/2021.

6. PRECIO UNITARIO Y EL IMPORTE TOTAL A PAGAR POR LOS BIENES y/o SERVICIOS.

Ítem	Descripción	Marca	Procedencia	Unidad de Medida	Cantidad	Precio Unitario ₲ (IVA incluido)	Precio Total ₲ (IVA incluido)
40	Dispositivo portátil de desconexión en carga	Utility Solutions	USA	Unidad	140	8.233.476	1.152.686.640
47	Pértigas telescópica dieléctrica para 66 – 220 kv	Terex	Brasil	Unidad	25	2.760.299	69.007.475
48	Pértigas de maniobra seccionable c/ cabezal universal	Terex	Brasil	Unidad	440	1.697.279	746.802.760
Monto Total ₲ (IVA incluido)							**1.968.496.875**

por un monto total de ₲ 1.968.496.875 (guaraníes un mil novecientos sesenta y ocho millones cuatrocientos noventa y seis mil ochocientos setenta y cinco), IVA incluido.

El Proveedor se compromete a proveer los Bienes a la Contratante y a subsanar los defectos de éstos de conformidad a las disposiciones del Contrato.

La Contratante se compromete a pagar al Proveedor como contrapartida del suministro de los bienes y servicios y la subsanación de sus defectos, el Precio del Contrato o las sumas que resulten pagaderas de conformidad con lo dispuesto en éstas bases y condiciones.

6. VIGENCIA DEL CONTRATO

La vigencia del presente contrato será:

A partir de la firma del Contrato hasta el cumplimiento total de las obligaciones.

Santiago Abente Saralegui
Presidente
SAS PARAGUAY S.A.

Lic. Ana Maldonado
Oficina de Seguridad Ocupacional

Lic. Javier Buongermini
Director de Recursos Humanos

7. PLAZO, LUGAR Y CONDICIONES DE LA PROVISIÓN DE BIENES.

Los bienes deben ser entregados dentro de los plazos establecidos en el Cronograma de Entregas del Pliego de Bases y Condiciones.

8. ADMINISTRACIÓN DEL CONTRATO.

La administración del contrato estará a cargo de: **Oficina de Seguridad Ocupacional**

9. FORMA Y TÉRMINOS PARA GARANTIZAR EL CUMPLIMIENTO DEL CONTRATO.

La garantía para el fiel cumplimiento del contrato se regirá por lo establecido en las Condiciones Contractuales del presente pliego de bases y condiciones, la cual se presentará a más tardar dentro de los diez (10) días calendarios siguientes a la firma del contrato.

10. CONSTANCIA DE PRESENTACIÓN DE DECLARACIÓN JURADA

El adjudicado deberá en el plazo de quince (15) días calendario desde la firma del presente contrato, presentar ante el administrador de contrato, la constancia o constancias de presentación de la Declaración Jurada de bienes y rentas, activos y pasivos ante la Contraloría General de la República, de todos los sujetos obligados en el marco de la Ley N° 6355/19.

En el mismo plazo indicado en el párrafo anterior, se deberá remitir a la convocante la actualización de la mencionada declaración jurada, una vez finalizada la ejecución del presente contrato.

11. MULTAS.

Las multas y otras penalidades que rigen en el presente contrato serán aplicadas conforme con lo establecido en las Condiciones Contractuales del presente pliego. Llegado al monto equivalente a la Garantía de Fiel Cumplimiento de Contrato, la Contratante podrá aplicar el procedimiento de rescisión de contratos de conformidad al Artículo 59 inc. c) de la Ley N° 2.051/2003 "De Contrataciones Públicas", caso contrario deberá seguir aplicando el monto de las multas que correspondan.

La rescisión del contrato o la aplicación de multas por encima del porcentaje de la Garantía de Cumplimiento del Contrato deberá comunicarse a la DNCP a los fines previstos en el artículo 72 de la Ley N° 2051/2003 "De Contrataciones Públicas".

12. CAUSALES Y PROCEDIMIENTOS PARA SUSPENDER, TERMINAR O RESCINDIR.

Las causales y el procedimiento para suspender temporalmente, dar por terminado en forma anticipada o rescindir el contrato, son las establecidas en la Ley N° 2051/2003 y en las condiciones contractuales del presente pliego de bases y condiciones.

13. SOLUCIÓN DE CONTROVERSIAS.

Cualquier diferencia que surja durante la ejecución del contrato se dirimirá conforme a las reglas establecidas en la legislación aplicable y en las condiciones contractuales.

Santiago Abente Saralegui
Presidente
SAS PARAGUAY S.A.

Ing. Nira Maldonado
Oficina de Seguridad Ocupacional

Lic. Javier Buongermini
Director de Recursos Humanos

14. ANULACIÓN DE LA ADJUDICACIÓN

Si la Dirección Nacional de Contrataciones Públicas resolviera anular la adjudicación de la Contratación debido a la procedencia de una protesta o investigación instaurada en contra del procedimiento, y si dicha nulidad afectara al contrato ya suscrito entre LAS PARTES, el Contrato o la parte del mismo que sea afectada por la nulidad, quedará automáticamente sin efecto de pleno derecho, a partir de la comunicación oficial realizada por la DNCP, debiendo asumir LAS PARTES las responsabilidades y obligaciones derivadas de lo ejecutado del contrato.

En testimonio de conformidad se suscriben 2 (dos) ejemplares de un mismo tenor y a un solo efecto en la Ciudad de Asunción, República del Paraguay, en fecha 19 OCT. 2021

Santiago Abente Saralegui
Presidente
SAS PARAGUAY S.A.

Santiago Abente Saralegui
C.I. N° 440.620
SAS PARAGUAY S.A.
RUC N° 80047349-3

Ing. Ana Maldonado
Oficina de Seguridad Ocupacional

Ing. FÉLIX SOSA
Presidente

Lic. Javier Buongermini
Director de Recursos Humanos

Lic. MA. TERESA PERALTA DE GODOY
Secretaria General

SAS
PARAGUAY S.A.

FORMULARIO DE OFERTA

ID Nro.: 390343

A: Uoc Ande - Administración Nacional de Electricidad.

Nosotros, los suscritos, declaramos bajo fe de juramento que:

a) Nuestros datos son los siguientes:
Nombre o razón social: SAS PARAGUAY S.A.
RUC: 80047349-3
Dirección: Overava N° 280 c/ Avda. Santísima Trinidad.
Números de teléfono: 021 611 921
Dirección de correo electrónico: soledadamarilla@sas.com.py

Reconocemos que la dirección de correo electrónico declarada, será el medio para la recepción de las comunicaciones, notificaciones, aclaraciones y consultas que la convocante realice durante la evaluación de ofertas, como consecuencia de los actos administrativos que resuelvan la contratación y las que se requieran para la suscripción de los contratos.

b) Reconocemos que, en el caso de no estar inscripto en el SIPE, la dirección de correo electrónico declarada en esta oferta será el medio para la recepción de notificaciones en el marco de los procedimientos jurídicos que pudieran sustanciarse ante la DNCP en relación a esta contratación, en las condiciones establecidas en la reglamentación pertinente.

c) Nos comprometemos a revisar diariamente nuestro correo electrónico, a los efectos de darnos por notificados. Entendemos que los plazos se computarán desde el día siguiente a la fecha de remisión de las comunicaciones, notificaciones, aclaraciones y consultas, sin necesidad de contar con acuse de recibo.

d) Comunicaremos a la convocante sobre los cambios que eventualmente realicemos respecto a los datos arriba consignados.

e) Hemos examinado y no tenemos objeción alguna a las bases y condiciones de este procedimiento de contratación, sus adendas publicadas y demás datos de la contratación obrantes en el Sistema de Información de las Contrataciones Públicas (SICP).

f) No estamos comprendidos en las limitaciones o prohibiciones para presentar ofertas o contratar, en general, con el Estado ni en particular, con esta Convocante, ni en relación al procedimiento de contratación arriba individualizado.
Asumimos el compromiso de comunicar por escrito a la convocante, de manera inmediata a su surgimiento, cualquier alteración a la situación de la empresa respecto de las citadas limitaciones o prohibiciones.

g) Cumpliremos con las exigencias establecidas en el marco de la aplicación de las políticas de compras sostenibles, aprobadas por la DNCP.

h) Cumpliremos todas las leyes laborales y de seguridad social vigentes respecto a nuestros trabajadores dependientes, y especialmente, en lo concerniente a las condiciones sobre la duración de la jornada de trabajo, remuneración y descanso mínimo.

Santiago Abente Saralegui
Presidente
SAS PARAGUAY S.A.

Ing. Ana Maldonado
Oficina de Seguridad Ocupacional

Santiago Abente Saralegui
Presidente
SAS PARAGUAY S.A.

P/ Secretaría General

SAS
PARAGUAY S.A.

i) Nuestra firma se abstiene de adoptar conductas orientadas a que los funcionarios o empleados de la convocante induzcan o alteren las exigencias del llamado, las evaluaciones de las propuestas, el resultado del procedimiento, la ejecución contractual u otros aspectos que puedan otorgarnos condiciones más ventajosas con relación a los demás participantes.

j) Hemos verificado toda la documentación que compone nuestra oferta y conocemos el contenido de la misma, incluso de aquella gestionada por terceros para nosotros, y autorizamos a la Convocante a confirmar la información suministrada en nuestra oferta, a través de cualquier fuente pública o privada de información.

k) Reconocemos que la adjudicación a esta oferta y su comunicación a través de la notificación respectiva a nuestra empresa, nos compromete a suscribir el contrato y obtener una Garantía de Cumplimiento del Contrato de conformidad a lo dispuesto en las bases y condiciones.

l) Entendemos que la Convocante tiene el derecho de cancelar o declarar desierto el procedimiento de contratación, rechazar o descalificar todas las ofertas, conforme con lo dispuesto en la normativa en materia de Contrataciones Públicas, sin que por ello incurra en responsabilidad alguna frente a los oferentes.

m) Nuestra oferta se mantendrá vigente por el período establecido por la Convocante en las bases y condiciones. Esta oferta nos obliga y podrá ser aceptada en cualquier momento hasta antes del término de dicho período.

n) No empleamos a niños, niñas ni adolescentes en tipos de labores consideradas como trabajos prohibidos y en particular como "TRABAJO INFANTIL PELIGROSO", de conformidad a lo dispuesto en las normativas legales vigentes. En caso de tomar conocimiento de alguna conducta que se aparte de las disposiciones citadas precedentemente y que involucre a nuestros proveedores de bienes y servicios que componen la cadena de producción y comercialización de lo ofertado, denunciaremos ese hecho ante la instancia pertinente.
Así mismo, en el caso de que empleemos adolescentes, lo haremos de conformidad a lo que establecen el "Código del Trabajo" y el "Código de la Niñez y de la Adolescencia", y sus disposiciones concordantes y complementarias; salvaguardando todos los derechos y garantías de los mismos y teniendo presente las obligaciones que como empleadores nos competen.

o) Cumpliremos lo solicitado por la Convocante de conformidad con los documentos de la contratación y nos comprometemos a que lo ejecutado cumpla a cabalidad con las especificaciones técnicas y requerimientos de las bases y condiciones, siendo el precio de nuestra oferta, el indicado en la lista de precios, descargada del SICP y que forma parte del presente Formulario de Oferta.

Santiago Abente Saralegui
Presidente
SAS PARAGUAY S.A.

Firma: .....

Nombre: Santiago Abente Saralegui.

En calidad de: presidente.

Overava 280 c/ Stma. Trinidad - Asunción, Paraguay
+595 (21) 611 921
sas@sas.com.py
www.sas.com.py

Ing. Nora Maldonado
Oficina de Seguridad Ocupacional

Santiago Abente Saralegui
Presidente
SAS PARAGUAY S.A.

P/ Secretaría General

Ítems del llamado LP 1634-21 Adquisición de Equipos y Herramientas de Seguridad para uso Individual y Colectivo con ID: 390343

Ítem	Código Catálogo	Descripción del Bien	Unidad de Medida	Presentación	Contrato Abierto	Cantidad	Marca	Procedencia	Precio unitario (IVA incluído)	Precio total
1	46182306-003	Arnés completo para trabajos en altura	Unidad	UNIDAD	No	70				No Cotizamos
2	46181811-002	Anteojo protector solar de policarbonato	Unidad	UNIDAD	No	2.100				No Cotizamos
3	46181811-002	Anteojo protector transparente de policarbonato	Unidad	UNIDAD	No	500				No Cotizamos
4	46181701-001	Casco de seguridad	Unidad	UNIDAD	No	1.500				No Cotizamos
5	31201516-001	Cinta demarcatorias peligro	Unidad	UNIDAD	No	200				No Cotizamos
6	31201516-001	Cinta retro-reflectiva	Unidad	UNIDAD	No	10				No Cotizamos
7	46182306-004	Cinturón de seguridad con elemento de amarre.	Unidad	UNIDAD	No	200				No Cotizamos
8	46181503-001	Protector contra avispas	Unidad	UNIDAD	No	10				No Cotizamos
9	46182306-008	Conector de anclaje de 2,5 metros	Unidad	UNIDAD	No	50				No Cotizamos
10	46182306-008	Conector de anclaje de 3 metros	Unidad	UNIDAD	No	50				No Cotizamos
11	46161508-001	Cono delimitador de seguridad	Unidad	UNIDAD	No	500				No Cotizamos
12	46181501-001	Delantal de cuero para soldadura electrica	Unidad	UNIDAD	No	20				No Cotizamos
13	46182306-999	Elemento de amarre retráctil de 2,5 metros	Unidad	UNIDAD	No	30				No Cotizamos
14	46182306-999	Elemento de amarre retráctil con recuperador de 20 metros	Unidad	UNIDAD	No	5				No Cotizamos
15	46182306-999	Elemento de amarre retráctil de 6 metros	Unidad	UNIDAD	No	10				No Cotizamos
16	46181504-001	Guante para trabajos mecánicos	Unidad	UNIDAD	No	1.100				No Cotizamos
17	46181504-001	Guante de cuero para trabajos varios	Unidad	UNIDAD	No	4.200				No Cotizamos
18	46181504-001	Guante de cuero protector de guante de goma	Unidad	UNIDAD	No	3.500				No Cotizamos
19	46181504-002	Guante de goma aislante para Baja Tensión N° 10	Unidad	UNIDAD	No	2.500	CATU	ESPAÑA	216.640	541.600.000
20	46181504-002	Guante de goma aislante para Baja Tensión N° 11	Unidad	UNIDAD	No	100	CATU	ESPAÑA	216.640	21.664.000
21	46181504-002	Guante de goma aislante para Baja Tensión N° 9	Unidad	UNIDAD	No	50	CATU	ESPAÑA	216.640	10.832.000
22	46181504-002	Guante de goma aislante para Media Tensión N° 10	Unidad	UNIDAD	No	700	CATU	ESPAÑA	577.141	403.998.700

Santiago Abente Saralegui
Presidente
SAS PARAGUAY S.A.

Santiago Abente Saralegui
Presidente
SAS PARAGUAY S.A.

Oficina de Seguridad Institucional

El Secretario General

000007

23	46181504-002	Guante de goma aislante para Media Tensión N° 9	Unidad	UNIDAD	No	15	CATU	ESPAÑA	577.141	8.657.115
24	46181504-002	Guante de PVC extra largo	Unidad	UNIDAD	No	30				No Cotizamos
25	46181504-002	Guante contra productos quimicos	Unidad	UNIDAD	No	50				No Cotizamos
26	46181504-002	Guante de nitrilo desechable sin polvo tamaño pequeño (caja de 100 unidades)	Unidad	CAJA	No	10				No Cotizamos
27	46181504-002	Guante de nitrilo desechable sin polvo tamaño grande (caja de 100 unidades)	Unidad	CAJA	No	15				No Cotizamos
28	46181516-004	Manga Protectora ignifuga	Unidad	UNIDAD	No	20				No Cotizamos
29	46182002-002	Protector respiratorio con carbon activado y valvula de exalación	Unidad	UNIDAD	No	30				No Cotizamos
30	46182002-002	Protector Respiratorio semifacil con filtro	Unidad	UNIDAD	No	10				No Cotizamos
31	46182306-005	Traba caida para cabo	Unidad	UNIDAD	No	10				No Cotizamos
32	46182306-005	Traba caidapara soga	Unidad	UNIDAD	No	10				No Cotizamos
33	39121721-9998	Alfombra aislantes para BT yMT	Unidad	UNIDAD	No	38	CATU	FRANCIA	844.528	32.092.064
34	39121721-9999	Banqueta aislante para BT yMT	Unidad	UNIDAD	No	38	TEREX	BRASIL	911.068	34.620.584
35	39121718-019	Conjunto de puesta a tierra temporario para lineas de Baja Tension	Unidad	UNIDAD	No	100	TEREX	BRASIL	4.903.584	490.358.400
36	41113630-9998	Detector individual de tension	Unidad	UNIDAD	No	20	CATU	FRANCIA	1.246.670	24.933.400
37	41113630-9998	Detector de tension por contacto directo 23 Kv - 66 Kv	Unidad	UNIDAD	No	137	TEREX	BRASIL	1.393.071	190.850.727
38	41113630-9998	Detector de tension para 66 - 220 Kv	Unidad	UNIDAD	No	75	TEREX	BRASIL	3.607.605	270.570.375
39	41113630-9998	Detector de tensión por aproximación de 1kV hasta 800kV	Unidad	UNIDAD	No	6	TEREX	BRASIL	1.757.869	10.547.214
40	41113630-9998	Dispositivo portatil de desconexion en carga	Unidad	UNIDAD	No	140	UTILITY SOLUTIONS	USA	8.233.476	1.152.686.640
41	39121718-019	Equipo de Puesta a Tierra temporaria para redes de distribucion hasta 23 Kv	Unidad	UNIDAD	No	160	TEREX	BRASIL	6.927.336	1.108.373.760
42	39121718-019	Equipo de Puesta a Tierra temporaria para lineas y barras de 66 y 220Kv	Unidad	UNIDAD	No	30	TEREX	BRASIL	12.732.805	381.984.150
43	46191601-001	Extintor portatil e incendio con carga de 5 kg de Anhidrido Carbónico (CO2)	Unidad	UNIDAD	No	80				No Cotizamos
44	46191601-001	Extintor portatil e incendio con carga de 6 kg de Polvo Quimico Seco (ABC)	Unidad	UNIDAD	No	155				No Cotizamos

Santiago Abente Saralegui
Presidente
SAS PARAGUAY S.A.

Ing. Ana Maldonado
Oficina de Seguridad Ocupacional

P/ Secretaría General

Santiago Abente Saralegui
Presidente
SAS PARAGUAY S.A.

000008

45	46191601-001	Manguera contra incendio de 1 1/2" x 30 metros c/acople de aluminio	Unidad	UNIDAD	No	40					No Cotizamos
46	46191603-003	Adaptador de bronce de 1 1/2"	Unidad	UNIDAD	No	40					No Cotizamos
47	49161705-004	Pertigas telescopica dielectrica para 66 - 220 Kv.	Unidad	UNIDAD	No	25	TEREX	BRASIL	2.760.299		69.007.475
48	49161705-002	Pértigas de maniobra seccionable c/ cabezal universal	Unidad	UNIDAD	No	440	TEREX	BRASIL	1.697.279		746.802.760
								Precio Total			5.499.579.364

Santiago Abente Saralegui
Presidente
SAS PARAGUAY S.A.

Firma:.....

Nombre: Santiago Abente Saralegui.

En calidad de: presidente.

Santiago Abente Saralegui
Presidente
SAS PARAGUAY S.A.

Ing. Ana Maldonado
Oficina de Seguridad Institucional

P/ Secretaría General

000009

SUMINISTROS REQUERIDOS - ESPECIFICACIONES TÉCNICAS

Esta sección constituye el detalle de los bienes con sus respectivas especificaciones técnicas - EETT, de manera clara y precisa para que el oferente elabore su oferta. Salvo aquellas EETT de productos ya determinados por plantillas aprobadas por la DNCP.

Suministros y Especificaciones técnicas

El Suministro deberá incluir todos aquellos ítems que no hubiesen sido expresamente indicados en la presente sección, pero que pueda inferirse razonablemente que son necesarios para satisfacer el requisito de suministro indicado, por lo tanto, dichos bienes serán suministrados por el Proveedor como si hubiesen sido expresamente mencionados, salvo disposición contraria en el Contrato.

Los bienes suministrados deberán ajustarse a las especificaciones técnicas y las normas estipuladas en este apartado. En caso de que no se haga referencia a una norma aplicable, la norma será aquella que resulte equivalente o superior a las normas oficiales de la República del Paraguay. Cualquier cambio de dichos códigos o normas durante la ejecución del contrato se aplicará solamente con la aprobación de la contratante y dicho cambio se regirá de conformidad a la cláusula de adendas y cambios.

El Proveedor tendrá derecho a rehusar responsabilidad por cualquier diseño, dato, plano, especificación u otro documento, o por cualquier modificación proporcionada o diseñada por o en nombre de la Contratante, mediante notificación a la misma de dicho rechazo.

Detalle de los productos con las respectivas especificaciones técnicas

Los productos a ser requeridos cuentan con las siguientes especificaciones técnicas:

Ítem	Descripción del bien	Especificaciones Técnicas N°
1	Arnes completo para trabajo en altura	DRH-SO N° 011-03
2	Anteojo protector solar de policarbonato	DRH-SO N° 001-02
3	Anteojo protector transparente de policarbonato	DRH-SO N° 001-01
4	Casco de seguridad	DRH-SO N° 005-01
5	Cinta Demarcatorias "Peligro"	DRH-SO N° 005-02

Santiago Abente Saralegui
Presidente
SAS PARAGUAY S.A.

Ing. Ana Maldonado
Oficina de Seguridad Ocupacional

P/ Secretaría General

6	Cinta retro-reflectiva	DRH-SO N° 005-03
7	Cinturón de seguridad c/ elemento de amarre.	DRH-SO N° 011-04
8	Conjunto protector contra avispas	DRH-SO N° 012-04
9	Conector de anclaje de 2,5 metros	DRH-SO N° 011-12
10	Conector de anclaje de 3 metros	DRH-SO N° 011-20
11	Cono delimitador de seguridad	DRH-SO N° 016-03
12	Delantal para soldadura	DRH-SO N° 012-06
13	Elemento de amarre retractil de 2,5 metros	DRH-SO N° 011-03
14	Elemento de amarre retractil con recuperador de 20 metros	DRH-SO N° 011-05
15	Elemento de amarre retractil de 6 metros	DRH-SO N° 011-04
16	Guante para trabajos mecanicos	DRH-SO N° 006-11
17	Guante de cuero para trabajos varios	DRH-SO N° 006-03
18	Guante de cuero protector de guante de goma	DRH-SO N° 006-02
19	Guante de goma aislante para B.T. N° 10	DRH-SO N° 006-04
20	Guante de goma aislante para B.T. N° 11	DRH-SO N° 006-04
21	Guante de goma aislante para B.T. N° 9	DRH-SO N° 006-04
22	Guante de goma aislante para M.T. N° 10	DRH-SO N° 006-05
23	Guante de goma asilante para M.T N° 9	DRH-SO N° 006-05
24	Guante de [illegible] extra largo	DRH-SO N° 006-09

Santiago Abente Saravia
Presidente
SAS PARAGUAY S.A.

Ing. Ale Maldonado
Oficina de Seguridad Ocupacional

P/ Secretaria General

25	Guante contra productos quimicos	DRH-SO N° 006-08
26	Guante de nitrilo desechable sin polvo tamaño pequeño (caja de 100 unidades)	DRH-SO N° 006-10
27	Guante de nitrilo desechable sin polvo tamaño grande (caja de 100 unidades)	DRH-SO N° 006-11
28	Par de Manga protectora ignifuga	DRH-SO N° 02-54-55
29	Protector respiratorio con carbon activado y valvula de exalacion	DRH-SO N° 003-02
30	Protector respiratorio semifacial con filtros	DRH-SO N° 003-01
31	Traba caida para cabo	DRH-SO N° 011-06
32	Traba caida para soga	DRH-SO N° 011-05
33	Alfombras aislantes para BT y MT	DRH-SO N° 02-54-15
34	Banqueta aislantes para BT y MT	DRH-SO N° 02-54-16
35	Conjunto de puesta a tierra temporario para lineas de Baja Tension	DRH-SO N° 024-01
36	Detector individual de tension	DRH-SO N° 018-10
37	Detector de tension por contacto directo 23 Kv - 66 Kv	DRH-SO N° 018-03 - Rev. 1
38	Detector de tension para 66 - 220 Kv	DRH-SO N° 018-04
39	Detector de tensión por aproximación de 1kV hasta 800kV	GT/MLT/04/2020
40	Dispositivo portatil de desconexion en carga	DRH-SO N° 02-54-11
41	Equipo de puesta a tierra temporaria para redes de distribucion hasta 23 KV	DRH-SO N° 099-2009
42	Equipo de puesta a tierra para lineas y barras de 66 y 220 KV	GT/MET/SC-MED

Santiago Abente Saralegui
Presidente
SAS PARAGUAY S.A.

Ing. Ana Maldonado
Oficina de Seguridad Ocupacional

P/ Secretaría General

43	Extintor portátil de incendio con carga de 5 Kg de Anhidrido Carbónico (CO_2)	DRH-SO N° 020-01
44	Extintor portátil de incendio con carga de 6 Kg de Polvo Quimico Seco (ABC)	DRH-SO N° 001-16
45	Manguera contra incendio de 1 1/2" x 30 metros c/acople de aluminio	DRH-SO N° 030-01
46	Adaptador de bronce de 1 1/2"	DRH-SO N° 030-02
47	Pertigas telescopica dielectrica para 66 - 220 Kv.	DRH-SO N° 02-54-29
48	Pértigas de maniobra seccionable c/ cabezal universal	DRH-SO N° 017-05

Santiago Abente Saralegui
Presidente
SAS PARAGUAY S.A.

Ing. Ana Maldonado
Oficina de Seguridad Ocupacional

P/ Secretaría General

Se adjuntan las especificaciones técnicas en el apartado Documentos del SICP.

Plan de entrega de los bienes

La entrega de los bienes se realizará de acuerdo al Plan de Entrega y Cronograma de Cumplimiento, indicado en el presente apartado. Así mismo, de los documentos de embarque y otros que deberá suministrar el Proveedor indicados a continuación:

Ítem	Descripción del bien	Cantidad	Unidad de medida	Lugar de entrega de los bienes	Fecha(s) final(es) de entrega de los bienes
1	Arnes completo para trabajo en altura	70	Unidad	Depósito de la ANDE en Asunción (Sito Avda. Boggiani y Dr. Facundo Machain)	30 días
2	Anteojo protector solar de policarbonato	2.100	Unidad		30 días
3	Anteojo protector transparente de policarbonato	500	Unidad		30 días
4	Casco de seguridad	1.500	Unidad		30 días
5	Cinta demarcatorias "peligro"	200	Unidad		30 días
6	Cinta retro-reflectiva	10	Unidad		30 días
7	Cinturón de seguridad c/ elemento de amarre.	200	Unidad		30 días
8	Conjunto protector contra avispas	10	Unidad		30 días
9	Conector de anclaje de 2,5 metros	50	Unidad		30 días

Santiago Abente Saraiegui
Presidente
SAS PARAGUAY S.A.

Ing. Ana Maldonado
Oficina de Seguridad Ocupacional

P/ Secretaría General

10	Conector de anclaje de 3 metros	50	Unidad	30 días
11	Cono delimitador de seguridad	500	Unidad	30 días
12	Delantal para soldadura	20	Unidad	30 días
13	Elemento de amarre retractil de 2, 5 metros	30	Unidad	30 días
14	Elemento de amarre retractil con recuperador de 20 metros	5	Unidad	30 días
15	Elemento de amarre retractil de 6 metros	10	Unidad	30 días
16	Guante para trabajos mecanicos	1.100	Unidad	30 días
17	Guante de cuero p/ trabajos varios	4.200	Unidad	30 días
18	Guante de cuero protector de guante de goma	3.500	Unidad	30 días
19	Guante de goma aislante para B.T. N° 10	2.500	Unidad	60 días
20	Guante de goma aislante para B.T. N° 11	100	Unidad	60 días
21	Guante de goma aislante para B.T. N° 9	50	Unidad	60 días
22	Guante de goma aislante para M.T. N° 10	700	Unidad	60 días
23	Guante de goma asilante para M.T N° 9	15	Unidad	60 días
24	Guante de PVC extra largo	30	Unidad	30 días
25	Guante contra productos quimicos	50	Unidad	30 días
26	Guante de nitrilo desechable sin polvo tamaño pequeño (caja de 100 unidades)	10	Unidad	30 días

Santiago Abente Saralegui
Presidente
SAS PARAGUAY S.A.

Ing. Ada Maldonado
Oficina de Seguridad Ocupacional

P/ Secretaría General

27	Guante de nitrilo desechable sin polvo tamaño grande (caja de 100 unidades)	15	Unidad		30 días
28	Par de Manga protectora ignifuga	20	Unidad		30 días
29	Protector respiratorio con carbon activado y valvula de exalacion	30	Unidad		30 días
30	Protector respiratorio semifacial con filtros	10	Unidad		30 días
31	Traba caida para cabo	10	Unidad		30 días
32	Traba caida para soga	10	Unidad		30 días
33	Alfombras aislantes para BT y MT	38	Unidad		90 días
34	Banqueta aislantes para BT y MT	38	Unidad		90 días
35	Conjunto de puesta a tierra temporario para lineas de Baja Tension	100	Unidad		90 días
36	Detector individual de tension	20	Unidad		90 días
37	Detector de tension por contacto directo 23 Kv - 66 Kv	137	Unidad		90 días
38	Detector de tension para 66 - 220 Kv	75	Unidad		90 días
39	Detector de tensión por aproximación de 1kV hasta 800kV	6	Unidad		90 días
40	Dispositivo portatil de desconexion en carga	140	Unidad		90 días
41	Equipo de puesta a tierra temporaria para redes de distribucion hasta 23 KV	160	Unidad		90 días
42	Equipo de puesta a tierra para lineas y barras de 66 y 220 KV	30	Unidad		90 días

Santiago Abente Saralegui
Presidente
SAS PARAGUAY S.A.

Ing. Ana Maldonado
Oficina de Seguridad Ocupacional

P/ Secretaría General

43	Extintor portátil de incencio con carga de 5 Kg de Anhidrido Carbónico (CO2)	80	Unidad		60 días
44	Extintor portátil de incencio con carga de 6 Kg de Polvo Quimico Seco (ABC)	155	Unidad		60 días
45	Manguera contra incendio de 1 1/2" x 30 metros c/acople de aluminio	40	Unidad		30 días
46	Adaptador de bronce de 1 1/2"	40	Unidad		30 días
47	Pertigas telescopica dielectrica para 66 - 220 Kv.	25	Unidad		90 días
48	Pértigas de maniobra seccionable c/ cabezal universal	440	Unidad		90 día

Santiago Abente Saralegui
Presidente
SAS PARAGUAY S.A.

Ing. Ana Maldonado
Oficina de Seguridad Ocupacional

P/ Secretaría General

	ESPECIFICACIONES TÉCNICAS DRH - SO N° 02 - 54 - 11	HOJA 5 de 10

DISPOSITIVO PORTATIL DE DESCONEXION EN CARGA

PLANILLA DE DATOS GARANTIZADOS HOJA 1 de 2

1. FABRICANTE: Utility Solutions INC.
2. PROCEDENCIA: USA
3. MARCA: Utility Solutions
4. TIPO Y/O MODELO: USLR - XLT - M - Reforzado
5. ENVEJECIMIENTO DEL MATERIAL - FECHA DE FABRICACIÓN: 2021
6. SE ADJUNTA MUESTRA DEL MATERIAL OFERTADO: [X] SI [ ] NO

CARACTERISTICAS TECNICAS

7. TENSIÓN NOMINAL: 23 KV
8. TENSIÓN MÁXIMA: 27 KV
9. CAPACIDAD DE INTERRUPCIÓN NOMINAL: 600 A
10. CAPACIDAD DE INTERRUPCIÓN MÁXIMA: 900 A
11. CANTIDAD DE APERTURA QUE PUEDE REALIZAR A INTENSIDAD NOMINAL ANTES DE REEMPLAZAR ALGÚN ELEMENTO: 2000 operaciones típicas.
12. MODO DE USO/FUNCIONAMIENTO: Pert. de Maneb. con cabezal Univ.
13. CONDICIÓN ATMOSFÉRICA: TEMPERATURA DE USO: -25°C a +50°C
14. PESO DEL DISPOSITIVO PORTÁTIL DE DESCONEXIÓN EN CARGA: 1,9 kg.
15. TERMINAL PARA USO CON PÉRTIGA DE MANIOBRA CON CABEZAL UNIVERSAL: [X] SI [ ] NO
16. DISPOSITIVO CON CONTADOR DE OPERACIONES: [X] SI [ ] NO

PREPARADO POR:	APROBADO POR:	REVISION FECHA: 03/02/21
		Santiago Abente Saralegui Presidente SAS PARAGUAY S.A.

Santiago Abente Saralegui
Presidente
SAS PARAGUAY S.A.

Ing. Ana Maldonado
Oficina de Seguridad Ocupacional

P/ Secretaría General

000019

	ESPECIFICACIONES TÉCNICAS DRH - SO N° 02 - 54 - 11	HOJA 6 de 10
	DISPOSITIVO PORTATIL DE DESCONEXION EN CARGA	

PLANILLA DE DATOS GARANTIZADOS HOJA 2 de 2

17. TIPO DE ESTUCHE: Plastico Resistente

18. NORMA DE FABRICACIÓN: IEC 62271-103 // OSHA

DATOS A SUMINISTRAR

SE ADJUNTA:

19. CATÁLOGO INLUSTRATIVO:	[X] SI	[ ] NO
20. NORMAS DE FABRICACIÓN:	[X] SI	[ ] NO
21. COPIA DE PROTOCOLOS DE ENSAYOS:	[X] SI	[ ] NO
22. CERTIFICADO DE APROBACIÓN:	[X] SI	[ ] NO
23. GARANTÍA DE MANTENIMIENTO:	[X] SI	[ ] NO
24. MANUAL DE MANTENIMIENTO:	[X] SI	[ ] NO
25. LISTA DE REPUESTOS ACONSEJADOS CON SUS CORRESPONDIENTES PRECIOS:	[X] SI	[ ] NO

26. OTROS DATOS DE INTERES:

X- Tubo Reforzado.

PREPARADO POR:	APROBADO POR:	REVISION FECHA: 03/02/21

Santiago Abente Saralegui
Presidente
SAS PARAGUAY S.A.

Santiago Abente Saralegui
Presidente
SAS PARAGUAY S.A.

Ing. Ana Maldonado
Oficina de Seguridad Ocupacional

P/ Secretaría General

ANDE	ESPECIFICACIONES TÉCNICAS DRH - SO N° 02 - 54 - 29	HOJA 6 de 11

PERTIGA DIELECTRICA TELESCOPICA PARA 66 – 220 kv.

PLANILLA DE DATOS GARANTIZADOS

1. FABRICANTE: TEREX RITZ
2. PROCEDENCIA: BRAZIL
3. MARCA: TEREX RITZ
4. TIPO Y/O MODELO: VTT-1/9
5. FECHA DE FABRICACIÓN: 2021
6. SE ADJUNTA MUESTRA DEL MATERIAL OFERTADO: [X] SI [ ] NO

CARACTERÍSTICAS TÉCNICAS

PÉRTIGA:

[X] SI [ ] NO

7. FABRICADO EN FIBRA DE VIDRIO COMPUESTA: [X] SI [ ] NO
8. IMPERMEABLE AL AGUA: [X] SI [ ] NO
9. BOTONES DE FIJACIÓN: [X] SI [ ] NO
10. CON BARNÍZ EPOXÍDICO: [X] SI [ ] NO
11. CANTIDAD DE ELEMENTOS 9 (NUEVE): [X] SI [ ] NO

11.1. DIMENSIONES:

LONGITUD DE CADA SECCIÓN: 1320, 1330, 1367, 1404, 1441, 1478, 1515, 1550, 1587 MM.

LONGITUD TOTAL: 12400 MM.

PREPARADO POR:	APROBADO POR:	REVISION FECHA: 03/02/21
	Gerardo Gonçalves Dias Sr. Export Supervisor	

Santiago Abente Saralegui
Presidente
SAS PARAGUAY S.A.

Santiago Abente Saralegui
Presidente
SAS PARAGUAY S.A.

Ing. Ana Maldonado
Oficina de Seguridad Ocupacional

P/ Secretaría General

000021

ANDE	ESPECIFICACIONES TÉCNICAS DRH - SO N° 02 - 54 - 29	HOJA 7 de 11

PERTIGA DIELECTRICA TELESCOPICA PARA 66 – 220 kv.

DIÁMETRO DE LA BASE: 61 MM.

PESO: 6,9 kg.

CABEZAL:

12. FABRICADO EN BRONCE:	[ ] SI	[X] NO
13. FABRICADO EN UNA SOLA PIEZA:	[X] SI	[ ] NO

ESTUCHE:

14. ESTUCHE DE GOMA CON REFUERZO:	[X] SI	[ ] NO
15. MANIJA DE CUERO:	[X] SI	[ ] NO
16. LOGO ANDE	[X] SI	[ ] NO

ACCESORIOS CABEZALES ADICIONALES:

17. CABEZAL P/MANIOBRA DE LLAVES CORTACIRCUITO

Una (1) Unidad Estándar	[X] SI	[ ] NO
18. NORMAS DE FABRICACIÓN:	[X] SI	[ ] NO

¿CUÁLES? ASTM F1826, IEC 62193

19. PROCESO DE FABRICACIÓN DE LA PÉRTIGA:
Hecho de elementos de tubo de fibra de vidrio impregnados con resina epoxi, por el proceso de pultrusión. La sección de punta verde claramente visible, llamada Elemento 1, está hecha de RITZGLAS®, cuyo núcleo de espuma de poliuretano garantiza un aislamiento completo.

PREPARADO POR:	APROBADO POR:	REVISION FECHA: 03/02/21
	Sergio Gonçalves Dias SAS Export Supervisor	Santiago Abente Saralegui Presidente SAS PARAGUAY S.A.

Santiago Abente Saralegui
Presidente
SAS PARAGUAY S.A.

Ing. Ada Maldonado
Oficina de Seguridad Ocupacional

P/ Secretaría General

ANDE	ESPECIFICACIONES TÉCNICAS DRH - SO N° 02 - 54 - 29	HOJA 8 de 11
	PERTIGA DIELECTRICA TELESCOPICA PARA 66 – 220 kv.	

DATOS A SUMINISTRAR

SE ADJUNTA:

20. CATÁLOGO INLUSTRATIVO:	[X] SI	[ ] NO
21. NORMAS DE FABRICACIÓN:	[X] SI	[ ] NO
22. PROTOCOLOS DE ENSAYOS:	[X] SI	[ ] NO
23. CERTIFICADO DE APROBACIÓN OSHA O ASTM:	[X] SI	[ ] NO
24. GARANTÍA DE MANTENIEMIENTO:	[X] SI	[ ] NO
25. MANUAL DE MANTENIMIENTO:	[X] SI	[ ] NO
26. LISTA DE REPUESTOS ACONSEJADOS CON SUS CORRESPONDIENTES PRECIOS:	[X] SI	[ ] NO

27. OTROS DATOS DE INTERES:

PREPARADO POR:	APROBADO POR:	REVISION FECHA: 03/02/21
	Gonçalves Dias Supervisor	Santiago Abente Saralegui Presidente SAS PARAGUAY S.A.

Santiago Abente Saralegui
Presidente
SAS PARAGUAY S.A.

Ing. Ana Maldonado
Oficina de Seguridad Ocupacional

P/ Secretaría General

000023

TEREX	ESPECIFICAÇÃO TÉCNICA DO PRODUTO *DATA SHEET*	Nº VTT1/9

1. Produto / *Product*:
Vara de Manobra Triangular Telescópica 12134.

Triangular Telescopic hot stick 12134.

2. Descrição / *Description*:
Vara de manobra triangular telescópica composta por nove elementos fabricados em tubo de fibra de vidro impregnada com resina. A seção da ponta, com tonalidade de alta visibilidade, é fabricada em RITZGLAS® cujo núcleo em espuma garante total isolamento. Possui cabeçote com encaixe universal em alumínio injetado; parafuso de aperto tipo borboleta em aço; pinos para engate em plástico reforçado; fecho e terminal de borracha.

Triangular Telescopic hot stick Composed of nine elements made of fiberglass tube impregnated with resin. The high visibility color top sections is manufactured in RITZGLAS® with foam core that ensures full insulation. Head with universal fitting in injected aluminum; Steel-type thumbscrew; Pins for hitch in reinforced plastic; Closure and rubber terminal.

3. Aplicação / *Application*:
Utilizada nas intervenções em instalações elétricas em conjunto com ferramentas para manobra de chaves corta circuito em carga além de permitir o acoplamento de cabeçotes de manobra e de uma série de ferramentas universais para as mais diversas aplicações, mantendo a distância de segurança e o isolamento necessário.
Deve ser utilizada nas situações em que requer menor esforço mecânico como abertura e fechamento de chaves fusíveis e faca não imperradas, retirada e colocação de cartucho porta-fusível, manuseio do detector de tensão e troca de lâmpadas.

Used for intervention in electrical installations in conjunction with load breakers maneuver tools and enables the coupling heads and a set of universal tools for various applications, keeping the safety distance and necessary insulation. It should be used in situations where it requires less mechanical effort, such as opening and closing unmelted fuses and knife wrenches, removing and placing the cartridge from the fuse holder, handling the voltage detector, and replacing the lamp.

4. Ilustração / *Illustration*:

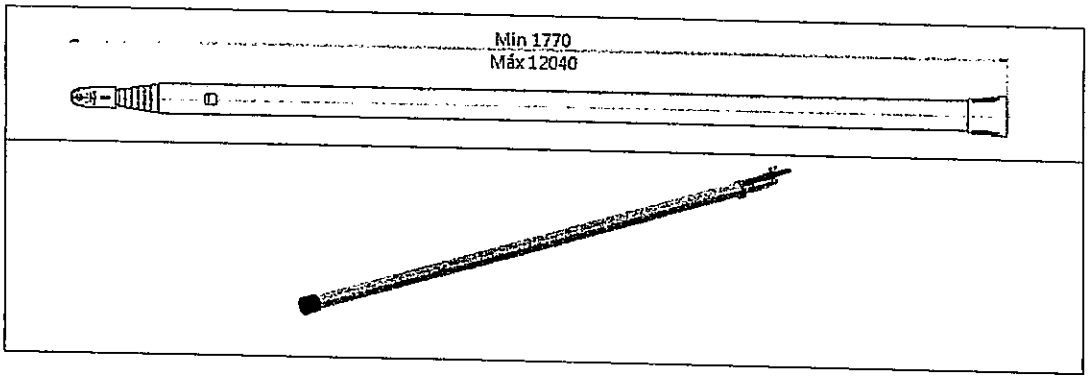

5. Características Técnicas / *Technical Characteristics*:

5.1. Características Gerais / *General Characteristics*:

CARACTERÍSTICA / *CHARACTERISTIC*	VALOR / *VALUE*	REFERÊNCIA / *REFERENCE*
Comprimento Total estendida *Total Working Length extended*	12040 mm	
Comprimento Total recolhida *Total Working Length retracted*	1770mm	
Número de seções Number of sections	9	
Massa Aproximada *Approximate Weight*	6,9 kg	

Terex
Santiago Abente Saralegui
Presidente
SAS PARAGUAY S.A.

5.2. Características Mecânicas / *Mechanical Characteristics:*

Emissão / *Issued by*: Victor Bittencourt /7927	**Data/*Date*:** 11/04/18	**Órgão/*Depart.*:** Engineering	
Aprovação/*Approval*: Carlos Perdigão /5556	**Data/*Date*:** 11/04/18	**Órgão/*Depart.*:** Engineering	**Rev.:** A
Formulário número / *Form number*: R0097 - revisão 5			**Pág / *Page*:** 1/2

Santiago Abente Saralegui
Presidente
SAS PARAGUAY S.A.

Ing. Ana Maldonado
Oficina de Seguridad Empresarial

P/ Secretaría General

TEREX	ESPECIFICAÇÃO TÉCNICA DO PRODUTO *DATA SHEET*	Nº VTT1/9

CARACTERÍSTICA / *CHARACTERISTIC*	VALOR / *VALUE*	REFERÊNCIA / *REFERENCE*
Resistência à Tração / *Tension Resistance*	136 daN	TEREX

5.3. Dados de Marcação / *Markings*:
Logomarca TEREX / RITZ, marca RITZGLAS®, mês e ano de fabricação (MM/AAAA).

Logo TEREX / RITZ, trademark RITZGLAS®, month and manufacture year (MM/AAAA).

5.4. Instruções de Utilização / *Operating instructions*:
Manual de Instruções

Instruction manual

6. Inspeções e Ensaios / *Inspections and Tests:*

6.1. Ensaios e Inspeções de Rotina / *Routine Tests and Inspections:*

ENSAIO / INSPEÇÃO *TEST / INSPECTION*	VALOR / *VALUE*	REFERÊNCIA / *REFERENCE*
Inspeção Visual / *Visual Inspection*		TEREX
Inspeção Funcional / *Functional Inspection*		
Tensão Aplicada / *Withstand Voltage*	100 kV Durante: 1 min. *During: 1 min.*	ASTM 1826

7. Recomendações Ambientais / *Environmental Recommendations:*
Resíduos em fibra de vidro e resina: Aterro industrial ou incineração.
Fiberglass and resin: Industrial landfill or incineration.

Borracha e plastic: Reciclagem.
Rubber and polyethylene: Recycling.

Resíduos Metálicos: Sucata.
Metal debris: Junkyard.

Santiago Aberte Saralegui
Presidente
SAS PARAGUAY S.A.

Emissão / *Issued by*: Victor Bittencourt /7927	**Data/*Date*:** 11/04/18	**Órgão/*Depart.*:** Engineering	
Aprovação/*Approval*: Carlos Perdigão /5556	**Data/*Date*:** 11/04/18	**Órgão/*Depart.*:** Engineering	**Rev.:** A
Formulário número / *Form number*: R0097 - revisão 5			**Pág / *Page*:** 2/2

Santiago Aberte Saralegui
Presidente
SAS PARAGUAY S.A.

Ing. Ana Maldonado
Oficina de Seguridad Ocupacional

P/ Secretaría General

ANDE	ESPECIFICACIONES TÉCNICAS DRH - SO N° 017- 05	HOJA 11 de 13

PERTIGA DE MANIOBRA SECCIONABLE C/CABEZAL UNIVERSAL

PLANILLA DE DATOS GARANTIZADOS

	DESCRIPCIÓN					EE.TT. ANDE Nº 017_05	GARANTIZADO FABRICANTE
MARCA							TEREX RITZ
FABRICANTE							TEREX RITZ
PROCEDENCIA							BRAZIL
2	NORMA DE FABRICACIÓN					IEC 60855-1 // ASTM F711-02 (2007)	SÍ
3	CONDICIONES DE UTILIZACIÓN	Según Ítem 5.1				SI	sí
4	CARACTERÍSTICAS CONSRUCTIVAS	PERTIGA	Material del Tubo			Fibra de Vidrio Tratada con resina Epoxi	sí
			Material Núcleo			Espuma poliuretano	sí
			Características del Núcleo			No Higroscópico	sí
			Acabamiento superficial			Resina Incolora	sí
			Proceso de fabricación			Tubo Compuesto	sí
			Cantidad de Elementos			5	sí
			Perno de fijación			metálico	sí
			ELEMENTOS CARACTERÍSTICOS	SECCIÓN PUNTA	Cantidad	1	sí
					Diámetro	32 MM	sí
					Longitud Útil	1250 MM	sí
					Longitud Total	1450 MM	sí
					Peso	1,2 Kg.	sí
				SECCION INTERMEDIA	Cantidad	3	sí
					Diámetro	38 MM	sí
					Longitud Útil	1250 MM	sí
					Longitud Total	1450 MM	sí
					Peso	1,2 Kg.	sí
				SECCION MANIJA	Cantidad	1	sí
					Diámetro	38 MM	sí
					Longitud Útil	1450 MM	sí
					Longitud Total	1450 MM	sí
					Peso	1,1 Kg.	sí

Preparado por:	Aprobado por:	Revisión: Fecha 14/01/19
	Ger. ...o Gonçalves Dias Sa... Export Supervisor	

Santiago Abente Saralegui
Presidente
SAS PARAGUAY S.A.

Ing. Aida Maldonado
Oficina de Seguridad Ocupacional

P/ Secretaría General

Santiago Abente Saralegui
Presidente
SAS PARAGUAY S.A.

ANDE	ESPECIFICACIONES TÉCNICAS DRH - SO N° 017- 05	HOJA 12 de 13

PERTIGA DE MANIOBRA SECCIONABLE C/CABEZAL UNIVERSAL

PLANILLA DE DATOS GARANTIZADOS

4	CARACTERÍSTICAS CONSRUCTIVAS	CABEZAL	Cantidad		1	sí
			Según Ítem 2.2		Si	sí
		ACCESORIOS	ESTUCHE	Cantidad	1	sí
				Según Ítem 2.3.1	Si	sí
			CABEZALES ADICIONALES	Cabezal para llaves HXO	2 Unidades	sí
				Cabezal p/maniobra de llaves cortacircuitos; encaje p/ la lengüeta del cartucho porta fusible.	1 Unidad	sí
5	CONDICIONES ELÉCTRICAS	Tensión Máxima de Servicio			220 kV	sí
		Corriente de Fuga en seco		Para diámetro de 32 mm	≤ 6 µA	sí
				Para diámetro de 38 mm	≤ 8 µA	sí
		Corriente de Fuga en húmedo		Para diámetro de 32 mm	≤ 26 µA	sí
				Para diámetro de 38 mm	≤ 28 µA	sí
6	MUESTRAS			Presenta muestra	Si	sí
				Según Ítem 7	Si	sí
7	DATOS SUMINISTRADOS	Protocolos de Ensayos Tipo			Si	sí
		Catálogos Técnicos				sí
		Copia de Norma de Fabricación			Si	sí
		Listado de Cabezales padronizados			Si	sí
		Certificado de aprobación por el organismo competente en el país de origen			Si	sí

Preparado por:	Aprobado por:	Revisión: Fecha 14/01/19
	Gerardo Gonçalves Dias Sas Export Supervisor	Santiago Abente Saralegui Presidente SAS PARAGUAY S.A.

Santiago Abente Saralegui
Presidente
SAS PARAGUAY S.A.

Ing. Ana Maldonado
Oficina de Seguridad Ocupacional

P/ Secretaría General

ANDE	ESPECIFICACIONES TÉCNICAS DRH - SO N° 017- 05	HOJA 13 de 13

PERTIGA DE MANIOBRA SECCIONABLE C/CABEZAL UNIVERSAL

PLANILLA DE ENSAYOS DE TIPO

		DESCRIPCIÓN	NORMA IEC, ASTM - SUB-CLÁUSULA APLICADA	LABORATORIO	REFERENCIA O Nº DE PROTOCOLO	VALORES SEGÚN NORMA (SÍ / NO)
PROTOCOLOS DE ENSAYOS DE TIPO ADJUNTADOS	1	**Ensayos Eléctricos**				sí
	1.1	Ensayo de Tensión Aplicada en Seco				sí
		diam 32 mm2	IEC 60855-1	LACTEC	REL DVEE 7093/2017	sí
		diam 38 mm2	IEC 60855-1	LACTEC	REL DVEE 7093/2017	sí
	1.2	Ensayo de Tensión Aplicada en húmedo				sí
		diam 32 mm2	IEC 60855-1	LACTEC	REL DVEE 7093/2017	sí
		diam 38 mm2	IEC 60855-1	LACTEC	REL DVEE 7093/2017	sí
	2	**Ensayos visuales**				sí
	2.1	Ensayo de Marcación	IEC 60855-1	UFMG	20170102/ 20170103	sí
	2.2	Ensayo Visual y Dimensional	IEC 60855-1	UFMG	20170102/ 20170103	sí
	3	**Ensayos mecánicos**				sí
	3.1	Ensayo de Compresión	IEC 60855-1	UFMG	20170102/ 20170103	sí
	3.2	Ensayo de Cizallamiento	IEC 60855-1	UFMG	20170102/ 20170103	sí
	3.3	Ensayo de Torsión	IEC 60855-1	UFMG	20170102/ 20170103	sí
	3.4	Ensayo de Flexión Mono_Apoyado	IEC 60855-1	UFMG	20170102/ 20170103	sí
	3.5	Ensayo de Flexión Bi_Apoyado	IEC 60855-1	UFMG	20170102/ 20170103	sí
	3.6	Ensayo de Fatiga	IEC 60855-1	UFMG	20170102/ 20170103	sí
	4	**Ensayos Químicos**				sí
	4.1	Ensayo de Líquidos Penetrantes	IEC 60855-1	UFMG	20170102/ 20170103	sí

Preparado por:	Aprobado por:	Revisión: Fecha 14/01/19
	Sergio Gonçalves Vaz Sales Export Supervisor	Santiago Abente Saralegui Presidente SAS PARAGUAY S.A.

Santiago Abente Saralegui
Presidente
SAS PARAGUAY S.A.

Ing. Ana Maldonado
Oficina de Seguridad Ocupacional

P/ Secretaría General

TEREX	ESPECIFICAÇÃO TÉCNICA DO PRODUTO *DATA SHEET*	Nº VMR

1. Produto / *Product*:
Vara de Manobra Seccionáveis

Sectional Hot Sticks

2. Descrição / *Description*:
Vara de manobra seccionável fabricada com tubos RITZGLAS®, tubo isolante de fibra de vidro, impregnado com resina epóxi. No qual para facilitar o seu manuseio, acondicionamento e transporte, ela é composta por elementos padronizados, sendo eles, punho, intermediário(s) e ponta, intercambiáveis e acopláveis através de encaixe com travamento por pino de engate rápido, reforçado por anéis metálicos, além de cabeçote com encaixe universal em bronze fundido, parafuso de aperto tipo borboleta em aço, luvas de reforço dos bastões em náilon e terminal base de borracha. O seu comprimento total adequado a cada tensão e/ou altura de trabalho é obtido a partir da quantidade de seus elementos, que podem variar de 1 a 5. São duas versões em função do seu diâmetro/peso, sendo elas, a normal, com elementos punho e intermediário(s) de Ø38mm e o elemento ponta de Ø32mm e a versão leve, com elementos punho e intermediário(s) de Ø32mm e o elemento ponta de Ø25mm.

Sectional Hot Stick manufactured with RITZGLAS® tubes, fiberglass insulating tube, impregnated with epoxy resin. In order to facilitate its handling, storage and transportation more practical, the Sectional Hot Stick is composed of standardized elements, which are handle section, middle section(s) and top section, interchangeable and attached with quick spring-action locking pins, reinforced by metallic rings, beyond universal head in fused bronze, steel wing screw, pole sleeve reinforcement nylon and rubber base terminal. The total length suitable for each working voltage class and/or height of work is obtained from the amount of its elements, which may vary from 1 to 5 sections. There are two versions depending on their diameter/weight, being them, the standard model, with handle section and middle section(s) of Ø38mm (1.5") and the top section of Ø32mm (1.25") and the light model, with handle section and middle section(s) of Ø32mm (1.25") and the top section of Ø25mm (1").

3. Aplicação / *Application*:
Manter o isolamento necessário e a distância de segurança em manobras e intervenções em redes aéreas, por meio do acoplamento de ferramentas com encaixes universais, especialmente desenvolvidas para as mais diversas aplicações, tais como:

- Manobra de chave faca;
- Manobra de chave fusível;
- Retirada e colocação de cartucho porta fusível;
- Manuseio de detectores de tensão;
- Instalação e retirada de conjuntos de aterramento temporário e grampos de linha viva;
- Instalação de "linha de vida";
- Poda de árvores;
- Limpeza de redes;
- Trocas de lâmpadas, etc.

Maintain the necessary insulation and safe distance for overhead line operations, by using universal tools, specially developed for the most diverse applications, such as:

- *Knife-switches operation;*
- *Fuse-switches operation;*
- *Fuse cartridge removal and installation;*
- *Voltage testers handling;*
- *Installation and removal of temporary grounding equipment and live line clamps;*
- *Life wire installation;*
- *Pruning trees;*
- *Cleaning of Networks;*
- *Light bulb replacement, etc.*

4. Ilustração / *Illustration*:

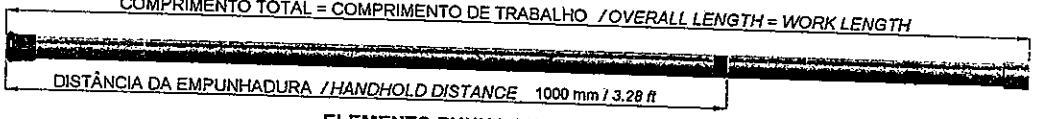

ELEMENTO PUNHO / *HANDLE SECTION*

Emissão / *Issued by*: Igor Coura/7411	**Data/*Date*:** 12/07/18	**Órgão/*Depart.*:** Engineering	
Aprovação / *Approval*: Carlos Perdigão/5556	**Data/*Date*:** 12/07/18	**Órgão/*Depart.*:** Engineering	**Rev.:** A
Formulário número / *Form number*: R0097 - revisão 5			**Pág / *Page*:** 1/3

Santiago Abente Saralegui
Presidente
SAS PARAGUAY S.A.

Santiago Abente Saralegui
Presidente
SAS PARAGUAY S.A.

Ing. Rita Maldonado
Oficina de Seguridad Ocupacional

P/ Secretaría General

TEREX	ESPECIFICAÇÃO TÉCNICA DO PRODUTO *DATA SHEET*	Nº VMR

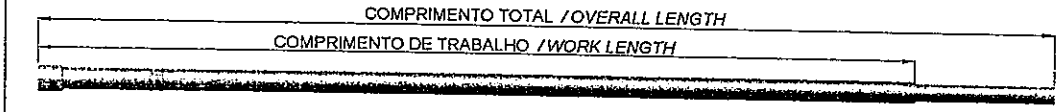

ELEMENTO INTERMEDIÁRIO / *MIDDLE SECTION*

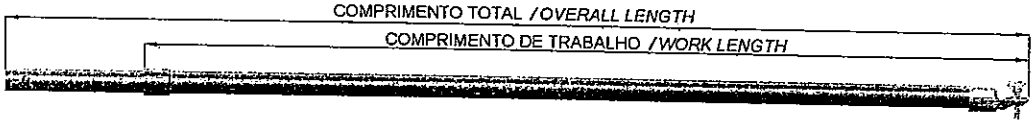

ELEMENTO PONTA / *TOP SECTION*

5. Características Técnicas / *Technical Characteristics*:

5.1. Denominação dos Elementos / Denomination of *Elements*

REFERÊNCIA / *REFERENCE*	ELEMENTO / *ELEMENT*	Ø (mm / *in*)	COMPRIMENTO (m) / *LENGTH (ft)*		PESO APROX. / *APPROX. WEIGHT*	
			TRABALHO / *WORKING*	TOTAL	kg	*lb*
VMR-S	Ponta / *Top section*	32 / *1.25"*	1,25 / *4.1*	1,45 / *4.8*	1,15	2.54
VMR/L-S	Ponta leve / *Light top section*	25 / *1"*	1,25 / *4.1*	1,45 / *4.8*	0,85	1.87
VMR/-I	Intermediário / *Middle section*	38 / *1.5"*	1,25 / *4.1*	1,45 / *4.8*	1,2	2.65
VMR/L-I	Intermediário leve / *Light middle section*	32 / *1.25"*	1,25 / *4.1*	1,45 / *4.8*	0,8	1.76
VMR-P	Punho / *Handle section*	38 / *1.5"*	1,45 / *4.8*	1,45 / *4.8*	1,15	2.54
VMR/L-P	Punho leve / *Light handle section*	32 / *1.25"*	1,45 / *4.8*	1,45 / *4.8*	0,75	1.65

5.2. Características Gerais / *General Characteristics*:

REFERÊNCIA / *REFERENCE*	QUANTIDADE DE ELEMENTOS / *QUANTITY OF ELEMENTS*							COMP. MÁXIMO (m) / *MAX. LENGTH (ft)*	PESO APROX. / *APPROX. WEIGHT*	
	PUNHO/ HANDLE	Ø (mm / *in*)	ITERM. / MIDDLE	Ø (mm / *in*)	PONTA / *TOP*	Ø (mm / *in*)	TOTAL	TRABALHO / *WORKING*	kg	*lb*
VMR-15	1	32 / *1.25"*	-	-	-	-	1	1,25 / *4.1*	1,15	2.43
VMR-15/L	1	25 / *1"*	-	-	-	-	1	1,25 / *4.1*	0,75	1.54
VMR-30	1	38 / *1.5"*	-	-	1	32 / *1.25"*	2	2,70 / 8.85	2,3	5.07
VMR-30/L	1	32 / *1.25"*	-	-	1	25 / *1"*	2	2,70 / 8.85	1,6	3.53
VMR-45	1	38 / *1.5"*	1	38 / *1.5"*	1	32 / *1.25"*	3	3,95 / 13.0	3,5	7.72
VMR-45/L	1	32 / *1.25"*	1	32 / *1.25"*	1	25 / *1"*	3	3,95 / 13.0	2,4	5.3
VMR-70	1	38 / *1.5"*	2	38 / *1.5"*	1	32 / *1.25"*	4	5,20 / 17.06	4,7	10.36
VMR-70/L	1	32 / *1.25"*	2	32 / *1.25"*	1	25 / *1"*	4	5,20 / 17.06	3,2	7.05
VMR-90	1	38 / *1.5"*	3	38 / *1.5"*	1	32 / *1.25"*	5	6,45 / 21.16	5,9	13.0
VMR-90/L	1	32 / *1.25"*	3	32 / *1.25"*	1	25 / *1"*	5	6,45 / 21.16	4	8.82

Santiago Abente Saralegui
Presidente
SAS PARAGUAY S.A.

Ing. Ana Maldonado
Oficina de Seguridad Ocupacional

Santiago Abente Saralegui
Presidente
SAS PARAGUAY S.A.

P/ Secretaría General

TEREX	ESPECIFICAÇÃO TÉCNICA DO PRODUTO *DATA SHEET*	Nº VMR

5.3. Características Mecânicas / *Mechanical Characteristics:*

CARACTERÍSTICA / *CHARACTERISTIC*	VALOR / *VALUE*	REFERÊNCIA / *REFERENCE*
Resistência à Tração / *Tension Resistance*	200 daN	TEREX

5.4. Dados de Marcação / *Markings*:
Logomarca TEREX / RITZ, marca RITZGLAS®, duplo triângulo, IEC60855, mês e ano de fabricação (MM/AAAA).

Logo TEREX / RITZ, trademark RITZGLAS®, double triangle, IEC60855, month and manufacture year (MM/AAAA).

5.5. Instruções de Utilização / *Operating instructions*:
Manual de Instruções

Owner Guide

6. Inspeções e Ensaios / *Inspections and Tests:*

6.1. Ensaios e Inspeções de Rotina / *Routine Tests and Inspections:*

ENSAIO / INSPEÇÃO *TEST / INSPECTION*	VALOR / *VALUE*	REFERÊNCIA / *REFERENCE*	AMOSTRAGEM / *SAMPLING*
Inspeção Visual / *Visual Inspection*		TEREX	100%
Inspeção Funcional / *Functional Inspection*			
Tração / *Tension*	250 daN		NBR5426-85 AMOSTRAGEM SIMPLES REGIME NORMAL NÍVEL II NQA 2,5 *NBR5426-85* *SIMPLE SAMPLE* *NORMAL* *LEVEL II* *AQL 2,5*
Tensão Aplicada / *Withstand Voltage*	100 kV Durante: 1 min. *During: 1 min.*		NBR5426-85 AMOSTRAGEM SIMPLES REGIME NORMAL NÍVEL I NQA 1,5 *NBR5426-85* *SIMPLE SAMPLE* *NORMAL* *LEVEL I* *AQL 1,5*

Ensaios aplicáveis ao tubo isolante conforme Especificação Técnica do tubo Ø32mm e Ø38mm.

Applicable tests to the insulating tube, according to Data Sheet of the Ø32mm and Ø38mm tube.

7. Recomendações Ambientais / *Environmental Recommendations:*
Resíduos em fibra de vidro e resina: Aterro industrial ou incineração.
Fiberglass and resin: Industrial landfill or incineration.

Borracha e polietileno: Reciclagem.
Rubber and polyethylene: Recycling.

Resíduos Metálicos: Sucata.
Metal debris: Junkyard.

Emissão / *Issued by*: Igor Coura/7411	**Data/*Date*:** 12/07/18	**Órgão/*Depart.*:** Engineering
Aprovação / *Approval*: Carlos Perdigão/5556	**Data/*Date*:** 12/07/18	**Órgão/*Depart.*:** Engineering | **Rev.:** A
Formulário número / *Form number*: R0097 - revisão 5		**Pág / *Page*:** 3/3

Santiago Abente Saralegui
Presidente
SAS PARAGUAY S.A.

Ing. Vera Maldonado
Oficina de Seguridad Ocupacional

Santiago Abente Saralegui
Presidente
SAS PARAGUAY S.A.

P/ Secretaría General

RITZ	ESPECIFICAÇÃO TÉCNICA DO PRODUTO *DATA SHEET*	Nº VMR00884-1

1. Produto / *Product*:
Cabeçote para manobra de chave fusível

Head for Operation of Fuse Switches

2. Descrição / *Description*:
Fabricado em aço inoxidável, com haste para manobra de chaves corta-circuito e encaixe para lingueta do cartucho porta-fusível.

Manufactured stainless steel with circuit-breaker operation shaft an fitting for cartridge cut-out catch.

3. Aplicação / *Application*:
Essa ferramenta é dotada de cabeçote universal "dentado", que permite o seu perfeito acoplamento com bastões universais, varas de manobras telescópicas e seccionáveis, permitindo assim a abertura ou o fechamento de chaves faca ou fusível.

This tool is provided with universal head it enable perfect connection to universal hot sticks, telescopic hot stick and sectional hot sticks used for opening and closing switches, enclosed cut-outs.

4. Ilustração / *Illustration*:

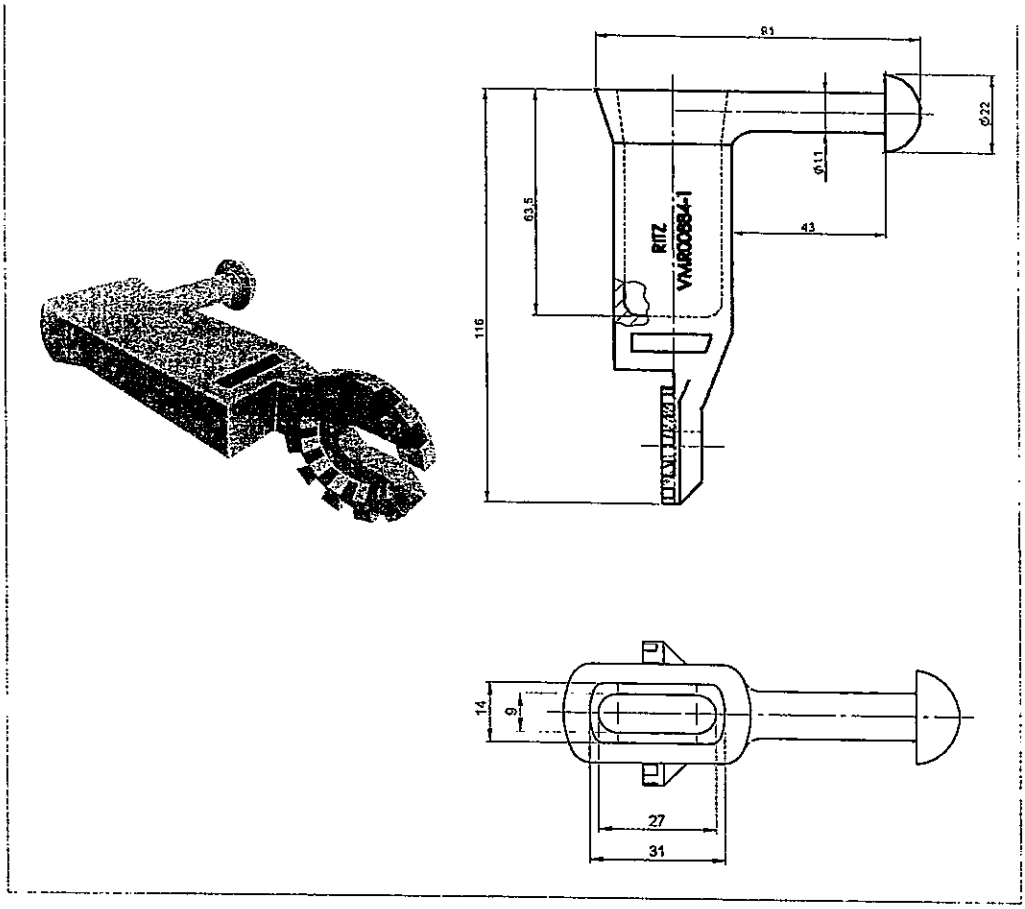

Emissão / *Issued by*: Carlos Eduardo / 7647		**Aprovação / *Approval*:** Wagner Diniz / 4673		
Órgão/*Department*: 341	**Data/*Date*:** 16/02/12	**Órgão/*Department*:** 341	**Data/*Date*:** 16/02/12	**Rev.:** 0
Formulário número / *Form number*: R0097 – revisão 0				**Pág / *Page*:** 1/2

Santiago Abente Saralegui
Presidente
SAS PARAGUAY S.A.

Ing. Ana Maldonado
Oficina de Seguridad Ocupacional

Santiago Abente Saralegui
Presidente
SAS PARAGUAY S.A.

P/ Secretaría General

RITZ	ESPECIFICAÇÃO TÉCNICA DO PRODUTO *DATA SHEET*	Nº VMR00884-1

5. Características Técnicas / *Technical Characteristics*:

5.1. Características Gerais / *General Characteristics*:

CARACTERÍSTICA / *CHARACTERISTIC*	VALOR / *VALUE*	REFERÊNCIA / *REFERENCE*
Massa aproximada / *Approximate mass*	0,30 kg	RITZ

5.2. Dados de Marcação / *Markings*:
RITZ, referência, mês e ano de fabricação (MM/AA).

RITZ, reference, month and year of manufacturing (MM/YY).

6. Inspeções e Ensaios / *Inspections and Tests:*

6.1. Ensaios e Inspeções de Rotina / *Routine Tests and Inspections:*

ENSAIO / INSPEÇÃO *TEST / INSPECTION*	REFERÊNCIA / *REFERENCE*	AMOSTRAGEM / *SAMPLING*
Inspeção Visual *Visual inspection*	RITZ	NBR5426/1985 AMOSTRAGEM SIMPLES REGIME NORMAL NÍVEL 2 NQA 2,5
Verificação Dimensional *Dimensional inspection*		*NBR5426/1985* *SIMPLE SAMPLE* *NORMAL* *LEVEL 1* *AQL 2,5*

7. Recomendações Ambientais / *Environmental Recommendations:*

Resíduos Metálicos: Sucata / Reciclagem
Metal debris: Junkyard / Recycling

Santiago Aberte Saralegui
Presidente
SAS PARAGUAY S.A.

Emissão / *Issued by*: Carlos Eduardo / 7647		**Aprovação / *Approval*:** Wagner Diniz / 4673		
Órgão/*Department*: 341	**Data/*Date*:** 16/02/12	**Órgão/*Department*:** 341	**Data/*Date*:** 16/02/12	**Rev.:** 0
Formulário número / *Form number*: R0097 – revisão 0				**Pág / *Page*:** 2/2

Santiago Aberte Saralegui
Presidente
SAS PARAGUAY S.A.

Ing. Ana Maldonado
Oficina de Seguridad Ocupacional

P/ Secretaria General

RITZ	ESPECIFICAÇÃO TÉCNICA DO PRODUTO *DATA SHEET*	Nº VMR16483-1

1. Produto / *Product*:
Cabeçote para manobra de chave fusível

Head for Operation of Fuse Switches

2. Descrição / *Description*:
Fabricado em liga de alumínio, com haste para manobra de chaves corta-circuito e encaixe para lingueta do cartucho porta-fusível.

Manufactured alluminum alloy with fuse switches operation shaft an fitting for cartridge cut-out catch.

3. Aplicação / *Application*:
Essa ferramenta é dotada de encaixe universal, que permite o seu perfeito acoplamento com bastões universais, varas de manobras telescópicas e seccionáveis, permitindo assim a abertura ou o fechamento de chaves faca ou fusível.

This tool is provided with universal fit it enable perfect connection to universal hot sticks, telescopic hot stick and sectional hot sticks used for opening and closing switches, enclosed cut-outs.

4. Ilustração / *Illustration*:

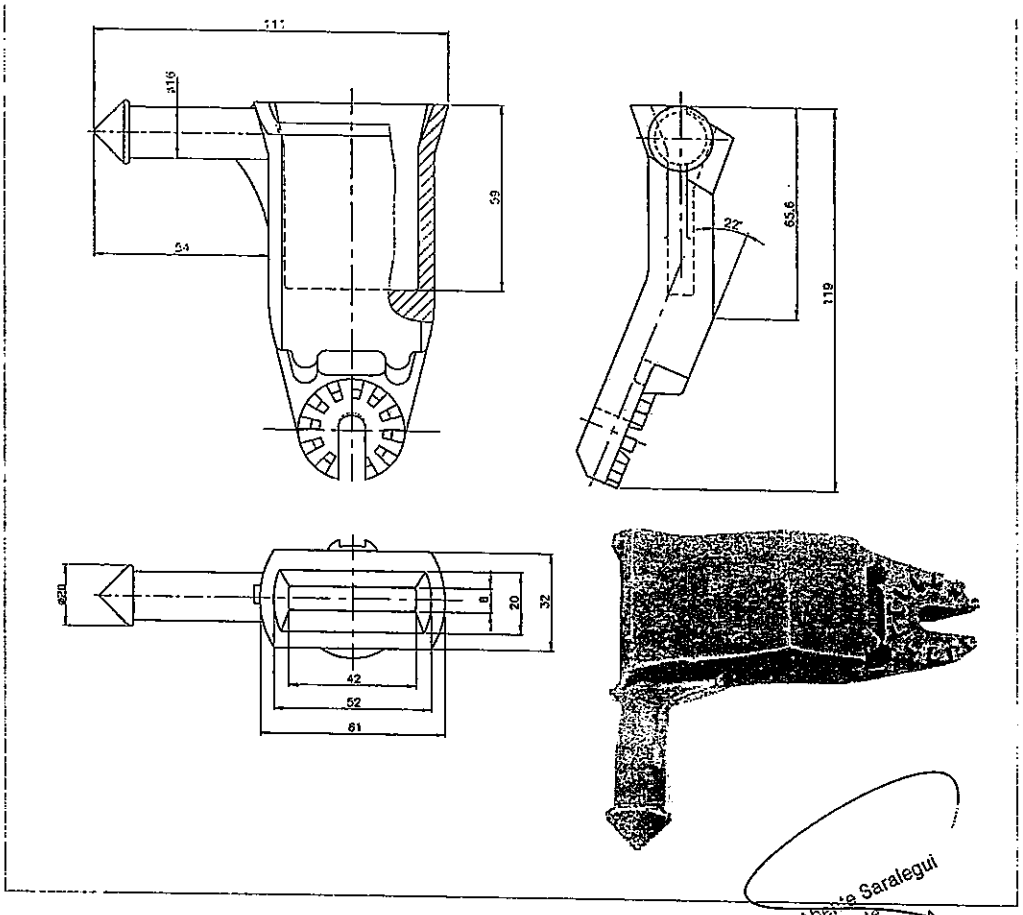

Santiago Abente Saralegui
Presidente
SAS PARAGUAY S.A.

Emissão / *Issued by*: Carlos Eduardo / 7647		**Aprovação / *Approval*:** Wagner Diniz / 4673		
Órgão/*Department*: 341	**Data/*Date*:** 12/03/12	**Órgão/*Department*:** 341	**Data/*Date*:** 12/03/12	**Rev.:** 0
Formulário número / *Form number*: R0097 – revisão 3				**Pág / *Page*:** 1/2

Santiago Abente Saralegui
Presidente
SAS PARAGUAY S.A.

Ing. Luis Maldonado
Oficina de Seguridad Ocupacional

P/ Secretaría General

RITZ	ESPECIFICAÇÃO TÉCNICA DO PRODUTO *DATA SHEET*	Nº VMR16483-1

5. Características Técnicas / *Technical Characteristics*:

5.1. Características Gerais / *General Characteristics*:

CARACTERÍSTICA / *CHARACTERISTIC*	VALOR / *VALUE*	REFERÊNCIA / *REFERENCE*
Massa aproximada / *Approximate mass*	0,25 kg	RITZ

5.2. Dados de Marcação / *Markings*:
RITZ, referência, mês e ano de fabricação (MM/AA).

RITZ, catalog number, month and year of manufacturing (MM/YY).

6. Inspeções e Ensaios / *Inspections and Tests:*

6.1. Ensaios e Inspeções de Rotina / *Routine Tests and Inspections:*

ENSAIO / INSPEÇÃO *TEST / INSPECTION*	REFERÊNCIA / *REFERENCE*	AMOSTRAGEM / *SAMPLING*
Inspeção Visual *Visual inspection*	RITZ	NBR5426/1985 AMOSTRAGEM SIMPLES REGIME NORMAL NÍVEL 2 NQA 2,5
Verificação Dimensional *Dimensional inspection*		*NBR5426/1985* *SIMPLE SAMPLE* *NORMAL* *LEVEL 2* *AQL 2,5*

7. Recomendações Ambientais / *Environmental Recommendations:*

Resíduos Metálicos: Sucata / Reciclagem
Metal debris: Junkyard / Recycling

Santiago Abente Saralegui
Presidente
SAS PARAGUAY S.A.

Emissão / *Issued by*: Carlos Eduardo / 7647		**Aprovação / *Approval*:** Wagner Diniz / 4673		
Órgão/*Department*: 341	**Data/*Date*:** 12/03/12	**Órgão/*Department*:** 341	**Data/*Date*:** 12/03/12	**Rev.:** 0
Formulário número / *Form number*: R0097 – revisão 3				**Pág / *Page*:** 2/2

Santiago Abente Saralegui
Presidente
SAS PARAGUAY S.A.

Ing. Ana Maldonado
Oficial de Seguridad Empresarial

P/ Secretaría General

Santiago Abente Saralegui
Presidente
SAS PARAGUAY S.A.

Ítems del llamado LP 1634-21 Adquisición de Equipos y Herramientas de Seguridad para uso Individual y Colectivo con ID: 390343

Composición detallada del precio ofertado: Ítem 47

Ítem	Descripción del Bien	Cantidad	Costo de Producción x Unidad	Costo Total de Producción (PUxCant)	Gastos Administrativos / Financieros	Gastos de Distribución y/o Comercialización - Flete interno	Gastos de importación	Flete	Desestiva	Impuestos	Utilidad	Precio Total Guaraníes IVA incluido
47	Pertigas telescopica dielectrica para 66 - 220 Kv.	25	2.012.258	50.306.450	1.380.149	1.035.112	1.725.187	3.450.374	69.007	6.900.748	4.140.448	69.007.475

Santiago Abente Saralegui
Presidente
SAS PARAGUAY S.A.

Firma: _____

Nombre del firmante: Santiago Abente Saralegui.
En calidad de: presidente.

Ing. Nia Maldonado
Oficina de Seguridad Ocupacional

P/ Secretaría General

000035

ANDE
PRESIDENCIA

RESOLUCIÓN P/CP/Nº 6558

POR LA QUE SE ADJUDICA LA LICITACIÓN PÚBLICA NACIONAL ANDE N° 1634/2021, PARA ADQUISICIÓN DE EQUIPOS Y HERRAMIENTAS DE SEGURIDAD PARA USO INDIVIDUAL Y COLECTIVO, A LAS FIRMAS EQUIPRO S.A. – ÍTEMS 2 Y 3, SAS PARAGUAY S.A. – ÍTEMS 40, 47 Y 48, GUAINDUPAR S.A. – ÍTEMS 1, 4, 5, 6, 7, 8, 9, 10, 11, 12, 13, 14, 15, 16, 17, 18, 24, 25, 28, 29, 30, 31, 32, 36, 42, 43 Y 44 Y COMPAÑÍA COMERCIAL DEL PARAGUAY S.A. – ÍTEMS 19, 20, 21, 22, 23, 34, 35, 37, 38, 39 Y 41.

Asunción, 10 de setiembre de 2021

VISTO: La Licitación Pública Nacional ANDE N° 1634/2021, con ID N° 390343, para Adquisición de Equipos y Herramientas de Seguridad para Uso Individual y Colectivo, cuyo llamado fue autorizado por Resolución P/CP/N° 6401 de fecha 29 de abril de 2021, de la Presidencia de la ANDE; y

CONSIDERANDO: Que el Comité de Evaluación, designado por Resolución de la Presidencia P/N° 45341 de fecha 25 de junio de 2021, ha analizado y realizado el estudio comparativo de las ofertas presentadas de acuerdo a los documentos inherentes al referido procedimiento de contratación;

Que presentaron ofertas siete firmas, según Acta de Apertura de Ofertas Electrónicas N° 39 de fecha 30 de junio de 2021;

Que el mencionado Comité, ha elaborado un Informe de Evaluación de Ofertas de fecha 5 de agosto de 2021, en el cual se recomienda adjudicar la Licitación Pública Nacional a las firmas que cumplen con todos los requisitos exigidos en el Pliego de Bases y Condiciones;

Que la adjudicación propuesta por el Comité de Evaluación, se ajusta en su totalidad al Art. 28° de la Ley N° 2051/2003 "De Contrataciones Públicas", concordante con el Art. 65° del Decreto Reglamentario N° 2992/2019; asimismo, la recomendación de Declarar Desiertos determinados Ítems, conforme a lo sugerido por el Comité de Evaluación, se fundamenta en los Incisos a) y b) del Art. 30° de la Ley N° 2051/2003 "De Contrataciones Públicas";

Que el procedimiento utilizado se ajusta a cuanto determina el Art. 27°, inciso i) de la Carta Orgánica de la ANDE, modificado por el Art. 16° de la Ley N° 2199/2003;

Por tanto, en uso de sus atribuciones,

Santiago Abente
Presidente
SAS PARAGUAY S.A.

Ing. Ana Maldonado
Oficina de Seguridad Ocupacional

P/ Secretaría General

ANDE
PRESIDENCIA

RESOLUCIÓN P/CP/Nº 6558

POR LA QUE SE ADJUDICA LA LICITACIÓN PÚBLICA NACIONAL ANDE Nº 1634/2021, PARA ADQUISICIÓN DE EQUIPOS Y HERRAMIENTAS DE SEGURIDAD PARA USO INDIVIDUAL Y COLECTIVO, A LAS FIRMAS EQUIPRO S.A. – ÍTEMS 2 Y 3, SAS PARAGUAY S.A. – ÍTEMS 40, 47 Y 48, GUAINDUPAR S.A. – ÍTEMS 1, 4, 5, 6, 7, 8, 9, 10, 11, 12, 13, 14, 15, 16, 17, 18, 24, 25, 28, 29, 30, 31, 32, 36, 42, 43 Y 44 Y COMPAÑÍA COMERCIAL DEL PARAGUAY S.A. – ÍTEMS 19, 20, 21, 22, 23, 34, 35, 37, 38, 39 Y 41.

EL PRESIDENTE DE LA ANDE
RESUELVE:

1. Adjudicar la Licitación Pública Nacional ANDE Nº 1634/2021, para Adquisición de Equipos y Herramientas de Seguridad para Uso Individual y Colectivo, en las siguientes condiciones:

1.1 A EQUIPRO S.A.:

Ítem	Descripción	Marca	Procedencia	Unidad de Medida	Cantidad	Precio Unitario ₲ (IVA incluido)	Precio Total ₲ (IVA incluido)
2	Anteojo protector solar de policarbonato	Libus	Argentina	Unidad	2.100	14.441	30.326.100
3	Anteojo protector transparente de policarbonato	Libus	Argentina	Unidad	500	14.441	7.220.500
Monto Total ₲ (IVA incluido)							**37.546.600**

por un monto total de ₲ 37.546.600 (guaraníes treinta y siete millones quinientos cuarenta y seis mil seiscientos), IVA incluido.

1.2 A SAS PARAGUAY S.A.:

Ítem	Descripción	Marca	Procedencia	Unidad de Medida	Cantidad	Precio Unitario ₲ (IVA incluido)	Precio Total ₲ (IVA incluido)
40	Dispositivo portátil de desconexión en carga	Utility Solutions	USA	Unidad	140	8.233.476	1.152.686.640
47	Pértigas telescópica dieléctrica para 66 – 220 kv	Terex	Brasil	Unidad	25	2.760.299	69.007.475
48	Pértigas de maniobra seccionable c/ cabezal universal	Terex	Brasil	Unidad	440	1.697.279	746.802.760
Monto Total ₲ (IVA incluido)							**1.968.496.875**

Santiago Abente Saralegui
Presidente
SAS PARAGUAY S.A.

Ing. Ana Maldonado
Oficina de Seguridad Ocupacional

P/ Secretaría General

ANDE
PRESIDENCIA

RESOLUCIÓN P/CP/Nº 6558

POR LA QUE SE ADJUDICA LA LICITACIÓN PÚBLICA NACIONAL ANDE N° 1634/2021, PARA ADQUISICIÓN DE EQUIPOS Y HERRAMIENTAS DE SEGURIDAD PARA USO INDIVIDUAL Y COLECTIVO, A LAS FIRMAS EQUIPRO S.A. – ÍTEMS 2 Y 3, SAS PARAGUAY S.A. – ÍTEMS 40, 47 Y 48, GUAINDUPAR S.A. – ÍTEMS 1, 4, 5, 6, 7, 8, 9, 10, 11, 12, 13, 14, 15, 16, 17, 18, 24, 25, 28, 29, 30, 31, 32, 36, 42, 43 Y 44 Y COMPAÑÍA COMERCIAL DEL PARAGUAY S.A. – ÍTEMS 19, 20, 21, 22, 23, 34, 35, 37, 38, 39 Y 41.

por un monto total de ₲ 1.968.496.875 (guaraníes un mil novecientos sesenta y ocho millones cuatrocientos noventa y seis mil ochocientos setenta y cinco), IVA incluido.

1.3 A GUAINDUPAR S.A.:

Ítem	Descripción	Marca	Procedencia	Unidad de Medida	Cantidad	Precio Unitario ₲ (IVA incluido)	Precio Total ₲ (IVA incluido)
1	Arnés completo para trabajo en altura	Deltaplus	Argentina	Unidad	70	822.792	57.595.440
4	Casco de seguridad	Deltaplus	Brasil	Unidad	1.500	75.559	113.338.500
5	Cinta demarcatoria "Peligro"	Segufer	Argentina	Unidad	200	37.011	7.402.200
6	Cinta retro - reflectiva	3M	Paraguay	Unidad	10	967.283	9.672.830
7	Cinturón de seguridad con elemento de amarre	Deltaplus	Argentina	Unidad	200	411.848	82.369.600
8	Conjunto Protector contra avispas	Gip	Paraguay	Unidad	10	286.397	2.863.970
9	Conector de anclaje de 2,5 metros	Deltaplus	Argentina	Unidad	50	304.409	15.220.450
10	Conector de anclaje de 3 metros	Deltaplus	Argentina	Unidad	50	340.222	17.011.100
11	Cono delimitador de seguridad	MDN	Paraguay	Unidad	500	214.727	107.363.500
12	Delantal de cuero para soldadura eléctrica	YLF	Paraguay	Unidad	20	82.905	1.658.100
13	Elemento de amarre retráctil de 2,5 metros	Deltaplus	Paraguay	Unidad	30	852.494	25.574.820
14	Elemento de amarre retráctil con recuperador de 20 metros	Deltaplus	Argentina	Unidad	5	12.049.480	60.247.400
15	Elemento de amarre retráctil de 6 metros	Deltaplus	Argentina	Unidad	10	2.038.796	20.387.960

Santiago Abente Saraleguí
Presidente
SAS PARAGUAY S.A.

Ing. Abel Maldonado
Oficina de Seguridad Ocupacional

P/ Secretaría General

ANDE
PRESIDENCIA

RESOLUCIÓN P/CP/Nº 6558

POR LA QUE SE ADJUDICA LA LICITACIÓN PÚBLICA NACIONAL ANDE Nº 1634/2021, PARA ADQUISICIÓN DE EQUIPOS Y HERRAMIENTAS DE SEGURIDAD PARA USO INDIVIDUAL Y COLECTIVO, A LAS FIRMAS EQUIPRO S.A. – ÍTEMS 2 Y 3, SAS PARAGUAY S.A. – ÍTEMS 40, 47 Y 48, GUAINDUPAR S.A. – ÍTEMS 1, 4, 5, 6, 7, 8, 9, 10, 11, 12, 13, 14, 15, 16, 17, 18, 24, 25, 28, 29, 30, 31, 32, 36, 42, 43 Y 44 Y COMPAÑÍA COMERCIAL DEL PARAGUAY S.A. – ÍTEMS 19, 20, 21, 22, 23, 34, 35, 37, 38, 39 Y 41.

16	Guante para trabajos mecánicos	Deltaplus	Brasil	Unidad	1.100	10.510	11.561.000
17	Guantes de cuero para trabajos varios	YLF	Paraguay	Unidad	4.200	23.526	98.809.200
18	Guantes de cuero protector de guante de goma	YLF	Paraguay	Unidad	3.500	31.368	109.788.000
24	Guantes de PVC extra largo	Segufer	Argentina	Unidad	30	52.000	1.560.000
25	Guantes contra productos químicos	Deltaplus	Brasil	Unidad	50	11.632	581.600
28	Par de Manga protectora ignifuga	ZB	Argentina	Unidad	20	135.809	2.716.180
29	Protector respiratorio con carbón activado y válvula de exhalación	Deltaplus	Brasil	Unidad	30	34.963	1.048.890
30	Protector respiratorio semifacial con filtros	Deltaplus	Brasil	Unidad	10	182.573	1.825.730
31	Traba caída para cabo	Deltaplus	Argentina	Unidad	10	780.000	7.800.000
32	Traba caída para soga	Deltaplus	Argentina	Unidad	10	700.000	7.000.000
36	Detector individual de tensión	Catu	Argentina	Unidad	20	1.603.297	32.065.940
42	Equipo de puesta a tierra para líneas y barras de 66 y 220 kV	Serveq	Brasil	Unidad	30	9.041.845	271.255.350
43	Extintor portátil de incendio con carga de 5 kg de Anhídrido Carbónico (CO2)	Yanes	Paraguay	Unidad	80	757.851	60.628.080
44	Extintor portátil de incendio con carga de 6 kg de Polvo Químico Seco (ABC)	Yanes	Paraguay	Unidad	155	252.030	39.064.650
Monto Total ₲ (IVA incluido)							**1.166.410.490**

por un monto total de ₲ 1.166.410.490 (guaraníes un mil ciento sesenta y seis millones cuatrocientos diez mil cuatrocientos noventa), IVA incluido.

Santiago Abente Saralegui
Presidente
SAS PARAGUAY S.A.

Ing. Ana Maldonado
Oficina de Seguridad Ocupacional

P/ Secretaría General

ANDE
PRESIDENCIA

RESOLUCIÓN P/CP/Nº 6558

POR LA QUE SE ADJUDICA LA LICITACIÓN PÚBLICA NACIONAL ANDE N° 1634/2021, PARA ADQUISICIÓN DE EQUIPOS Y HERRAMIENTAS DE SEGURIDAD PARA USO INDIVIDUAL Y COLECTIVO, A LAS FIRMAS EQUIPRO S.A. – ÍTEMS 2 Y 3, SAS PARAGUAY S.A. – ÍTEMS 40, 47 Y 48, GUAINDUPAR S.A. – ÍTEMS 1, 4, 5, 6, 7, 8, 9, 10, 11, 12, 13, 14, 15, 16, 17, 18, 24, 25, 28, 29, 30, 31, 32, 36, 42, 43 Y 44 Y COMPAÑÍA COMERCIAL DEL PARAGUAY S.A. – ÍTEMS 19, 20, 21, 22, 23, 34, 35, 37, 38, 39 Y 41.

1.4 A COMPAÑÍA COMERCIAL DEL PARAGUAY S.A.:

Ítem	Descripción	Marca	Procedencia	Unidad de Medida	Cantidad	Precio Unitario ₲ (IVA incluido)	Precio Total ₲ (IVA incluido)
19	Guante de goma aislante para Baja Tensión N° 10	Regeltex	Francia	Unidad	2.500	208.000	520.000.000
20	Guante de goma aislante para Baja Tensión N° 11	Regeltex	Francia	Unidad	100	208.000	20.800.000
21	Guante de goma aislante para Baja Tensión N° 9	Regeltex	Francia	Unidad	50	208.000	10.400.000
22	Guante de goma aislante para Media Tensión N° 10	Regeltex	Francia	Unidad	700	556.000	389.200.000
23	Guante de goma aislante para Media Tensión N° 9	Regeltex	Francia	Unidad	15	556.000	8.340.000
34	Banqueta aislante Para BT y MT	Solucao	Brasil	Unidad	38	722.500	27.455.000
35	Conjunto de puesta a tierra temporario para líneas de Baja Tensión	Solucao	Brasil	Unidad	100	1.931.000	193.100.000
37	Detector de tensión por contacto directo 23 kV – 66 kV	Solucao	Brasil	Unidad	137	1.052.000	144.124.000
38	Detector de tensión para 66 – 220 kV	Solucao	Brasil	Unidad	75	1.381.500	103.612.500
39	Detector de tensión por aproximación de 1 kV hasta 800 kV	Solucao	Brasil	Unidad	6	1.115.750	6.694.500
41	Equipo de puesta a tierra temporaria para redes de distribución hasta 23 kV	Solucao	Brasil	Unidad	160	2.795.000	447.200.000
Monto Total ₲ (IVA incluido)							**1.870.926.000**

por un monto total de ₲ 1.870.926.000 (guaraníes un mil ochocientos setenta millones novecientos veintiséis mil), IVA incluido.

Santiago Abente Saralegui
Presidente
SAS PARAGUAY S.A.

Ing. Ana Maldonado
Oficina de Seguridad Ocupacional

P/ Secretaría General

ANDE
PRESIDENCIA

RESOLUCIÓN P/CP/Nº 6558

POR LA QUE SE ADJUDICA LA LICITACIÓN PÚBLICA NACIONAL ANDE Nº 1634/2021, PARA ADQUISICIÓN DE EQUIPOS Y HERRAMIENTAS DE SEGURIDAD PARA USO INDIVIDUAL Y COLECTIVO, A LAS FIRMAS EQUIPRO S.A. – ÍTEMS 2 Y 3, SAS PARAGUAY S.A. – ÍTEMS 40, 47 Y 48, GUAINDUPAR S.A. – ÍTEMS 1, 4, 5, 6, 7, 8, 9, 10, 11, 12, 13, 14, 15, 16, 17, 18, 24, 25, 28, 29, 30, 31, 32, 36, 42, 43 Y 44 Y COMPAÑÍA COMERCIAL DEL PARAGUAY S.A. – ÍTEMS 19, 20, 21, 22, 23, 34, 35, 37, 38, 39 Y 41.

2. Declarar Desiertos los Ítems 26, 27, 45 y 46 debido a que no se han presentado ofertas, y el Ítem 33 en razón de que las propuestas recibidas no reúnen los requisitos establecidos en las bases de la licitación, de conformidad a lo dispuesto en los Incisos a) y b) del Art. 30° de la Ley Nº 2051/2003 "De Contrataciones Públicas".

3. Encargar a la Dirección de Contrataciones Públicas, a la Dirección de Recursos Humanos y a la Gerencia Financiera para proseguir con los trámites pertinentes, de conformidad a las disposiciones vigentes.

4. Comunicar a quienes corresponda.

ESTEBAN OSCAR RUBEN MOLINAS OZUNA
Firmado digitalmente por ESTEBAN OSCAR RUBEN MOLINAS OZUNA
Fecha: 2021.09.10 15:57:45 -04'00'

PRESIDENTE

Firmado digitalmente por FELIX ELADIO SOSA GIMENEZ

Ing. Ana Maldonado
Oficina de Seguridad Ocupacional

Santiago Abente Saralegui
Presidente
SAS PARAGUAY S.A.

P/ Secretaría General