**ANDE - ADMINISTRACION NACIONAL DE ELECTRICIDAD**
**Asunción, Paraguay**

# CONTRATO N° 4930/2012

# ADQUISICION DE ACCESORIOS PARA ALUMBRADO PUBLICO, SUSCRITO CON LA FIRMA COMPAÑÍA COMERCIAL DEL PARAGUAY S.A.

## LICITACIÓN POR CONCURSO DE OFERTAS NACIONAL ANDE – SUBASTA A LA BAJA ELECTRÓNICA (SBE) Nº 659/2012

**ITEMS 3, 4, 6 Y 13**

**AÑO 2012**

# PLIEGO DE BASES Y CONDICIONES
# SUBASTA A LA BAJA ELECTRONICA

sbe
Subasta a la Baja Electrónica

## Licitación por Concurso de Ofertas Nacional ANDE Nº 659/2012

## "Adquisición de Accesorios para Alumbrado Público"

ANDE

## ADMINISTRACIÓN NACIONAL DE ELECTRICIDAD

## 2012

Ing. Claudelino Espinola O.
Jefe - Div. de Mantenimiento de Transmisión
Gerencia Técnica - GT

p/ Secretaría General



CIA. COMERCIAL DEL PARAGUAY S.A.
JORGE ADENTE SARALEGUI

ASESORIA LEGAL 000101 ANDE

# PREFACIO

Este Pliego Estándar para la Adquisición de Bienes y Prestación de Servicios genéricos ha sido preparado por la Dirección Nacional de Contrataciones Públicas para ser utilizado en los procedimientos de Licitación Pública Nacional o Concurso de Ofertas y cuando se exija la utilización de pliegos en los procesos realizados por vía de la excepción, regidos por la Ley N° 2051/03 "de Contrataciones Públicas" y el Decreto 12.453/08, cuando sean ejecutados a través de Subasta a la Baja Electrónica.

Las cláusulas generales están basadas en los Documentos estándar preparados por el Banco Interamericano de Desarrollo y el Banco Mundial y en los Documentos Máster para la Adquisición de Bienes elaborados por los Bancos Multilaterales de Desarrollo y las Organizaciones Financieras Internacionales, además del documento estándar aprobado por la DNCP para la contratación de bienes y servicios conexos realizados a través de los procedimientos tradicionales de contratación previsto en la Ley 2051/03.

El pliego está compuesto por siete secciones destinadas a ser completadas por la Convocante en el respectivo proceso de licitación. Las Secciones de carácter estándar: "INSTRUCCIONES A LOS OFERENTES (IAO). BIENES Y SERVICIOS EN SBE" y las "CONDICIONES GENERALES DEL CONTRATO (CGC). BIENES Y SERVICIOS EN SBE", se encuentran publicadas en el Sistema de Información de las Contrataciones Públicas (SICP – www.contrataciones.gov.py) y forman parte de este Pliego de Bases y Condiciones con todos sus efectos.

En los datos de la Convocatoria de cada llamado en particular que se encuentra en el Portal de Contrataciones Públicas, el Oferente encontrará un vínculo web destinado a descargar las Instrucciones a los Oferentes para SBE (IAO.SBE) y las Condiciones Generales del Contrato (CGC.SBE).

El formato de este Pliego de Bases y Condiciones, así como la remisión a las secciones estándares al Portal de Contrataciones busca facilitar a los Compradores y Oferentes la revisión del documento, la comprensión de su contenido y la rápida ubicación de las partes esenciales del pliego.

Ing. Claudomiro Espinola O.
Jefe - Div. de Mantenimiento de Transmisión
Gerencia Técnica - CT

DPTO. DE LICITACIONES SECCION



CIA. COMERCIAL DEL PARAGUAY S.A.
JORGE ABENTE SARALEGUI

p/ Secretaría General

ASESORÍA LEGAL 000100 ANDE

## INDICE DE CONTENIDO


**Sección I. Calendario de Eventos:**
Esta sección contiene disposiciones específicas que complementan las Instrucciones a los Oferentes y Generalidades de la Subasta a la Baja Electrónica (IAO.SBE).

**Sección II. Criterios de Evaluación y Calificación**
Esta sección detalla los criterios que se utilizarán para establecer la oferta evaluada como la más baja y las calificaciones que deberá poseer el Oferente para ejecutar el contrato.

**Sección III. Suministros Requeridos**
Esta sección incluye el Plan de Entregas, las Especificaciones Técnicas y los Planos concernientes a los Bienes a ser adquiridos o Servicios a ser prestados.

**Sección IV. Condiciones Especiales del Contrato (CEC)**
Esta sección incluye cláusulas específicas que son propias para cada contrato y que complementan las Condiciones Generales del Contrato de la SBE (CGC).

**Sección V. Modelo de Contrato**
Esta sección incluye la pro-forma del Contrato que deberá ser perfeccionado entre la Contratante y el Oferente adjudicado.

**Sección VI. Formularios**
Esta sección contiene los Formularios de la Licitación que el Oferente deberá presentar con la oferta y además las que son requeridas para la firma del Contrato.

**Sección VII. Anexos**
Esta sección contiene la Lista de Documentos de carácter formal y sustancial a ser presentados por el oferente junto con su oferta, así como las requeridas para la firma del contrato, una vez notificada la adjudicación.


Ing. Claudio Espinola O.
Jefe - Div. de Mantenimiento de Transmisión
Gerencia Técnica - ANDE

DPTO. DE LICITACIONES SECCION



p/ Secretaría General

CIA. COMERCIAL DEL PARAGUAY S.A.
JORGE ASENTE SARALEGUI

ASESORIA LEGAL 000099 ANDE

# SECCION I.
# CALENDARIO DE EVENTOS Y DATOS DE LA SUBASTA

**Los numerales a que se hace referencia en la presente Sección, corresponden a las Instrucciones a los Oferentes (IAO.SBE), que se encuentran publicadas en el portal de Contrataciones Públicas, y forman parte de los Documentos de la presente Licitación.**

## A- GENERALIDADES

| (IAO. SBE) | | |
|---|---|---|
| 1.1 a) | Nombre de la Convocante. | La Convocante es: **Administración Nacional de Electricidad** |
| 1.1 b) | Descripción y número del llamado a contratación | La descripción y número del llamado a Licitación son: **Licitación por Concurso de Ofertas Nacional ANDE-SBE N° 659/2012"Adquisición de Accesorios para Alumbrado Público"** |
| 1.1 c) | Número de Identificador (ID) | El número de identificador (ID) del PAC (Programa Anual de Contrataciones) es: **231.852** |
| 1.1 d) | Dirección de Sesión Pública: | www.dncp.gov.py/sbe |
| 1.1 e) | Estructura de los Documentos de la Licitación | Los Documentos de la Licitación difundidos a través del Sistema de Información de las Contrataciones Públicas, se detallan a continuación:<br>➢ **Instrucciones a los Oferentes y Generalidades de la Subasta a la Baja Electrónica (IAO.SBE)**<br>➢ **Condiciones Generales del Contrato de Subasta a la Baja electrónica (CGC.SBE)**<br>**Sección I** – Calendario de Eventos y Generalidades<br>**Sección II** – Criterios de Evaluación y Calificación<br>**Sección III** – Suministros Requeridos<br>**Sección IV** – Condiciones Especiales del Contrato (CEC)<br>**Sección V** – Modelo de Contrato<br>**Sección VI** –Formularios<br>**Sección VII** – Anexos<br>➢ Anexo I – Documentos que componen la Oferta<br>➢ Anexo II – Documentos a presentar para la firma del Contrato<br>Las Instrucciones a los Oferentes (IAO.SBE) y las Condiciones Generales del Contrato (CGC.SBE) corresponden a las publicadas por la Dirección Nacional de Contrataciones Públicas en el Sistema de Información de las Contrataciones Públicas, las cuales son de uso general para todas las unidades compradoras determinadas en el Art. 1 de la Ley N° 2.051/03, en los procesos de Subasta a la Baja Electrónica. |



DPTO. DE LICITACIONES SECCION
CIA. COMERCIAL DEL PARAGUAY S.A.
JORGE ASENTE SARALEGUI
Ing. Claudelino Espinola O.
Jefe - Div. de Mantenimiento de Transmisión
Gerencia Técnica - p/ Secretaría General

000098

| | | |
|---|---|---|
| 1.2 | Fuente de Fondos | Los fondos para la presente Subasta a la Baja Electrónica – modalidad Licitación por Concurso y Ofertas, se encuentran expresamente previstos en el rubro: *500* Subgrupo: *530* : Objeto de Gasto: 538 Herramientas, Aparatos e Instrumentos en General, del Presupuesto General de la Nación para el Ejercicio 2012 aprobado por Ley 4249, asignado a la ANDE. |
| 1.6 | Idioma de los documentos de la Oferta | La Convocante aceptará catálogos, anexos técnicos, folletos y otros textos complementarios en idioma diferente al castellano: Si. |
| 1.7 | Moneda de la Oferta | Guaraníes.<br>Los precios deberán incluir todos los impuestos (IVA incluido) y otros tributos y gravámenes, además los derechos de aduana, puesto en Depósitos de la Convocante en Asunción (Incluido flete). |
| 1.10.1 | Sistema de Adjudicación | La adjudicación será por **Ítem.** |
| | **B- PLAZOS DE LA SUBASTA** | |
| 8.1 | Fecha tope de consultas | Desde el día de publicación del llamado y hasta la Fecha: 06 JUL. 2012 hasta las: ***15:00 horas***. |
| 8.2 | Respuestas | Hasta la Fecha: 11 JUL. 2012 ; hasta las: ***15:00 horas***. |
| 10.1 | Referencia de tiempo | Horario del Servidor del Sistema de Subasta a la Baja Electrónica del Paraguay. |
| 10.3 | Inicio y fin de Recepción de propuestas de precios | Fecha: 13 JUL. 2012 desde las ***07:30 horas*** hasta las ***08:30 horas*** del día 16 JUL. 2012. |
| 10.4 | Carga de propuestas | El oferente cargará sus propuestas incluyendo el precio unitario del bien o servicio y el sistema calculará por las cantidades establecidas en la lista de bienes. De este modo se obtendrá el monto total del ítem a ser subastado y la etapa competitiva será por el total del ítem. |
| 10.6 | Validez de la Oferta | Ciento veinte (120) días contados a partir de la fecha y hora de apertura de la etapa competitiva. |
| 10.7 | Porcentaje de Garantía de Mantenimiento de Ofertas | Cinco por ciento (5 %) del monto total de la Oferta.<br>Dicho monto se obtendrá de la siguiente forma:<br>El valor total de la oferta se obtiene multiplicando los precios unitarios por la cantidad de cada ítem ofertado, posteriormente deberá sumar los montos de los ítems de acuerdo a la cantidad de ítems ofertados y el resultado de dicha suma es el precio total de la oferta presentada en la etapa de propuestas, sobre este precio se calcula el porcentaje de la Garantía de Mantenimiento de Ofertas. |



Ing. Claudemio Espinola O.
Jefe - Div. de Mantenimiento de Transmisión
Gerencia Técnica - GT

p/ Secretaría General

CIA. COMERCIAL DEL PARAGUAY S.A.
JORGE ASENTE SARALEGUI

ASESORIA LEGAL 000097 ANDE

| | | |
|---|---|---|
| | | La Garantía de Mantenimiento de Oferta podrá adoptar cualquiera de las formas previstas en el Artículo 51 del Decreto 21.909/03. Los datos de dicha Garantía deberán ser cargados en los campos establecidos en el sistema para dicho fin antes de la hora fijada para la apertura de la Etapa Competitiva (cláusula 10.13).<br><br>En los casos de subastas que se desarrollen durante más de un día el plazo de validez de la oferta igualmente se computa a partir del primer día fijado para la etapa competitiva, independientemente que el Oferente o postor participe o no de la subasta ese día. |
| 10.7 | Validez de la Garantía de Mantenimiento de Ofertas: | Ciento veinte (120) días contados a partir de la fecha y hora de apertura de la etapa competitiva, debiendo ajustarse a lo establecido en el Artículo 19 de la Resolución DNCP 860/08. |
| 10.13 | Inicio de la etapa competitiva | **Ítem 1** a las **08:40 hs.** del 16 JUL. 2012; **y el Ítem 2,** después del cierre del Ítem 1. Así sucesivamente hasta el **Ítem 15.** |
| 13.2; 13.3 y 13.4 | Plazo de presentación de los documentos de la oferta | Una vez finalizada la Subasta a la Baja Electrónica y levantada el acta de sesión pública virtual en el portal, los oferentes ubicados en *1°, 2°* y *3°* lugar deberá/n presentar sus respectivas documentaciones en sobre cerrado con indicación del nombre del/la Oferente participante, a fin de realizar las evaluaciones pertinentes. El sobre deberá estar dirigido a la institución Convocante y/o Unidad Operativa de Contrataciones.<br><br>Asimismo, en caso de que un oferente manifieste cotizar un bien que cuente con Margen de Preferencia Nacional conforme a lo establecido de la Ley 4558/11, deberá presentar su oferta conforme se indica en el primer párrafo.<br><br>La Convocante llevará a cabo el Acto de apertura de las ofertas en público conforme a lo establecido en el Art. 24 de la ley 2051/03 y del Art. 3 – Dto. 5517/10 estableciendo lugar, fecha y hora de presentación de los documentos sustanciales que deberán ser presentados.<br><br>Si el Oferente no presentare la documentación que compone su oferta, a más tardar el día y hora señalados por la convocante, se tendrá por desistidas la oferta y se ejecutará la Garantía de mantenimiento de ofertas.<br><br>**La fecha de presentación de las documentaciones es** 19 JUL. 2012 **hasta las 08:00 horas.**<br><br>*Atención: Administración Nacional de Electricidad – ANDE.*<br>*Dirección: Avda. España N° 1268 y Padre Cardozo.*<br>*Número de Piso/Oficina: Oficina Planta Baja, Departamento de Licitaciones, Sede Central.*<br>*Ciudad: Asunción, Paraguay*<br>*Código postal: Casilla de Correo 604.* |



Ing. Claudelino Espinola O.
Jefe - Div. de Mantenimiento de Transmisión
Gerencia Técnica - GT p/ Secretaría General

CIA. COMERCIAL DEL PARAGUAY S.A.
JORGE ABENTE SARALEGUI

ASESORIA LEGAL 000096 ANDE

| | | |
|---|---|---|
| | | **La fecha de apertura de los sobres es** 19 JUL. 2012 **a las 08:15 horas.**<br>*Dirección: Avda. España Nº 1268 y Padre Cardozo*<br>*Número de Piso/Oficina: Segundo piso, Oficina 220, Departamento de Licitaciones – Sede Central*<br>*Ciudad: Asunción, Paraguay* |

Ing. Claudelino Espinola O.
Jefe - Div. de Mantenimiento de Transmisión
Gerencia Técnica - GT



p/ Secretaría General

CIA. COMERCIAL DEL PARAGUAY S.A.
JORGE ADENTE SARALEGUI

ASESORIA LEGAL 000095 ANDE

# SECCION II
# CRITERIOS DE EVALUACIÓN Y REQUISITOS DE CALIFICACIÓN

## 1. Criterios de Evaluación

- Se verificará primeramente la presentación de los documentos de carácter sustancial:
  - Formulario de Oferta debidamente completado y firmado. El oferente deberá cotizar uno o más ítems ofertados indicados en la lista de precios.
  - Garantía de Mantenimiento de Oferta debidamente extendida
  - Documentos que acrediten la identidad del oferente y representación suficiente del firmante de la oferta.
  - Declaración Jurada de no hallarse comprendido en las inhabilidades del Art. 40 y la Declaratoria de integridad del Art. 20 (Res. 330/07).
  - Planilla de Datos Garantizados completada y firmada.

- Una vez verificada la documentación y analizada la pertinencia de cada uno de los documentos sustanciales mencionados, en caso de que alguno de los oferentes omita la presentación de los mismos o la presente en forma irregular las ofertas serán descalificadas.
- Se seleccionará provisoriamente al oferente o postor ganador del proceso de competencia de subasta determinado en el Acta de Sesión Pública Virtual, cuyas documentaciones serán analizadas en detalle para verificar el cumplimiento de los requisitos de calificación.
- Posteriormente se verificará que se haya proveído la documentación que avale el cumplimiento de los criterios técnicos, legales y financieros conforme a los requisitos de calificación.
- La Convocante a través de su Comité de Evaluación se reserva el derecho de solicitar los documentos formales que sean necesarios y de solicitar aclaraciones a los oferentes.
- El análisis de las ofertas se basará únicamente en la evidencia documentada requerida por el presente pliego de condiciones.
- A fin de verificar el cumplimiento se utilizará el criterio "cumple" o "no cumple"

## 2. Requisitos para Calificación Posterior

La Convocante efectuará la calificación del Oferente, empleando únicamente los requisitos aquí estipulados. Los requisitos que no estén incluidos en el siguiente texto no podrán ser utilizados para evaluar las calificaciones del Oferente.

### 2.1 *Capacidad Financiera*

Con el objetivo de calificar la situación financiera actual del oferente se tendrán en cuenta los Estados Financieros **(Años 2010 y 2011)** presentados, de modo a permitir el siguiente cálculo:

Ing. Christian Espinola C.
Div. de Mantenimiento de Transmisión
Gerencia Técnica - GT



DPTO. DE LICITACIONES SECCION
CIA. COMERCIAL DEL PARAGUAY S.A.
JORGE ALBERTO SARALEGUI
p/ Secretaría General

ASESORIA LEGAL 000094 ANDE

**a)** ***Índice de Liquidez Corriente***

Se deberá demostrar la capacidad del oferente para responder al pago de deudas en caso de un requerimiento inmediato.

El cociente resultante del Activo Corriente / Pasivo Corriente deberá ser igual a 1 ó mayor. Para la evaluación se utilizará los valores del balance de cada año. (2010 y 2011)

**b)** ***Capital mínimo requerido***

El Patrimonio Neto deberá ser igual o superior al veinticinco por ciento (25 %) del monto total de la oferta.

En caso de que el Oferente no cubra el porcentaje del Patrimonio Neto requerido, se considerará en forma complementaria la Disponibilidad de Crédito Financiero, a través de la presentación de certificados originales expedidos por entidades financieras, que describa claramente el monto del crédito disponible para el Oferente hasta cubrir el porcentaje establecido.

Para la evaluación se utilizará el promedio aritmético de los valores de los balances (2010-2011) presentados.

En caso de tratarse de un Consorcio, se aplicará la suma de los datos financieros de cada año de las empresas componentes del mismo, tanto para el Capital Mínimo Requerido como para el Índice de Liquidez Corriente.

**2-2** ***Experiencia y Capacidad Técnica***

El Oferente deberá proporcionar evidencia documentada que demuestre su cumplimiento con los siguientes requisitos de experiencia:

1) Existencia legal de por lo menos dos (2) años de antigüedad, comprobado con los documentos indicados en el Anexo I, numerales C) y D) Documentos Legales.

2) Acreditar la experiencia mínima de dos (2) años, en la provisión de los bienes licitados, mediante la presentación de los documentos solicitados en el numeral F) del Anexo I.

3) Acreditar mediante los documentos solicitados, haber fabricado y/o proveído el cincuenta por ciento (50 %) de las cantidades licitadas, como mínimo, respecto al bien licitado indicados en la Sección VII - Anexo I, numeral F).

En caso de tratarse de un Consorcio, cada integrante deberá cumplir con el requisito establecido en el punto 1); al menos una de ellas deberá cumplir con el punto 2) y para el punto 3) se considerará la sumatoria de capacidad de las empresas en consorcio.



DPTO. DE LICITACIONES SECCION ICO
CIA. COMERCIAL DEL PARAGUAY S.A.
SOPORTE ADENTE SARALEGUI
Ing. Claudelino Espinola G.
Jefe - Div. de Mantenimiento de Transmisión
Gerencia Técnica - GT p/ Secretaría General

ASESORÍA LEGAL 000093 ANDE

## 3. Margen de Preferencia para Productos Nacionales

Se tendrá en cuenta lo establecido en los Arts. 2 y 3 Inciso c. de la Ley 4558/11.

## 4. Criterio de Desempate de Ofertas

En caso de empate se tendrá en cuenta lo establecido en el Articulo 23 Inciso c) de la Resolución DNCP N° 860/2008 debiendo prevalecer la experiencia y antigüedad, mayor tiempo de existencia legal en el mercado además, la solvencia económica y la capacidad técnica del oferente de los bienes ofertados.

## 5. Solicitud de Muestras

No se requerirán muestras.

## 6. Inspecciones y Pruebas en la etapa de evaluación

No se Aplica.

*Nota*: Las personas físicas o jurídicas interesadas en participar en los procedimientos de contratación por la modalidad de Subasta a la Baja Electrónica, deberán estar inscriptas y habilitadas en el Sistema de Información de Proveedores del Estado (SIPE).

Conforme las disposiciones del Decreto 7781/06, para las Contrataciones con Organismos de la Administración Central, el Oferente que resulte adjudicado, deberá contar con una cuenta corriente y/o caja de ahorro habilitada en un Banco de plaza, o en su defecto, hallarse en condiciones de poder habilitar una cuenta corriente y/o caja de ahorro a su nombre, a fin de poder hacer efectivo el Pago Directo a Proveedores y Acreedores vía acreditación en cuenta bancaria.

Ing. Claudelino Espinola O.
Jefe - Div. de Mantenimiento de Transmisión
Gerencia Técnica - GT



DPTO. DE LICITACIONES SECCION TCO

CIA. COMERCIAL DEL PARAGUAY S.A.
JORGE VICENTE SARALEGUI

p/ Secretaría General

ASESORIA LEGAL 000092 ANDE

## SECCION III
## REQUISITOS DE LOS BIENES Y/O SERVICIOS REQUERIDOS

1- Lista de Bienes

2- Plan de Entrega.

3- Planos o Diseños

4- Especificaciones Técnicas y Planilla de Datos Garantizados.

Ing. Claudelino Espinola O.
Jefe Div. de Mantenimiento de Transmisión
Gerencia Técnica - GT



CIA. COMERCIAL DEL PARAGUAY S.A.
JORGE VICENTE SARALEGUI

p/ Secretaría General

ASESORIA LEGAL 000091 ANDE

# 1. Lista de Bienes

| Ítem | Descripción del Bien | Especificaciones Técnicas | Cantidad | Unidad de Medida | Presentación |
|---|---|---|---|---|---|
| 1 | Lámpara de vapor de mercurio de alta presión de 250 W | DGT/CN/652/026/09 | 368 | Unidad | Caja |
| 2 | Lámpara de vapor de mercurio de alta presión de 400 W | DGT/CN/652/026/09 | 238 | Unidad | Caja |
| 3 | Reactancia externa para lámpara de vapor de mercurio de 250W | DGT/CN/652/025/09 | 128 | Unidad | Caja |
| 4 | Reactancia externa para lámpara de vapor de mercurio de 400W | DGT/CN/652/025/09 | 128 | Unidad | Caja |
| 5 | Lámpara de vapor de sodio de alta presión de 250 W tubular | DGT/CN/652/046/09 | 258 | Unidad | Caja |
| 6 | Lámpara de vapor de sodio de alta presión de 400 W tubular | DGT/CN/652/046/09 | 358 | Unidad | Caja |
| 7 | Reactancia interna para lámpara de sodio 250 W | DGT/CN/652/047/09 | 118 | Unidad | Caja |
| 8 | Reactancia interna para lámpara de sodio 400 W | DGT/CN/652/047/09 | 163 | Unidad | Caja |
| 9 | Capacitor para lámpara de vapor de sodio de 250 W | DGT/CN/652/047/09 | 118 | Unidad | Caja |
| 10 | Capacitor para lámpara de vapor de sodio de 400 W | DGT/CN/652/047/09 | 171 | Unidad | Caja |
| 11 | Ignitor para lámpara de vapor de sodio de 100-400 W | DGT/CN/652/047/09 | 514 | Unidad | Caja |
| 12 | Conjunto artefacto reflector de 400 W | GT/DTM/02/2012 | 198 | Unidad | Caja |
| 13 | Lámpara de luz mixta de 250 W-220V (rosca E-40) | DGT/CN/652/035/06 | 314 | Unidad | Caja |
| 14 | Lámpara de vapor de sodio de alta presión de 150 W tubular | DGT/CN/652/046/09 | 140 | Unidad | Caja |
| 15 | Reactancia interna para lámpara de sodio 150 W | DGT/CN/652/047/09 | 60 | Unidad | Caja |

Ing. Claudemino Espinola P.
Jefe - Div. de Mantenimiento de Transmisión
Gerencia Técnica - GT



DPTO. DE LICITACIONES - SECCION

CIA. COMERCIAL DEL PARAGUAY S.A.
JORGE VICENTE SARALEGUI

p/ Secretaría General

ASESORIA LEGAL 000090 ANDE

## 2. Plan de Entrega de los Bienes

| Ítem | Descripción | Unidad de Medida | Lugar de entrega de los Bienes | Plan de Entrega y Cumplimiento (Días corridos) |
|---|---|---|---|---|
| 1 | **Lámpara de vapor de mercurio de alta presión de 250 W** | Unidad | Depósito de ANDE sito en Avda. Eduardo Schaerer y Avda.Eugenio A. Garay Complejo Laurelty - Ciudad de San Lorenzo. | 120 días |
| 2 | Lámpara de vapor de mercurio de alta presión de 400 W | Unidad | | 120 días |
| 3 | Reactancia externa para lámpara de vapor de mercurio de 250W | Unidad | | 120 días |
| 4 | Reactancia externa para lámpara de vapor de mercurio de 400W | Unidad | | 120 días |
| 5 | Lámpara de vapor de sodio de alta presión de 250 W tubular | Unidad | | 120 días |
| 6 | Lámpara de vapor de sodio de alta presión de 400 W tubular | Unidad | | 120 días |
| 7 | Reactancia interna para lámpara de sodio 250 W | Unidad | | 120 días |
| 8 | Reactancia interna para lámpara de sodio 400 W | Unidad | | 120 días |
| 9 | Capacitor para lámpara de vapor de sodio de 250 W | Unidad | | 120 días |
| 10 | Capacitor para lámpara de vapor de sodio de 400 W | Unidad | | 120 días |
| 11 | Ignitor para lámpara de vapor de sodio de 100-400 W | Unidad | | 120 días |
| 12 | Conjunto artefacto reflector de 400 W | Unidad | | 120 días |
| 13 | Lámpara de luz mixta de 250 W-220V (rosca E-40) | Unidad | | 120 días |
| 14 | Lámpara de vapor de sodio de alta presión de 150 W tubular | Unidad | | 120 días |
| 15 | Reactancia interna para lámpara de sodio 150 W | Unidad | | 120 días |

Ing. Claudemino Espinola O.
Jefe - Div. de Mantenimiento de Transmisión
Gerencia Técnica - GT



p/ Secretaría General

CIA. COMERCIAL DEL PARAGUAY S.A.
JOSE ANDRES SARALEGUI

ASESORÍA LEGAL 000089 ANDE

El plazo de entrega será contado a partir de la firma del Contrato.
En todas sus relaciones con el Proveedor, la Contratante estará representada por el Departamento de Mantenimiento de Equipos de Transmisión.

**3. Planos o Diseños:**

Según lo establecen las Especificaciones Técnicas.

Ing. Clara Maria Espinola O.
Jefe Dpto. de Mantenimiento de Transmisión
Gerencia Técnica - GT



p/ Secretaría General

DE LICITACIONES SECCION

CIA. COMERCIAL DEL PARAGUAY S.A.
JOSE ALBERTO SARALEGUI

## 2. Plan de Entrega de los Bienes

| Ítem | Descripción | Unidad de Medida | Lugar de entrega de los Bienes | Plan de Entrega y Cumplimiento (Días corridos) |
|---|---|---|---|---|
| 1 | Lámpara de vapor de mercurio de alta presión de 250 W | Unidad | Depósito de ANDE sito en Avda. Eduardo Schaerer y Avda.Eugenio A. Garay Complejo Laurelty - Ciudad de San Lorenzo. | 120 días |
| 2 | Lámpara de vapor de mercurio de alta presión de 400 W | Unidad | | 120 días |
| 3 | Reactancia externa para lámpara de vapor de mercurio de 250W | Unidad | | 120 días |
| 4 | Reactancia externa para lámpara de vapor de mercurio de 400W | Unidad | | 120 días |
| 5 | Lámpara de vapor de sodio de alta presión de 250 W tubular | Unidad | | 120 días |
| 6 | Lámpara de vapor de sodio de alta presión de 400 W tubular | Unidad | | 120 días |
| 7 | Reactancia interna para lámpara de sodio 250 W | Unidad | | 120 días |
| 8 | Reactancia interna para lámpara de sodio 400 W | Unidad | | 120 días |
| 9 | Capacitor para lámpara de vapor de sodio de 250 W | Unidad | | 120 días |
| 10 | Capacitor para lámpara de vapor de sodio de 400 W | Unidad | | 120 días |
| 11 | Ignitor para lámpara de vapor de sodio de 100-400 W | Unidad | | 120 días |
| 12 | Conjunto artefacto reflector de 400 W | Unidad | | 120 días |
| 13 | Lámpara de luz mixta de 250 W-220V (rosca E-40) | Unidad | | 120 días |
| 14 | Lámpara de vapor de sodio de alta presión de 150 W tubular | Unidad | | 120 días |
| 15 | Reactancia interna para lámpara de sodio 150 W | Unidad | | 120 días |

VISTO - AUDITORIA INTERNA
Art. 54º - Decreto Nº 21909/03
No implica análisis detallado de su contenido
Lic. Inocencio E. Torales G.
Auditor

CCP
Compañía Comercial del Paraguay S.A.
materiales eléctricos & iluminación
Av. Rca. Argentina 2278
Tels: (595 21) 553 270 (RA)
licitaciones@ccp.com.py
www.ccp.com.py
info@ccp.com.py



CIA. COMERCIAL DEL PARAGUAY S.A.
JORGE DOCENTE SARALEGUI

p/ Secretaría General

Ing. Claudelino Espinola O.
Jefe - Div. de Mantenimiento de Transmisión
Gerencia Técnica - GT

El plazo de entrega será contado a partir de la firma del Contrato.
En todas sus relaciones con el Proveedor, la Contratante estará representada por el Departamento de Mantenimiento de Equipos de Transmisión.

**3. Planos o Diseños:**

Según lo establecen las Especificaciones Técnicas.

VISTO - AUDITORIA INTERNA
Art. 54º - Decreto Nº 21909/03
implica análisis detallado de su contenido
Lic. Inocencio E. Torales G.
Auditor

CCP
Compañía Comercial del Paraguay S.A.
materiales eléctricos & iluminación
Av. Rca. Argentina 2278
Tels: (595 21) 553 270 (RA)
licitaciones@ccp.com.py
www.ccp.com.py
info@ccp.com.py

Ing. Claudelino Espinola O.
Jefe - Div. de Mantenimiento de Transmisión
Gerencia Técnica - GT



p/ Secretaría General

CIA. COMERCIAL DEL PARAGUAY S.A.
JUAN ADENTE SARALEGUI

ASESORIA LEGAL
000088
ANDE

# 4. Especificaciones Técnicas con Planillas de Datos Garantizados

Ing. Claudelino Espinola V.
Div. de Mantenimiento de Transmisión
Gerencia Técnica - GT



DPTO. DE LICITACIONES SECCION

CIA. COMERCIAL DEL PARAGUAY S.A.
JOSE CARLOS DE BARI LEGUI

p/ Secretaría General

ASESORIA LEGAL 000081 ANDE

| ANDE | ESPECIFICACIÓN TÉCNICA N° DGT/CN/652/025/09 | DGT/CN Hoja 1/14 |
|---|---|---|

## REACTANCIA EXTERNA PARA LAMPARA DE VAPOR DE MERCURIO

### 1. OBJETIVO

La presente especificación técnica establece las condiciones que debe cumplir el oferente para la provisión de Reactancias Externas para lámparas de Vapor de Mercurio de Alta Presión, a ser utilizadas en conjunto principalmente con artefactos de alumbrado público del tipo abierto.

### 2. CARACTERÍSTICAS DE LA REACTANCIA EXTERNA Y CAPACITOR

2.1. La reactancia externa debe contar con una carcasa metálica, la cual debe contener en su interior al capacitor. Además, debe incluir la base para el interruptor fotoeléctrico según Norma NBR 5123 (Ver Diseño – Figura 1), instalada en la parte superior de la envolvente.

2.2. Todos estos elementos deben estar interconectados en forma interna, siendo que para la conexión al Artefacto y a la Red, la reactancia debe contar con dos pares de cables, respectivamente. Estos cables de conexión deben estar dispuestos de manera que el par de conexión a la Red quede del lado del asa de fijación, y el par de conexión al Artefacto quede del lado opuesto (Ver Diseño – Figura 1).

2.3. El capacitor debe ser lo suficientemente compacto para poder ser instalado en el interior de la carcasa de la reactancia externa. Además, el mismo debe ser sustituible en forma individual, por lo que no debe estar adherido ni inmerso en la resina aislante de la reactancia.

2.4. Los cables de conexión interna de los equipos auxiliares deben tener aislación para 750 V y una temperatura mínima de servicio de 90 °C. Los conductores del mismo deben ser de cobre blando, multifilar.

2.5. Los terminales no deben aflojarse durante el uso. No debe ser posible aflojar la conexión en forma no intencional.

2.6. Las partes de material aislante deben ser resistentes al calor, a la llama e ignífugas. Además, cuando los equipos estén operando bajo condiciones de falla, no debe haber emisión de llama, material derretido o producción de gases inflamables.

### 3. CARACTERÍSTICAS CONSTRUCTIVAS PARTICULARES DE LA REACTANCIA EXTERNA

3.1. **Bobinado:** El bobinado debe ser de cobre o aluminio.

3.2. **Dimensiones:** Las dimensiones de la reactancia deben ser según el Diseño – Figura 1, Tabla 3, y Figura 2, incluido en estas EE.TT. La forma de la sección de la carcasa podrá ser cuadrada, redonda, etc., con tal de no exceder las dimensiones establecidas en el Diseño.

p/ Secretaría General

| PREPARADO POR: Lic. Héctor J. Acosta | APROBADO POR: Ing. Julio C. Cáceres | Revisión 3 08/05/12 |
|---|---|---|

CIA. COMERCIAL DEL PARAGUAY S.A.
JORGE A. FENTE SARALEGUI

Ing. Clarcelino Espinola O.
Jefe - Div. de Mantenimiento de Transmisión
Gerencia Técnica - GT

ASESORIA LEGAL 000080 DGT/CN ANDE



3.3. **Material de la carcasa:** La carcasa de la reactancia debe ser de chapa de acero, de espesor mínimo 1,2 mm.

3.4. **Terminación superficial de la carcasa de la Reactancia:** Galvanizado (por inmersión caliente según Norma NBR 6323) o pintura resistente a la intemperie en forma externa e interna.

3.5. La carcasa debe conferir al conjunto, un grado de protección IP 33, como mínimo, de manera a no permitir la entrada de agua al interior en las condiciones de uso establecidas. No debe presentar bordes filosos, y tampoco cavidades que permitan la acumulación de agua.

3.6. La reactancia debe poder ser fijada a la columna mediante un bulón, para lo cual debe contar con un asa perforada, como se indica en el Diseño, Figura 2, de acuerdo a una de las tres opciones. Esta asa debe estar unida a la envolvente mediante soldadura continua y debe soportar una fuerza igual a tres veces el peso de la reactancia sin deformarse. El asa de fijación debe ser de chapa de acero y galvanizada (por inmersión caliente según Norma NBR 6323) o pintura resistente a la intemperie.

3.7. **Tapa removible:** La reactancia debe contar con una tapa removible, de manera a poder sustituir el equipo auxiliar (capacitor), en forma individual. El cierre de esta tapa debe ser únicamente por presión, no obstante, este cierre debe ser tal que la tapa no se afloje con el tiempo y que asegure la estanqueidad del conjunto durante el uso.

3.8. **Base para interruptor fotoeléctrico:** La base para el interruptor fotoeléctrico debe estar instalada sobre una protuberancia, cuya altura debe ser la indicada en el Diseño. Además, debe contar con una junta que garantice la estanqueidad del conjunto, una vez instalado el interruptor fotoeléctrico. La base debe estar sujeta a la carcasa a través de 2 o más tornillos.

La base debe poder ser girada 180° en sentido horario y antihorario, sin que los cables de conexión interna a la misma sean sometidos a esfuerzos mecánicos excesivos.

Las características y dimensiones de la base deben estar de acuerdo a la Norma NBR 5123.

3.9. **Cables de conexión externa:** Los 4 cables de conexión externa al Artefacto y a la Red deben estar identificados mediante una placa o inscripciones de identificación en la salida de los mismos de la envolvente y mediante colores distintos, según se describe a continuación:

- Contacto central de la lámpara: Blanco.
- Contacto lateral (rosca) y conductor neutro de la red: Negro.
- Conductor de fase de la red: Rojo.

Estos cables de conexión externa deben tener una longitud mínima de 60 cm, medidos desde la



DPTO. DE LICITACIONES SECCION
CIA. COMERCIAL DEL PARAGUAY S.A.
JORGE VICENTE SARALEGUI
p/ Secretaría General
Ing. Claudelino Espinola O.
Jefe - Div. de Mantenimiento de Transmisión

ASESORIA LEGAL 000079 ANDE

salida de los mismos de la carcasa.

Los cables de conexión externa deben tener aislación para 750 V, una temperatura mínima de servicio de 90°C y ser adecuados para el uso a la intemperie y resistentes contra los rayos ultravioleta. Deben ser de 2,5 mm² de sección como mínimo.

El conductor de los cables externos debe ser de cobre blando y multifilar. Las puntas de los conductores de estos cables deben estar estañadas, en una longitud de 1 centímetro.

3.10. El paso de los cables a través de la carcasa debe ser mediante pasa-cables de material aislante, los que no deben tener bordes filosos que puedan comprometer la integridad del aislamiento de los cables.

3.11. Las partes activas de la reactancia (núcleo y bobinado) deben estar encapsuladas en resina de poliéster, en forma interna a la carcasa.

3.12. Las conexiones eléctricas internas no deben estar sometidas a esfuerzos cuando los cables externos sean sometidos a tracción. Para esto, los cables deben contar con algún medio de sujeción que impida el deslizamiento relativo de los mismos con respecto a los pasa-cables de material aislante. Los conductores externos deben poder soportar un esfuerzo de 2 veces el peso de la reactancia, sin que los en los mismos ocurra ningún daño.

3.13. El diagrama de conexionado debe estar indicado en una parte visible, ya sea en forma impresa o en una placa de características, en forma legible y duradera. Este diagrama debe indicar, tanto el conexionado interno como externo (Figura 3).

3.14. **Cables de conexión interna de la reactancia:** Los cables para la conexión a los demás equipos auxiliares deben tener una sección de 1,5 mm², como mínimo.

## 4. CARACTERÍSTICAS CONSTRUCTIVAS PARTICULARES DEL CAPACITOR

4.1. Los capacitores deben ser del tipo auto-recuperante.
4.2. El material del dieléctrico debe ser polipropileno.
4.3. El capacitor debe contar con cables de conexión de cobre multifilares, con una sección mínima de 0,5 mm².



p/ Secretaría General

CIA. COMERCIAL DEL PARAGUAY S.A.
JORGE AZENTE SARALEGUI

Ing. Claudelino Espinola O.
Jefe - Div. de Mantenimiento de Transmisión

ASESORIA LEGAL
000078
ANDE



## 5. CONDICIONES DE SERVICIO

### 5.1. Condiciones de instalación:

La Reactancia externa será montada a la intemperie, fijada a postes mediante bulones y/o abrazaderas.

### 6.2. Condiciones ambientales:

- Temperatura máxima del aire: 45 °C
- Temperatura media diaria máxima: 30 °C
- Temperatura mínima del aire: -5 °C
- Humedad relativa ambiente máxima: 100 %
- Cota de instalación (m.s.n.m.)< 1000 mts.

### 6.3. Características eléctricas de la red:

- Configuración del Sistema:
  - ✓ Media Tensión:
    **Trifásico trifilar**, conectado en Estrella, neutro puesto a tierra sólidamente en el Centro de Distribución (Estación o Subestación).
    **Trifásico trifilar**, conectado en Triángulo, neutro puesto a tierra mediante transformador zigzag en el Centro de Distribución (Estación o Subestación).
  - ✓ Baja Tensión:
    **Trifásico tetrafilar**, conectado en Estrella, neutro puesto a tierra sólidamente en el secundario del transformador de distribución, en las acometidas y en la red.
    **Monofásico bifilar/trifilar**, neutro puesto a tierra sólidamente en el secundario del transformador de distribución, en las acometidas y en la red.
- Tensión Nominal
  - ✓ Media Tensión:
    - Entre fases : 23.000 V ± 5 %
    - Entre fase y neutro : 13.200 V ± 5 %
  - ✓ Baja Tensión:
    - Entre fases : 380 V ± 10 %
    - Entre fase y neutro : 220 V ± 10 %
- Frecuencia Nominal 50 Hz ± 2 %



DPTO. DE LICITACIONES - SECCION COS
CIA. COMERCIAL DEL PARAGUAY S.A.
JORGE ABENTE SARALEGUI
p/ Secretaría General
Ing. Claudelino Espinola O.
Jefe - Div. de Mantenimiento de Transmisión

## 6. CARACTERÍSTICAS ELÉCTRICAS:

### 6.1. CARACTERÍSTICAS ELÉCTRICAS DE LA REACTANCIA

**Tabla 1**

| | | |
|---|---|---|
| Potencia nominal de la lámpara (W). | 250 | 400 |
| Perdidas en la reactancia (W) | ≤ 28 | ≤ 39 |
| Factor de Potencia (corregido con el capacitor). | ≥ 0,92 | |
| Rendimiento (Tensión nominal) (%) | ≥ 90 | ≥ 91 |
| Temperatura de operación – tw (°C) | ≥105 | |
| Elevación de temperatura – Δt (°C) | ≤ 65 | |
| Elevación de temperatura – Compartimiento del capacitor | ≤ 45 | |
| Resistencia de aislamiento (500 Vdc, durante 1 minuto) (MΩ) | ≥ 2 | |

### 6.2. CARACTERÍSTICAS ELÉCTRICAS DEL CAPACITOR:

**Tabla 2**

| | | |
|---|---|---|
| Potencia nominal de la lámpara (W). | 250 | 400 |
| Tensión nominal (V) | 250 | |
| Máxima temperatura de operación normal del capacitor – tc (°C). | 85 * | |

* Para una temperatura ambiente de 40° C.

7.2.1. La tensión entre terminales del capacitor no debe exceder los 50 V, medida 1 minuto después de haber sido desconectado de una fuente con la tensión nominal del capacitor. Esto debe ser obtenido mediante un resistor o medio de descarga, interno o externo al capacitor.

7.2.1. El valor de la capacitancia debe ser el adecuado de manera a obtener el valor de factor de potencia establecido en estas EE.TT.

## 7. DOCUMENTOS A SER PRESENTADOS

8.1. Catálogos Técnicos. El oferente debe suministrar catálogos y folletos originales del fabricante en idioma español o ingles, que corroboren la información técnica y no técnica declarada en la Planilla de Datos Garantizados.

ASESORIA LEGAL 000075 ANDE

| ANDE | ESPECIFICACIÓN TÉCNICA N° DGT/CN/652/025/09 | DGT/CN Hoja 7/14 |
|---|---|---|

## DISEÑO
### Figura 1: Reactancia Externa

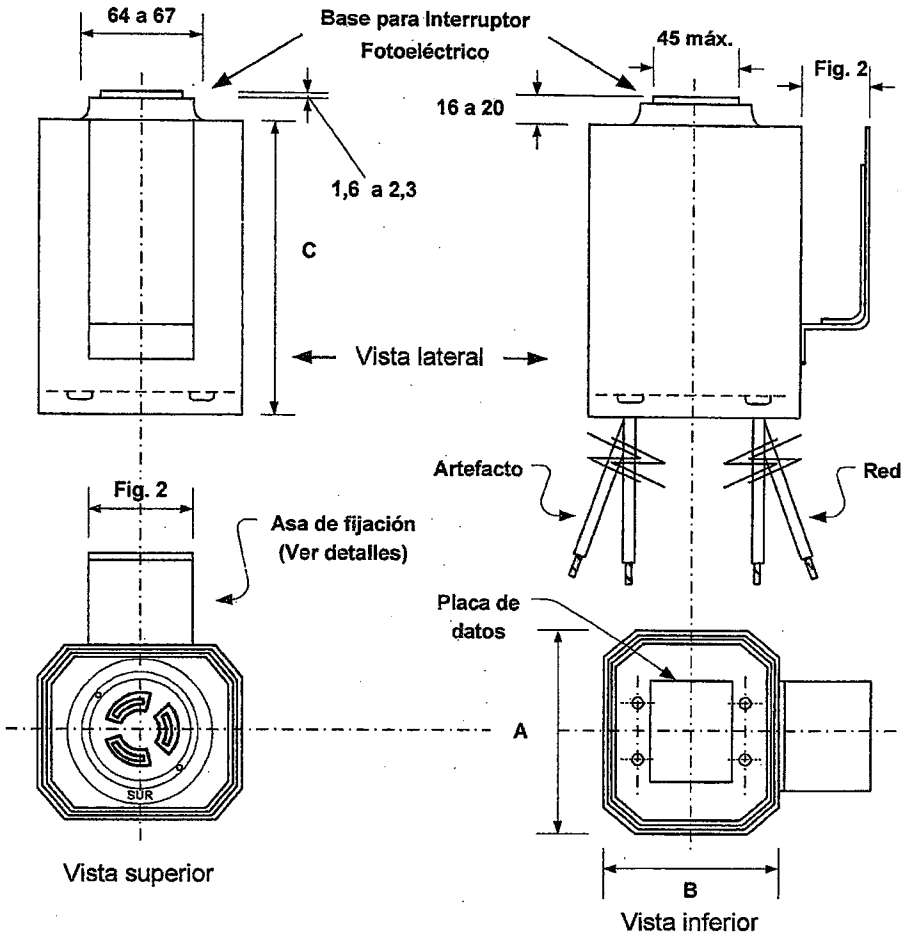


### Tabla 3: Dimensiones

| Dimensiones (mm) | | |
|---|---|---|
| A | B | C |
| ≤ 135 | ≤ 135 | ≤ 230 |

**Referencias:**
**A, B, C,** Dimensiones de la Reactancia externa

* Corresponde a todos los ítems de la Tabla 1.

**Notas:**
1. Todas las dimensiones están en mm, excepto donde se indique otra unidad de medida.
2. La figura del diseño es de carácter orientativo, los detalles constructivos pueden diferir siempre y cuando sean respetadas las prescripciones establecidas en estas EE.TT.
3. Sin escala

| PREPARADO POR: Lic. Héctor J. Acosta | APROBADO POR: Ing. Julio C. Cáceres | Revisión 3 08/05/12 |
|---|---|---|

DE LICITACIONES SECCION

CIA. COMERCIAL DEL PARAGUAY S.A.

p/ Secretaría General

Ing. Claudelino Espinola O.
Jefe - Div. de Mantenimiento de Transmisión

000074

| ANDE | ESPECIFICACIÓN TÉCNICA N° DGT/CN/652/025/09 | DGT/CN Hoja 8/11 |
|---|---|---|

## DISEÑO

**Figura 2: Detalle del Asa de fijación**

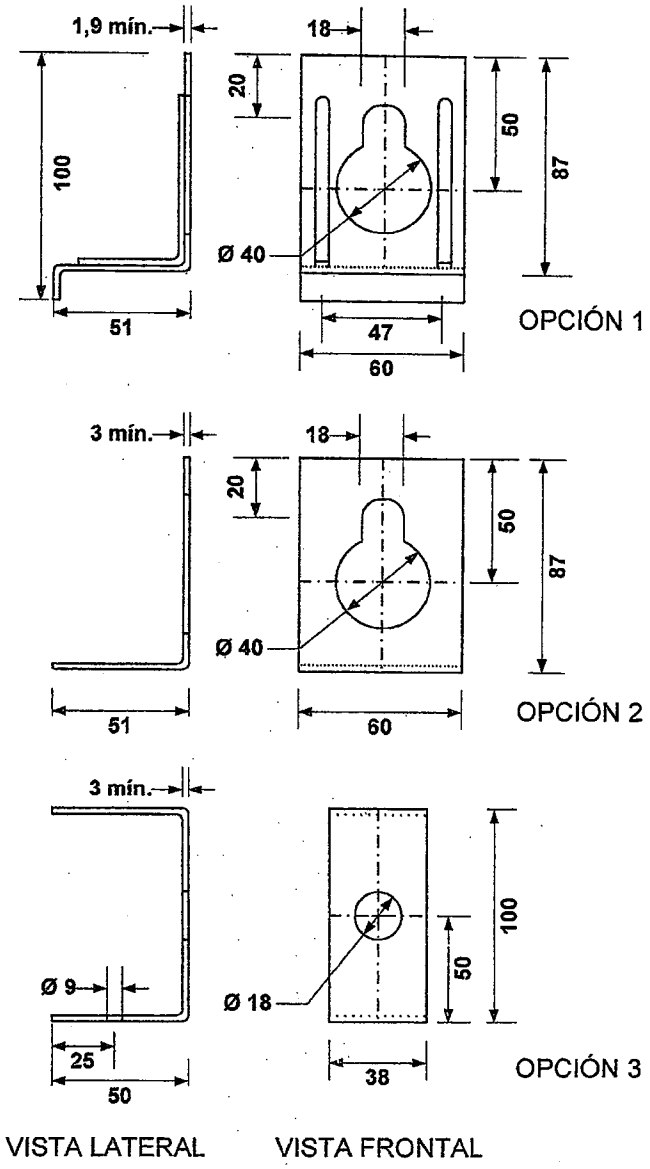


**Referencias:**

* Corresponde a todos los ítems de la Tabla 1.

**Notas:**

1. Todas las dimensiones están en mm, excepto donde se indique otra unidad de medida.
2. Tolerancia en las dimensiones (a menos que se especifique otra): ± 0,5 mm
3. Sin escala

| PREPARADO POR: Lic. Héctor J. Acosta | APROBADO POR: Ing. Julio C. Cáceres | Revisión 3 08/05/12 |
|---|---|---|

CIA. COMERCIAL DEL PARAGUAY S.A.
IGNACIO ENTE SARALEGUI

p/ Secretaría General

Ing. Claudelino Espinola O.
Jefe - Div. de Mantenimiento de Transmisión

ASESORIA LEGAL 000073 ANDE



**Figura 3: Diagrama esquemático de conexión**

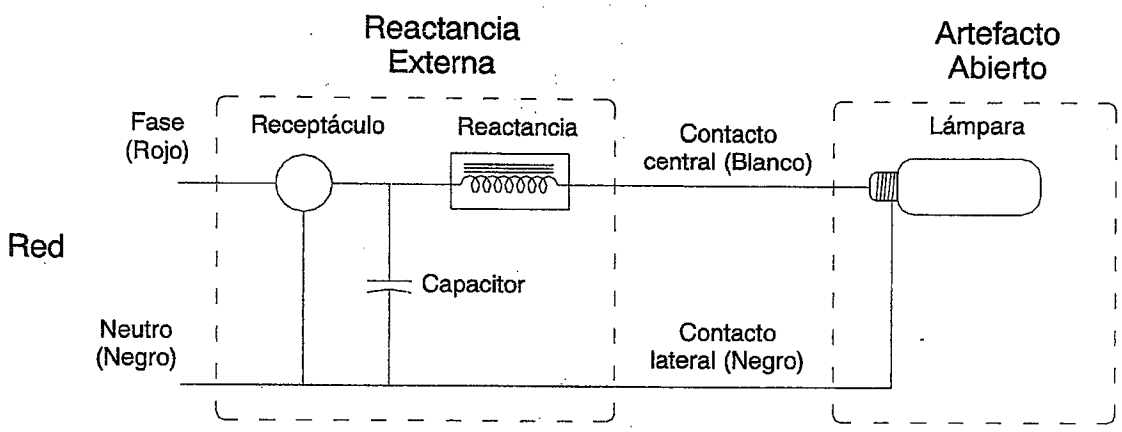




DPTO. DE LICITACIONES SECCION
CIA. COMERCIAL DEL PARAGUAY S.A.
JORGE [illegible]TE SARALEGUI
Ing. Claudelino Espinola O.

| ANDE | ESPECIFICACIÓN TÉCNICA N° DGT/CN/652/025/09 | DGT/CN ANDE Hoja 10/14 |
|---|---|---|

ASESORIA LEGAL 000072

## PLANILLA DE DATOS GARANTIZADOS
## REACTANCIA EXTERNA PARA LAMPARA DE VAPOR DE MERCURIO 250W

| DESCRIPCIÓN | | | | | | ANDE | OFERENTE |
|---|---|---|---|---|---|---|---|
| MARCA | | | | | | | INTRAL |
| FABRICANTE | | | | | | | INTRAL S.A |
| MODELO | | | | | | | AE-250/52 CBR |
| PROCEDENCIA | | | | | | | BRASIL |
| NORMA DE FABRICACIÓN | | | | | Denominación | | NBR 5170/NBR 5125 |
| **Potencia nominal de la lámpara (W)** | | | | | | **250** | 250 |
| 2 | CARACTERÍSTICAS DE LA REACTANCIA EXTERNA Y CAPACITOR | Características eléctricas | Reactancia | Pérdidas (W) | | ≤ 28 | 26 |
| | | | | Factor de Potencia (corregido con el capacitor) | | ≥ 0,92 | ≥ 0,92 |
| | | | | Rendimiento (Tensión nominal) (%) | | ≥ 90 | 90 |
| | | | | Máxima temperatura de operación del devanado – $t_w$ (°C) | | 105 | 105 |
| | | | | Elevación de temperatura – Δt (°C) | | ≤ 65 | 65 |
| | | | | Elevación de temperatura – Δt (°C) – Compartimiento del capacitor | | ≤ 45 | ≤ 45 |
| | | | | Resistencia de aislamiento (500 Vdc / 1 min.) (MΩ) | | ≥ 2 | ≥ 2 |
| | | | Capacitor | Capacitancia, especificar (μF) | | | 20 |
| | | | | Tensión nominal (V) | | 250 | 250 |
| | | | | Máxima temperatura de operación normal del capacitor – $t_c$ (°C) | | 85 | 85 |
| | | | | Cuenta con medio de descarga | | Según ítem 7.2.1. de estas EE.TT. | Sí |
| | | Características constructivas generales | Carcasa externa | Dimensiones (mm) | A | ≤ 135 | 90 |
| | | | | | B | ≤ 135 | 100 |
| | | | | | C | ≤ 230 | 180 |
| | | | | Material | | Chapa de Acero | CHAPA DE ACERO |
| | | | | Espesor (mm) | | ≥ 1,2 | 1,2 |
| | | | | Tratamiento superficial - Según ítem 3.4 (Especificar) | | Galvanizado / Pintura resistente a la intemperie | PINTURA RESISTENTE A LA INTEMPERIE |
| | | | | Grado de protección mínimo | | IP 23 | IP33 |

| PREPARADO POR: Lic. Héctor F. Acosta | APROBADO POR: Ing. Julio C. Cáceres | Revisión 3 08/05/12 |
|---|---|---|

VISTO - AUDITORIA INTERNA
Art. 54° - Decreto N° 21909/03
No implica análisis detallado de su contenido

p/ Secretaría General

CIA. COMERCIAL DEL PARAGUAY S.A.
JORGE A. DE SARALEGUI

CCP Compañía Comercial del Paraguay S.A. materiales eléctricos & iluminación
Av. Rca. Argentina 2278
Tel.: (595 21) 510 570 (15 lín.)
Asunción - Paraguay

Ing. Claudelino Espinola O.
Jefe - Div. de Mantenimiento de Transmisión
Gerencia Técnica - GT

DPTO. DE LICITACIONES - SECCION

**ANDE**

# ESPECIFICACIÓN TÉCNICA N° DGT/CN/652/025/09

000071

DGT/CN

Hoja 11/14

## PLANILLA DE DATOS GARANTIZADOS
## REACTANCIA EXTERNA PARA LAMPARA DE VAPOR DE MERCURIO 250W

| | DESCRIPCIÓN | | | | ANDE | OFERENTE |
|---|---|---|---|---|---|---|
| | Potencia nominal de la lámpara (W) | | | | 250 | 250 |
| 2 | CARACTERÍSTICAS DE LA REACTANCIA EXTERNA Y CAPACITOR | Características constructivas generales | Asa de fijación (según ítem 3.6) | Material | Chapa de Acero | CHAPA DE ACERO |
| | | | | Tratamiento superficial | Galvanizado / Pintura resistente a la intemperie | PINTURA RESISTENTE A LA INTEMPERIE |
| | | | | Diseño (Figura 2) | Opción 1 / Opción 2 / Opción 3 | OPCIÓN 2 |
| | | | Tapa removible | | Según ítem 3.7 de estas EE.TT. | SÍ |
| | | | Base para Interruptor Fotoeléctrico | | Según ítem 3.8 de estas EE.TT. | SÍ |
| | | | Cables de conexión externa | Identificación por colores | Según ítem 3.9 de estas EE.TT. | SÍ |
| | | | | Longitud (cm) | ≥ 60 | 60 |
| | | | | Tensión de aislamiento (V) | ≥ 750 | 750 |
| | | | | Temperatura de servicio (°C) | ≥ 90 | 90 |
| | | | | Conductor | Cobre blando, multifilar | COBRE BLANDO MULTIFILAR |
| | | | | Sección (mm²) | ≥ 2,5 | 2,5 |
| | | | | Puntas | Estañadas | ESTAÑADAS |
| | | | Cables de conexión interna | Tensión de aislamiento (V) | ≥ 750 | 750 |
| | | | | Temperatura de servicio (°C) | ≥ 90 | 90 |
| | | | | Conductor | Cobre blando, multifilar | COBRE BLANDO MULTIFILAR |
| | | | | Sección (mm²) — Reactancia | ≥ 1,5 | 1,5 |
| | | | | Sección (mm²) — Capacitor | ≥ 0,5 | 0,5 |
| | | | Pasacables | | Según ítem 3.10 de estas EE.TT. | SÍ |
| | | | Encapsulado | | Resina de Poliéster | RESINA DE POLIÉSTER |
| | | Características particulares del capacitor | Tipo | | Auto-recuperante | AUTO-RECUPERANTE |
| | | | Material del dieléctrico | | Polipropileno | POLIPROPILENO |
| | | | Material de la carcasa del capacitor (especificar) | | | POLIPROPILENO |
| | | Marcación | Reactancia Externa | | Según ítem 5.1 de estas EE.TT. | SÍ |
| | | | Capacitor | | Según ítem 5.2 de estas EE.TT. | SÍ |
| 8 | EMBALAJE | | | | Según ítem 8 de estas EE.TT. | SÍ |
| | OBSERVACIONES | | | | | |

ISTU - AUDITORIA INTERNA
Art. 54° - Decreto N° 21909/03
implica análisis detallado de su contenido

| PREPARADO POR: Lic. Héctor F. Acosta | APROBADO POR: Ing. Julio [illegible] Cáceres | Revisión 3 08/05/12 |
|---|---|---|

CIA. COMERCIAL DEL PARAGUAY S.A.
JORGE ADENTE SARALEGUI

Secretaría General

CCP
Compañía Comercial del Paraguay S.A.
materiales eléctricos & iluminación

Ing. Claudelino Espinola O.
Jefe Dpto. de Mantenimiento de Transmisión
Gerencia Técnica - GT
licitaciones@ccp.com.py

ANDE

**ESPECIFICACIÓN TÉCNICA N° DGT/CN/652/025/09**

ASESORIA LEGAL 000070 ANDE

DGT/CN
Hoja 12/14

## PLANILLA DE DATOS GARANTIZADOS
## REACTANCIA EXTERNA PARA LAMPARA DE VAPOR DE MERCURIO 400W

| DESCRIPCIÓN | | | | | | ANDE | OFERENTE |
|---|---|---|---|---|---|---|---|
| MARCA | | | | | | | INTRAL |
| FABRICANTE | | | | | | | INTRAL S/A |
| MODELO | | | | | | | AE400/52 CBR |
| PROCEDENCIA | | | | | | | BRASIL |
| NORMA DE FABRICACIÓN | | | | | Denominación | | NBR 5170/NBR 5125 |
| **Potencia nominal de la lámpara (W)** | | | | | | 400 | 400 |
| 2 | CARACTERÍSTICAS DE LA REACTANCIA EXTERNA Y CAPACITOR | Características eléctricas | Reactancia | Pérdidas (W) | | ≤ 39 | 30 |
| | | | | Factor de Potencia (corregido con el capacitor) | | ≥ 0,92 | ≥ 0,92 |
| | | | | Rendimiento (Tensión nominal) (%) | | ≥ 91 | 91 |
| | | | | Máxima temperatura de operación del devanado – $t_w$ (°C) | | 105 | 105 |
| | | | | Elevación de temperatura – Δt (°C) | | ≤ 65 | 65 |
| | | | | Elevación de temperatura – Δt (°C) – Compartimiento del capacitor | | ≤ 45 | ≤ 45 |
| | | | | Resistencia de aislamiento (500 Vdc / 1 min.) (MΩ) | | ≥ 2 | ≥ 2 |
| | | | Capacitor | Capacitancia, especificar (μF) | | | 30 |
| | | | | Tensión nominal (V) | | 250 | 250 |
| | | | | Máxima temperatura de operación normal del capacitor – $t_c$ (°C) | | 85 | 85 |
| | | | | Cuenta con medio de descarga | | Según ítem 7.2.1. de estas EE.TT. | SÍ |
| | | Características constructivas generales | Carcasa externa | Dimensiones (mm) | A | ≤ 135 | 90 |
| | | | | | B | ≤ 135 | 100 |
| | | | | | C | ≤ 230 | 230 |
| | | | | Material | | Chapa de Acero | CHAPA DE ACERO |
| | | | | Espesor (mm) | | ≥ 1,2 | 1,2 |
| | | | | Tratamiento superficial - Según ítem 3.4 (Especificar) | | Galvanizado / Pintura resistente a la intemperie | PINTURA RESISTENTE A LA INTEMPERIE |
| | | | | Grado de protección mínimo | | IP 33 | IP 33 |

| | | |
|---|---|---|
| PREPARADO POR: Lic. Héctor J. Acosta | APROBADO POR: Ing. Julio C. [illegible] | Revisión 3 08/05/12 |

DPTO. DE LICITACIONES SECCION

INSTO - AUDITORIA INTERNA
Art. 54 - Decreto Nº 21909/03
No implica análisis detallado de su contenido

CCP
Compañía Comercial del Paraguay S.A
materiales eléctricos & iluminación

Ing. Claudemio Espinola O.
Jefe - Div. de Mantenimiento de Transmisión
Gerencia Técnica - GT
licitaciones@ccp.com.py

CIA. COMERCIAL DEL PARAGUAY S.A.
JORGE ANTE SARALEGUI

p/ Secretaría General

ASESORIA LEGAL 000069 DGT/CN ANDE

**ANDE**

**ESPECIFICACIÓN TÉCNICA Nº DGT/CN/652/025/09**



## PLANILLA DE DATOS GARANTIZADOS
## REACTANCIA EXTERNA PARA LAMPARA DE VAPOR DE MERCURIO 400W

| DESCRIPCIÓN | | | | | | ANDE | OFERENTE |
|---|---|---|---|---|---|---|---|
| Potencia nominal de la lámpara (W) | | | | | | 400 | 400 |
| 2 | CARACTERÍSTICAS DE LA REACTANCIA EXTERNA Y CAPACITOR | Características constructivas generales | Asa de fijación (según ítem 3.6) | Material | | Chapa de Acero | CHAPA DE ACERO |
| | | | | Tratamiento superficial | | Galvanizado / Pintura resistente a la intemperie | PINTURA RESISTENTE A LA INTEMPERIE |
| | | | | Diseño (Figura 2) | | Opción 1 / Opción 2 / Opción 3 | OPCIÓN 2 |
| | | | Tapa removible | | | Según ítem 3.7 de estas EE.TT. | SÍ |
| | | | Base para Interruptor Fotoeléctrico | | | Según ítem 3.8 de estas EE.TT. | SÍ |
| | | | Cables de conexión externa | Identificación por colores | | Según ítem 3.9 de estas EE.TT. | SÍ |
| | | | | Longitud (cm) | | ≥ 60 | 60 |
| | | | | Tensión de aislamiento (V) | | ≥ 750 | 750 |
| | | | | Temperatura de servicio (ºC) | | ≥ 90 | 90 |
| | | | | Conductor | | Cobre blando, multifilar | COBRE BLANDO MULTIFILAR |
| | | | | Sección (mm²) | | ≥ 2,5 | 2,5 |
| | | | | Puntas | | Estañadas | ESTAÑADAS |
| | | | Cables de conexión interna | Tensión de aislamiento (V) | | ≥ 750 | 750 |
| | | | | Temperatura de servicio (ºC) | | ≥ 90 | 90 |
| | | | | Conductor | | Cobre blando, multifilar | COBRE BLANDO MULTIFILAR |
| | | | | Sección (mm²) | Reaciancia | ≥ 1,5 | 1,5 |
| | | | | | Capacitor | ≥ 0,5 | 0,5 |
| | | | Pasacables | | | Según ítem 3.10 de estas EE.TT. | SÍ |
| | | | Encapsulado | | | Resina de Poliéster | RESINA DE POLIESTER |
| | | Características particulares del capacitor | Tipo | | | Auto-recuperante | AUTO - RECUPERANTE |
| | | | Material del dieléctrico | | | Polipropileno | POLIPROPILENO |
| | | | Material de la carcasa del capacitor (especificar) | | | | POLIPROPILENO |
| | | Marcación | Reactancia Externa | | | Según ítem 5.1 de estas EE.TT. | SÍ |
| | | | Capacitor | | | Según ítem 5.2 de estas EE.TT. | SÍ |
| 8 | EMBALAJE | | | | | Según ítem 8 de estas EE.TT. | SÍ |

OBSERVACIONES

VISTO - AUDITORIA INTERNA
Art. 54º - Decreto Nº 21909/03
No implica análisis detallado de su contenido

| PREPARADO POR: Lic. Héctor J. Acosta | APROBADO POR: Ing. Julio C. Cáceres | Revisión 3 08/05/12 |
|---|---|---|

Ing. Claudelino Espinola O.
Jefe Div. de Mantenimiento de Transmisión
Gerencia Técnica - GT

p/ Secretaría General

CIA. COMERCIAL DEL PARAGUAY S.A.
JORGE MONTE SARALEGUI

CCP
Compañía Comercial del Paraguay S.A
materiales eléctricos & iluminación
www.ccp.com.py
licitaciones@ccp.com.py
info@ccp.com.py

ASESORIA LEGAL 000068 ANDE

| ANDE | ESPECIFICACIÓN TÉCNICA N° DGT/CN/652/046/09 | DGT/CN Hoja 1/6 |
|---|---|---|

## LAMPARA DE VAPOR DE SODIO DE ALTA PRESION TUBULAR

### 1. OBJETIVO

La presente especificación técnica establece las condiciones que debe cumplir el oferente para la provisión de Lámparas de Vapor de Sodio de Alta Presión Tubular, a ser utilizadas principalmente para el sistema de alumbrado público, instalada en artefactos del tipo abierto y cerrado.

### 2. CONDICIONES DE SERVICIO

#### 2.1. Condiciones de instalación

2.1.1. Las lámparas serán instaladas en artefactos montados a la intemperie del tipo abierto y tipo cerrado.

2.1.2. La lámpara será instalada en forma horizontal, con ángulos de 0 a 15º, y en forma vertical.

#### 2.2. Condiciones ambientales

- Temperatura máxima del aire: 45 ºC
- Temperatura media diaria máxima: 35 ºC
- Temperatura mínima del aire: 0 ºC
- Humedad relativa ambiente máxima: 100 %

#### 2.3. Características eléctricas de la red

- **Configuración del Sistema:**

➢ Media Tensión: **Trifásico trifilar**, conectado en Estrella, neutro puesto a tierra sólidamente en el Centro de Distribución (Estación o Subestación).
**Trifásico trifilar**, conectado en Triángulo, neutro puesto a tierra mediante reactor zigzag en el Centro de Distribución (Estación o Subestación).

➢ Baja Tensión: **Trifásico tetrafilar**, conectado en Estrella, neutro puesto a tierra sólidamente en el secundario del transformador de distribución, en las acometidas y en la red.
**Monofásico bifilar/trifilar**, neutro puesto a tierra sólidamente en el secundario del transformador de distribución, en las acometidas y en la red.



CIA. TOPOGRAFICA DEL PARAGUAY S.A.
JORGE ALBERTO SARALEGUI

ASESORIA LEGAL
000067
ANDE

| ANDE | ESPECIFICACIÓN TÉCNICA N° DGT/CN/652/046/09 | Hoja 2/6 |
|---|---|---|

- **Tensión Nominal**

➢ Media Tensión:
- Entre fases: 23.000 V ± 5 %
- Entre fase y neutro: 13.200 V ± 5 %

➢ Baja Tensión:
- Entre fases: 380 V ± 10 %
- Entre fase y neutro: 220 V ± 10 %

- **Frecuencia Nominal** 50 Hz ± 2 %

## 3. CARACTERÍSTICAS DE LA LÁMPARA

### 3.1. Características eléctricas de encendido y operación

Las características eléctricas de las lámparas deben ser según lo establecido en la siguiente Tabla:

**Tabla 1**

| Potencia (W) | | 150 | 250 | 400 |
|---|---|---|---|---|
| Tensión de red (V) | | 220 V ± 10 % | 220 V ± 10 % | 220 V ± 10 % |
| Tensión de la lámpara, luego de 100 horas de funcionamiento (V) | | 100 ±15 | 100 ±15 | 100 +17;-26 |
| Valor del pulso de tensión aplicado por el ignitor para encendido, valor de cresta (V) | | 2775 ± 25 | 2775 ± 25 | 2775 ± 25 |
| Corriente de lámpara, luego de 100 horas de funcionamiento (A) | | 1,80 | 3,00 | 4,60 |
| Corriente de arranque de la lámpara (A) | | 3,00 | 5,20 | 7,50 |
| Potencia absorbida (W) | Nominal | 150 | 250 | 400 |
| | Máxima | 187 | 290 | 455 |

### 3.2. Características fotométricas

Según la siguiente Tabla:

**Tabla 2**

| **Potencia (W)** | **150** | **250** | **400** |
|---|---|---|---|
| Flujo luminoso mínimo (lm) | 13.500 | 22.500 | 44.400 |
| Temperatura de color (K) | ~ 2000 | ~ 2000 | ~ 2000 |
| Índice de color | > 20 | > 20 | > 20 |

ASESORIA LEGAL 000066 DGT/CN ANDE

| ANDE | ESPECIFICACIÓN TÉCNICA N° DGT/CN/652/046/09 | Hoja 3/6 |
|---|---|---|

3.3. **Vida útil**

3.3.1. La vida mediana de la lámpara debe ser como mínimo de 16.000 horas, para un ciclo de funcionamiento de 10 horas encendidas y 30 minutos apagada.

3.3.2. La disminución del flujo luminoso luego de 12.000 hs. debe ser inferior al 10%.

3.4. **Características constructivas**

3.4.1. **Casquillo:** Debe ser de latón niquelado. El tipo de rosca debe ser de acuerdo a la siguiente Tabla.

**Tabla 3**

| Potencia de la lámpara (W) | Casquillo |
|---|---|
| 150 | E 40 |
| 250 | E 40 |
| 400 | E 40 |

3.4.2. **Bulbo:** Debe ser de vidrio claro resistente a las altas temperaturas. El mismo debe estar libre de impurezas, manchas o defectos que puedan perjudicar el desempeño de las lámparas.

3.4.3. **Dimensiones:** Las dimensiones deben estar de acuerdo a lo establecido en la Norma IEC 662.

3.5. **Posición de funcionamiento:** Indiferente.

## 4. DOCUMENTOS A SER PRESENTADOS

4.1. Catálogos Técnicos. El oferente debe suministrar catálogos y folletos originales del fabricante en idioma español o ingles, que corroboren la información técnica y no técnica declarada en la Planilla de Datos Garantizados.

000063

ASESORIA LEGAL DGT/CN ANDE

| ANDE | ESPECIFICACIÓN TÉCNICA N° DGT/CN/652/046/09 | Hoja 6/6 |
|---|---|---|

## PLANILLA DE DATOS GARANTIZADOS
## LAMPARA DE VAPOR DE SODIO DE ALTA PRESION TUBULAR 400W

| DESCRIPCIÓN | | | | ANDE | OFERENTE |
|---|---|---|---|---|---|
| MARCA | | | | | Osram |
| FABRICANTE | | | | | Osram |
| TIPO Ó MODELO | | | | | NAVT 400W |
| PROCEDENCIA | | | | | Brasil |
| NORMAS DE FABRICACIÓN Y ENSAYOS | | | | IEC 662 | IEC 662 |
| 3 CARACTERÍSTICAS DE LA LÁMPARA | Características eléctricas | Potencia (W) | | 400 | 400 |
| | | Tensión de red (V) | | 220 ± 10% | 220 |
| | | Tensión de la lámpara, luego de 100 horas de funcionamiento (V) | | ≥ 74<br>≤ 117 | ≥ 74<br>≤ 117 |
| | | Corriente de la lámpara, luego de 100 horas de funcionamiento (A) | | 4,60 | 4,6 |
| | | Corriente de arranque de la lámpara (A) | | 7,50 | 7,5 |
| | Características fotométricas | Flujo luminoso (lm) | | ≥ 44.400 | 48.000 |
| | | Temperatura de color (K) | | ~ 2000 | ~ 2000 |
| | | Índice de color | | > 20 | 720 |
| | Vida útil | Vida mediana (h) | | ≥ 16.000 | Si |
| | Características constructivas | Casquillo | Material | Latón niquelado | Si |
| | | | Tipo de rosca | E 40 | Si |
| | | Material del bulbo | | Vidrio claro | Si |
| | | Dimensiones | | Según Norma IEC 662 | Si |
| | | Forma del bulbo | | Tubular | Si |
| | Posición de funcionamiento | | | Indiferente | Si |

OBSERVACIONES

ISIO - AUDITORIA INTERNA
Art. 54° - Decreto N° 21909/03
o implica análisis detallado de su contenido

| PREPARADO POR: Lic. Héctor J. Acosta | APROBADO POR: Ing. Julio C. Cáceres<br>Ing. Claudelino Espinola O.<br>Jefe - Div. de Mantenimiento de Transmisión | Revisión 3<br>11/04/2011 |
|---|---|---|

CCP Compañía Comercial del Paraguay S.A.
Materiales eléctricos & iluminación
www.ccp.com.py
Gerencia Técnica - GT
Av. Rca. Argentina 2278
Tels: (595 21) 553 270 (RA)
licitaciones@ccp.com.py

CIA. COMERCIAL DEL PARAGUAY S.A.
JOSE ANTONIO SARALEGUI

p/ Secretaría General

COMITE DE LICITACIONES - SECCION

ASESORIA LEGAL 000031 DGT/CN ANDE

| ANDE | ESPECIFICACIÓN TÉCNICA N° DGT/CN/652/035/06 | Hoja 1/2 |
|---|---|---|

## LAMPARA DE LUZ MIXTA

### 1. OBJETIVO

La presente especificación técnica establece las condiciones que debe cumplir el oferente para la provisión de lámparas de luz mixta.

### 2. CARACTERÍSTICAS GENERALES

Las lámparas de luz mixta a ser proveídas serán nuevas, deberán cumplir y contar con sello o marca de homologación de conformidad con las normas técnicas internacionales o en su defecto el del país de fabricación; aplicables al material.

### 3. CONDICIONES DE SERVICIO

3.1. El sistema eléctrico, al cual serán conectados los equipos, tiene los siguientes valores.

- Tensión de servicio 220 V ± 10%
- Frecuencia nominal 50 Hz.

3.2. Condiciones ambientales:

- Temperatura: 0°C a 40 °C
- Humedad relativa: 90 %

### 4. CARACTERÍSTICAS ELECTRICAS

| **Potencia (Watt)** | **250** |
|---|---|
| Flujo luminoso (Lumen) | ≥ 5.500 |
| Diámetro (mm) | 90 |
| Longitud (mm) | 227 |
| Periodo de arranque (minutos) | ≤ 4 |
| Casquillo | E-40 |
| Expectativa de vida (horas) | ≥ 8.000 |

### 5. DOCUMENTOS A SER PRESENTADOS

- Planilla de Datos Garantizados: El oferente debe completar en su totalidad los ítems especificados en la Planilla de Datos Garantizados. Todas las hojas de la Planilla de Datos Garantizados y de la oferta, deberán ser presentadas con la firma y sello del oferente.

- Catálogos Técnicos. El oferente debe suministrar catálogos y folletos originales del fabricante en idioma español o ingles, que corroboren la información técnica y no técnica declarada en la Planilla de Datos Garantizados.

| PREPARADO POR: Lic. Héctor M. Acosta | APROBADO POR: Ing. Julio C. Cáceres | Revisión 1 11/04/2011 |
|---|---|---|

CIA. GENERAL DEL PARAGUAY S.A. JORGE ASENTE SARALEGUI

p/ Secretaría General

Ing. Ciudelino Espinola O. Jefe - Div. de Mantenimiento de Transmisión

ASESORIA LEGAL 000030 DGT/ANDE

| ANDE | ESPECIFICACIÓN TÉCNICA N° DGT/CN/652/035/06 | Hoja 2/2 |
|---|---|---|

## PLANILLA DE DATOS GARANTIZADOS
## LAMPARA DE LUZ MIXTA

| LAMPARA LUZ MIXTA 250W 220V | ANDE | OFERENTE |
|---|---|---|
| Fabricante | | Osram |
| Procedencia | | Brasil |
| Tipo y/o modelo | | HWL 250W |
| Tensión (V) | 220 | 220 |
| Frecuencia (Hz) | 50 | 50 |
| Potencia (W) | 250 | 250 |
| Flujo luminoso (Lm) | ≥5.500 | 5.600 |
| Diámetro (mm) | 90 | Si |
| Longitud (mm) | 227 | Si |
| Periodo de arranque (minutos) | ≤4 | Si |
| Casquillo | E40 | Si |
| Expectativa de vida (horas) | ≥8.000 | Si |
| Catálogo que corrobore la información técnica declarada en esta planilla | Sí | Si |

Otros datos de interés : .....

.....

.....

VISTO.- AUDITORIA INTERNA
Art. 54° - Decreto Nº 21509/03
No implica análisis detallado de su contenido

| PREPARADO POR: Lic. Héctor J. Acosta | APROBADO POR: Ing. Claudelino Espinola O. Jefe - Div. de Mantenimiento de Transmisión | Revisión 1 01/04/2011 |
|---|---|---|

Ing. Claudelino Espinola O.
Jefe - Div. de Mantenimiento de Transmisión
Gerencia Técnica - GT

CIA. COMERCIAL DEL PARAGUAY S.A.
JORGE VICENTE SARALEGUI

p/ Secretaría General

CCP
Compañía Comercial del Paraguay S.A
materiales eléctricos & iluminación
www.ccp.com.py
Gerencia Técnica - GT
Av. Rca. Argentina 2278
Tels: (595 21) 553 270 (RA)
licitaciones@ccp.com.py

DPTO. DE LICITACIONES - SECCION

ASESORIA LEGAL 000029 ANDE

## Sección IV.
## Condiciones Especiales del Contrato (CEC)

| | |
|---|---|
| **CGC 1.1(i)** | La Contratante es: **Administración Nacional de Electricidad.** |
| **CGC 4.2 (b)** | La versión de la edición de los Incoterms será: **No se aplica.** |
| **CGC 7.1** | Para **notificaciones,** la dirección de la Contratante será:<br>Avda. España Nº 1268 y Padre Cardozo<br>Atención: Presidente de la Administración Nacional de Electricidad - ANDE<br>Piso/Oficina: Planta Baja - Mesa de Entradas<br>Ciudad: Asunción, Paraguay<br>Casilla de Correo 604<br>Teléfono: 211 001/20<br>Fax: 212 371 - 200 541<br>Horario de atención: Lunes a viernes de 07:00 a 15:00 horas.<br>Dirección electrónica: ande@ande.gov.py |
| **CGC 9.5** | **El mecanismo formal de resolución de conflictos.**<br>De no existir acuerdo, las Partes Contratantes, someterán las diferencias que puedan surgir en el cumplimiento, aplicación e interpretación de este Contrato, a los Tribunales Paraguayos, estableciéndose a dicho fin la jurisdicción de los jueces y tribunales de la jurisdicción civil y comercial de la Ciudad de Asunción. |
| **CGC 11.1** | **Documentos de Embarque:** No se aplica. |
| **CGC 13.1** | **Ajuste de Precios:**<br>En caso de verificarse aumento del diez por ciento (10%) del Tipo de Cambio del Mercado Libre Fluctuante del dólar americano, emitido por el Banco Central del Paraguay (BCP) correspondiente a la fecha de inicio de recepción de propuesta de precios, la Contratante reconocerá un reajuste de precios a partir de esa fecha, según la siguiente fórmula:<br>$P = Po \times \frac{D}{Do}$<br>Donde:<br>P = Precio Reajustado de la Oferta.<br>Po = Precio Original de la Oferta.<br>D = Tipo de Cambio del Mercado Libre Fluctuante del dólar emitido por el Banco Central del Paraguay correspondiente al día anterior de la emisión de la factura.<br>Do = Tipo de Cambio del Mercado Libre Fluctuante del dólar emitido por el Banco Central del Paraguay correspondiente a la fecha de inicio de recepción de propuesta de precios. |



CIA. COMERCIAL DEL PARAGUAY S.A.
JORGE VICENTE SARALEGUI

p/ Secretaría General

Ing. Claudelino Espinola C.
Jefe - Div. de Mantenimiento de Transmisión
Gerencia Técnica - GT

ASESORIA LEGAL 000028

| | |
|---|---|
| | El Proveedor presentará las facturas por reajustes en forma independiente de las facturas específicas de las entregas efectuadas. Los montos de los reajustes deberán ser calculados y establecidos para la entrega del suministro prevista en el Plan de Entregas.<br>En caso que el Proveedor se halle atrasado con respecto al Plan de Entrega del Contrato, no se reconocerá el reajuste de precios.<br>El ajuste será aplicado a aquella parte del suministro pendiente de entrega luego de la variación de precios. |
| **CGC 14.1; 14.2 y 14.3** | Las formas y condiciones de pago al Proveedor en virtud del Contrato serán las siguientes:<br><u>El lugar de presentación de las facturas</u>: Mesa de Entradas de la ANDE, sito en Planta Baja, Sede Central, Avda. España N° 1268 esquina Padre Cardozo, en el horario de atención de 07:00 hs. a 15:00 hs. de lunes a viernes.<br><u>El pago de las facturas se hará en guaraníes de la siguiente manera</u>:<br>a) Dentro de los sesenta (60) días contados a partir de la presentación de las respectivas facturas legales correspondientes a los suministros entregados y certificados de conformidad al Plan de Entregas, descontando el monto de las multas si las hubiere.<br>b) La Unidad que administra el Contrato, respetando el plazo indicado precedentemente en el numeral a), se expedirá sobre las facturas en un plazo no mayor de diez (10) días calendario de la recepción. Si existiere una diferencia sobre el monto facturado, deberá devolver la misma bajo constancia escrita o solicitar una nota de crédito o una factura complementaria. Asimismo, si los documentos presentados son insuficientes serán devueltos al Proveedor bajo constancia escrita para la rectificación correspondiente. En este caso, el plazo para el pago queda interrumpido sin responsabilidad alguna para la Contratante hasta la fecha de presentación de los documentos que cumplan con lo requerido.<br>c) Se retendrá en concepto de contribución, el equivalente a cero punto cuatro por ciento (0.4%) sobre el importe de cada factura, deducido los impuestos correspondientes, conforme a lo establecido en el Art. 1 de la Ley N° 3439/07, que modifica el Art. 41 de la Ley 2051/03 de Contrataciones Públicas.<br>d) El Proveedor para tener derecho a todo pago deberá cumplir con lo establecido en la Ley N° 2421/04 y sus reglamentaciones, en lo referente a los comprobantes que expidan por las ventas que efectúen y/o servicios que presten a la Institución. |
| **CGC 14.4** | Todos los pagos se efectuarán en guaraní. |
| **CGC 14.5** | **<u>Intereses Moratorios</u>**<br>Si el pago no se realizare en el plazo establecido en la cláusula CGC, 14.2 y 14.3, el Proveedor podrá solicitar a la Contratante el pago de intereses moratorios equivalente al uno por ciento (1%) mensual, a ser calculado sobre el importe neto de la factura en mora.<br>Para el pago de los intereses moratorios, los mismos serán calculados una vez fenecido los sesenta (60) días calendario de la aprobación de la factura por parte de la Contratante. |
| **CGC 15.1** | **<u>Anticipo:</u>** No se aplica. |
| **CGC 16.1** | El Proveedor será responsable y pagará todos los impuestos, derechos de aduana, y otros tributos o gravámenes que hubiesen sido fijados por autoridades municipales o nacionales, |



Ing. Cleodelino Espinola C.
Jefe - Div. de Mantenimiento de Transmisión
Gerencia Técnica

CIA. COMERCIAL DEL PARAGUAY S.A.
JORGE VICENTE SARALEGUI

p/ Secretaría General

ASESORIA LEGAL 000027 ANDE

| | |
|---|---|
| | dentro y fuera del Paraguay, relacionados con los Bienes a ser suministrados en virtud del Contrato. |
| **CGC 17.1 y 17.2** | **Garantía de Fiel cumplimiento de contrato:**<br>El valor de la Garantía de Fiel cumplimiento de contrato, es de 10% del valor total del contrato.<br>La Garantía de cumplimiento de Contrato deberá ser presentada por el Contratista dentro de los 10 días siguientes a partir de la fecha de suscripción del Contrato. |
| **CGC 17.6** | La liberación de la Garantía de Cumplimiento tendrá lugar dentro de los treinta (30) días posteriores a la emisión del Acta de Recepción Definitiva. |
| **CGC 22.2** | **Identificación del Embalaje**<br>El embalaje, la identificación y la documentación dentro y fuera de los paquetes serán como se indica a continuación: **ANDE-SBE – Licitación por Concurso de Ofertas Nacional ANDE Nº 659/2012 "Adquisición de Accesorios para Alumbrado Público"" - Asunción-Paraguay,** además de otros datos indicados en las Especificaciones Técnicas.<br>La Contratante será propietaria de todo el material utilizado para el embalaje de los bienes. |
| **CGC 23.1** | **Seguros**<br>Todos los bienes suministrados en virtud del Contrato deberán estar totalmente asegurados contra los daños y perjuicios que pudieran ocurrir durante su transporte, almacenamiento y entrega en Depósitos de la Contratante, bajo responsabilidad del Proveedor. |
| **CGC 24.1** | **Transporte.**<br>"El Proveedor está obligado bajo los términos del Contrato a transportar los Bienes al lugar de destino final dentro del Paraguay, definido como el Sitio del lugar de Entrega, y todos lo gastos relacionados estarán incluidos en el Precio del Contrato". |
| **CGC 25.1** | **Inspecciones y pruebas**: El Proveedor realizará todas las pruebas y/o inspecciones de los Bienes por su cuenta y sin costo alguno para la Contratante. El proveedor acepta que ni la realización de pruebas o inspecciones de los Bienes o de parte de ello, ni la presencia de la Contratante o de su representante, ni la emisión de informes de resultados de pruebas, lo eximirán de las garantías u otras obligaciones en virtud del Contrato. |
| **CGC 25.2** | **Verificación en el Depósito de la Contratante**<br>Una vez que el Proveedor haya realizado la entrega del suministro en los Depósitos de la Contratante de acuerdo al Plan de Entregas, se procederá a una inspección y verificación con los documentos pertinentes.<br>**Documentos de Recepción Provisional y Definitiva**<br>La Contratante verificará que el suministro se haya ajustado a las Especificaciones Técnicas y demás documentos contractuales y emitirá un Certificado de Recepción Provisional dentro de los treinta (30) días siguientes a la entrega del suministro.<br>Completado el Suministro y después de haberse emitido el Certificado de Recepción Provisional correspondiente, se dará inicio al periodo de garantía indicado en la Cláusula |



CIA. COMERCIAL DEL PARAGUAY S.A.
JORGE BENITE SARALEGUI

p/ Secretaría General

Ing. Gladelino Espinola O.
Jefe - Div. de Mantenimiento de Transmisión
Gerencia Técnica - ET

ASESORIA LEGAL 000026 ANDE

| | |
|---|---|
| | CGC 27.3 . Al término de dicho plazo, la Contratante efectuará las comprobaciones de que el Proveedor ha cumplido satisfactoriamente con todo lo previsto en los documentos del contrato y emitirá dentro de los siguientes treinta (30) días calendario, el Acta de Recepción Definitiva del Suministro.<br><br>Tanto para la Recepción Provisional como para la Recepción Definitiva, en caso de que los bienes entregados no se ajusten a las Especificaciones Técnicas y demás documentos contractuales, el Proveedor deberá reparar o remplazar los bienes en el mismo plazo indicado en la cláusula 27.5 de estas CEC.<br>La emisión del Acta de Recepción Definitiva del Suministro significará el cumplimiento por parte del Proveedor de sus obligaciones contractuales, y le dará derecho a solicitar la cancelación de la Garantía de Cumplimiento del Contrato. |
| **CGC 26.1** | **<u>Multas.</u>**<br><br>Si el Proveedor no cumpliere con los plazos establecidos en el Plan de Entregas y sus eventuales prórrogas autorizadas por casos fortuitos o de fuerza mayor, se hará pasible de una multa equivalente al uno por ciento (1%) del valor total del Suministro en demora, por cada semana o fracción mayor de tres (3) días de atraso.<br><br>Las multas serán aplicadas y deducidas en forma automática sobre el valor de las facturas, sin ninguna interpelación judicial o extrajudicial.<br><br>El límite de las multas será equivalente al monto de la Garantía de Cumplimiento del Contrato. |
| **CGC 27.3** | **<u>Garantía de los Bienes</u>**<br>La garantía por lo bienes suministrados permanecerá vigente durante el periodo de un (1) año, contados a partir de la fecha del último Certificado de Recepción Provisional del Suministro. |
| **CGC 27.5** | El Proveedor deberá corregir o reparar cualquier defecto a su cargo, o sustituir el suministro no aceptado a completa satisfacción de la Contratante dentro del plazo de treinta (30) días contado a partir del reclamo escrito efectuado por la Contratante al Proveedor.<br><br>En este caso, la Contratante podrá igualmente disponer si así lo decidiese de lo suministrado hasta la reposición por parte del Proveedor de la nueva partida que reemplace a la no aceptada. |
| **CGC 33.1 (a) (vi)** | La Contratante podrá terminar el Contrato además en los siguientes casos: conforme lo establece las Condiciones Generales del Contrato. |

Ing. Claudelino Espinola O.
Jefe - Div. de Mantenimiento de Transmisión
Gerencia Técnica - GT



p/ Secretaría General

DE LICITACIONES SECCION ICO

CIA. COMERCIAL DEL PARAGUAY S.A.
JOSE ANDRES DE SARALEGUI

# Sección V
# Contrato

Entre la Administración Nacional de Electricidad - ANDE, entidad autárquica, regida por Ley N° 966/64, representada en este acto por su Presidente, Ing. Carlos Dionisio Heisele Sosa, con Cédula de Identidad Civil N° 440.488, nombrado en el cargo por Decreto del Poder Ejecutivo N° 9.168 de fecha 26 de junio de 2012, con domicilio legal y especial en la Avenida España N° 1268 de la Ciudad de Asunción, capital de la República del Paraguay, en lo sucesivo denominada "LA CONTRATANTE", por una parte, y, por la otra, la firma Compañía Comercial del Paraguay S.A., domiciliada en la Avda. Rca. Argentina 2278, Asunción, República del Paraguay, representada para este acto por el Señor Jorge Abente Saralegui, con Cédula de Identidad N° 440.619, según Poder Especial otorgado por dicha firma, denominada en adelante el PROVEEDOR, denominadas en conjunto "LAS PARTES" e, individualmente, "PARTE", acuerdan celebrar el presente "Contrato de Adquisición de Accesorios para Alumbrado Público", el cual estará sujeto a las siguientes cláusulas y condiciones:

## 1. OBJETO.

El presente Contrato tiene por objeto establecer las obligaciones que asumen la Contratante y el Proveedor, con relación al "Adquisición de Accesorios para Alumbrado Público" Items 3, 4, 6 y 13, detallados en la Sección III - Requisitos de Bienes y/o Servicios Requeridos, que serán proveídos de acuerdo a los documentos del Contrato

## 2. DOCUMENTOS INTEGRANTES DEL CONTRATO.

Los documentos contractuales firmados por las partes y que forman parte integral del Contrato son los siguientes:

(a) Contrato

(b) El Pliego de Bases y Condiciones y sus Adendas o modificaciones;

(c) Las Instrucciones al Oferente para Subasta a la Baja Electrónica (IAO.SBE) y las Condiciones Generales del Contrato para Subasta a la Baja Electrónica (CGC.SBE) estándar aprobadas por la DNCP y publicadas en el portal de Contrataciones Públicas que complementan el Pliego de Bases y Condiciones.

(d) La oferta del Proveedor;

(e) La resolución de adjudicación del Contrato emitida por la Contratante y su respectiva notificación;

Lic. LUIS ROJAS IBARRA
Secretario General

Ing. Claudelino Espinola O.
Jefe - Div. de Mantenimiento de Transmisión
Gerencia Técnica - GT



CIA. COMERCIAL DEL PARAGUAY S.A.
JORGE ABENTE SARALEGUI

Los documentos que forman parte del Contrato deberán considerarse mutuamente explicativos; en caso de contradicción o diferencia entre los documentos que forman parte integral del Contrato, la prioridad de los mismos será en el orden enunciado anteriormente.

## 3. IDENTIFICACIÓN DEL CRÉDITO PRESUPUESTARIO PARA CUBRIR EL COMPROMISO DERIVADO DEL CONTRATO.

3.1. El crédito presupuestario para cubrir el compromiso derivado del presente contrato será cubierto con fondos del rubro 50020.533-00-30-001-2012/14036 del Presupuesto de Programas de Operación y Mantenimiento del Sistema Eléctrico Nacional, del presente ejercicio financiero con Certificación de Disponibilidad Presupuestaria Nº 452/2012 de fecha 4 de junio de 2012.

3.2. Esta contratación está incluida en el Plan Anual de Contrataciones (PAC) con el Código Nº 231852.

## 4. PROCEDIMIENTO DE CONTRATACIÓN

El presente Contrato es el resultado del procedimiento de la Licitación por Concurso de Ofertas Nacional ANDE – Subasta a la Baja Electrónica SBE N° 659/2012, convocado por ANDE, según Resolución P/CP/N° 1365/2012. La adjudicación fue realizada por Resolución P/CP/N° 1510/2012.

## 5. PRECIO UNITARIO Y EL IMPORTE TOTAL A PAGAR POR LOS BIENES y/o SERVICIOS.

| Item | Descripción | Unidad de Medida | Cantidad | Precio Unitario G (IVA Incluido) | Precio Total G (IVA Incluido) |
|---|---|---|---|---|---|
| 3 | Reactancia Externa para Lámpara de Vapor de Mercurio de 250 W | Unidad | 128 | 187.500 | 24.000.000 |
| 4 | Reactancia Externa para Lámpara de Vapor de Mercurio de 400 W | Unidad | 128 | 204.687 | 26.199.936 |
| 6 | Lámpara de Vapor de Sodio de Alta Presión de 400 W Tubular | Unidad | 358 | 46.365 | 16.598.670 |
| 13 | Lámpara de Luz Mixta de 250 W-220 V (rosca E-40) | Unidad | 314 | 11.305 | 3.549.770 |
| **Total** | | | | | **70.348.376** |

por un monto total de G 70.348.376 (setenta millones trescientos cuarenta y ocho mil trescientos setenta y seis guaraníes), IVA incluido.

5.1 En consideración a los pagos que la Contratante hará al Proveedor conforme a lo estipulado en este Contrato, el Proveedor se compromete a proveer los Bienes y Servicios al Contratante y a subsanar los defectos de éstos de conformidad en todo respecto con las disposiciones del Contrato.

Lic. LUIS ROJAS IBARRA
Secretario General

Ing. Claudelino Espinola O.
Jefe - Div. de Mantenimiento de Transmisión
Gerencia Técnica - GT



CIA. COMERCIAL DEL PARAGUAY S.A.
JORGE ASENTE SARALEGUI

5.2 La Contratante se compromete a pagar al Proveedor como contrapartida del suministro de los bienes y servicios y la subsanación de sus defectos, el Precio del Contrato o las sumas que resulten pagaderas de conformidad con lo dispuesto en el Contrato en el plazo y en la forma prescritos en éste.

## 6. VIGENCIA DEL CONTRATO

La vigencia del presente Contrato será de quinientos cuarenta y cinco ***(545) días*** contados a partir de la fecha de suscripción del mismo. Este plazo será suspendido cuando por alguna circunstancia no se haya emitido el Certificado de Recepción Provisional y/o Acta de Recepción Definitiva del Suministro.

## 7. SOLUCIÓN DE CONTROVERSIAS

Cualquier diferencia que surja durante la ejecución de los Contratos se dirimirá conforme las reglas establecidas en la legislación aplicable y en las Condiciones Generales y Especiales del Contrato

## 8. ANULACIÓN DE LA ADJUDICACIÓN POR PARTE DE LA D.N.C.P.

Si la Dirección Nacional de Contrataciones Públicas resolviera anular la adjudicación de la Contratación debido a la procedencia de una protesta o investigación instaurada en contra del procedimiento, y si dicha nulidad afectara al Contrato ya suscrito entre las partes, el Contrato o la parte del mismo que sea afectado por la nulidad quedará automáticamente sin efecto, de pleno derecho, a partir de la comunicación oficial realizada por la D.N.C.P., debiendo asumir las partes las responsabilidades y obligaciones derivadas de la parte ejecutada del contrato.

## 9. UNIDAD ADMINISTRADORA DEL CONTRATO

La Unidad que administra el Contrato es el: **Departamento de Transmisión Metropolitana y Bajo Chaco.**

En prueba de conformidad se suscriben 2 (dos) ejemplares de un mismo tenor y a un solo efecto en la Ciudad de Asunción, República del Paraguay, en fecha 23 OCT 2012

CIA. COMERCIAL DEL PARAGUAY S.A.
JORGE ABENTE SARALEGUI

Jorge Abente Saralegui
C.I. N° 440.619
Compañía Comercial del Paraguay S.A.
RUC N° 80000077-3

ADMINISTRACIÓN NACIONAL DE ELECTRICIDAD
GERENCIA TECNICA

ADMINISTRACIÓN NACIONAL DE ELECTRICIDAD
Ing. CARLOS DUMEISELLE SOSA
Presidente

Ing. Sixto Luis Duré
Gerente Técnico

Lic. LUIS ROJAS IBARRA
Secretario General

Ing. Claudelino Espinola O.
Jefe - Div. de Mantenimiento de Transmisión
Gerencia Técnica - GT

ASESORIA LEGAL 000021 ANDE

**Sección VI.**
**Formularios**

## Índice de Formularios

*Información sobre el Oferente* ..... *
*Información sobre los Miembros del Consorcio* ..... *
*Formulario de Oferta* ..... *
*Autorización del Fabricante, Representante o Distribuidor.* ..... *
*Garantía de Mantenimiento de Oferta* ..... *
*Declaración Jurada* ..... *
*Declaración Jurada* ..... *
*Garantía de Anticipo* ..... *
*Garantía de Cumplimiento de Contrato* ..... *

Ing. Ciudadano Espinola O.
Jefe - Div. de Mantenimiento de Transmisión
Secretario Técnico



p/ Secretaría General

CIA. COMERCIAL DEL PARAGUAY S.A.
JORGE VICENTE SARALEGUI

CCP electricidad + iluminación

## FORMULARIO Nº 1

### Información sobre el Oferente

*[El Oferente deberá completar este formulario de acuerdo con las instrucciones siguientes. No se aceptará ninguna alteración a este formulario ni se aceptarán substitutos.]*

Fecha: 16 de Julio de 2012
LCO SBE No.:659/2012

| |
|---|
| 1. Nombre o Razón Social del Oferente:COMPAÑÍA COMERCIAL DEL PARAGUAY S.A. |
| 2. Si se trata de un Consorcio, nombre jurídico de cada miembro: *[indicar el nombre legal de cada miembro del Consorcio]* |
| 3. País donde está constituido o incorporado el Oferente en la actualidad o País donde intenta constituirse o incorporarse:PARAGUAY |
| 4. Año de constitución o incorporación del Oferente: 26 de Enero de 1933. |
| 5. Dirección jurídica del Oferente en el país donde está constituido o incorporado:Av.Rca. Argentina N° 2278 Asunción,Paraguay |
| 6. Información del Representante autorizado del Oferente:<br>Nombre: Juan Martín Abente Saralegui, CI N° 390403<br>Dirección: *Av.Rca. Argentina N° 2278 Asunción,Paraguay*<br>Números de teléfono y facsímile: *553270/2 555 278*<br>Dirección de correo electrónico:licitaciones@ccp.com.py – luismujica@ccp.com.py |
| 7. Se adjuntan copias de los documentos originales de: *[marcar la(s) casilla(s) de los documentos originales adjuntos]*<br>***(Documentos legales indicados en la Sección VII – Anexo 1)*** |

VISTO - AUDITORIA INTERNA
Art. 54° - Decreto Nº 21909/03
Implica análisis detallado de su contenido
Lic. Inocencio E. Torales G.
Auditor

p.Compañia Comercial del Paraguay S.A.
J. MARTIN ABENTE SARALEGUI
CIA. COMERCIAL DEL PARAGUAY S.A.

Ing. Claudelino Espinola O.
Jefe - Div. de Mantenimiento de Transmisión
Gerencia Técnica - GT



**CASA CENTRAL**
Chile 877 c/ Piribebuy
Tels: (595 21) 491 460/81/82
E-mail: presupuestos1@ccp.com.py
Asunción

**SUCURSAL I**
Avda. Rca. Argentina 2278
Tels: (595 21) 553 270 (RA)
E-mail: presupuestos2@ccp.com.py
Asunción

**SUCURSAL II**
Ruta a Franco 1106/8
Tels: (595 61) 504 084/5
E-mail: presupuestos4@ccp.com.py
Ciudad del Este

**SUCURSAL III**
Ruta 2 N° 601 - Km. 16,5
Tels: (595 21) 591 718
E-mail: presupuestos3@ccp.com.py
Capiatá

CIA. COMERCIAL DEL PARAGUAY S.A.
JORGE ABENTE SARALEGUI

p/ Secretaría General

## FORMULARIO Nº 3

### Formulario de Oferta

Fecha: 16 DE Julio de 2012
LCO SBE No.: 659/2012

A: ADMINISTRACION NACIONAL DE ELECTRICIDAD - ANDE

VISTO - AUDITORIA INTERNA
Art. 54º - Decreto Nº 21909/03
implica análisis detallado de su contenido
Lic. Inocencio E. Torales G.
Auditor

Nosotros, los suscritos, declaramos que:

**a)** Hemos examinado y no tenemos objeción alguna a los Documentos de Licitación, incluyendo las Instrucciones a los Oferentes para Subasta a la Baja Electrónica (IAO.SBE) y las Condiciones Generales del Contrato para Subasta a la Baja Electrónica (CGC) aprobadas por la Dirección Nacional de Contrataciones Públicas y difundida en el Sistema de Información de las Contrataciones, y las Adendas publicadas.

**b)** Nuestra firma no está comprendida en las limitaciones o prohibiciones para contratar con el Estado en general y con esta Convocante en particular, establecidas en el artículo 40 de la Ley N° 2051/03.

**c)** Nos abstenemos de adoptar conductas orientadas a que los funcionarios o empleados del Convocante en el presente llamado, induzcan o alteren las exigencias del llamado, las evaluaciones de las propuestas, el resultado del procedimiento, la ejecución contractual u otros aspectos que pudieran otorgarnos condiciones más ventajosas con relación a los demás participantes, como por ejemplo, y de manera enunciativa y no limitativa, el soborno y la colusión.

**d)** Asumimos el compromiso de comunicar por medios fehacientes al Convocante, de manera inmediata a su surgimiento, cualquier alteración en la situación jurídica respecto de las citadas inhabilidades, dejando expresa constancia que independiente a esta situación, automáticamente resta eficacia y validez a la presente.

**e)** Declaramos que hemos verificado toda la documentación que compone nuestra oferta y conocemos el contenido de los mismos, incluso de aquellos gestionados por terceros para nosotros.

**f)** Entendemos que esta oferta, junto con su debida aceptación por escrito incluida en la adjudicación y su notificación, constituirán una obligación contractual entre nosotros, hasta que el contrato formal haya sido perfeccionado por las partes.

**g)** Entendemos que la Convocante tiene el derecho de cancelar o declarar desierta la licitación, rechazar todas las ofertas en cualquier momento con anterioridad a la adjudicación del contrato, conforme con lo dispuesto en los artículos 30 y 31 de la Ley N° 2051/03 de Contrataciones Públicas, sin que por ello incurra en responsabilidad alguna frente a los Oferentes.

**h)** Si nuestra oferta es aceptada, nos comprometemos a obtener una Garantía de Cumplimiento del



**CASA CENTRAL**
Chile 877 c/ Piribebuy
Tels: (595 21) 491 460/81/82
E-mail: presupuestos1@ccp.com.py
Asunción

**SUCURSAL I**
Avda. Rca. Argentina 2278
Tels: (595 21) 553 270 (RA)
E-mail: presupuestos2@ccp.com.py
Asunción

CCP Compañía Comercial del Paraguay S.A. materiales eléctricos & iluminación
Ruta a Francia 1000 C
Tels: (595 61) 504 084/5
E-mail: presupuestos4@ccp.com.py
Ciudad del Este
www.ccp.com.py

**SUCURSAL III**
Av. Rca. Argentina 2278 / 26
Tels: (595 21) 553 270 (RA)
Ruta 2 N° 601 - Km. 7½5
Tels: (595 21) 591 718
E-mail: presupuestos3@ccp.com.py
Lambaré
www.ccp.com.py

CIA. COMERCIAL DEL PARAGUAY S.A.
JORGE ALBERTO SARALEGUI

Ing. Claudelino Espinola O.
Jefe Div. de Mantenimiento de Transmisión

p/ Secretaría General

Contrato de conformidad con la cláusula 17 de las CGC;

i) Nuestra oferta se mantendrá vigente por el período establecido en la cláusula 10.6 del Calendario de Eventos. Esta oferta nos obliga y podrá ser aceptada en cualquier momento hasta antes del término de dicho período.

j) Ofrecemos proveer los siguientes Bienes de conformidad con los Documentos de la Licitación y de acuerdo con el Plan de Entregas y nos comprometemos a que estos Bienes cumplan a cabalidad con las Especificaciones Técnicas y Requerimientos del Pliego de Bases y Condiciones, siendo el **precio de nuestra oferta el que se indica en la siguiente Lista de Precios:**

VISTO - AUDITORIA INTERNA
Art. 54º - Decreto Nº 21908/03
lo implica análisis detallado de su contenido
Lic. Inocencio E. Torales G.
Auditor

CCP Compañía Comercial del Paraguay S.A.
materiales eléctricos & iluminación
www.ccp.com.py
Av. Rca. Argentina 2278
Tels: (595 21) 553 270 (RA)
licitaciones@ccp.com.py
info@ccp.com.py

p/ Secretaría General

Ing. Claudelino Espinola O.
Jefe Div. de Mantenimiento de Transmisión
Gerencia Técnica - GT



**CASA CENTRAL**
Chile 877 c/ Piribebuy
Tels: (595 21) 491 460/81/82
E-mail: presupuestos1@ccp.com.py
Asunción

**SUCURSAL I**
Avda. Rca. Argentina 2278
Tels: (595 21) 553 270 (RA)
E-mail: presupuestos2@ccp.com.py
Asunción

**SUCURSAL II**
Ruta a Franco 1106/8
Tels: (595 61) 504 084/5
E-mail: presupuestos4@ccp.com.py
Ciudad del Este

**SUCURSAL III**
Ruta 2 Nº 601 - Km. 16,5
Tels: (595 21) 591 718
E-mail: presupuestos3@ccp.com.py
Capiatá

CIA. COMERCIAL DEL PARAGUAY S.A.
JORGE BENITE SARALEGUI

## Lista de Precios

Fecha: 16-07-12
LCO No: 659/2012

| 1 | 2 | 3 | 4 | 5 | 6 | 7 | | 10 | 11 |
|---|---|---|---|---|---|---|---|---|---|
| Ítem | Código Catalogo | Descripción del Bien | Marca** | Procedencia** | Unidad de Medida | Presentación | Cantidad | Precio unitario (IVA incluido)** | Precio Total (IVA incluido)** |
| 1- | 39101615-002 | Lámpara de vapor de mercurio de alta presión de 250 W | Osram | Brasil | Unidad | Caja | 368 | 19.796 | 7.284.928 |
| 2- | 39101615-002 | Lámpara de vapor de mercurio de alta presión de 400 W | Osram | Brasil | Unidad | Caja | 238 | 36.554 | 8.699.852 |
| 3- | 31162504-013 | Reactancia externa para lámpara de vapor de mercurio de 250W | Intral | Brasil | Unidad | Caja | 128 | 187.500 | 24.000.000 |
| 4- | 31162504-013 | Reactancia externa para lámpara de vapor de mercurio de 400W | Intral | Brasil | Unidad | Caja | 128 | 204.687 | 26.199.936 |
| 5- | 39101617-001 | Lámpara de vapor de sodio de alta presión de 250 W tubular | Osram | Brasil | Unidad | Caja | 258 | 44.573 | 11.499.834 |
| 6- | 39101617-001 | Lámpara de vapor de sodio de alta presión de 400 W tubular | Osram | Brasil | Unidad | Caja | 358 | 46.365 | 16.598.670 |
| 7- | 31162504-013 | Reactancia interna para lámpara de sodio 250 W | Intral | Brasil | Unidad | Caja | 118 | 144.067 | 16.999.906 |
| 8- | 31162504-013 | Reactancia interna para lámpara de sodio 400 W | Intral | Brasil | Unidad | Caja | 163 | 220.858 | 35.999.854 |
| 9- | 32121502-001 | Capacitor para lámpara de vapor de sodio de 250 W | WEG | Brasil | Unidad | Caja | 118 | 27.118 | 3.199.924 |
| 10- | 32121502-001 | Capacitor para lámpara de vapor de sodio de 400 W | WEG | Brasil | Unidad | Caja | 171 | 33.333 | 5.699.913 |

CIA. GENERAL DEL PARAGUAY S.A.
IGNACIO ABENTE SARALEGUI

p/ Secretaría General

VISTO - AUDITORIA INTERNA
Art. 5to. - Decreto N° 21946/01
Verifica artículo detallado de su contenido
Lic. Inocencio E. Torales G.
Auditor

CCP
Compañía General del Paraguay S.A.
materiales eléctricos & iluminación
www.ccp.com.py
Av. Rca. Argentina 2278
Tels: (595 21) 553 270 (RA)
licitaciones@ccp.com.py

Ing. Claudelino Espinola
Jefe - Div. de Mantenimiento de Transmisión

ASESORIA LEGAL ANDE 000016

000004

| | | | | | | | | | |
|---|---|---|---|---|---|---|---|---|---|
| 11- | 31162504-006 | Ignitor para lámpara de vapor de sodio de 100-400 W | Intral | Brasil | Unidad | Caja | 514 | 37.548 | 19.299.672 |
| 12- | 25172906-001 | Conjunto artefacto reflector de 400 W | Lumenac | Argentina | Unidad | Caja | 198 | 248.348 | 49.172.904 |
| 13- | 39101615-001 | Lámpara de luz mixta de 250 W-220V (rosca E-40) | Osram | Brasil | Unidad | Caja | 314 | 11.305 | 3.549.770 |
| 14- | 39101617-001 | Lámpara de vapor de sodio de alta presión de 150 W tubular | Osram | Brasil | Unidad | Caja | 140 | 50.000 | 7.000.000 |
| 15- | 31162504-013 | Reactancia interna para lámpara de sodio 150 W | Intral | Brasil | Unidad | Caja | 60 | 100.000 | 6.000.000 |
| | | | | | | | **Precio Total: | | 241.205.193 |

*[Cuando se utilice Los montos mínimos y máximos deben consignarse de acuerdo al sistema de adjudicación, por cada lote o ítem]*

Firma: *[indicar el nombre completo de la persona cuyo nombre y calidad se indican]* En calidad de *[indicar la calidad jurídica de la persona que firma el Formulario de la Oferta]*

Nombre: *[indicar el nombre completo de la persona que firma el Formulario de la Oferta]* Martín Abente Saralegui, CI Nº 390.403

El día [ 16 ] del mes [ Julio ] del año [ 2012 ] *[indicar la fecha de la firma]*

J. MARTIN ABENTE SARALEGUI
CIA. COMERCIAL DEL PARAGUAY S.A.
REPRESENTANTE LEGAL

VISTO - AUDITORIA INTERNA
Art. 54º - Decreto Nº 21909/03
No implica análisis detallado de su contenido
Lic. Inocencio E. Torales G.
Auditor

Ing. Claudelino Espinola
Jefe - Div. de Mantenimiento de Transmisión
Gerencia Técnica - CT

ASESORIA LEGAL
000015
ANDE

CIA. COMERCIAL DEL PARAGUAY S.A.
J. MARTIN ABENTE SARALEGUI

p/ Secretaría General



000005

WEG



FORMULARIO N° 4

# Autorización del Fabricante, Representante o Distribuidor.

**Fecha: 16/Julio/2012**
**LCO No.: 659/2012**

**A: Administración Nacional de Electricidad – ANDE**
**Asunción – Paraguay**

**POR CUANTO:**
**Nosotros, WEG AUTOMAÇÃO S/A, como fabricantes oficiales Capacitores para corrección del factor de potencia, con fábrica ubicada en Av. Prefeito Waldemar Grubba, 3000 – Jaraguá do Sul – Santa Catarina – Brasil, mediante el presente instrumento autorizamos a CCP S.A. Compañía Comercial del Paraguay S.A., ubicada en Av. Rca. Argentina, N° 2278, Asunción , Paraguay, RUC 80000077-DV3 a presentar una oferta con el propósito de suministrar los siguientes Bienes de fabricación nuestra.**

| Ítem | Descripción del Bien | Especificaciones Técnicas | Cantidad | Unidad de Medida | Presentación |
|---|---|---|---|---|---|
| 9 | Capacitor para lámpara de vapor de sodio de 250W | DGT/CN/652/047/09 | 118 | Unidad | Caja |
| 10 | Capacitor para lámpara de vapor de sodio de 400W | DGT/CN/652/047/09 | 171 | Unidad | Caja |

**Y a posteriormente firmar el Contrato.**

**Cuando existan servicios conexos como parte del contrato, reconocemos que CCP S.A. Compañía Comercial del Paraguay S.A cuenta con la capacidad para llevarlos a cabo.**

**Por este medio extendemos nuestro aval y plena garantía, conforme a la Cláusula 27 de las Condiciones Generales del Contrato, respecto a los bienes ofrecidos por la firma antes mencionada.**

**Eduardo Lessa Azevedo**
**Gerente Dept. Capacitores**
**CPF: 571.749.890 04**
**En Calidad de Procurador**

**Fechado en el día 16 de Julio de 2012.**



Ing. Claudelino Espinola O.
Jefe - Div. de Mantenimiento de Transmisión
Gerencia Técnica - GT

CCP
Compañía Comercial del Paraguay S.A.
materiales eléctricos & iluminación
www.ccp.com.py
Av. Rca. Argentina 2278
Tels: (595 21) 553 270 (RA)
licitaciones@ccp.com.py
info@ccp.com.py

CIA. COMERCIAL DEL PARAGUAY S.A.
JOSE FRANCISCO ANTE SARALEGUI

p/ Secretaría General

000047

OSRAM

Osasco, 28 de Julio de 2010

# DECLARACION

Por cuanto **OSRAM do Brasil Lâmpadas Elétricas Ltda**., somos los fabricantes oficiales de lámparas de descarga de alta presión, con dominio legal en la Avenida dos Autonomistas nº 4229, en la ciudad de Osasco, São Paulo / Brasil, certificamos que la empresa **CCP – Cia. Comercial del Paraguay S/A** es un distribuidor de **OSRAM** para el mercado Paraguayo y cuenta con el soporte técnico con relación a garantía contra defectos de fabricación.

JORGE FERRER NUÑEZ R.
Escribano Público - Reg. Nº 824
Avda. Mcal. López 3300
Fndo. Moral - Tel.: 663.483

**OSRAM DO BRASIL LÂMPADAS ELÉTRICAS LTDA.**

JORGE FERRER NUÑEZ R.
Escribano Público - Reg. Nº 824
Avda. Mcal. López 3300
Fndo. Moral - Tel.: 663.483

Valmir Fratelli
Director Comercial

Daniela Berbery
Depto. Exportación

OSRAM do Brasil
Lâmpadas Elétricas Ltda

CLAUSULA DE RETENCION:
"El cumplimiento del contrato por parte de Osram está sujeto a que no hayan impedimentos por disposiciones legales nacionales e internacionales, especialmente en lo que se refiere a disposiciones de control de exportación."

CCP
Compañía Comercial del Paraguay S.A.
materiales eléctricos & iluminación
Av. Rca. Argentina 2278
Tels: (595 21) 553 270 (RA)
licitaciones@ccp.com.py
www.ccp.com.py

OSRAM do Brasil - Avenida dos Autonomistas, 4229 – Osasco – SP – Brasil – CEP: 06090-901

CIA. COMERCIAL DEL PARAGUAY S.A.
JORGE ADENTE SARALEGUI

Ing. Claudelino Espinola O.
Jefe - Div. de Mantenimiento de Transmisión
Gerencia Técnica - GT

p/ Secretaría General

intral
BALASTOS - LUMINARIAS

Sección VI - Formularios

**FORMULARIO N° 4**

# Autorización del Fabricante, Representante o Distribuidor.

**Fecha: 16/Julio/2012**
**LCO No.: 659/2012**

A: Administración Nacional de Electricidad – ANDE
Asunción – Paraguay

POR CUANTO:

Nosotros, **Intral S.A. Indústria de Materiais Elétricos**, como fabricantes oficiales de **Reactores, Interruptores Fotoelectrónico, Drives para Leds y Luminarias**, con fábrica ubicada en **Travessa Rio Grande nr. 130, Caxias do Sul – Rio Grande do Sul – Brasil,** mediante el presente instrumento autorizamos a **CCP S.A. Compañía Comercial del Paraguay S.A.**, ubicada en **Av. Rca. Argentina, N° 2278, Asunción , Paraguay, RUC 80000077-DV3** a presentar una oferta con el propósito de suministrar los siguientes Bienes de fabricación nuestra.

| Ítem | Descripción del Bien | Especificaciones Técnicas | Cantidad | Unidad de Medida | Presentación |
|---|---|---|---|---|---|
| 3 | Reactancia externa para lámpara de vapor de mercurio de 250W | DGT/CN/652/025/09 | 128 | Unidad | Caja |
| 4 | Reactancia externa para lámpara de vapor de mercurio de 400W | DGT/CN/652/025/09 | 128 | Unidad | Caja |
| 7 | Reactancia interna para lámpara de sodio de 250W | DGT/CN/652/047/09 | 118 | Unidad | Caja |
| 8 | Reactancia interna para lámpara de sodio de 400W | DGT/CN/652/047/09 | 163 | Unidad | Caja |
| 11 | Ignitor para lámpara de vapor de sodio de 100-400W | DGT/CN/652/047/09 | 514 | Unidad | Caja |
| 15 | Reactancia interna para lámpara de sodio de 150W | DGT/CN/652/047/09 | 60 | Unidad | Caja |

Y a posteriormente firmar el Contrato.

INTRAL S/A - Industria de Materiais Elétricos

**Intral S.A. Ind. Materiais Elétricos**
Travessa Rio Grande, 130 - 95098-750 – Bairro Kayser – Caxias do Sul – RS - Brasil
Telefone: 00 55 54 3209.1300 - Fax 00 55 54 3209.1496 – Apoio Técnico: 0800 5414477
intral@intral.com.br www.intral.com.br

CIA. COMERCIAL DEL PARAGUAY S.A.
CORREA ABENTE SARALEGUI

Ing. Claudelino Espinola O.
Jefe Div. de Mantenimiento de Transmisión
Gerencia Técnica - GT

CCP
Compañía Comercial del Paraguay S.A.
Materiales eléctricos & iluminación

Av. Rca. Argentina 2278
Tels: (595 2 1) 553 270 (RA)
licitaciones@ccp.com.py
info@ccp.com.py

p/ Secretaría General

intral
BALASTOS + LUMINARIAS

Cuando existan servicios conexos como parte del contrato, reconocemos que CCP S.A. Compañía Comercial del Paraguay S.A cuenta con la capacidad para llevarlos a cabo.

Por este medio extendemos nuestro aval y plena garantía, conforme a la Cláusula 27 de las Condiciones Generales del Contrato, respecto a los bienes ofrecidos por la firma antes mencionada.

INTRAL S/A - Indústria de Materiais Elétricos

Sandra Maria Pereira Schramm.
CPF: 223.599.310-91
En Calidad de Procuradora

INTRAL S/A - Indústria de Materiais Elétricos

Ymara Razzia Rigotti.
CPF: 278.126.420-20
En Calidad de Procuradora

Fechado en el día 16 de Julio de 2012.



CCP
Compañía Comercial del Paraguay S.A.
materiales eléctricos & iluminación
Av. Rca. Argentina 2278
Tels: (595 21) 553 270 (RA)
licitaciones@ccp.com.py
info@ccp.com.py

Intral S.A. Ind. Materiais Elétricos
Travessa Rio Grande, 130 - 95098-750 – Bairro Kayser – Caxias do Sul – RS - Brasil
Telefone: 00 55 54 3209.1300 - Fax 00 55 54 3209.1496 – Apoio Técnico: 0800 5414477
intral@intral.com.br - www.intral.com.br

CIA. COMERCIAL DEL PARAGUAY S.A.
APOD. ABENTE SARALEGUI

Ing. Claudelino Espinola O.
Jefe - Div. de Mantenimiento de Transmisión
Gerencia Técnica - GT

p/ Secretaría General

CCP electricidad + iluminación

## FORMULARIO Nº 7

### Declaración Jurada

POR LA QUE EL OFERENTE GARANTIZA QUE NO SE ENCUENTRA INVOLUCRADO EN PRÁCTICAS QUE VIOLEN LOS DERECHOS DE LOS NIÑOS, NIÑAS Y ADOLESCENTES REFERENTES AL TRABAJO INFANTIL, ESTIPULADOS EN LA CONSTITUCION NACIONAL, LOS CONVENIOS 138 Y 182 DE LA ORGANIZACIÓN INTERNACIONAL DEL TRABAJO (OIT), EL CODIGO DEL TRABAJO, EL CODIGO DE LA NIÑEZ Y LA ADOLESCENCIA, DEMAS LEYES Y NORMATIVAS VIGENTES EN LA REPUBLICA DEL PARAGUAY.

**Señores**
**Administración Nacional de Electricidad**
**Presente**

[Asunción, 16 de Julio de 2012_]

VISTO - AUDITORIA INTERNA
Art. 54º - Decreto Nº 21909/03
No implica análisis detallado de su contenido
Lic. Inocencio E. Torales G.
Auditor

**REF.: (Descripción del llamado) LCON 659/12**
**ID: (Portal Contrataciones Públicas)[231852 ]**

De mi/nuestra consideración:
La empresa[COMPAÑÍA COMERCIAL DEL PARAGUAY S.A.], con RUC[80000077-DV3], en su calidad de oferente del llamado de referencia, por medio de su/s representante/s legal/es[Juan Martín Abente Saralegui], con cédula/s de identidad Nº[390403], ]formula la presente DECLARACION BAJO FE DE JURAMENTO:

1. QUE no emplea/mos a niños, niñas y adolescentes en tipos de labores consideradas como trabajos prohibidos y en particular "TRABAJO INFANTIL PELIGROSO" de conformidad a lo dispuesto en el Art. 125 del Código del Trabajo, el Art. 54 del Código de la Niñez y la Adolescencia y el Decreto Nº 4951/05 que reglamenta la Ley 1657/01.
2. QUE, en caso de tomar conocimiento de alguna conducta que se aparte de las disposiciones citadas precedentemente y que involucre a nuestros proveedores de bienes y servicios que componen la cadena de producción y comercialización de lo ofertado, denunciare/mos ese hecho ante la instancia pertinente, de conformidad a lo dispuesto en el Artículo 5 del Código de la Niñez y la Adolescencia.
3. QUE en el caso de que emplee/mos adolescentes lo haremos de conformidad a lo que establece el Código del Trabajo y el Código de la Niñez y de la Adolescencia, y sus disposiciones concordantes y complementarias, salvaguardando todos los derechos y garantías del mismo y teniendo presente las obligaciones que como empleador/es me/nos competen.

RECONOCEMOS QUE cualquier violación a esta Declaración facultará a la Convocante a descalificarnos durante la etapa de evaluación de ofertas y/o rescindir el contrato respectivo cualquiera sea su etapa de ejecución, de conformidad a la forma establecida en el artículo 59 de la Ley 2051/03. En estos casos reconozco que no tendré derecho a reembolso de gastos ni a indemnización alguna y seré pasible de la aplicación del procedimiento para imposición de sanciones previsto en la ley 2051/03, independientemente de las demás responsabilidades que me pudieran generar.

Atentamente,

[_____]
Firma: El/los Oferente/s — Aclaración de Firma/s

J. MARTIN ABENTE SARALEGUI
CIA. COMERCIAL DEL PARAGUAY S.A.

J. MARTIN ABENTE SARALEGUI

[( )] En el caso de que emplee/mos adolescentes trabajadores/as entre 14 y 17 años, adjunto/amos copia del Registro del Adolescente Trabajador/a, de conformidad a lo que establece 55 del Código de la Niñez y la Adolescencia.

El presente texto no podrá ser modificado ni alterado, siendo de **Carácter Formal** su presentación.



**CASA CENTRAL**
Chile 877 c/ Piribebuy
Tels: (595 21) 491 460/81/82
E-mail: presupuestos1@ccp.com.py
Asunción

**SUCURSAL I**
Avda. Rca. Argentina 2278
Tels: (595 21) 553 270 (RA)
E-mail: presupuestos2@ccp.com.py
Asunción

**SUCURSAL II**
Ruta a Franco 1106/8
Tels: (595 61) 504 084/5
E-mail: presupuestos4@ccp.com.py
Ciudad del Este

**SUCURSAL III**
Ruta 2 Nº 861 - Km 30,5
Tels: (595 21) 591 [illegible]18
E-mail: presupuestos3@ccp.com.py
Capiatá

CIA. COMERCIAL DEL PARAGUAY S.A.
JORGE ABENTE SARALEGUI

Secretaría General

Ing. Claudelino Espinola O.
Jefe - Div. de Mantenimiento de Transmisión

ASESORIA LEGAL 000008 ANDE

## FORMULARIO N° 9

**Garantía de Cumplimiento de Contrato**

*[Formulario a utilizarse exclusivamente cuando se instrumente por Garantía Bancaria]*

Fecha: [_____]
LCO SBE No.: [_____]

A: [_____] *[nombre completo de la Convocante]*

POR CUANTO [_____] (en lo sucesivo denominado "el Proveedor") se ha obligado, en virtud del Contrato N° [_____] de fecha [_____] de [_____] de [_____] a suministrar [_____] (en lo sucesivo denominado "el Contrato").

Y POR CUANTO se ha convenido en dicho Contrato que el Proveedor le suministrará una garantía [_____] emitida a su favor por un garante de prestigio por la suma ahí establecida con el objeto de garantizar el fiel cumplimiento por parte del Proveedor de todas las obligaciones que le competen en virtud del Contrato.

Y POR CUANTO los suscritos [_____] de [_____], con domicilio legal en [_____], (en lo sucesivo denominados "el Garante"), hemos convenido en proporcionar al Proveedor una garantía en beneficio de la Contratante.

DECLARAMOS mediante la presente nuestra calidad de Garantes a nombre del Proveedor y a favor de la Contratante, por un monto máximo de [_____]y nos obligamos a pagar al Contratante, contra su primera solicitud escrita, en que se afirme que el Proveedor no ha cumplido con alguna obligación establecida en el Contrato, sin argumentaciones ni objeciones, cualquier suma o sumas dentro de los límites de [_____], sin necesidad de que la Contratante pruebe o acredite la causa o razones que sustentan la reclamación de la suma o sumas indicadas.

Esta garantía es válida hasta el [_____] del mes de [_____] de[_____].
Nombre [_____]
En calidad de [_____]

Firma [_____]
Debidamente autorizado para firmar la garantía por y en nombre de _____

El día [_____] del mes de [_____] de [_____.]

DPTO. DE LICITACIONES SECCION

CIA. COMERCIAL DEL PARAGUAY S.A.
JORGE VICENTE SARALEGUI

Ing. Claudelino Espinola O.
Jefe Div. de Mantenimiento de Transmisión
Gerencia Técnica - GT

p/ Secretaría General

## Sección VII.

ASESORIA LEGAL 000005 ANDE

## ANEXO N° I

## DOCUMENTOS QUE COMPONEN LA OFERTA

| | Cumple | No Cumple |
|---|---|---|
| **A) Formulario de Oferta *** *[El formulario de oferta debe ser completado y firmado por el oferente conforme al modelo indicado en la Sección VI]* | | |
| **B) Garantía de Mantenimiento de Oferta*** *[La garantía de mantenimiento de oferta debe ser extendida conforme al modelo indicado en la Sección VI, bajo la forma de una garantía bancaria o póliza de seguro de caución. Debe cumplir con los requisitos indicados en las Instrucciones al Oferente]* | | |

| **C) Documentos legales** Oferentes Individuales. **Personas Físicas.** | | |
|---|---|---|
| a. Fotocopia simple de la Cédula de Identidad del firmante de la oferta.* | | |
| b. Fotocopia simple de la cédula tributaria (Constancia de inscripción en el Registro Único de Contribuyentes - RUC). | | |
| c. En el caso que suscriba la oferta otra persona en su representación, deberá acompañar una fotocopia simple de su cédula de identidad y una fotocopia autenticada del poder suficiente otorgado por Escritura Pública para presentar la oferta y representarlo en los actos de la licitación. No es necesario que el Poder esté inscripto en el Registro de Poderes.* | | |
| d. Declaración jurada de no hallarse comprendido en las prohibiciones o limitaciones para contratar establecidas en el artículo 40 y de integridad conforme al artículo 20, inc. "w", ambos de la Ley N° 2051/03, de acuerdo con lo dispuesto en la Resolución N° 330/07 de la Dirección General de Contrataciones Públicas. * | | |
| e. Declaración Jurada en la que se garantice que el oferente no se encuentra involucrado en prácticas que violen derechos de los menores estipulados en la Constitución Nacional, los Convenios 138 y 182 de la Organización Internacional del Trabajo (OIT), el Código del Trabajo, Código de la Niñez y la Adolescencia, demás leyes y normativas vigentes en la República del Paraguay, conforme al formato aprobado por la Dirección Nacional de Contrataciones Públicas en la Resolución DNCP N° 941/2010. | | |
| f. Fotocopia autenticada de la última declaración de IVA y/o del Impuesto a la Renta o Certificado de Cumplimiento Tributario expedido en el mes anterior a la presentación de la oferta. | | |

DPTO. DE LICITACIONES - SECCION



Ing. Claudelino Espinola O.
Jefe - Div. de Mantenimiento de Transmisión
Gerencia Técnica

p/ Secretaría General

CIA. COMERCIAL DEL PARAGUAY S.A.
JOSE ADENTE SARALEGUI

ASESORIA LEGAL 000004 ANDE

| | | |
|---|---|---|
| g. Autorización del fabricante conforme al formulario incluido en la Sección VI para importadores y distribuidores de los bienes ofrecidos. | | |
| h. Para los Fabricantes, Declaración Jurada de poseer la capacidad de producción para proveer la cantidad ofertada en el tiempo solicitado, o; Para los representantes o distribuidores, Declaración Jurada de poseer la capacidad de suministro en cantidad y tiempo solicitado otorgado por el fabricante. | | |

| | | |
|---|---|---|
| **D) Documentos legales**<br><br>Oferentes Individuales. **Personas Jurídicas.** | | |
| a. Fotocopia autenticada de los documentos que acrediten la existencia legal de la persona jurídica tales como la Escritura Pública de Constitución y protocolización de los Estatutos Sociales. Los estatutos deberán estar inscriptos en la Sección Personas Jurídicas de la Dirección de Registros Públicos.* | | |
| **a.** Fotocopia simple de la cédula tributaria (constancia de inscripción en el Registro Único de Contribuyentes RUC) y de los Documentos de Identidad de los representantes o apoderados de la Sociedad. | | |
| **b.** Fotocopia autenticada de los documentos que acrediten las facultades del firmante de la oferta para comprometer al oferente. Estos documentos pueden consistir en: un poder suficiente otorgado por Escritura Pública (no es necesario que esté inscripto en el Registro de Poderes); ó los documentos societarios que justifiquen la representación del firmante, tales como las actas de asamblea y de directorio en el caso de las sociedades anónimas.* | | |
| c. Declaración jurada de no hallarse comprendido en las prohibiciones o limitaciones para contratar establecidas en el artículo 40 y de integridad conforme al artículo 20, inc. "w", ambos de la Ley N° 2051/03, de acuerdo con lo dispuesto en la Resolución N° 330/07 de la Dirección General de Contrataciones Públicas. * | | |
| d. Declaración Jurada en la que se garantice que el oferente no se encuentra involucrado en prácticas que violen derechos de los menores estipulados en la Constitución Nacional, los Convenios 138 y 182 de la Organización Internacional del Trabajo (OIT), el Código del Trabajo, Código de la Niñez y la Adolescencia, demás leyes y normativas vigentes en la República del Paraguay, conforme al formato aprobado por la Dirección Nacional de Contrataciones Públicas en la Resolución DNCP N° 941/2010. | | |
| e. Fotocopia autenticada de la declaración de IVA del último mes vencido y/o del Impuesto a la Renta o Certificado de Cumplimiento Tributario expedido en el mes anterior a la presentación de la oferta. | | |
| f. Autorización del Fabricante, Representante o Distribuidor en caso de que la empresa oferente no haya fabricado o elaborado el producto ofertado, sino sea importador y/o distribuidor de los bienes. | | |



Ing. Chrudelino Espinola O.
Jefe - Div. de Mantenimiento de Transmisión
Gerencia Técnica - GT
p/ Secretaría General

CIA. CONTINENTAL DEL PARAGUAY S.A.
JOSE ALBERTO SANTALLOUI

ASESORIA LEGAL 000003 ANDE

| | | |
|---|---|---|
| **E) Oferentes en Consorcio.** | | |
| a. Cada integrante del Consorcio que sea una persona física domiciliada en la República del Paraguay deberá presentar los documentos requeridos para Oferentes individuales especificados en el apartado (C) precedente. Cada integrante del Consorcio que sea una persona jurídica domiciliada en el Paraguay deberá presentar los documentos requeridos para Oferentes individuales en el apartado (D) precedente. | | |
| b. Original o Fotocopia Autenticada del Consorcio constituido o del acuerdo de intención de constituir el Consorcio , en el que se indicarán con precisión los puntos establecidos en el artículo 48, incisos 2° y 3° del Decreto Reglamentario N° 5.174/05. El acuerdo de intención deberá hallarse instrumentado, como mínimo en un documento privado con certificación de firmas por Escribano Público. El Consorcio constituido deberá estar formalizado por Escritura Pública. | | |
| c. Fotocopia autenticada de los Documentos que acrediten las facultades de los firmantes del acuerdo de intención de consorciarse. Estos documentos pueden consistir en:<br>1) un poder suficiente otorgado por escritura pública por cada Miembro del consorcio (no es necesario que esté inscripto en el Registro de Poderes); o<br>2) los documentos societarios de cada Miembro del Consorcio, que justifiquen la representación del firmante, tales como actas de asamblea y de directorio en el caso de las sociedades anónimas.* | | |
| d. Fotocopia autenticada de los documentos que acrediten las facultades del firmante de la oferta para comprometer al Consorcio, cuando se haya formalizado el Consorcio. Estos documentos pueden consistir en:<br>a. un poder suficiente otorgado por escritura pública por la Empresa Líder del consorcio (no es necesario que esté inscripto en el Registro de Poderes); o<br>b. los documentos societarios de la Empresa Líder, que justifiquen la representación del firmante, tales como actas de asamblea y de directorio en el caso de las sociedades anónimas.* | | |

| | | |
|---|---|---|
| **F) Cualquier otro documento adicional requerido.** | | |
| Original o Fotocopia autenticada por Escribano Público de los documentos que justifiquen la experiencia requerida en la Sección II. Tales documentos podrán ser referencias, certificados o constancias escritas emanadas de firmas que puedan acreditarlas, recepciones finales o copias de contratos ejecutados y finiquitados. | | |



Ing. Claudemio Espinola U.
Jefe - Div. de Mantenimiento de Transmisión
Gerencia Técnica - CNT

p/ Secretaría General

CIA. COMERCIAL DEL PARAGUAY S.A.
JORGE ALBERTO SARALEGUI

ASESORIA LEGAL 000002 ANDE

| | | |
|---|---|---|
| Fotocopia autenticada por Escribano Público de Balances Generales de los dos (2) últimos ejercicios (2010-2011), conforme a la Resolución 173/2004 del Ministerio de Hacienda. | | |
| Original o fotocopia autenticada por Escribano Público de los Documentos que justifiquen la capacidad requerida en la Sección II. Tales documentos podrán ser, certificados, facturaciones, recepciones finales o copias de contratos ejecutados y finiquitados, que indiquen las cantidades de bienes suministrados. | | |
| Declaración Jurada manifestando No encontrarse en incumplimiento en la ejecución de contratos suscritos con la Contratante, ya fuesen con anterioridad a la fecha de inicio de la presente licitación en los últimos dos (2) años, o durante el curso de la misma. | | |
| Declaración Jurada Original de haber examinado íntegramente los Documentos de Licitación (Pliego de Bases y Condiciones, Comunicaciones Aclaratoria y Adendas y demás documentos) y de conformidad con todas las condiciones en ellos establecidos, sin objeción alguna. | | |
| Planilla de Datos Garantizados completado y firmado. * | | |

*Documentos Sustanciales conforme a la cláusula 14.2 de las IAO SBE

Los oferentes que presenten la Constancia del Sistema de Información de Proveedores del Estado (SIPE)emitida por el sistema, al momento de la presentación de las ofertas no necesitarán acompañar los documentos que consten en la misma, siempre que dichos documentos se hallen "ACTIVOS".

**Las personas físicas o jurídicas interesadas en participar en los procedimientos de contratación por la modalidad de Subasta a la Baja Electrónica, deberán estar inscriptas y habilitadas en el Sistema de Información de Proveedores del Estado (SIPE).**

Ing. Claudelino Espinola O.
Jef. - Div. de Mantenimiento de Transmisión
Gerencia Técnica - GT



p/ Secretaría General

CIA. COMERCIAL DEL PARAGUAY S.A.
JORGE VICENTE SARALEGUI

60

ASESORIA LEGAL 000001 ANDE

## ANEXO N° II
## DOCUMENTOS A PRESENTAR PARA LA FIRMA DEL CONTRATO

Los siguientes documentos deberán ser para la firma del contrato cuando no hayan sido presentados junto con la oferta, y no consten como "activos" en el SIPE.

| 1. | Personas Físicas / Jurídicas |
|---|---|
| a) | Certificado de no encontrarse en quiebra o en convocatoria de acreedores expedido por la Dirección General de Registros Públicos; |
| b) | Certificado de no hallarse en interdicción judicial expedido por la Dirección General de Registros Públicos; |
| c) | Constancia de no adeudar aporte obrero patronal expedida por el Instituto de Previsión Social. |
| d) | En el caso que suscriba el contrato otra persona en su representación, acompañar poder suficiente del apoderado para asumir todas las obligaciones emergentes del contrato hasta su terminación. |

| 2. | Documentos. Consorcios |
|---|---|
| a) | Cada integrante del Consorcio que sea una persona física o jurídica deberá presentar los documentos requeridos para oferentes individuales especificados en los incisos (a), (b), (c) y (d) del apartado 1. precedente. |
| b) | Consorcio constituido, en el que se establecerán con precisión los puntos establecidos en el artículo 48 inciso 4° del Decreto Reglamentario N° 5174/05. El Consorcio debe estar formalizado por Escritura Pública. |
| c) | Documentos que acrediten las facultades del firmante del contrato para comprometer solidariamente al Consorcio. |
| d) | En el caso que suscriba el contrato otra persona en su representación, acompañar poder suficiente del apoderado para asumir todas las obligaciones emergentes del contrato hasta su terminación. |

| 3. | Documentos. Personas Físicas / Jurídicas y/o Consorcios |
|---|---|
| a) | Si la oferta adjudicada estuviera acompañada de documentos emitidos por autoridades extranjeras, el Oferente deberá acompañar los documentos debidamente legalizados por el Consulado Paraguayo del país de emisión del documento y del Ministerio de Relaciones Exteriores de la República del Paraguay. |

Ing. Claudelino Espinola O.
Jefe - Div. de Mantenimiento de Transmisión
Gerencia Técnica - CT



p/ Secretaría General

CIA. COMERCIAL DEL PARAGUAY S.A.
JOSE ANTONIO SARALEGUI

# INSTRUCCIONES A LOS OFERENTES (IAO)

## - Adquisición de Bienes / Prestación de Servicios -

2° Versión

## Prefacio

---

Estas "Instrucciones a los Oferentes" (IAO) proporcionan información relevante para la preparación de las ofertas, apertura y evaluación de las mismas y la adjudicación de los contratos.

**Las disposiciones de esta Sección son de uso estándar y obligatorias en todos los procedimientos de Licitación Pública Nacional o Concurso de Ofertas para la Adquisición de Bienes y/o Prestación de Servicios, realizados a través del procedimiento ordinario de contratación establecido en la Ley Nº 2.051/03, su modificatoria, Decretos y Resoluciones reglamentarias, constituyendo reglas generales de participación y el marco conceptual e interpretativo de la contratación.**

**Las cláusulas de esta Sección son invariables y en ningún caso pueden ser modificadas por la Convocante o el Oferente**, sino únicamente por la Dirección Nacional de Contrataciones Públicas (DNCP), en uso de sus facultades para diseñar y emitir políticas generales sobre las contrataciones públicas y elaborar pliegos de bases y condiciones estándares de conformidad a la Ley 3.439/07.

Esta Sección estándar ha sido preparada para ser utilizada cuando no se ha llevado a cabo un proceso de precalificación antes de la licitación.

---

DNCP-Vs.II-2011

CIA. COMERCIAL DEL PARAGUAY S.A.
JORGE ALENTE SARALEGUI

p/ Secretaría General

Ing. Claudelino Espinola O.
Jefe - Div. de Mantenimiento de Transmisión
Gerencia Técnica - ET

p/ Secretaría General

# Índice de Cláusulas


**A. GENERALIDADES ..... 3**

1. Alcance de la licitación ..... 3
2. Fuente de fondos ..... 3
3. Fraude y corrupción ..... 3
4. Oferentes Elegibles ..... 3
5. Prohibición de negociar las bases y condiciones y la oferta (Art. 20 inciso f, Ley N° 2051/03) ..... 4

**B. CONTENIDO DE LOS DOCUMENTOS DE LA LICITACIÓN ..... 4**

6. Difusión de Documentos de la Licitación ..... 4
7. Aclaración de los Documentos de la Licitación ..... 4
8. Adenda a los Documentos de la Licitación ..... 5

**C. PREPARACIÓN DE LAS OFERTAS ..... 5**

9. Costo de la Oferta ..... 5
10. Idioma de la Oferta ..... 5
11. Documentos que componen la Oferta ..... 5
12. Formulario de Oferta ..... 5
13. Ofertas Alternativas ..... 6
14. Precios de la Oferta ..... 6
15. Moneda de la Oferta ..... 7
16 Documentos que establecen la elegibilidad del Oferente ..... 7
17. Documentos que establecen la conformidad de los Bienes o Servicios ..... 7
18 Documentos que establecen las calificaciones del Oferente ..... 7
19. Período de Validez de las Ofertas ..... 7
20 Garantía de Mantenimiento de la Oferta ..... 8
21 Formato y firma de la oferta ..... 9

**D. PRESENTACIÓN Y APERTURA DE LAS OFERTAS ..... 9**

22 Presentación e Identificación de las Ofertas ..... 9
23 Plazo para presentar las Ofertas ..... 10
24 Ofertas tardías ..... 10
25 Retiro, sustitución y modificación de las Ofertas ..... 10
26 Apertura de las Ofertas ..... 10

**E. EVALUACIÓN Y COMPARACIÓN DE LAS OFERTAS ..... 11**

27 Confidencialidad ..... 11
28 Aclaración de las Ofertas ..... 11
29 Cumplimiento de las Ofertas ..... 11
30 Diferencias, errores y omisiones ..... 12
31 Examen preliminar de las Ofertas ..... 12
32 Examen de los Términos y Condiciones; Evaluación Técnica ..... 13
33 Solicitud de Muestras ..... 13
34 Preferencia nacional ..... 13
35 Evaluación de las Ofertas ..... 13
36 Comparación de las Ofertas ..... 14
37 Pos calificación del Oferente ..... 14
38 Derecho de la Convocante a aceptar cualquier oferta y a rechazar cualquiera o todas las ofertas ..... 14

**F. ADJUDICACIÓN DEL CONTRATO ..... 14**

39 Criterios de Adjudicación ..... 14
40 Derecho de la Convocante a variar las cantidades en el momento de la adjudicación ..... 14


CIA. COMERCIAL DEL PARAGUAY
REPRESENTANTE SARALEGUI

p/ Secretaría General

Ing. Claudelino Espinola O.
Jefe - Div. de Mantenimiento de Transmisión
Gerencia Técnica - GT

41 Notificación de Adjudicación del Contrato ..... 14
42 Firma del Contrato ..... 15
43 Garantía de Cumplimiento del Contrato ..... 15
44 Constancia del SIPE ..... 15
45 Protestas y Reclamos ..... 15
[redacted] ..... 15

## A. GENERALIDADES

### 1. Alcance de la licitación

1.1 En los Datos de la Licitación (DDL) están indicados:

a) El nombre de la Convocante.
b) La descripción y el número del llamado a Licitación Pública Nacional / Licitación por Concurso de Ofertas.
c) El número de identificador (ID) del PAC (Programa Anual de Contrataciones) correspondiente.
d) El sistema de adjudicación de la presente licitación.
e) La estructura de los Documentos de la Licitación.

1.2 Para todos los efectos de estos Documentos de la Licitación:

(a) el término "por escrito" significa comunicación en forma escrita (por ejemplo por correo electrónico, fax, facsímile, telex) con prueba de recibido;
(b) si el contexto así lo requiere, "singular" significa "plural" y viceversa; y "día" significa día calendario, a menos que se indique lo contrario.

### 2. Fuente de fondos

2.1 Los fondos para la presente licitación se encuentran expresamente previstos en los rubros del Presupuesto General de la Nación o de la Municipalidad correspondiente especificados en la Sección I "Datos de la Licitación" (DDL).

### 3. Fraude y corrupción

3.1 Se exige que los Oferentes que participen en los procedimientos de contratación, observen los más altos niveles éticos, ya sea durante el proceso de licitación o de ejecución de un contrato. La Convocante actuará frente a cualquier hecho o reclamación que se considere fraudulento o corrupto.

3.2 Si se comprueba que un funcionario público, o quien actúe en su lugar, y/o el Oferente o adjudicatario propuesto en un proceso de contratación, ha incurrido en prácticas fraudulentas o corruptas, la Convocante deberá:

a) Descalificar cualquier oferta y/o rechazar cualquier propuesta de adjudicación relacionada con el proceso de adquisición o contratación de que se trate; y/o;
b) Remitir los antecedentes del oferente directamente involucrado en las prácticas fraudulentas o corruptivas, a la Dirección Nacional de Contrataciones Públicas, a los efectos de la aplicación de las sanciones previstas.
c) Presentar la denuncia penal ante las instancias correspondientes si el hecho conocido se encontrare tipificado en la legislación penal.

Fraude y corrupción comprenden actos como:

i. ofrecer, dar, recibir o solicitar, directa o indirectamente, cualquier cosa de valor para influenciar las acciones de otra parte;
ii. cualquier acto u omisión, incluyendo la tergiversación de hechos y circunstancias, que engañen, o intenten engañar, a alguna parte para obtener un beneficio económico o de otra naturaleza o para evadir una obligación;
iii. perjudicar o causar daño, o amenazar con perjudicar o causar daño, directa o indirectamente, a cualquier parte o a sus bienes para influenciar las acciones de una parte;
iv. colusión o acuerdo entre dos o más partes realizado con la intención de alcanzar un propósito inapropiado, incluyendo influenciar en forma inapropiada las acciones de otra parte.
v. Cualquier otro acto considerado como tal en la legislación vigente.

CIA. ROMPIDA DEL PARAGUAY S.A.
Secretaría General
Ing. Claudelino Espinola O.
Jefe - Div. de Mantenimiento de Transmisión
Gerencia Técnica - GT

3.3 Los Oferentes deberán declarar que por sí mismos o a través de interpósita persona, se abstendrán de adoptar conductas orientadas a que los funcionarios o empleados de la Convocante induzcan o alteren las evaluaciones de las propuestas, el resultado del procedimiento u otros aspectos que les otorguen condiciones más ventajosas con relación a los demás participantes (Declaratoria de Integridad).

**4. Oferentes Elegibles**

4.1 Podrán participar en esta Licitación, individualmente o en forma conjunta (Consorcios), los Oferentes domiciliados en la República del Paraguay, que no se encuentren comprendidos en las prohibiciones o limitaciones para presentar propuestas o para contratar establecidas en el artículo 40 de la Ley N° 2.051/03.

4.2 Las prohibiciones o limitaciones para presentar propuestas o para contratar establecidas en el artículo 40 de la Ley N° 2.051/03 también se aplicarán a cualquier subcontratista de cualquier parte del contrato resultante de este proceso de licitación, incluyendo servicios.

4.3 Serán descalificados los Oferentes que la Dirección Nacional de Contrataciones Públicas hubiese declarado inhabilitados a la hora y fecha límite de presentación de ofertas o posteriormente, mientras se desarrolla el proceso de adquisición hasta la fecha de adjudicación del contrato. También serán descalificados los Oferentes que se encuentren comprendidos en las prohibiciones o limitaciones para contratar (Art. 40, Ley N° 2.051/03) a la hora y fecha límite de presentación de ofertas o posteriormente, mientras se desarrolla el proceso de contratación hasta la fecha de adjudicación del contrato.

**5. Prohibición de negociar las bases y condiciones y la oferta (Art. 20 inciso f, Ley N° 2051/03).**

5.1 Ninguna de las condiciones contenidas en las bases y condiciones de la licitación, así como en las ofertas presentadas por los participantes podrán ser negociadas.

## B. CONTENIDO DE LOS DOCUMENTOS DE LA LICITACIÓN

**6. Difusión de Documentos de la Licitación**

6.1 Es responsabilidad del Oferente examinar todas las instrucciones, adendas, aclaraciones, formularios, términos y especificaciones que forman parte de los Documentos de la Licitación. La falta de presentación de toda la información o documentación de carácter sustancial requerida en los Documentos de la Licitación constituirá causal de rechazo de la oferta.

6.2 La Convocante no se responsabiliza por la integridad de los Documentos de la Licitación y sus Adendas y aclaraciones de no haber sido obtenidos directamente del Portal de la Dirección Nacional de Contrataciones Públicas (www.contrataciones.gov.py), el cual es el órgano oficial de difusión de las Contrataciones que realiza el Estado Paraguayo.

6.3 La Convocatoria publicada en el (SICP) y/o en la difusión por medio de prensa escrita que contiene la síntesis del PBC, constituye una herramienta meramente informativa del contenido del mismo, prevaleciendo el texto del pliego y de las secciones estándares en caso de discrepancias.

**7. Aclaración de los Documentos de la Licitación**

7.1 Todo Oferente que requiera alguna aclaración sobre los Documentos de la Licitación, podrá solicitarla por escrito al Convocante a la dirección indicada en los DDL. La Convocante responderá también por escrito a las solicitudes de aclaración hasta la fecha tope establecida en las reglamentaciones, siempre que dichas solicitudes las reciba hasta la fecha límite para realizar consultas, indicada en los DDL. La Convocante difundirá copia de las respuestas, incluyendo una descripción de las consultas realizadas, sin identificar su fuente, a través del Portal de la Dirección Nacional de Contrataciones Públicas (www.contrataciones.gov.py).

7.2 El Oferente también tendrá la oportunidad de solicitar aclaraciones sobre los Documentos de la Licitación en una Junta de Aclaraciones, siempre que se indique en las DDL, la cual en su caso deberá señalar también en la fecha, hora y dirección en la cual se realizará. La inasistencia a la Junta de Aclaraciones no será motivo de descalificación para los Oferentes. Las modificaciones a los Documentos de la Licitación que resulten necesarias en virtud de esta reunión, se notificarán mediante Adenda a los Documentos de la Licitación, conforme a la cláusula 8 de estas IAO.

7.3 La convocante podrá optar por responder las consultas en la Junta de Aclaraciones o podrá diferirlas, para ser respondida conforme a los plazos de respuestas o emisión de Adendas. En todos los casos se deberá levantar un acta circunstanciada.

**8. Adenda a los Documentos de la Licitación**

8.1 La Convocante podrá enmendar los Documentos de la Licitación mediante la emisión de adenda hasta el quinto o tercer día hábil previo al acto de presentación y apertura de ofertas, según se trate de una Licitación Pública Nacional o Licitación por Concurso de Ofertas respectivamente

8.2 Toda adenda emitida formará parte integral de los Documentos de la Licitación y deberá ser difundida a través del SICP (www.contrataciones.gov.py) y será responsabilidad de los Oferentes revisar en la página mencionada si los Documentos de la Licitación han sido modificados a través de la adenda. Cuando se realice una Junta de Aclaraciones, el acta de la misma constituye parte de los Documentos de la Licitación.

8.3 La Convocante podrá, a su discreción, prorrogar el plazo de presentación de ofertas a fin de dar a los posibles Oferentes un plazo razonable para que puedan tomar en cuenta la adenda en la preparación de sus ofertas, de conformidad con la cláusula 23.1 de las IAO.

## C. PREPARACIÓN DE LAS OFERTAS

**9. Costo de la Oferta**

9.1 El Oferente financiará todos los costos relacionados con la preparación y presentación de su oferta, y la Convocante no estará sujeto ni será responsable en ningún caso por dichos costos, independientemente de la modalidad o del resultado del proceso de licitación.

**10. Idioma de la Oferta**

10.1 La oferta que prepare el Oferente, así como toda la correspondencia y documentos relativos a ella que intercambien el Oferente y la Convocante, deberán redactarse en el idioma castellano. Los documentos complementarios y textos impresos que formen parte de la oferta podrán estar escritos en otro idioma, con la condición de que las partes relevantes de dicho material vayan acompañadas de una traducción realizada por traductor público matriculado al idioma castellano. Para efectos de la interpretación de la oferta, prevalecerá dicha traducción.

**11. Documentos que componen la Oferta**

11.1 La Oferta estará compuesta por los siguientes documentos:

a) Formulario de Oferta, de conformidad con las cláusulas 12, 14 y 15 de estas IAO;

b) Garantía de Mantenimiento de la Oferta de conformidad con la cláusula 20 de estas IAO;

c) Documentos legales indicados en el Anexo I;

d) Documentos indicados en el Anexo I que demuestren que el Oferente es elegible para presentar una oferta de conformidad con la cláusula 16 de estas IAO;

e) Documentos indicados en el Anexo I que demuestren que los Bienes o Servicios ofertados cumplen con las Especificaciones de la Sección III "Suministros Requeridos";

f) Documentos indicados en el Anexo I que demuestren que el Oferente está calificado para ejecutar el contrato en caso que su oferta sea aceptada, de conformidad con la cláusula 18 de estas IAO;

g) Cualquier otro documento adicional requerido en el Anexo I.

11.2 No serán exigidas a los Oferentes que con la presentación de las ofertas presenten copias íntegras del Pliego de Bases y Condiciones incluidas sus adendas y aclaraciones si las hubieren, salvo los formularios que indefectiblemente deben conformar las ofertas.

**12. Formulario de Oferta**

12.1 El Oferente presentará el Formulario de Oferta utilizando el formulario suministrado en la Sección VI "*Formularios*". Este formulario deberá ser completado con la información solicitada en todos los espacios en blanco sin alterar su contenido.

CIA. COMERCIAL DEL PARAGUAY S.A.
JOSE ANTE SARALEGUI

p/ Secretaría General

Ing. Claudelino Espinola O.
Jefe - Div. de Mantenimiento de Transmisión
Gerencia Técnica - GT

## 13. Ofertas Alternativas

13.1 No se considerarán ofertas alternativas, a menos que se indique lo contrario en los Datos de la Licitación (DDL).

Si fueren permitidas las alternativas, el Oferente que desee presentar alternativas técnicas a los requerimientos de los documentos de licitación, podrá presentar una oferta alternativa solamente si lo hace conjuntamente con la oferta principal. Además de presentar la oferta principal, deberá presentar toda la información necesaria a fin de que el Convocante pueda hacer una evaluación integral de las ofertas alternativas, incluyendo especificaciones técnicas, detalle de precios y otros detalles pertinentes. La Convocante sólo considerará las alternativas técnicas que hubiere presentado el Oferente cuya oferta principal se ajuste a las condiciones básicas y haya sido evaluada como la más baja. La oferta alternativa para ser considerada, deberá reunir mejores condiciones de oportunidad, calidad y costo que la oferta principal. En la **Sección III**, Criterios de Evaluación y Calificación, se indicarán los criterios con los que serán evaluadas las ofertas alternativas, en caso de ser permitidas.

## 14. Precios de la Oferta

14.1 El Oferente indicará en el Formulario de Oferta el precio total de la oferta y los precios unitarios de los bienes y/o servicios que se propone suministrar y que deberán ajustarse a los requerimientos que se indican a continuación:

i. El precio cotizado deberá ser el mejor precio posible, considerando que en la Oferta no se aceptará la inclusión de descuentos de ningún tipo.

ii. En el caso del Sistema de Adjudicación por la totalidad de los bienes y servicios requeridos, deberá cotizarse en la lista de precios todos los ítems, con sus precios unitarios y totales correspondientes.

iii. En el caso del Sistema de Adjudicación por Lotes, deberá cotizarse en la lista de precios uno o más Lotes, e indicar todos los ítems del Lote ofertado con sus precios unitarios y totales correspondientes.

iv. En el caso del Sistema de Adjudicación por ítems, el Oferente podrá ofertar por uno o más ítems, en cuyo caso deberá cotizar el precio unitario y total de cada ítem en la Lista de Precios del Formulario de la Oferta.

14.2 Todos los Lotes o Ítems ofertados deberán numerarse en la Lista de Precios, conforme al orden indicado por la Convocante en la sección correspondiente. En caso de indicarse en la Sección I (DDL), que se utilizará la modalidad de **Contrato Abierto**, cuando se realice por montos mínimos y máximos deberá indicarse el precio unitario de Bienes y/o Servicios ofertados, y en caso de realizarse por cantidades mínimas y máximas, deberán cotizarse los precios unitarios y los totales se calcularán por la cantidad máxima correspondiente.

14.3 En caso se establezca en las DDL, los precios indicados en la Lista de Precios serán consignados separadamente de la siguiente manera: (i) el precio de Bienes o Servicios cotizados DDP, incluidos todos los derechos de aduana, los impuestos al valor agregado o de otro tipo pagados o por pagar sobre los componentes y materia prima utilizada en la fabricación o ensamblaje de los bienes; (ii) todo impuesto al valor agregado u otro tipo de impuesto que obligue la República del Paraguay a pagar sobre Bienes y/o Servicios en caso de ser adjudicado el contrato al Oferente; y (iii) el precio de otros servicios conexos (incluyendo su Impuesto al Valor Agregado), si los hubiere, enumerados en los Datos de la Licitación.

14.4 Las expresiones DDP, CIP, FCA, CPT y otros términos afines, se regirán por las normas prescritas en la edición vigente de Incoterms publicada por la Cámara de Comercio Internacional, según se indique en los DDL.

14.5 Los precios deberán cotizarse como se indica en el Formulario de Oferta incluido en la Sección VI "Formularios". En caso que se requiera el desglose de los componentes de los precios será con el propósito de facilitar al Convocante la comparación de las ofertas. Esto no limitará de ninguna manera el derecho de la Convocante para contratar bajo cualquiera de los términos ofrecidos. La cotización en moneda diferente será causal de rechazo de la oferta.

CIA. ESTATAL DEL PARAGUAY S.A.
JUAN E. ABENTE SARALEGUI

p/ Secretaría General

Ing. Claudelino Espinola O.
Jefe - Div. de Mantenimiento de Transmisión
Gerencia Técnica - GT

67

## 15. Moneda de la Oferta

15.1 La moneda de oferta y pago es el guaraní. Se deberá mantener la moneda de la Oferta como moneda del contrato.

## 16 Documentos que establecen la elegibilidad del Oferente

16.1 Para establecer la elegibilidad del Oferente, de conformidad con la cláusula 4 de estas IAO, los Oferentes deberán completar la Declaración Jurada, de no encontrarse en limitaciones y/o prohibiciones para contratar con el Estado del Articulo 40 de la Ley Nº 2.051/03, conforme al formato contenido en la Sección VI "Formularios".

## 17. Documentos que establecen la conformidad de los Bienes o Servicios

17.1 Con el fin de establecer la conformidad de los Bienes y/o Servicios, los Oferentes deberán proporcionar como parte de la Oferta, evidencia documentada acreditando que los Bienes o cumplen con las especificaciones técnicas y los estándares especificados en la Sección III "Suministros Requeridos".

17.2 La evidencia documentada puede ser en forma de literatura impresa, planos o datos, y deberá incluir una descripción detallada de las características esenciales técnicas y de funcionamiento de cada artículo, demostrando conformidad sustancial de los Bienes con las especificaciones técnicas y cuando así se requiera, el Oferente incluirá una declaración de variaciones y excepciones a las provisiones en la Sección III "Suministros Requeridos".

17.3 Cuando corresponda, los Oferentes también deberán proporcionar una lista detallada que incluya disponibilidad y precios actuales de repuestos, herramientas especiales, etc. necesarias para el adecuado y continuo funcionamiento de los bienes o prestación de los servicios durante el período indicado en los **DDL**, a partir del inicio de la utilización de los Bienes y/o prestación de los Servicios por parte de la Convocante.

17.4 Las normas de fabricación, procesamiento, material y equipo así como las referencias a marcas o números de catálogos que haya incluido la Convocante en las especificaciones técnicas son solamente descriptivas y no restrictivas. Los Oferentes pueden ofrecer otras normas de calidad, marcas, y/o números de catálogos siempre y cuando demuestren a satisfacción de la Convocante que las substituciones son equivalentes o superiores a las especificadas en la Sección III "Suministros Requeridos".

## 18 Documentos que establecen las calificaciones del Oferente

18.1 La evidencia documentada de las calificaciones del Oferente para ejecutar el contrato si su oferta es aceptada, deberá establecer a completa satisfacción de la Convocante:

a) que, si se requiere en los **DDL**, ha sido debidamente autorizado por el fabricante o productor de los bienes para suministrarlos en la República del Paraguay; por lo tanto, el Oferente que no fabrica o produce los bienes que propone proveer deberá presentar una Autorización del Fabricante mediante el formulario incluido en la Sección VI, "Formularios". Este Formulario podrá ser reemplazado por la documentación que pruebe fehacientemente que el Oferente es Representante, Distribuidor o Servicio Técnico Autorizado de la marca del bien ofertado.

b) que, cuando se requieran servicios posteriores a la venta, de acuerdo con los DDL, en el caso de un Oferente que no está establecido comercialmente en la República del Paraguay, el Oferente está o estará (si se le adjudica el contrato) representado por un Agente en la República del Paraguay equipado y con capacidad para cumplir con las obligaciones de mantenimiento, reparaciones y almacenamiento de repuestos, estipuladas en las Condiciones del Contrato y/o las Especificaciones Técnicas; y,

c) que el Oferente cumple con cada uno de los criterios de calificación estipulados en los Requisitos para Calificación Posterior (poscalificación), de la Sección II, Criterios de Evaluación y Calificación.

## 19. Período de Validez de las Ofertas

19.1 Las ofertas se deberán mantener válidas por el período determinado en los DDL a partir de la fecha límite para la presentación de ofertas establecida por la Convocante. Toda oferta con un período de validez menor será rechazada por la Convocante por incumplimiento.

19.2 Este periodo de validez implicará las siguientes obligaciones por parte del Oferente durante dicho plazo:

(a) mantener inalterables el precio de la oferta y las demás condiciones de su oferta;

CIA. COMERCIAL DEL PARAGUAY S.A.
JORGE ABENTE SARALEGUI



p/ Secretaría General

g. Claudelino Espinola O.
fe - Div. de Mantenimiento de Transmisión

(b) no retirar la oferta en el intervalo entre el vencimiento del plazo para la presentación de ofertas y la fecha de vencimiento de su validez estipulado en el formulario de oferta;

(c) aceptar la corrección de errores aritméticos de su oferta, en caso de existir, de conformidad con la cláusula 30.4 de estas IAO;

(d) firmar el contrato conforme a la cláusula 42 de estas IAO, en caso de ser adjudicado; y

(e) suministrar la Garantía de cumplimiento de contrato, en caso de ser adjudicado, de conformidad con la cláusula 43 de estas IAO.

19.3 El incumplimiento de estas obligaciones por parte del Oferente podrá resultar en sanciones señaladas en la normativa de Contrataciones Públicas.

19.4 En circunstancias excepcionales y antes de que expire el período de validez de la oferta, la Convocante podrá solicitar a los Oferentes que extiendan el período de la validez de sus ofertas. La Garantía de Mantenimiento de Oferta también deberá prorrogarse por el período correspondiente. Un Oferente puede rehusar a tal solicitud sin que se le haga efectiva su Garantía de Mantenimiento de la Oferta. Las solicitudes y las respuestas serán por escrito. A los Oferentes que acepten la solicitud de prórroga no se les pedirá ni permitirá que modifiquen sus ofertas.

## 20 Garantía de Mantenimiento de la Oferta

20.1 El Oferente deberá presentar como parte de su oferta una Garantía de Mantenimiento de la Oferta.

20.2 La Garantía de Mantenimiento de la Oferta deberá expedirse por un monto en Guaraníes que no deberá ser inferior al porcentaje especificado en la Sección I, Datos de Licitación (DDL), y deberá:

a) a opción del Oferente, adoptar las siguientes formas

(i) Garantía bancaria emitida por un Banco autorizado para operar en la República del Paraguay;

(ii) Póliza de seguros emitida por una Compañía de Seguros con la suficiente solvencia y debidamente autorizada a operar y emitir pólizas de seguros de caución en la República del Paraguay.

b) en caso de instrumentarse a través de Garantía Bancaria, estar sustancialmente de acuerdo con el formulario de Garantía de Mantenimiento de Oferta incluido en la Sección VI "Formularios" de los Documentos de Licitación, y ser pagadera ante solicitud de la Convocante, en caso de haberse acreditado al menos una de las causales de ejecución de la Garantía detalladas en la cláusula 20.5 de estas IAO;

c) en caso de instrumentarse a través de Póliza de Seguro, contemplar los requisitos establecidos en esta cláusula y ser pagadera ante solicitud escrita de la Convocante donde se haga constar el monto reclamado, cuando se tenga acreditado previamente al menos una de las causales de ejecución de la póliza, detalladas en la cláusula 20.5 de estas IAO. En estos casos será requisito que previamente el oferente sea notificado del incumplimiento y la intimación de que se hará efectiva la ejecución del monto asegurado.

d) ser presentada únicamente en original;

e) deberá permanecer válida por el periodo indicado en los DDL, y que no podrá ser inferior al periodo de validez de las ofertas, o del período prorrogado, si corresponde, a partir de la fecha límite para la presentación de ofertas establecida por la Convocante;

20.3 Todas las ofertas que no estén acompañadas por una Garantía que sustancialmente responda a lo requerido en la cláusula mencionada, serán rechazadas por la Convocante por incumplimiento.

20.4 La Garantía de Mantenimiento de las ofertas que no fueron seleccionadas serán devueltas al Oferente tan prontamente como sea posible, a requerimiento de parte, después que el Oferente adjudicado suministre su Garantía de Cumplimiento de Contrato, de conformidad con la cláusula 43 de estas IAO.

CIA. COMERCIAL DEL PARAGUAY S.A. ENTE SARALEGUI

Ing. Claudelino Espinola O.
Jefe - Div. de Mantenimiento de Transmisión



Secretario General

20.5 La Garantía de Mantenimiento de la Oferta se podrá hacer efectiva si:

a) un Oferente retira su oferta durante el período de validez de la oferta especificado en el Formulario de Oferta; o

b) Si no acepta la corrección del precio de su oferta, de conformidad con la sub-cláusula 30.4 de estas IAO; o

c) Si el adjudicatario no proceda, por causa imputable al mismo a:

(i) no firma el contrato de conformidad con la cláusula 42 de estas IAO;

(ii) no suministra la Garantía de Cumplimiento de conformidad con la cláusula 43 de estas IAO;

(iii) no presenta los certificados expedidos por las autoridades competentes que le sean requeridos por la Convocante para comprobar que no se encuentra comprendido en las prohibiciones o limitaciones para contratar con el Estado.

d) cuando se comprobare que las declaraciones juradas presentadas por el Oferente adjudicado con su oferta sean falsas.

e) si el adjudicatario no presentare las legalizaciones correspondientes para la firma del contrato, cuando éstas sean requeridas.

20.6 La Garantía de Mantenimiento de la Oferta del Consorcio deberá ser emitida en nombre del Consorcio que presenta la oferta. Si dicho Consorcio no ha sido legalmente constituido en el momento de presentar la oferta, la Garantía de Mantenimiento de la Oferta deberá estar en nombre de todos los futuros socios del Consorcio tal como se denominan en la carta de intención mencionada en el Formulario de Información sobre el Oferente, incluido en la Sección VI "Formularios".

20.7 En los contratos abiertos, la Garantía de Mantenimiento de Oferta deberá extenderse:

(a) Cuando sea por montos: Sobre el monto máximo y atendiendo al sistema de Adjudicación, según corresponda a cada ítem, lote o por el total de lo ofertado.

(b) Cuando sean Cantidades: Sobre el monto que resulte del producto de los precios unitarios multiplicados por las cantidades máximas, según corresponda a los sistemas de adjudicación por ítem, lote o total de lo ofertado.

**21 Formato y firma de la oferta**

21.1 El Oferente preparará un original de los documentos que comprenden la oferta de acuerdo con el Anexo I de la Sección VII, el cual deberá formar parte del volumen que contenga la Oferta, y lo marcará claramente como "ORIGINAL". Además, el Oferente deberá presentar dos copias de la oferta y marcar claramente cada ejemplar como "COPIA". En caso de discrepancia, el texto del original prevalecerá sobre las copias.

21.2 El original y las copias de la oferta deberán ser mecanografiadas o escritas con tinta indeleble y deberán estar foliadas y firmadas por la persona debidamente autorizada para firmar en nombre del Oferente. Los textos entre líneas, tachaduras o palabras superpuestas serán válidos solamente si llevan la firma o las iniciales de la persona que firma la Oferta.

21.3 La falta de Foliatura no podrá ser considerada como una desviación sustancial al momento de la presentación de las ofertas, pudiendo ser salvado en el mismo acto por los oferentes o representantes de los oferentes presentes, caso contrario el funcionario interviniente dejará constancia de la omisión en el Acta de Apertura.

## D. PRESENTACIÓN Y APERTURA DE LAS OFERTAS

**22 Presentación e Identificación de las Ofertas**

22.1 El Oferente presentará el original y cada una de las copias de la oferta en sobres separados y cerrados. Cada sobre deberá estar claramente identificado con los términos "ORIGINAL" o "COPIA", según corresponda. Los sobres que contienen el original y las copias se colocarán, a su vez, en un solo sobre cerrado.

22.2 Los sobres interiores y el sobre exterior deberán

CIA. COMERCIAL DEL PARAGUAY S.A.
JORGE ARANTE SARALEGUI

p/ Secretaría General

Ing. Claudelino Espinola O.
Jefe - Div. de Mantenimiento de Transmisión
Gerencia Técnica - GT

a. indicar el nombre y la dirección del Oferente;

b. estar dirigidos al Convocante;

c. llevar la identificación específica de este proceso de licitación indicado en la cláusula 1.2 de las IAO y cualquier otra identificación que se indique en los DDL; y

d. llevar una advertencia de no abrir antes de la hora y fecha de apertura de ofertas.

22.3 Si los sobres no están sellados e identificados como se requiere, la Convocante no se responsabilizará en caso de que la oferta se extravíe o sea abierta prematuramente.

## 23 Plazo para presentar las Ofertas

23.1 Las ofertas deberán ser recibidas por la Convocante en la dirección y no más tarde que la fecha y hora que se indican en los DDL. La Convocante podrá a su discreción, extender el plazo para la presentación de ofertas mediante una Adenda a los Documentos de la Licitación, de conformidad con la cláusula 8.3 de estas IAO. En este caso todos los derechos y obligaciones de la Convocante y de los Oferentes previamente sujetos a la fecha límite original para presentar las ofertas quedarán sujetos a la nueva fecha prorrogada.

## 24 Ofertas tardías

24.1 La Convocante no considerará ninguna oferta que llegue con posterioridad al plazo límite para la presentación de ofertas. Toda oferta que reciba la Convocante después del plazo límite para la presentación de las ofertas será declarada tardía y será rechazada y devuelta al Oferente remitente sin abrir.

## 25 Retiro, sustitución y modificación de las Ofertas

25.1 Un Oferente podrá retirar, sustituir o modificar su oferta después de presentada mediante el envío de una comunicación por escrito, debidamente firmada por un representante autorizado, y deberá incluir una copia de dicha. La sustitución o modificación correspondiente de la oferta deberá acompañar dicha comunicación por escrito.

25.2 Todas las comunicaciones deberán ser:

(a) presentadas de conformidad con las cláusulas 22 y 23 de las IAO (con excepción de la comunicación de retiro que no requiere copias) y los respectivos sobres deberán estar claramente marcados "RETIRO", "SUSTITUCION" o "MODIFICACION";

(b) recibidas por la Convocante antes del plazo límite establecido para la presentación de las ofertas, de conformidad con la cláusula 23 de las IAO;

25.3 Las ofertas cuyo retiro fue solicitado serán devueltas sin abrir a los Oferentes remitentes.

25.4 Ninguna oferta podrá ser retirada, sustituida o modificada durante el intervalo comprendido entre la fecha límite para presentar ofertas y la expiración del período de validez de las ofertas indicado en el Formulario de Oferta, o cualquier extensión si la hubiese.

## 26 Apertura de las Ofertas

26.1 La Convocante llevará a cabo el Acto de Apertura de las ofertas en público en la dirección, fecha y hora establecidas en los DDL.

26.2 Primero se procederá a verificar, de entre las ofertas recibidas por correo o entregadas personalmente, los sobres marcados como "RETIRO" y se leerán en voz alta y el sobre con la oferta correspondiente no será abierto sino devuelto al Oferente remitente. No se permitirá el retiro de ninguna oferta a menos que la comunicación de retiro pertinente contenga la autorización válida para solicitar el retiro y sea leída en voz alta en el acto de apertura de las ofertas. Seguidamente, se verificarán los sobres marcados como "SUSTITUCION" se leerán en voz alta y se intercambiará con la oferta correspondiente que está siendo sustituida; la oferta sustituida no se abrirá y se devolverá al Oferente remitente. No se permitirá ninguna sustitución a menos que la comunicación de sustitución correspondiente contenga una autorización válida para solicitar la sustitución y sea leída en voz alta en el acto de apertura de las ofertas. Los sobres marcados como "MODIFICACION" se verificarán y leerán en voz alta con la oferta correspondiente. No se permitirá ninguna modificación a las ofertas a menos que la comunicación de modificación correspondiente contenga la autorización válida para solicitar la modificación y sea leída en

CIA. COMERCIAL DEL PARAGUAY S.A.
JORGE ALBERTO SARALEGUI



p/ Secretaría General

Ing. Claudelino Espínola O.
Jefe - Div. de Mantenimiento de Transmisión
Gerencia Técnica - GT

voz alta en el acto de apertura de las ofertas. Solamente se considerarán en la evaluación los sobres que se abren y leen en voz alta durante el acto de apertura de las ofertas.

26.3 Todos los demás sobres se abrirán de uno en uno, leyendo en voz alta: el nombre del Oferente y si contiene modificaciones; los precios de la oferta, incluyendo ofertas alternativas, si estaban permitidas; la existencia de la Garantía de Mantenimiento de la Oferta; y cualquier otro detalle que la Convocante considere pertinente. Ninguna oferta será rechazada durante el Acto de Apertura, excepto las ofertas tardías, de conformidad con la cláusula 24.1 de estas IAO.

26.4 La Convocante preparará el acta de de apertura de las ofertas que incluirá como mínimo: el nombre del Oferente y si hay retiro, sustitución o modificación; el precio de la Oferta, por partida o lote si corresponde, incluyendo ofertas alternativas, si estaban permitidas; y la existencia o no de la Garantía de Mantenimiento de la Oferta; así como las observaciones que manifiesten los participantes.

26.5 Se le solicitará a los Oferentes o sus representantes presentes que firmen el acta y los demás documentos que éstos soliciten sin que la omisión de la firma por parte de uno de ellos invalide el contenido y efecto del acta. Una copia del acta será distribuida a los Oferentes que presentaron sus ofertas a tiempo.

26.6 El día de la apertura de ofertas, luego de haber realizado la apertura y lectura en voz alta de todas las ofertas presentadas y antes de pasar las mismas al Comité de Evaluación, los Oferentes o sus representantes debidamente acreditados tendrán la oportunidad de revisar las ofertas de los demás participantes. De esto se dejará constancia en el Acta de Apertura de ofertas.

26.7 A este acto público podrán asistir todos los participantes que hayan manifestado su interés en estar presentes en este acto, bajo la condición de que registren su asistencia y pudiendo dejar constancia en acta de formulaciones u observaciones que consideren pertinentes.

26.8 Los representantes de los oferentes que participen en la apertura de las ofertas deberán contar con autorización suficiente para suscribir el acta y los documentos que soliciten, bastando para ello la presentación de una autorización escrita del firmante de la oferta.

## E. EVALUACIÓN Y COMPARACIÓN DE LAS OFERTAS

### 27 Confidencialidad

27.1 Una vez entregadas las ofertas abiertas al Comité de Evaluación, se dará inicio al proceso confidencial de evaluación. No se divulgará a los Oferentes ni a ninguna persona que no esté oficialmente involucrada con el proceso de la licitación, información relacionada con la revisión, evaluación, comparación y pos calificación de las ofertas, ni sobre la recomendación de adjudicación del contrato hasta la notificación de la adjudicación al oferente.

27.2 Cualquier intento por parte de un Oferente para influenciar al Convocante en la revisión, evaluación, comparación y pos calificación de las ofertas o en la adjudicación del contrato podrá resultar en el rechazo de su oferta.

27.3 No obstante lo dispuesto en la cláusula 28.2 de las IAO, si durante el plazo transcurrido entre el Acto de Apertura y la fecha del informe de evaluación, un Oferente desea comunicarse con la Convocante sobre cualquier asunto relacionado con el proceso de la licitación, deberá hacerlo por escrito.

### 28 Aclaración de las Ofertas

28.1 Para facilitar el proceso de revisión, evaluación, comparación y pos calificación de las ofertas, la Convocante solicitará a cualquier Oferente aclaraciones sobre su Oferta. No se considerarán aclaraciones a una oferta presentadas por Oferentes cuando no sean en respuesta a una solicitud de la Convocante. La solicitud de aclaración por la Convocante y la respuesta deberán ser hechas por escrito. No se solicitará, ofrecerá o permitirá cambios en los precios o a la esencia de la oferta, excepto para confirmar correcciones de errores aritméticos descubiertos por la Convocante en la evaluación de las ofertas, de conformidad con la cláusula 30 de estas IAO.

### 29 Cumplimiento de las Ofertas

CIA. COMERCIAL DEL PARAGUAY S.A.
JOSE INOCENTE SARALEGUI

p/ Secretaría General

Ing. Claudelino Espinola O.
Jefe - Div. de Mantenimiento de Transmisión
Gerencia Técnica - GT

29.1 Para determinar si la oferta se ajusta sustancialmente a los Documentos de la Licitación, la Convocante se basará en el contenido de la propia oferta.

29.2 Una oferta que se ajusta sustancialmente a los Documentos de la Licitación es la que satisface todos los términos, condiciones y especificaciones estipuladas en dichos documentos sin desviaciones, reservas u omisiones significativas. Una desviación, reserva u omisión significativa es aquella que:

(a) afecta de una manera sustancial el alcance, la calidad o el funcionamiento de los Bienes y/o Servicios especificados en el contrato; o

(b) limita de una manera sustancial, contraria a los Documentos de la Licitación, los derechos de la Convocante o las obligaciones del Oferente en virtud del contrato; o

(c) de rectificarse, afectaría injustamente la posición competitiva de los otros Oferentes que presentan ofertas que se ajustan sustancialmente a los Documentos de la Licitación.

29.3 Si una oferta no se ajusta sustancialmente a los Documentos de la Licitación, deberá ser rechazada por la Convocante y el Oferente no podrá ajustarla posteriormente mediante correcciones de las desviaciones, reservas u omisiones significativas.

## 30 Diferencias, errores y omisiones

30.1 Si una oferta se ajusta sustancialmente a los Documentos de la Licitación, la Convocante podrá dispensar alguna diferencia u omisión cuando ésta no constituya una desviación significativa.

30.2 Cuando una oferta se ajuste sustancialmente a los Documentos de la Licitación, la Convocante podrá solicitarle al Oferente que presente dentro de un plazo razonable, información o documentación necesaria para rectificar diferencias u omisiones relacionadas con requisitos no significativos de documentación. Dichas omisiones no podrán estar relacionadas con ningún aspecto del precio de la Oferta. Si el Oferente no cumple con la petición, su oferta podrá ser rechazada.

30.3 Con la condición de que la oferta cumpla sustancialmente con los Documentos de la Licitación, la Convocante corregirá errores aritméticos de la siguiente manera:

(a) si hay una discrepancia entre un precio unitario y el precio total obtenido al multiplicar ese precio unitario por las cantidades correspondientes, prevalecerá el precio unitario y el precio total será corregido, a menos que, en opinión de la Convocante, hay un error obvio en la colocación del punto decimal, entonces el precio total cotizado prevalecerá y se corregirá el precio unitario;

(b) si hay un error en un total que corresponde a la suma o resta de subtotales, los subtotales prevalecerán y se corregirá el total;

(c) si hay una discrepancia entre palabras y cifras, prevalecerá el monto expresado en palabras a menos que la cantidad expresada en palabras corresponda a un error aritmético, en cuyo caso prevalecerán las cantidades en cifras de conformidad con los párrafos (a) y (b) mencionados.

30.4 La Convocante ajustará el monto indicado en la Oferta de acuerdo con el procedimiento antes expresado para la corrección de errores. Si el Oferente que presentó la oferta evaluada como la más baja no acepta la corrección de los errores, su oferta será rechazada y su garantía de mantenimiento de oferta podrá ser ejecutada.

## 31 Examen preliminar de las Ofertas

31.1 La Convocante examinará cada una de las ofertas para confirmar que todos los documentos y solicitados en la cláusula 11 de las IAO han sido suministrados, y determinará si cada documento entregado está completo.

31.2 La Convocante confirmará que los siguientes documentos e información han sido proporcionados con la oferta. Si cualquiera de estos documentos o información faltaran, la oferta será rechazada.

(a) Formulario de Oferta, de conformidad con cláusula 12.1 de las IAO;

CIA. GENERAL DEL PARAGUAY S.A.
JOSE ABANTE SARALEGUI

p/ Secretaría General

Ing. Claudelino Espinola O.
Jefe - Div. de Mantenimiento de Transmisión
Gerencia Técnica - GT

(b) Presentación de los documentos que acrediten la existencia y la representación suficiente del firmante de la Oferta para comprometer al Oferente, conforme con lo requerido en el Anexo I de la Sección VII.

(c) Garantía de Mantenimiento de la Oferta, de conformidad con la cláusula 20 de estas IAO.

(d) Declaración Jurada de no hallarse entre las inhabilidades del Art. 40 de la Ley Nº 2.051/03, conforme a la reglamentación establecida por la DNCP.

## 32 Examen de los Términos y Condiciones; Evaluación Técnica

32.1 La Convocante examinará todas las ofertas para confirmar que todas las estipulaciones y condiciones de las CGC y de las CEC han sido aceptadas por el Oferente sin desviaciones, reservas u omisiones significativas.

32.2 La Convocante evaluará los aspectos técnicos de la oferta presentada en virtud de la cláusula 18 de estas IAO, para confirmar que todos los requisitos determinados en la Sección III "Suministros Requeridos", han sido cumplidos sin ninguna desviación o reserva significativa.

32.3 Si después de haber examinado los términos y condiciones y efectuada la evaluación técnica, la Convocante establece que la oferta no se ajusta sustancialmente a los Documentos de la Licitación de conformidad con la cláusula 29 de estas IAO, la oferta será rechazada.

## 33 Solicitud de Muestras

33.1 La Convocante podrá solicitar muestras a los oferentes a fin de corroborar que los bienes se ajustan a lo declarado en la oferta y a las especificaciones técnicas establecidas en el pliego de bases y condiciones.

33.2 En caso de ser solicitadas, las muestras deberán ser presentadas junto con la oferta, o bien en el plazo fijado en los Datos de la Licitación (DDL) a tal efecto, y será considerado requisito indispensable para la evaluación de las ofertas. La falta de presentación de las muestras solicitadas en la forma y plazos establecidos en el pliego de bases y condiciones será causal de descalificación de la oferta.

33.3 Las muestras serán evaluadas conforme a los criterios y parámetros establecidos en la Sección III "Criterios de Evaluación y Calificación".

## 34 Preferencia nacional

34.1 Se aplicará el margen de preferencia nacional cuando estuviere previsto en la legislación vigente.

## 35 Evaluación de las Ofertas

35.1 La Convocante evaluará todas las ofertas que hasta esta etapa de la evaluación se ajustan sustancialmente a los Documentos de la Licitación.

35.2 Para evaluar las ofertas, la Convocante utilizará únicamente los factores, metodologías y criterios definidos en la presente cláusula. No se permitirá ningún otro criterio ni metodología.

35.3 Al evaluar las ofertas, la Convocante considerará lo siguiente:

(a) el precio cotizado de conformidad con la cláusula 14 de las IAO;

(b) el ajuste del precio por correcciones de errores aritméticos de conformidad con la cláusula 30.3 de estas IAO;

(c) Adicionalmente, se podrán considerar ajustes debidos a la aplicación de factores de evaluación, metodologías y criterios especificados en la Sección II "Criterios de Evaluación y Calificación";

35.4 Al evaluar una oferta la Convocante excluirá y no tendrá en cuenta:

a) en el caso de bienes de origen nacional, los impuestos al valor agregado y otros impuestos similares pagaderos sobre los bienes si el contrato es adjudicado al Oferente;

b) en el caso de bienes de origen extranjero, previamente importados o a ser importados, los derechos de aduana y otros impuestos a la importación, impuestos



CIA. PARAGUAYA DE JUGOS JOSE GERVASIO ARTIGAS

p/ Secretaría General

Ing. Claudemiro Espinola C.
Jefe - Div. de Mantenimiento de Transmisión
Gerencia Técnica - GT

al valor agregado y otros impuestos similares pagaderos sobre los bienes si el contrato es adjudicado al Oferente;

c) ninguna disposición por ajuste de precios durante el período de ejecución del contrato, si estuviese estipulado en la oferta.

35.5 La evaluación de una oferta podrá requerir que la Convocante considere otros factores, además del precio cotizado, de conformidad con la cláusula 14 de las IAO. Estos factores estarán relacionados con las características, rendimiento, términos y condiciones de la compra de los Bienes y/o Servicios. El efecto de los factores seleccionados, si los hubiere, se expresarán en términos monetarios para facilitar la comparación de las ofertas, a menos que se indique lo contrario en la Sección II, Criterios de Evaluación y Calificación. Los factores, metodologías y criterios que se apliquen serán aquellos especificados de conformidad con la cláusula 37.3(c) de las IAO.

**36 Comparación de las Ofertas**

36.1 La Convocante comparará todas las ofertas que cumplen sustancialmente para determinar la oferta evaluada como la más baja, de conformidad con la cláusula 34 de estas IAO.

**37 Pos calificación del Oferente**

37.1 La Convocante determinará, a su entera satisfacción, si el Oferente seleccionado como el que ha presentado la oferta evaluada como la más baja y ha cumplido sustancialmente con la oferta, está calificado para ejecutar el contrato satisfactoriamente.

37.2 Dicha determinación se basará en el examen de la evidencia documentada de las calificaciones del Oferente que éste ha presentado, de conformidad con la cláusula 18 de estas IAO.

37.3 Una determinación afirmativa será un requisito previo para la adjudicación del contrato al Oferente. Una determinación negativa resultará en el rechazo de la oferta del Oferente, en cuyo caso la Convocante procederá a determinar si el Oferente que presentó la siguiente oferta evaluada como la más baja está calificado para ejecutar el contrato satisfactoriamente.

**38 Derecho de la Convocante a aceptar cualquier oferta y a rechazar cualquiera o todas las ofertas**

38.1 La Convocante se reserva el derecho de declarar desierto o cancelar el proceso de licitación, únicamente conforme con lo dispuesto en los artículos 30 y 31 de la Ley Nº 2051/03 de Contrataciones Públicas, sin que por ello incurra en responsabilidad alguna frente a los Oferentes.

## F. ADJUDICACIÓN DEL CONTRATO

**39 Criterios de Adjudicación**

39.1 La Convocante adjudicará el contrato al Oferente cuya oferta haya sido determinada la oferta evaluada como la más baja y cumple sustancialmente con los requisitos de los Documentos de la Licitación, siempre y cuando la Convocante determine que el Oferente está calificado para ejecutar el contrato satisfactoriamente.

**40 Derecho de la Convocante a variar las cantidades en el momento de la adjudicación**

40.1 Al momento de adjudicar el contrato, la Convocante se reserva el derecho a disminuir la cantidad de Bienes o Servicios requeridos originalmente en la Sección III "Suministros Requeridos", únicamente por razones de disponibilidad presupuestaria. Estas variaciones no podrán alterar los precios unitarios u otros términos y condiciones de la Oferta y de los Documentos de la Licitación.

**41 Notificación de Adjudicación del Contrato**

41.1 La adjudicación será notificada en un acto público o por nota a cada uno de los Oferentes, según se indique en los "Datos de la Licitación" (DDL). Deberá difundirse además en el Sistema de Información de las Contrataciones Públicas – SICP (www.contrataciones.gov.py).

41.2 Cuando la adjudicación se dé a conocer en un acto público, la fecha, hora y lugar de realización de dicho acto deberá darse a conocer por escrito a los Oferentes, con por lo menos dos (2) días hábiles de antelación a su realización, debiendo señalarse en la Sección III "Datos de la Licitación" (DDL), que dicho procedimiento sustituirá a la

CIA. CONTROL DEL PARAGUAY S.A.
JORGE ASENTE SARALEGUI



p/ Secretaría General

Ing. Claudelino Espinola O.
Jefe - Div. de Mantenimiento de Transmisión
Gerencia Técnica - GT

notificación personal. El acto comenzará con la lectura de la resolución de adjudicación. A continuación se procederá a levantar un acta en donde conste la participación de los interesados, así como otra información pertinente. Durante el acto público y con posterioridad al mismo, estarán a disposición de los Oferentes copia de las actas de las juntas de aclaraciones, del acta de presentación y apertura de ofertas y del informe de evaluación. Los plazos para la firma del contrato y para la presentación de protestas empezarán a computarse al día siguiente de la realización del acto, siempre que el acto administrativo de adjudicación y el informe de evaluación se encuentren a disposición de los interesados en el día de celebración del acto de notificación.

41.3 Cuando la adjudicación se dé a conocer por nota, ésta deberá acompañar una copia íntegra del acto administrativo de adjudicación. Con dicha nota, la Convocante podrá acompañar una copia del informe de evaluación. Si la Convocante no acompañare con la nota de comunicación de adjudicación una copia del informe de evaluación, los Oferentes podrán solicitar por escrito dicha copia al Convocante. La presentación de la solicitud de copia del informe suspenderá el plazo para interponer protestas contra la adjudicación, hasta tanto se haga entrega del informe de evaluación.

## 42 Firma del Contrato

42.1 Toda adjudicación obligará al Convocante y al adjudicatario a formalizar el contrato respectivo dentro de los veinte días (20) hábiles siguientes al de la notificación de la adjudicación.

42.2 Si el adjudicatario no firmase el contrato por causas imputables al mismo dentro del plazo señalado en el párrafo precedente, la Convocante podrá, sin necesidad de un nuevo procedimiento, adjudicar el contrato al Oferente que haya presentado la siguiente oferta evaluada como la más baja, de conformidad con lo asentado en el dictamen de adjudicación, y así sucesivamente, en caso de que éste último no acepte la adjudicación, siempre que la diferencia de precio con respecto a la oferta que inicialmente hubiese resultado ganadora, no sea superior al diez por ciento (10%) o el Oferente acepte reducir su oferta hasta el porcentaje señalado.

42.3 Cuando el Oferente seleccionado haya firmado el contrato, y suministrado la garantía de cumplimiento de conformidad con la cláusula 43 siguiente, la Convocante informará inmediatamente a cada uno de los Oferentes no seleccionados y les devolverá su Garantía de Mantenimiento de la Oferta.

42.4 Para la firma del contrato, el Oferente adjudicado deberá presentar la documentación que se indica en el **Anexo II de la Sección VII.**

## 43 Garantía de Cumplimiento del Contrato

43.1 El Proveedor deberá garantizar el fiel cumplimiento de contrato conforme con lo establecido en las Condiciones Generales y Especiales de Contrato.

## 44 Constancia del SIPE

44.1 Los oferentes inscriptos en el Sistema de Información de Proveedores del Estado (SIPE) de la DNCP, podrán presentar con su oferta la constancia emitida a través del SIPE, que reemplazará a los documentos solicitados en el Anexo I, conforme estén regulados en la Reglamentación correspondiente.

## 45 Protestas y Reclamos

45.1 Las personas interesadas podrán protestar por escrito ante la Dirección Nacional de Contrataciones Públicas, contra los actos que contravengan las disposiciones que rijan la materia objeto de este documento, dentro de los diez (10) días hábiles siguientes a aquél en que éste ocurra o el Oferente tenga o deba haber tenido conocimiento del acto impugnado.

45.2 Cualquier persona puede realizar las denuncias de supuestos hechos de corrupción o de irregularidades en este proceso de contratación o en cualquier otro que tenga conocimiento, a través del Portal de Contrataciones Públicas (www.contrataciones.gov.py), utilizando el Programa de Protección al Denunciante, que garantiza la confidencialidad de los datos del denunciante, y cuya investigación puede monitorearse a través del Portal.

CIA. COMERCIAL DEL PARAGUAY S.A.
JORGE ... SARALEGUI

p/ Secretaria General

Ing. Claudelino Espinola O.
Jefe - Div. de Mantenimiento de Transmisión
Gerencia Técnica - GT

# CONDICIONES GENERALES DEL CONTRATO (CGC)

## – Provisión de Bienes / Prestación de Servicios –

**2° Versión**

## Prefacio

---

Las *"Condiciones Generales del Contrato" (CGC)* proporcionan información y reglas de prevalencia para ser utilizadas en los contratos que la institución Licitante perfecciona con el proveedor adjudicado.

**Las Cláusulas y Sub-cláusulas invariables de esta Sección son de uso estándar y obligatorias en todos los procedimientos de Licitación Pública Nacional o Concurso de Ofertas cuyo objeto consista en la provisión de Bienes o prestación de Servicios, realizados a través de los procedimientos ordinarios de contratación regidos por la Ley Nº 2.051/03, su modificatoria, Decretos y Resoluciones Reglamentarias.**

**Las cláusulas y sub-cláusulas en ningún caso pueden ser modificadas por la Contratante**, sino únicamente por la Dirección Nacional de Contrataciones Públicas (DNCP) en uso de sus facultades para diseñar y emitir políticas generales sobre las contrataciones públicas y elaborar pliegos de bases y condiciones estándares de conformidad a la Ley 3.439/07.

Esta Sección estándar ha sido preparada para ser utilizada cuando no se ha llevado a cabo un proceso de precalificación antes de la licitación.

---



CIA. COMERCIAL DEL PARAGUAY S.A.
JOSE ROBERTO SARALEGUI

p/ Secretaría General

Ing. Claudelino Espinola O.
Jefe - Div. de Mantenimiento de Transmisión
Gerencia Técnica - GT

# Índice General

## Contenido

1. Definiciones ..... 3
2. Documentos del Contrato ..... 3
3. Fraude y Corrupción ..... 3
4. Interpretación ..... 4
5. Idioma ..... 4
6. Consorcios ..... 5
7. Notificaciones ..... 5
8. Ley aplicable ..... 5
9. Solución de controversias ..... 5
10. Alcance de los suministros ..... 5
11. Entrega y documentos ..... 6
12. Responsabilidades del Proveedor ..... 6
13. Precio del Contrato ..... 6
14. Condiciones de Pago ..... 6
15. Pago de Anticipo y Garantía ..... 6
16. Impuestos y derechos ..... 7
17. Garantía de Cumplimiento ..... 7
18. Derechos de Autor ..... 8
19. Confidencialidad de la Información ..... 8
20. Subcontratación ..... 8
21. Especificaciones y Normas ..... 9
22. Embalaje y Documentos ..... 9
23. Seguros ..... 9
24. Transporte ..... 9
25. Inspecciones y Pruebas ..... 9
26. Multas ..... 10
27. Garantía de los Bienes ..... 10
28. Indemnización por Derechos de Patente ..... 11
29. Limitación de Responsabilidad ..... 12
30. Cambio en las Leyes y Regulaciones ..... 12
31. Fuerza Mayor ..... 12
32. Ordenes de Cambio y Adendas al Contrato ..... 12
33. Terminación ..... 12
34. Cesión ..... 13

CIA. ... DEL PARAGUAY S.A.
JOR... ...TE SARALEGUI

Ing. Claudelino Espinola O.
Jefe - Div. de Mantenimiento de Transmisión
Gerencia Técnica - GT



p/ Secretaría General

78

## 1. Definiciones

1.1 Las siguientes palabras y expresiones tendrán los significados que aquí se les asigna:

(a) "Contrato" significa el formulario de contrato celebrado entre el Convocante y el Proveedor, junto con los Documentos del Contrato allí referidos, incluyendo todos los anexos y apéndices, y todos los documentos incorporados allí por referencia.

(b) "Documentos del Contrato" significa los documentos enumerados en el formulario de contrato, incluyendo cualquier Adenda.

(c) "Precio del Contrato" significa el precio pagadero al Proveedor según se especifica en el formulario de contrato, sujeto a las condiciones y ajustes allí estipulados o deducciones propuestas, según corresponda en virtud del Contrato.

(d) "Día" significa día calendario, a menos que se indique lo contrario.

(e) "Cumplimiento" significa que el Proveedor ha completado la entrega de los bienes o prestación de los Servicios de acuerdo con los términos y condiciones establecidos en el Contrato.

(f) "CGC" significa las Condiciones Generales del Contrato.

(g) "Bienes" significa todos los productos, materia prima, maquinaria y equipo, y otros materiales que el Proveedor deba proporcionar al Convocante en virtud del Contrato.

(h) "Convocante" significa el Organismo, Entidad o Municipalidad que realiza el llamado a contratación para la adquisición de Bienes o prestación de Servicios.

(i) "Contratante" significa Organismo, Entidad o Municipalidad que suscriba un contrato para la provisión de Bienes o prestación de Servicios, según se indica en las CEC.

(j) "CEC" significa las Condiciones Especiales del Contrato.

(k) "Subcontratista" significa cualquier persona natural, entidad privada o pública, o cualquier combinación de ellas, con quienes el Proveedor ha subcontratado el suministro de cualquier porción de los bienes o la ejecución de cualquier parte de los Servicios.

(l) "Proveedor/Contratista" significa la persona física o jurídica, o una combinación de éstas, cuya oferta para ejecutar el contrato ha sido aceptada por el Convocante y es denominada como tal en el Contrato.

## 2. Documentos del Contrato

2.1 Sujetos al orden de precedencia establecido en el Formulario de Contrato, se entiende que todos los documentos que forman parte integral del Contrato (y todos sus componentes allí incluidos) son correlativos, complementarios y recíprocamente aclaratorios. El Contrato deberá leerse de manera integral.

## 3. Fraude y Corrupción

3.1 La Contratante exige que el Proveedor observe los más altos niveles éticos, durante la ejecución de un contrato, y en consecuencia actuará frente a cualquier hecho o reclamación que se considere fraudulento o corrupto.

3.2 Si se comprueba que un funcionario público, o quien actúe en su lugar, y/o el Proveedor ha incurrido en prácticas fraudulentas o corruptas, la Contratante:

a) Rescindirá el contrato por causa imputable al Proveedor.

b) Remitirá los antecedentes del Proveedor involucrado en las prácticas fraudulentas o corruptivas, a la Dirección Nacional de Contrataciones Públicas, a los efectos del inicio del procedimiento para la aplicación de las sanciones previstas.

c) Presentará la denuncia penal ante las instancias correspondientes si el hecho conocido se encontrare tipificado en la legislación penal.

CIA. CONSTRUCTORA PARAGUAYA S.A.
JORGE BENITE SARALEGUI

Ing. Claudelino Espinola O.
Jefe - Div. de Mantenimiento de Transmisión
Gerencia Técnica - GT



p/ Secretaría General

3.3 Fraude y corrupción comprenden actos como:

(i) ofrecer, dar, recibir o solicitar, directa o indirectamente, cualquier cosa de valor para influenciar las acciones de otra parte;

(ii) cualquier acto u omisión, incluyendo la tergiversación de hechos y circunstancias, que engañen, o intenten engañar, a alguna parte para obtener un beneficio económico o de otra naturaleza o para evadir una obligación;

(iii) perjudicar o causar daño, o amenazar con perjudicar o causar daño, directa o indirectamente, a cualquier parte o a sus bienes para influenciar las acciones de una parte;

(iv) colusión o acuerdo entre dos o más partes realizado con la intención de alcanzar un propósito inapropiado, incluyendo influenciar en forma inapropiada las acciones de otra parte.

(v) Cualquier otro acto considerado como tal en la legislación vigente.

## 4. Interpretación

4.1 Si el contexto así lo requiere, el singular significa el plural y viceversa.

4.2 Incoterms

(a) El significado de cualquier término comercial, así como los derechos y obligaciones de las partes serán los prescritos en los Incoterms, a menos que sea inconsistente con alguna disposición del Contrato.

(b) El término DDP y otros similares, se regirán por lo establecido en la edición vigente de los Incoterms especificada en las CEC, y publicada por la Cámara de Comercio Internacional en París, Francia.

4.3 Totalidad del Contrato

El Contrato constituye la totalidad de lo acordado entre la Contratante y el Proveedor y substituye todas las comunicaciones, negociaciones y acuerdos (ya sea escritos o verbales) realizados entre las partes con anterioridad a la fecha de la celebración del Contrato.

4.4 Adenda

Ninguna Adenda al Contrato será válida a menos que esté por escrito, fechada y se refiera expresamente al Contrato, y esté firmada por un representante de cada una de las partes debidamente autorizado.

4.5 Limitación de Dispensas

(a) Sujeto a lo indicado en la cláusula 4.5 (b) siguiente de estas CGC, ningún retraso, prórroga, demora o aprobación por cualquiera de las partes al hacer cumplir algún término y condición del Contrato o el otorgar prórrogas por una de las partes a la otra, perjudicará, afectará o limitará los derechos de esa parte en virtud del Contrato. Asimismo, ninguna prórroga concedida por cualquiera de las partes por un incumplimiento del Contrato, servirá de dispensa para incumplimientos posteriores o continuos del Contrato.

(b) Toda dispensa a los derechos o facultades de una de las partes en virtud del Contrato, deberá ser por escrito, llevar la fecha y estar firmada por un representante autorizado de la parte otorgando dicha dispensa y deberá especificar la obligación que está dispensando y el alcance de la dispensa.

4.6 Divisibilidad

Si cualquier provisión o condición del Contrato es prohibida o resultase inválida o inejecutable, dicha prohibición, invalidez o falta de ejecución no afectará la validez o el cumplimiento de las otras provisiones o condiciones del Contrato.

## 5. Idioma

5.1 El Contrato, así como toda la correspondencia y documentos relativos al Contrato intercambiados entre el Proveedor y la Contratante, deberán ser escritos en el idioma español. Los documentos de sustento y material impreso que formen parte del Contrato, pueden estar en otro idioma siempre que los mismos estén acompañados de

CIA. COMERCIAL DEL PARAGUAY S.A. JORGE ANDRÉS SARALEGUI

p/ Secretaría General

Ing. Claudelino Espinola O.
Jefe - Div. de Mantenimiento de Transmisión
Gerencia Técnica - GT

una traducción realizada por traductor matriculado en la República del Paraguay de las partes pertinentes al idioma especificado y, en tal caso, dicha traducción prevalecerá para efectos de interpretación del Contrato.

5.2 El Proveedor será responsable de todos los costos de la traducción al idioma que rige, así como de todos los riesgos derivados de la exactitud de dicha traducción de los documentos proporcionados por el Proveedor.

**6. Consorcios**

6.1 Si el Proveedor es un Consorcio, todas las partes que lo conforman deberán ser conjunta y solidariamente responsables frente a la Contratante por el cumplimiento de las disposiciones del Contrato, y deberán designar a una de ellas para que actúe como representante con autoridad para comprometer al Consorcio. La composición o constitución del Consorcio no podrá ser alterada sin el previo consentimiento de la Contratante.

**7. Notificaciones**

7.1 Todas las notificaciones entre las partes en virtud de este Contrato deberán ser por escrito y dirigidas a la dirección indicada en las CEC. El término "por escrito" significa comunicación en forma escrita con prueba de recibo.

**8. Ley aplicable**

8.1 El Contrato se regirá y se interpretará de conformidad con las leyes de la República del Paraguay.

**9. Solución de controversias**

9.1 La Contratante y el Proveedor priorizarán negociaciones directas para la resolución de cualquier desacuerdo o controversia que se haya suscitado entre ellos en virtud o en referencia al Contrato.

9.2 Las decisiones adoptadas por la Contratante en el ejercicio de las prerrogativas establecidas en el artículo 55 de la Ley N° 2051/03 podrán ser recurridas ante la jurisdicción contenciosa administrativa dentro de los plazos establecidos en la legislación respectiva.

9.3 Sin perjuicio de ello, el Contratista podrá optar por:

**a)** Plantear la reconsideración administrativa de la decisión ante la Contratante, dentro de plazo de diez días corridos, recurso que deberá ser resuelto dentro de dicho plazo. Si la Contratante no se expidiere en dicho plazo, se considerará denegada la petición.

**b)** Solicitar la intervención de la Dirección Nacional de Contrataciones Públicas, dentro del mismo plazo, para que ésta convoque a una audiencia de avenimiento, conforme con el procedimiento establecido en el Título Octavo, Capítulo Segundo de la Ley N° 2051/03.

9.4 La interposición del recurso de reconsideración ante la Contratante o de la solicitud de avenimiento ante la Dirección Nacional de Contrataciones Públicas interrumpe el plazo para interponer la demanda contenciosa administrativa hasta que la petición sea resuelta.

9.5 Las controversias que se susciten entre la Contratante y Contratista por motivos que no impliquen el ejercicio de las prerrogativas establecidas en el artículo 55 de la Ley N° 2051/03, podrán ser resueltas por el procedimiento de avenimiento contemplado en el Título Octavo, Capítulo Segundo de la Ley.

9.6 Las partes podrán someter sus diferencias al arbitraje siempre que la materia sea arbitrable conforme con las normas de la Ley N° 1879/2002 de mediación y arbitraje. La vía del arbitraje será obligatoria para las partes si el compromiso consta en una cláusula compromisoria inserta en el Contrato o en un convenio independiente.

**10. Alcance de los suministros**

10.1 Los Bienes o Servicios serán suministrados según lo estipulado en la Sección V "Suministros Requeridos".

CIA. CONTRATANTE PARAGUAYA
JORGE VICENTE SARALEGUI

pl Secretaría General

Ing. Claudelino Espinola O.
Jefe - Div. de Mantenimiento de Transmisión
Gerencia Técnica - GT

10.2 Salvo disposición contraria en el Contrato, el Suministro deberá incluir todos aquellos ítems que no hubiesen sido expresamente indicados en el Contrato, pero que pueda inferirse razonablemente de dicho Contrato que son necesarios para satisfacer el requisito de suministro indicado en la Sección V, por lo tanto, dichos bienes serán suministrados por el Proveedor como si hubiesen sido expresamente mencionados en el Contrato.

## 11. Entrega y documentos

11.1 Sujeto a lo dispuesto en la cláusula 32.1 de estas CGC, la entrega de los Bienes o prestación de los Servicios se realizará de acuerdo con el Plan de Entrega y Cronograma de Cumplimiento indicado en la Sección V "Suministros Requeridos". Los detalles de los documentos de embarque y otros que deberá suministrar el Proveedor se especifican en las CEC.

## 12. Responsabilidades del Proveedor

12.1 El Proveedor deberá suministrar todos los Bienes o Servicios de acuerdo con las condiciones establecidas en el contrato, sus anexos y documentos.

## 13. Precio del Contrato

13.1 El precio que cobre el Proveedor por los Bienes suministrados o Servicios prestados en virtud del Contrato no podrán ser diferentes de los cotizados en su oferta, excepto por cualquier ajuste de precios autorizado en las **CEC**.

## 14. Condiciones de Pago

14.1 El precio del Contrato, incluyendo cualquier pago por anticipo, si corresponde, se pagará según se establece en las **CEC**.

14.2 La solicitud de pago del Proveedor al Contratante deberá ser por escrito, acompañada de recibos que describan, según corresponda, los bienes entregados o los Servicios prestados, y de los documentos presentados de conformidad con la cláusula 12 de estas CGC, y en cumplimiento de las obligaciones estipuladas en el Contrato. La factura y solicitud de pago deberán expresar claramente por separado el Impuesto al Valor Agregado (IVA) de conformidad con las disposiciones tributarias aplicables. En ningún caso el valor total facturado podrá exceder el valor del precio total de la oferta o las Adendas aprobadas de conformidad con la cláusula 31 de las CGC.

14.3 La Contratante efectuará los pagos prontamente, dentro del plazo establecido en las CEC, sin exceder sesenta (60) días después de la presentación de una factura por el Proveedor, y después de que la Contratante la haya aceptado. Dicha aceptación o rechazo, deberá darse a más tardar en quince (15) días posteriores a su presentación.

14.4 La moneda o monedas en que se le pagará al Proveedor en virtud de este Contrato se especifican en las CEC.

14.5 Si la Contratante no efectuara cualquiera de los pagos al Proveedor en las fechas de vencimiento correspondiente o dentro del plazo establecido en la CEC, la Contratante pagará al Proveedor interés sobre los montos de los pagos morosos a la tasa establecida en las CEC, por el período de la demora hasta que haya efectuado el pago completo, ya sea antes o después de cualquier juicio.

14.6 De conformidad a las disposiciones del Decreto N° 7.781/06, del 30 de Junio de 2006 y modificatoria, en las contrataciones con Organismos de la Administración Central, el Proveedor deberá habilitar su respectiva cuenta corriente o caja de ahorro en un Banco de plaza y comunicar al Contratante y a la Dirección General del Tesoro Público, a los efectos de la habilitación en el Sistema de Tesorería (SITE).

## 15. Pago de Anticipo y Garantía

15.1 Si se establece en las CEC el pago de anticipos, no podrá superar en ningún caso el 50% del monto del contrato de conformidad al artículo 20 inciso "q" de la Ley N° 2051/03 de Contrataciones Públicas. Con anterioridad a la entrega del anticipo, el Proveedor deberá entregar a la Contratante una Garantía de Anticipo en guaraníes por el ciento por ciento (100%) del monto entregado en dicho concepto, y en las formas establecidas en el Art. 81 del Decreto Reglamentario N° 5.174/05.

CIA. COMERCIAL PARAGUAYA S.A.
JORGE ... SARALEGUI

p/ Secretaría General

Ing. Claudelino Espinola O.
Jefe - Div. de Mantenimiento de Transmisión
Gerencia Técnica - GT

15.2 La Garantía de Anticipo podrá consistir, a elección del Oferente, en alguno de los siguientes tipos:

a) Garantía bancaria emitida por un Banco establecido en la República del Paraguay y que deberán ajustarse al formulario estándar incluido en la Sección VI "Formularios.;
b) Póliza de seguros emitida por una Compañía de Seguros con la suficiente solvencia y debidamente autorizada a operar y emitir pólizas de seguros de caución en la República del Paraguay.

15.3 Para la ejecución de esta Garantía, especialmente cuando sea instrumentada a través de Póliza de Seguro de caución, será requisito que previamente el proveedor sea notificado del incumplimiento y la intimación de que se hará efectiva la ejecución del monto asegurado.

15.4 A menos que se indique otra cosa en las CEC, la Garantía de Anticipo será liberada por la Contratante y devuelta al Proveedor, a requerimiento de parte, a más tardar veintiocho (28) días contados a partir de la fecha de cumplimiento de las obligaciones del Proveedor en virtud del Contrato, pudiendo ajustarse por el saldo adeudado.

## 16. Impuestos y derechos

16.1 En el caso de bienes de origen extranjero, el Proveedor será totalmente responsable del pago de todos los impuestos, derechos, gravámenes, timbres, comisiones por licencias y otros cargos similares que sean exigibles fuera y dentro de la República del Paraguay, hasta el momento en que los bienes contratados sean entregados al Contratante.

16.2 En el caso de bienes de origen nacional, el Proveedor será totalmente responsable por todos los impuestos, gravámenes, comisiones por licencias y otros cargos similares incurridos hasta el momento en que los bienes contratados sean entregados al Contratante.

## 17. Garantía de Cumplimiento

17.1 El Proveedor deberá garantizar el fiel cumplimiento del Contrato por un porcentaje indicado en las Condiciones Especiales del Contrato (**CEC**). A tal efecto, deberá presentar a la Contratante una garantía de cumplimiento del Contrato bajo alguna de las siguientes formas:

a) Garantía bancaria emitida por un Banco autorizado para operar en la República del Paraguay, y que deberán ajustarse al formulario estándar incluido en la Sección VI "Formularios.

b) Póliza de seguros emitida por una Compañía de Seguros con la suficiente solvencia y debidamente autorizada a operar y emitir pólizas de seguros de caución en la República del Paraguay;

17.2 La Garantía de Cumplimiento de Contrato deberá ser presentada por el Proveedor dentro de los diez (10) días calendarios siguientes a partir de la fecha de suscripción del Contrato, salvo que la entrega de los bienes o la prestación de los servicios se realice dentro del citado plazo, en cuyo caso el plazo de entrega estará indicado en las **CEC**.

17.3 La falta de constitución y entrega oportuna de las garantías será causal de rescisión del Contrato por causa imputable al contratista.

17.4 La Garantía de Cumplimiento de Contrato, sea cual fuere la forma de instrumentación adoptada conforme la CGC 17.1, se hará efectiva sólo con posterioridad a que la Contratante haya resuelto la rescisión del contrato por causa imputable al Contratista, conforme al procedimiento previsto en el artículo 59 "Rescisión de Contrato" de la Ley 2051/03.

17.5 A menos que se indique otra cosa en las **CEC**, la Garantía de Cumplimento será liberada por la Contratante y devuelta al Proveedor, a requerimiento de parte, a más tardar veintiocho (28) días contados a partir de la fecha de Cumplimiento de las obligaciones del Proveedor en virtud del Contrato, incluyendo cualquier obligación relativa a la garantía de los bienes.

CIA. COMERCIAL DEL PARAGUAY S.A.
JORGE ... DE SARALEGUI

Ing. Claudelino Espinola O.
Jefe - Div. de Mantenimiento de Transmisión
Gerencia Técnica - CNT



p/ Secretaría General

**18. Derechos de Autor**

18.1 Los derechos de autor de todos los planos, documentos y otros materiales conteniendo datos e información proporcionada al Contratante por el Proveedor, seguirán siendo de propiedad del Proveedor. Si esta información fue suministrada al Contratante directamente o a través del Proveedor por terceros, incluyendo Proveedores de materiales, el derecho de autor de dichos materiales seguirá siendo de propiedad de dichos terceros.

**19. Confidencialidad de la Información**

19.1 La Contratante y el Proveedor deberán mantener confidencialidad y en ningún momento divulgarán a terceros, sin el consentimiento de la otra parte, documentos, datos u otra información que hubiera sido directa o indirectamente proporcionada por la otra parte en conexión con el Contrato, antes, durante o después de la ejecución del mismo. No obstante lo anterior, el Proveedor podrá proporcionar a sus SubContratistas los documentos, datos e información recibidos de la Contratante para que puedan cumplir con su trabajo en virtud del Contrato. En tal caso, el Proveedor obtendrá de dichos SubContratistas un compromiso de confidencialidad similar al requerido del Proveedor en la presente cláusula.

19.2 La Contratante no utilizará dichos documentos, datos u otra información recibida del Proveedor para ningún uso que no esté relacionado con el Contrato. Así mismo el Proveedor no utilizará los documentos, datos u otra información recibida de la Contratante para ningún otro propósito diferente al de la ejecución del Contrato.

19.3 La obligación de las partes de conformidad con las cláusulas 19.1 y 19.2 arriba mencionadas, no aplicará a información que:

(a) la Contratante o el Proveedor requieran compartir con otras instituciones que participan en el financiamiento del Contrato;

(b) actualmente o en el futuro se hace de dominio público sin culpa de ninguna de las partes;

(c) puede comprobarse que estaba en posesión de esa parte en el momento que fue divulgada y no fue obtenida previamente directa o indirectamente de la otra parte; o

(d) que de otra manera fue legalmente puesta a la disponibilidad de esa parte por una tercera parte que no tenía obligación de confidencialidad.

19.4 Las disposiciones precedentes de esta cláusula 19 de las CGC no modificarán de ninguna manera ningún compromiso de confidencialidad otorgado por cualquiera de las partes a quien esto compete antes de la fecha del Contrato con respecto a los Suministros o cualquier parte de ellos.

19.5 Las disposiciones de esta cláusula permanecerán válidas después del cumplimiento o terminación del Contrato por cualquier razón.

**20. Subcontratación**

20.1 El Proveedor informará al Contratante por escrito de todos los subcontratos que adjudique en virtud del Contrato si no los hubiera especificado en su oferta. Dichas notificaciones, en la oferta original o efectuada posteriormente, no eximirán al Proveedor de sus obligaciones, deberes y compromisos o responsabilidades contraídas en virtud del Contrato.

20.2 Todos los subcontratos deberán observar las disposiciones de las cláusulas 3 *"Fraude y Corrupción"* de estas CGC.

20.3 El Proveedor no podrá subcontratar la totalidad del Contrato. Podrá, en cambio, subcontratar la ejecución de algunas partes de su Contrato, siempre que haya obtenido el acuerdo previo de la Contratante y de las autoridades cuya aprobación sea necesaria para la entrada en vigor del Contrato, y que las prestaciones subcontratadas no superen el 60% del total del monto del contrato. El Proveedor seguirá siendo totalmente responsable de los actos, deficiencias y negligencias de todo subproveedor, sus representantes, empleados o trabajadores, en la misma medida que si se tratara de sus propios actos, deficiencias o negligencias o de las de sus

CIA. CONTROL DEL PARAGUAY
LOMAS VALENTINE SARABEGUI

p/ Secretaría General

Ing. Claudelino Espinola C.
Jefe - Div. de Mantenimiento de Transmisión

propios representantes, empleados o trabajadores. La subcontratación no eximirá al Proveedor de ninguna de sus obligaciones, deberes o responsabilidades contraídas en virtud del Contrato.

**21. Especificaciones y Normas**

21.1 Especificaciones Técnicas y Planos

a) Los Bienes suministrados o Servicios prestados bajo este Contrato deberán ajustarse a las especificaciones técnicas y a las normas estipuladas en la Sección III "Programa de Suministros" y cuando no se hace referencia a una norma aplicable, la norma será equivalente o superior a las normas oficiales de la República del Paraguay.

b) El Proveedor tendrá derecho a rehusar responsabilidad por cualquier diseño, dato, plano, especificación u otro documento, o por cualquier modificación proporcionada o diseñada por o en nombre de la Contratante, mediante notificación al Contratante de dicho rechazo.

c) Cuando en el Contrato se hagan referencias a códigos y normas conforme a las cuales éste debe ejecutarse, la edición o versión revisada de dichos códigos y normas será la especificada en la Sección III "Programa de Suministros". Cualquier cambio de dichos códigos o normas durante la ejecución del Contrato se aplicará solamente con la aprobación previa de la Contratante y dicho cambio se regirá de conformidad con la cláusula 32 de estas CGC.

**22. Embalaje y Documentos**

22.1 El Proveedor embalará los bienes en la forma necesaria para impedir que se dañen o deterioren durante el transporte al lugar de destino final indicado en el Contrato. El embalaje deberá ser adecuado para resistir, sin limitaciones, su manipulación brusca y descuidada, su exposición a temperaturas extremas, la sal y las precipitaciones, y su almacenamiento en espacios abiertos. En el tamaño y peso de los embalajes se tendrá en cuenta, cuando corresponda, la lejanía del lugar de destino final de los bienes y la carencia de equipo pesado de carga y descarga en todos los puntos en que los bienes deban transbordarse.

22.2 El embalaje, las identificaciones y los documentos que se coloquen dentro y fuera de los bultos deberán cumplir estrictamente con los requisitos especiales que se hayan estipulado expresamente en el Contrato y cualquier otro requisito si lo hubiere, especificado en las CEC y en cualquiera otra instrucción dispuesta por la Contratante.

**23. Seguros**

23.1 A menos que se disponga otra cosa en las Condiciones Especiales del Contrato (CEC), los bienes suministrados deberán estar completamente asegurados en guaraníes, contra riesgo de extravío o daños incidentales ocurridos durante fabricación, adquisición, transporte, almacenamiento y entrega, de acuerdo con los *Incoterms* aplicables o en la forma especificada en las CEC.

**24. Transporte**

24.1 La responsabilidad por los arreglos de transporte de los bienes se regirá de conformidad con los *Incoterms* indicados.

**25. Inspecciones y Pruebas**

25.1 El Proveedor realizará todas las pruebas y/o inspecciones de los Bienes o Servicios según se dispone en las **CEC**, por su cuenta y sin costo alguno para la Contratante.

25.2 Las inspecciones y pruebas podrán realizarse en las instalaciones del Proveedor o de sus subContratistas, en el lugar de entrega y/o en el lugar de destino final de entrega de los bienes o prestación de los servicios, o en otro lugar establecido en las **CEC**. De conformidad con la subcláusula 25.3 siguiente, cuando dichas inspecciones o pruebas sean realizadas en recintos del Proveedor o de sus subContratistas se le proporcionarán a los inspectores todas las facilidades y asistencia razonables, incluso el acceso a los planos y datos sobre producción, sin cargo alguno para la Contratante.

25.3 La Contratante o su representante designado tendrá derecho a presenciar las pruebas y/o inspecciones mencionadas en la cláusula 25.2 de las CGC, siempre y cuando éste

CIA. CONTINENTAL DEL PARAGUAY S.A. JORGE ANTONIO SARALEGUI

p/ Secretaría General

Ing. Claudelino Espinola O.
Jefe - Div. de Mantenimiento de Transmisión
Gerencia Técnica - GT

asuma todos los costos y gastos que ocasione su participación, incluyendo gastos de viaje, alojamiento y alimentación.

25.4 Cuando el Proveedor esté listo para realizar dichas pruebas e inspecciones, notificará oportunamente al Contratante indicándole el lugar y la hora. El Proveedor obtendrá de una tercera parte, si corresponde, o del fabricante cualquier permiso o consentimiento necesario para permitir al Contratante o a su representante designado presenciar las pruebas o inspecciones.

25.5 La Contratante podrá requerirle al Proveedor que realice algunas pruebas y/o inspecciones que no están requeridas en el Contrato, pero que considere necesarias para verificar que las características y funcionamiento de los bienes cumplan con los códigos de las especificaciones técnicas y normas establecidas en el Contrato. Los costos adicionales razonables que incurra el Proveedor por dichas pruebas e inspecciones serán sumados al precio del Contrato. Asimismo, si dichas pruebas y/o inspecciones impidieran el avance de la fabricación y/o el desempeño de otras obligaciones del Proveedor bajo el Contrato, deberán realizarse los ajustes correspondientes a las Fechas de Entrega y de Cumplimiento y de las otras obligaciones afectadas.

25.6 El Proveedor presentará al Contratante un informe de los resultados de dichas pruebas y/o inspecciones.

25.7 La Contratante podrá rechazar algunos de los bienes o componentes de ellos que no pasen las pruebas o inspecciones o que no se ajusten a las especificaciones. El Proveedor tendrá que rectificar o reemplazar dichos bienes o componentes rechazados o hacer las modificaciones necesarias para cumplir con las especificaciones sin ningún costo para la Contratante. Asimismo, tendrá que repetir las pruebas o inspecciones, sin ningún costo para la Contratante, una vez que notifique al Contratante de conformidad con la cláusula 25.4 de estas CGC.

25.8 El Proveedor acepta que ni la realización de pruebas o inspecciones de los bienes o de parte de ellos, ni la presencia de la Contratante o de su representante, ni la emisión de informes de conformidad con la cláusula 25.6 de estas CGC, lo eximirán de las garantías u otras obligaciones en virtud del Contrato.

## 26. Multas

26.1 Con excepción de lo que se establece en la cláusula 31 de estas CGC, si el Proveedor no cumple con la entrega de la totalidad o parte de los bienes en la(s) fecha(s) establecida(s) o con la prestación de los Servicios dentro del período especificado en el Contrato, sin perjuicio de los demás recursos que la Contratante tenga en virtud del Contrato, éste podrá deducir del Precio del Contrato por concepto de multas, una suma equivalente al porcentaje del precio de entrega de los bienes atrasados o de los servicios no prestados, establecido en las CEC por cada fracción de tiempo indicada en la CEC. La Contratante podrá rescindir administrativamente el Contrato cuando el valor de las multas supere el monto de la garantía de cumplimiento de Contrato.

## 27. Garantía de los Bienes

27.1 El Proveedor garantiza que todos los bienes suministrados en virtud del Contrato son nuevos, sin uso, del modelo más reciente o actual e incorporan todas las mejoras recientes en cuanto a diseño y materiales, a menos que las Especificaciones Técnicas permitan otra cosa.

27.2 El Proveedor garantiza que todos los bienes suministrados estarán libres de defectos derivados de actos y omisiones que éste hubiese incurrido, o derivados del diseño, materiales o manufactura, durante el uso normal de los bienes en las condiciones que imperen en la República del Paraguay.

27.3 Salvo que se indique otra cosa en las **CEC,** la garantía permanecerá vigente durante el período cuya fecha de terminación sea la más temprana entre los períodos siguientes: doce (12) meses a partir de la fecha en que los bienes, o cualquier parte de ellos según el caso, hayan sido entregados y aceptados en el punto final de destino indicado en el Contrato, o dieciocho (18) meses a partir de la fecha de embarque en el puerto o lugar de flete en el país de origen.

CIA. CONTROL DEL PARAGUAY S.A. JORGE ... BATALLEGUI



p/ Secretaría General

Ing. Claudelino Espinola O.
Jefe - Div. de Mantenimiento de Transmisión

27.4 La Contratante comunicará al Proveedor la naturaleza de los defectos y proporcionará toda la evidencia disponible, inmediatamente después de haberlos descubierto. La Contratante otorgará al Proveedor facilidades razonables para inspeccionar tales defectos.

27.5 Tan pronto reciba el Proveedor dicha comunicación, y dentro del plazo establecido en las **CEC**, deberá reparar o reemplazar los bienes defectuosos, o sus partes sin ningún costo para la Contratante.

27.6 Si el Proveedor después de haber sido notificado, no cumple con corregir los defectos dentro del plazo establecido en las CEC, la Contratante, dentro de un tiempo razonable, podrá proceder a tomar las medidas necesarias para remediar la situación, por cuenta y riesgo del Proveedor y sin perjuicio de otros derechos que la Contratante pueda ejercer contra el Proveedor en virtud del Contrato.

## 28. Indemnización por Derechos de Patente

28.1 Sujeto al cumplimiento por parte de la Contratante de la Sub-Cláusula siguiente (28.2 de estas Condiciones Generales del Contrato), el Proveedor indemnizará y liberará de toda responsabilidad al Contratante y sus empleados y funcionarios en caso de pleitos, acciones o procedimientos administrativos, reclamaciones, demandas, pérdidas, daños, costos y gastos de cualquier naturaleza, incluyendo gastos y honorarios por representación legal, que la Contratante tenga que incurrir como resultado de transgresión o supuesta transgresión de derechos de patente, uso de modelo, diseño registrado, marca registrada, derecho de autor u otro derecho de propiedad intelectual registrado o ya existente en la fecha del Contrato debido a:

(a) la instalación de los bienes por el Proveedor o el uso de los bienes en la República del Paraguay. y

(b) la venta de los productos producidos por los bienes en cualquier país.

Dicha indemnización no procederá si los bienes o una parte de ellos fuesen utilizados para fines no previstos en el Contrato o para fines que no pudieran inferirse razonablemente del Contrato. La indemnización tampoco cubrirá cualquier transgresión que resultara del uso de los bienes o parte de ellos, o de cualquier producto producido como resultado de asociación o combinación con otro equipo, planta o materiales no suministrados por el Proveedor en virtud del Contrato.

28.2 Si se entablara un proceso legal o una demanda contra la Contratante como resultado de alguna de las situaciones indicadas en la cláusula 28.1 de estas CGC, la Contratante notificará prontamente al Proveedor y éste por su propia cuenta y en nombre de la Contratante responderá a dicho proceso o demanda, y realizará las negociaciones necesarias para llegar a un acuerdo de dicho proceso o demanda.

28.3 Si el Proveedor no notifica al Contratante dentro de veintiocho (28) días a partir del recibo de dicha comunicación de su intención de proceder con tales procesos o reclamos, la Contratante tendrá derecho a emprender dichas acciones en su propio nombre.

28.4 La Contratante se compromete, a solicitud del Proveedor, a prestarle toda la asistencia posible para que el Proveedor pueda contestar las citadas acciones legales o reclamaciones. La Contratante será reembolsado por el Proveedor por todos los gastos razonables en que hubiera incurrido.

28.5 La Contratante deberá indemnizar y eximir de culpa al Proveedor y a sus empleados, funcionarios y SubContratistas, por cualquier litigio, acción legal o procedimiento administrativo, reclamo, demanda, pérdida, daño, costo y gasto, de cualquier naturaleza, incluyendo honorarios y gastos de abogado, que pudieran afectar al Proveedor como resultado de cualquier transgresión o supuesta transgresión de patentes, modelos de aparatos, diseños registrados, marcas registradas, derechos de autor, o cualquier otro derecho de propiedad intelectual registrado o ya existente a la fecha del Contrato, que pudieran suscitarse con motivo de cualquier diseño, datos, planos, especificaciones, u otros documentos o materiales que hubieran sido suministrados o diseñados por la Contratante o a nombre suyo.

CIA. COMERCIAL DEL PARAGUAY S.A.
JORGE ASENTE SARALEGUI

Ing. Claudelino Espinola O.
Jefe - Div. de Mantenimiento de Transmisión
Gerencia Técnica - GT

p/ Secretaría General

**29. Limitación de Responsabilidad**

29.1 Excepto en casos de negligencia grave o actuación de mala fe, el Proveedor no tendrá ninguna responsabilidad contractual, de agravio o de otra índole frente al Contratante por pérdidas o daños indirectos o consiguientes, pérdidas de utilización, pérdidas de producción, o pérdidas de ganancias o por costo de intereses, estipulándose que esta exclusión no se aplicará a ninguna de las obligaciones del Proveedor de pagar al Contratante las multas previstas en el Contrato.

**30. Cambio en las Leyes y Regulaciones**

30.1 A menos que se indique otra cosa en el Contrato, si después de la fecha de 28 días antes de la presentación de ofertas, cualquier ley, reglamento, decreto, ordenanza o estatuto con carácter de ley entrase en vigencia, se promulgase, abrogase o se modificase en la República del Paraguay (incluyendo cualquier cambio en interpretación o aplicación por las autoridades competentes) y que afecte posteriormente la fecha de Entrega y/o el Precio del Contrato, dicha Fecha de Entrega y/o Precio del Contrato serán incrementados o reducidos según corresponda, en la medida en que el Proveedor haya sido afectado por estos cambios en el desempeño de sus obligaciones en virtud del Contrato.

**31. Fuerza Mayor**

31.1 El Proveedor no estará sujeto a la ejecución de su Garantía de Cumplimiento, liquidación por daños y perjuicios o terminación por incumplimiento en la medida en que la demora o el incumplimiento de sus obligaciones en virtud del Contrato sea el resultado de un evento de Fuerza Mayor.

31.2 Para fines de esta cláusula, "Fuerza Mayor" significa un evento o situación fuera del control del Proveedor que es imprevisible, inevitable y no se origina por descuido o negligencia del Proveedor. Tales eventos pueden incluir sin que éstos sean los únicos, actos de la Contratante en su capacidad soberana, guerras o revoluciones, incendios, inundaciones, epidemias, restricciones de cuarentena, y embargos de cargamentos.

31.3 Si se presentara un evento de Fuerza Mayor, el Proveedor notificará por escrito al Contratante a la máxima brevedad posible sobre dicha condición y causa. A menos que la Contratante disponga otra cosa por escrito, el Proveedor continuará cumpliendo con sus obligaciones en virtud del Contrato en la medida que sea razonablemente práctico, y buscará todos los medios alternativos de cumplimiento que no estuviesen afectados por la situación de Fuerza Mayor existente.

**32. Ordenes de Cambio y Adendas al Contrato**

32.1 La Contratante podrá acordar modificaciones al contrato conforme al artículo 63 de la Ley N° 2051/03.

32.2 La celebración de un Convenio Modificatorio conforme a las reglas establecidas en el artículo 63 de la Ley 2051/03, que constituyan condiciones de agravación del riesgo cuando la Garantía de Cumplimiento de Contrato sea formalizada a través de póliza de caución, obliga al Proveedor a informar a la compañía aseguradora sobre las modificaciones a ser realizadas y en su caso, presentar ante la Contratante los endosos por ajustes que se realicen a la póliza original en razón al Convenio celebrado con la Contratante.

**33. Terminación**

33.1 Terminación por Incumplimiento

a) La Contratante, sin perjuicio de otros recursos a su disposición en caso de incumplimiento del Contrato, podrá terminar el Contrato y sin perjuicio de otras acciones que pudiese tener contra el Proveedor, en cualquiera de las siguientes circunstancias:

(i) si el Proveedor no entrega o cumple parte o ninguno de los bienes o servicios dentro del período establecido en el Contrato, o dentro de alguna prórroga otorgada por la Contratante de conformidad con la cláusula 32 de estas CGC; o

(ii) Si el Proveedor no cumple con cualquier otra obligación en virtud del Contrato; o

CIA. PORTUAL DEL PARAGUAY S.A.
JORGE ROBERTO SARALEGUI

p/ Secretaría General

Ing. Claudelino Espinola O.
Jefe - Div. de Mantenimiento de Transmisión
Gerencia Técnica - GT

(iii) Si el Proveedor, a juicio de la Contratante, durante el proceso de licitación o de ejecución del Contrato, ha participado en actos de fraude y corrupción, según se define en la cláusula 3 de las CGC

(iv) Cuando las multas por atraso superen el monto de la Garantía de Cumplimiento de Contrato;

(v) por suspensión de los trabajos, imputable al Proveedor o al contratista, por más de sesenta días calendario, sin que medie fuerza mayor o caso fortuito;

(vi) en los demás casos previstos en las CEC.

b) En caso de que la Contratante termine el Contrato, de conformidad con la cláusula 33.1(a) precedente, podrá adquirir, bajo términos y condiciones que considere apropiadas, Bienes o Servicios similares a los no suministrados o prestados. En estos casos, el Proveedor deberá pagar al Contratante los costos adicionales resultantes de dicha adquisición. Sin embargo, el Proveedor seguirá estando obligado a completar la ejecución de aquellas obligaciones en la medida que hubiesen quedado sin concluir.

33.2 Terminación por Insolvencia

a) La Contratante podrá rescindir el Contrato mediante comunicación por escrito al Proveedor si éste se declarase en quiebra o en estado de insolvencia. En tal caso, la terminación será sin indemnización alguna para el Proveedor, siempre que dicha terminación no perjudique o afecte algún derecho de acción o recurso que tenga o pudiera llegar a tener posteriormente hacia la Contratante.

33.3 Terminación por Conveniencia.

b) La Contratante podrá en cualquier momento terminar total o parcialmente el Contrato por razones de conveniencia debidamente justificada, mediante notificación escrita al Proveedor. La notificación indicará que la razón de la terminación se debe a la conveniencia de la Contratante, así como el alcance de la terminación con respecto a las obligaciones del Proveedor, y la fecha en que se hace efectiva dicha terminación.

c) Los bienes que ya estén fabricados y estuviesen listos para ser enviados al Contratante dentro de los veintiocho (28) días siguientes a la fecha de recibo de la notificación de terminación del Contrato deberán ser aceptados por la Contratante de acuerdo con los términos y precios establecidos en el Contrato. En cuanto al resto de los bienes la Contratante podrá elegir entre las siguientes opciones:

a) que se complete alguna porción y se entregue de acuerdo con las condiciones y precios del Contrato; y/o

b) que se cancele la entrega restante y se pague al Proveedor una suma convenida por aquellos Bienes o Servicios que hubiesen sido parcialmente completados y por los materiales y repuestos adquiridos previamente por el Proveedor.

**34. Cesión**

34.1 Ni la Contratante ni el Proveedor podrán ceder total o parcialmente los derechos y las obligaciones que hubiesen contraído en virtud del Contrato, excepto por los derechos de cobro[1], en cuyo caso deberá contar con el consentimiento previo por escrito de la Contratante.

[1] Se refiere a la posibilidad de ceder a un tercero el cobro y recibir el pago.

CIA. GENERAL DEL MAR... S.A. ... SANTA CRUZ

p/ Secretaría General

Ing. Claudelino Espinola C.
Jefe - Div. de Mantenimiento de Transmisión
Gerencia Técnica - GT

**ANDE**

**ADMINISTRACION NACIONAL DE ELECTRICIDAD**
DIRECCION DE CONTRATACIONES PÚBLICAS
UNIDAD OPERATIVA DE CONTRATACIÓN

**NOTA UOC/DLI/ANDE/Nº 928/2012**

Asunción, 20 de setiembre de 2012

Señores
Compañía Comercial del Paraguay S.A.
Avda. Rca. Argentina 2278
Teléfono: 553270
Asunción, Paraguay

De nuestra consideración:

Nos dirigimos a ustedes, con relación a su oferta presentada en fecha 19 de julio de 2012 inherente a la Licitación por Concurso de Ofertas Nacional ANDE – Subasta a la Baja Electrónica (SBE) Nº 659/2012 "para Adquisición de Accesorios para Alumbrado Público".

Al respecto, cumplimos en informarles que esta Administración en fecha 18 de setiembre de 2012, resolvió adjudicar la mencionada Licitación de la siguiente manera:

- A Piro'y S.A.: Items 7, 8, 11, 12 y 15.
- A Electropar S.A.: Items 1, 2, 5, 9, 10 y 14.
- A Compañía Comercial del Paraguay S.A.: Items 3, 4, 6 y 13.

Asimismo, solicitamos la presentación de la Constancia de estar inscripta en el Sistema de Información de Proveedores del Estado (SIPE). Los documentos que no se encuentran activos deberán ser presentados en copias debidamente autenticadas por Escribano Público en el Departamento de Licitaciones, Segundo Piso – Oficina 220; a fin de proseguir con los tramites pertinentes para la suscripción del contrato teniendo en cuenta el plazo establecido en el artículo 36 de la Ley 2051/2003.

En relación a la Garantía de Mantenimiento de Oferta, será requerida la prórroga de la misma, en caso de ser necesaria.

Hacemos propicia la ocasión para saludarles muy atentamente.

Ing. Andrés Ramírez B.
Dirección de Contrataciones Públicas

DCP / UOC * Unidad Operativa de Contratación * ANDE

20 SEP. 2012 16:33

SU LOGO : LICITACIONES - ANDE
SU NÚMERO DE FAX : 0212172320

| Nº | OTRO FACSIMIL | HORA DE INICIO | DURACION | MODO | PAGINAS | RESULTADO |
|---|---|---|---|---|---|---|
| 01 | CCP SA | 20 SEP. 16:32 | 00'44 | TRANS | 01 | OK |

APAGAR REPORTE, PRESIONE 'MENU' #04.

Ing. Claudelino Espinola O.
Jefe - Div. de Mantenimiento de Transmisión
Gerencia Técnica - GT

**ANDE**
PRESIDENCIA

**RESOLUCION P/CP/Nº 1510/2012**

POR LA QUE SE ADJUDICA LA LICITACIÓN POR CONCURSO DE OFERTAS NACIONAL ANDE - SUBASTA A LA BAJA ELECTRÓNICA (SBE) N° 659/2012, PARA ADQUISICIÓN DE ACCESORIOS PARA ALUMBRADO PÚBLICO, A LAS FIRMAS PIRO´Y S.A. - (ITEMS 7, 8, 11, 12 Y 15) - ELECTROPAR S.A. - (ITEMS 1, 2, 5, 9, 10 Y 14) Y COMPAÑÍA COMERCIAL DEL PARAGUAY S.A. - (ITEMS 3, 4, 6 Y 13).

Asunción, 18 de setiembre de 2012

VISTO: La Licitación por Concurso de Ofertas Nacional ANDE - Subasta a la Baja Electrónica (SBE) Nº 659/2012, para Adquisición de Accesorios para Alumbrado Público, cuyo Llamado fue autorizado por Resolución P/CP/Nº 1365/2012 de la Presidencia de la ANDE; y

CONSIDERANDO: Que la Dirección de Contrataciones Públicas, en su carácter de Unidad Operativa de Contratación (UOC), en base a los antecedentes, fundamenta:

Que presentaron ofertas tres firmas, según Acta de Sesión Pública Virtual, SBE ID Nº 231852 de fecha 16 de julio de 2012;

Que presentaron sobres de ofertas tres firmas, según Acta N° 74/2012 de fecha 19 de julio de 2012;

Que del estudio comparativo de las ofertas, realizado por el Comité de Evaluación designado por Resolución de la Presidencia P/Nº 31435 de fecha 23 de julio de 2012, resulta conveniente adjudicar la Licitación por Concurso de Ofertas Nacional a las firmas Piro´y S.A. - (Items 7, 8, 11, 12 y 15), Electropar S.A. - (Items 1, 2, 5, 9, 10 y 14) y Compañía Comercial del Paraguay S.A. - (Items 3, 4, 6 y 13), por cumplir con todos los requisitos exigidos en el Pliego de Bases y Condiciones y ser sus ofertas económicamente ventajosas para la ANDE;

Que la adjudicación propuesta por el Comité de Evaluación, está conforme en su totalidad al Art. 28° de la Ley Nº 2051/2003, de Contrataciones Públicas, concordante con el Art. 63° del Decreto 21909/2003, modificado por el Decreto Nº 5174/2005;

Que el procedimiento utilizado se ajusta a cuanto determina el Art. 27°, inciso i) de la Carta Orgánica de la ANDE, modificada por el Art. 16° de la Ley N° 2199/2003;

Por tanto, en uso de sus atribuciones,

EL PRESIDENTE DE LA ANDE
RESUELVE:



CIA. COMERCIAL DEL PARAGUAY S.A.
JOSE VICENTE SARALEGUI

p/ Secretaría General

Ing. Claudelino Espinola O.
Jefe - Div. de Mantenimiento de Transmisión
Gerencia Técnica - GT

ANDE
PRESIDENCIA

**RESOLUCION P/CP/Nº 1510/2012** - Pág. 2

1. Adjudicar la Licitación por Concurso de Ofertas Nacional ANDE - Subasta a la Baja Electrónica (SBE) Nº 659/2012, para Adquisición de Accesorios para Alumbrado Público, en las siguientes condiciones:

1.1 A Piro´y S.A.:

| Item | Descripción | Unidad de Medida | Cantidad | Precio Unitario G (IVA Incluido) | Precio Total G (IVA Incluido) |
|---|---|---|---|---|---|
| 7 | Reactancia Interna para Lámpara de Sodio de 250 W | Unidad | 118 | 107.627 | 12.699.986 |
| 8 | Reactancia Interna para Lámpara de Sodio de 400 W | Unidad | 163 | 141.717 | 23.099.871 |
| 11 | Ignitor para Lámpara de Vapor de Sodio de 100-400 W | Unidad | 514 | 33.818 | 17.382.452 |
| 12 | Conjunto Artefacto Reflector de 400 W | Unidad | 198 | 423.737 | 83.899.926 |
| 15 | Reactancia Interna para Lámpara de Sodio de 150 W | Unidad | 60 | 89.030 | 5.341.800 |
| **Total** | | | | | **142.424.035** |

por un monto total de G 142.424.035 (ciento cuarenta y dos millones cuatrocientos veinticuatro mil treinta y cinco guaraníes), IVA incluido.

1.2 A Electropar S.A:

| Item | Descripción | Unidad de Medida | Cantidad | Precio Unitario G (IVA Incluido) | Precio Total G (IVA Incluido) |
|---|---|---|---|---|---|
| 1 | Lámpara de Vapor de Mercurio de Alta Presión de 250 W | Unidad | 368 | 18.478 | 6.799.904 |
| 2 | Lámpara de Vapor de Mercurio de Alta Presión de 400 W | Unidad | 238 | 28.657 | 6.820.366 |
| 5 | Lámpara de Vapor de Sodio de Alta Presión de 250 W Tubular | Unidad | 258 | 38.759 | 9.999.822 |
| 9 | Capacitor para Lámpara de Vapor de Sodio de 250 W | Unidad | 118 | 14.000 | 1.652.000 |



CIA. COMERCIAL DEL PARAGUAY S.A.
JORGE LAURENTE SARALEGUI

p/ Secretaría General

Ing. Claudelino Espinola O.
Jefe Div. de Mantenimiento de Transmisión

| | | | | | |
|---|---|---|---|---|---|
| 10 | Capacitor para Lámpara de Vapor de Sodio de 400W | Unidad | 171 | 21.450 | 3.667.950 |
| 14 | Lámpara de Vapor de Sodio de Alta Presión de 150 W Tubular | Unidad | 140 | 37.142 | 5.199.880 |
| **Total** | | | | | **34.139.922** |

por un monto total de G 34.139.922 (treinta y cuatro millones ciento treinta y nueve mil novecientos veintidós guaraníes), IVA incluido.

1.3 A Compañía Comercial del Paraguay S.A:

| Item | Descripción | Unidad de Medida | Cantidad | Precio Unitario G (IVA Incluido) | Precio Total G (IVA Incluido) |
|---|---|---|---|---|---|
| 3 | Reactancia Externa para Lámpara de Vapor de Mercurio de 250 W | Unidad | 128 | 187.500 | 24.000.000 |
| 4 | Reactancia Externa para Lámpara de Vapor de Mercurio de 400 W | Unidad | 128 | 204.687 | 26.199.936 |
| 6 | Lámpara de Vapor de Sodio de Alta Presión de 400 W Tubular | Unidad | 358 | 46.365 | 16.598.670 |
| 13 | Lámpara de Luz Mixta de 250 W-220 V (rosca E-40) | Unidad | 314 | 11.305 | 3.549.770 |
| **Total** | | | | | **70.348.376** |

por un monto total de G 70.348.376 (setenta millones trescientos cuarenta y ocho mil trescientos setenta y seis guaraníes), IVA incluido.

2. Encargar a la Dirección de Contrataciones Públicas, a la Gerencia Técnica y a la Gerencia Financiera, a proseguir con los trámites pertinentes, de conformidad a las disposiciones vigentes.

3. Comunicar a quienes corresponda.

**Ing. Carlos D. Heisele Sosa**
**Presidente**

ES COPIA

**Lic. LUIS ROJAS IBARRA**
Secretario General



CIA. COMERCIAL DEL PARAGUAY S.A.
JORGE VICENTE SARALEGUI

p/ Secretaría General

Ing. Claudelino Espinola O.
Jefe - Div. de Mantenimiento de Transmisión