ANDE - ADMINISTRACION NACIONAL DE ELECTRICIDAD

Asunción, Paraguay

CONTRATO Nº 5074/2012

ADQUISICIÓN DE MUEBLES DE OFICINA Y ESTANTES METÁLICOS, SUSCRITO CON LA FIRMA SINTEC S.R.L.

LICITACIÓN PÚBLICA NACIONAL ANDE SBE Nº 746/2012

ITEMS 1, 2, 3 Y 5.

Año 2012

PLIEGO DE BASES Y CONDICIONES
SUBASTA A LA BAJA ELECTRONICA

sbe
Subasta a la Baja Electrónica

Licitación Pública Nacional ANDE Nº 746/2012

Adquisición de Muebles de Oficina y Estantes Metálicos

ANDE

ADMINISTRACIÓN NACIONAL DE ELECTRICIDAD

2012

Ing. Carlos M. Jiménez
Div. de Servicios
Generales y Transporte
Jefe

SINTEC S.R.L.
SERVICIOS DE INGENIERIA Y TECNOLOGIA

ASESORIA LEGAL
000063
ANDE

PREFACIO

Este Pliego Estándar para la Adquisición de Bienes y Prestación de Servicios genéricos ha sido preparado por la Dirección Nacional de Contrataciones Públicas para ser utilizado en los procedimientos de Licitación Pública Nacional o Concurso de Ofertas regidos por la Ley N° 2051/03 "de Contrataciones Públicas" y el Decreto 12.453/08, cuando sean ejecutados a través de Subasta a la Baja Electrónica.

Las cláusulas generales están basadas en los Documentos estándar preparados por el Banco Interamericano de Desarrollo y el Banco Mundial y en los Documentos Máster para la Adquisición de Bienes elaborados por los Bancos Multilaterales de Desarrollo y las Organizaciones Financieras Internacionales, además del documento estándar aprobado por la DNCP para la contratación de bienes y servicios conexos realizados a través de los procedimientos tradicionales de contratación previsto en la Ley 2051/03.

El pliego está compuesto por siete secciones destinadas a ser completadas por la Convocante en el respectivo proceso de licitación. Las Secciones de carácter estándar: "INSTRUCCIONES A LOS OFERENTES (IAO). BIENES Y SERVICIOS EN SBE" y las "CONDICIONES GENERALES DEL CONTRATO (CGC). BIENES Y SERVICIOS EN SBE", se encuentran publicadas en el Sistema de Información de las Contrataciones Públicas (SICP – www.contrataciones.gov.py) y forman parte de este Pliego de Bases y Condiciones con todos sus efectos.

En los datos de la Convocatoria de cada llamado en particular que se encuentra en el Portal de Contrataciones Públicas, el Oferente encontrará un vínculo web destinado a descargar las Instrucciones a los Oferentes para SBE (IAO.SBE) y las Condiciones Generales del Contrato (CGC.SBE).

El formato de este Pliego de Bases y Condiciones, así como la remisión a las secciones estándares al Portal de Contrataciones busca facilitar a los Compradores y Oferentes la revisión del documento, la comprensión de su contenido y la rápida ubicación de las partes esenciales del pliego.

Ing. Carlos M. Jiménez
Div. de Servicios Generales y Transporte
Jefe

SINTEC S.R.L.
SERVICIOS DE INGENIERIA Y TECNOLOGIA

ASESORIA LEGAL 000062 ANDE

INDICE DE CONTENIDO

Sección I. **Calendario de Eventos:**
Esta sección contiene disposiciones específicas que complementan las Instrucciones a los Oferentes y Generalidades de la Subasta a la Baja Electrónica (IAO.SBE).

Sección II. **Criterios de Evaluación y Calificación**
Esta sección detalla los criterios que se utilizarán para establecer la oferta evaluada como la más baja y las calificaciones que deberá poseer el Oferente para ejecutar el contrato.

Sección III. **Suministros Requeridos**
Esta sección incluye el Plan de Entregas, las Especificaciones Técnicas, Planos y las Inspecciones y/o Pruebas concernientes a los Bienes a ser adquiridos o Servicios a ser prestados.

Sección IV. **Condiciones Especiales del Contrato (CEC)**
Esta sección incluye cláusulas específicas que son propias para cada contrato y que complementan las Condiciones Generales del Contrato de la SBE (CGC).

Sección V. **Modelo de Contrato**
Esta sección incluye la pro-forma del Contrato que deberá ser perfeccionado entre la Contratante y el Oferente adjudicado.

Sección VI. **Formularios**
Esta sección contiene los Formularios de la Licitación que el Oferente deberá presentar con la oferta y además las que son requeridas para la firma del Contrato.

Sección VII. **Anexos**
Esta sección contiene la Lista de Documentos de carácter formal y sustancial a ser presentados por el oferente junto con su oferta, así como las requeridas para la firma del contrato, una vez notificada la adjudicación.

Ing. Carlos M. Jiménez
Div. de Servicios Generales y Transporte
Jefe

ASESORIA LEGAL 000061 ANDE

SECCION I.
CALENDARIO DE EVENTOS Y DATOS DE LA SUBASTA

Los numerales a que se hace referencia en la presente Sección, corresponden a las Instrucciones a los Oferentes (IAO.SBE), que se encuentran publicadas en el portal de Contrataciones Públicas, y forman parte de los Documentos de la presente Licitación.

(IAO. SBE)	A- GENERALIDADES	
1.1 a)	Nombre de la Convocante.	La Convocante es: Administración Nacional de Electricidad – ANDE
1.1 b)	Descripción y número del llamado a contratación	La descripción y número del llamado: Licitación Pública Nacional ANDE Nº 746/2012 "Adquisición de Muebles de Oficina y Estantes Metálicos"
1.1 c)	Número de Identificador (ID)	El número de identificador (ID) del PAC (Programa Anual de Contrataciones) es: **231614.**
1.1 d)	Dirección de Sesión Pública:	www.contrataciones.gov.py/sbe
1.1 e)	Estructura de los Documentos de la Licitación	Los Documentos de la Licitación difundidos a través del Sistema de Información de las Contrataciones Públicas, se detallan a continuación: ➢ **Instrucciones a los Oferentes y Generalidades de la Subasta a la Baja Electrónica (IAO.SBE)** ➢ **Condiciones Generales del Contrato de Subasta a la Baja electrónica (CGC.SBE)** **Sección I** – Calendario de Eventos y Generalidades **Sección II** – Criterios de Evaluación y Calificación **Sección III** – Suministros Requeridos **Sección IV** – Condiciones Especiales del Contrato (CEC) **Sección V** – Modelo de Contrato **Sección VI** – Formularios **Sección VII** – Anexos ➢ Anexo I – Documentos que componen la Oferta ➢ Anexo II – Documentos a presentar para la firma del Contrato Las Instrucciones a los Oferentes (IAO.SBE) y las Condiciones Generales del Contrato (CGC.SBE) corresponden a las publicadas por la Dirección Nacional de Contrataciones Públicas en el Sistema de Información de las Contrataciones Públicas, las cuales son de uso general para todas las unidades compradoras determinadas en el Art. 1 de la Ley Nº 2.051/03, en los procesos de Subasta a la Baja Electrónica.
1.2	Fuente de Fondos	Los fondos para la presente Subasta a la Baja Electrónica – modalidad Licitación Pública Nacional, se encuentran previstos en el rubro; 500 Objeto de Gasto: 541 Adquisiciones de muebles de oficina y 534 equipos educativos del Presupuesto General de la Nación para el Ejercicio 2012.

SINTEC S.R.L.

Ing. Carlos M. Jiménez
Div. de Servicios Generales y Transporte
Jefe

ASESORIA LEGAL 000060 ANDE

		Fuente de Financiamiento: Fondos Propios – FF30.
1.6	Idioma de los documentos de la Oferta	La Convocante aceptará catálogos, anexos técnicos, folletos y otros textos complementarios en idioma diferente al castellano: NO.
1.7	Moneda de la Oferta	**Guaraníes.** Los precios deberán incluir todos los impuestos (IVA incluido) y otros tributos y gravámenes, además los derechos de aduana, puesto en Depósitos de la Convocante en Asunción.
1.10.1	Sistema de Adjudicación	La adjudicación será por **ITEM.**
	B- PLAZOS DE LA SUBASTA	
8.1	Fecha tope de consultas ***Únicamente a través del Sistema de SBE***	Desde el día de publicación del llamado y hasta la Fecha: 18 SEP 2012; hasta las 15:00 hs.
8.2	Respuestas ***Únicamente a través del Sistema de SBE***	Hasta la Fecha: 24 SEP 2012; hasta las 15:00 hs.
10.1	Referencia de tiempo	Horario del Servidor del Sistema de Subasta a la Baja Electrónica (SBE) del Paraguay - Zona horaria GMT – 4.
10.3	Inicio y fin de Recepción de propuestas de precios	Fecha: 27 SEP 2012 desde las 07:30 horas hasta las 08:30 horas del día 28 SEP 2012.
10.4	Carga de propuestas	El oferente cargará sus propuestas incluyendo el precio unitario del bien y el sistema calculará por las cantidades establecidas en la lista de precios. De este modo se obtendrá el monto total del ítem a ser subastado y la etapa competitiva será por el total del ítem.
10.6	Validez de la Oferta	Ciento veinte (120) días contados a partir de la fecha y hora de apertura de la etapa competitiva.
10.7	Porcentaje de Garantía de Mantenimiento de Ofertas	Cinco por ciento (5 %) del monto total de la Oferta. Dicho monto se obtendrá de la siguiente forma: El valor total de la oferta se obtiene multiplicando los precios unitarios por la cantidad de cada ítem ofertado, posteriormente deberá sumar los montos de los ítems de acuerdo a la cantidad de ítems ofertados y el resultado de dicha suma es el precio total de la oferta presentada en la etapa de propuestas, sobre este precio se calcula el porcentaje de la Garantía de Mantenimiento de Ofertas. La Garantía de Mantenimiento de Oferta podrá adoptar cualquiera de las formas previstas en el Artículo 51 del Decreto 21.909/03. Los datos de dicha Garantía deberán ser cargados en los campos establecidos en el

Ing. Carlos M. Jiménez
Div. de Servicios Generales y Transporte
Jefe

SINTEC S.R.L.

ASESORIA LEGAL 000059 ANDE

		sistema para dicho fin antes de la hora fijada para la apertura de la Etapa Competitiva.
10.7	Validez de la Garantía de Mantenimiento de Ofertas:	Ciento veinte (120) días contados a partir de la fecha y hora de apertura de la etapa competitiva, debiendo ajustarse a lo establecido en el Articulo 19 de la Resolución DNCP 860/8.
10.13	Inicio de la etapa competitiva	**Ítem 1** a las **08:40** del 28 SEP 2012 **Ítem 2,** después del cierre del Ítem 1, y así sucesivamente.
13.2; 13.3 y 13.4	Plazo de presentación de los documentos de la oferta	Una vez finalizada la Subasta a la Baja Electrónica y levantada el acta de sesión pública virtual en el portal, los **oferentes ubicados en el 1°, 2° y 3° lugar de cada ítem**, deberán presentar sus respectivas documentaciones en sobre cerrado (conteniendo un original y dos copias) con indicación del nombre del Oferente participante, a fin de realizar las evaluaciones pertinentes. El sobre deberá estar dirigido a la institución Convocante. De no presentar los documentos en el plazo establecido su oferta será desestimada y la Garantía de Mantenimiento de Oferta será ejecutada conforme a lo establecido en el Art. 4° del Decreto N° 5.517/2010. Si un oferente domiciliado en la República del Paraguay, cotiza un bien que cuente con un porcentaje de contenido nacional igual o superior al cuarenta por ciento (40%), deberá presentar su oferta, en el plazo indicado más abajo, con la descripción y detalle del porcentaje correspondiente a fin de aplicar el margen de preferencia nacional conforme a lo indicado en la Ley 4558. La Convocante llevará a cabo el Acto de apertura de las ofertas en público conforme a lo establecido en el Art. 24 de la ley 2051/03 y del Art. 3 – Dto. 5517/10. **La fecha y lugar de presentación de las documentaciones es:** Atención: Administración Nacional de Electricidad – ANDE. Dirección: Avda. España N° 1268 y Padre Cardozo. Número de Piso/Oficina: Planta Baja, Departamento de Licitaciones, Sede Central. Ciudad: Asunción, Paraguay Código postal: Casilla de Correo 604. **La fecha límite para presentar las ofertas es:** 02 OCT 2012 **Hora:** 11:00 **horas.** **La fecha y lugar de apertura de los sobres es** Dirección: Avda. España N° 1268 y Padre Cardozo Número de Piso/Oficina: Segundo piso, Oficina 220, Departamento de Licitaciones – Sede Central Ciudad: Asunción, Paraguay **Fecha:** 02 OCT 2012 **Hora:** 11:15 **horas.**

DPTO. DE LICITACIONES SECCION

Ing. Carlos M. Jiménez
Div. de Servicios Generales y Transporte
Jefe

ASESORIA LEGAL 000058 ANDE

SECCION II
CRITERIOS DE EVALUACIÓN Y REQUISITOS DE CALIFICACIÓN

1. Criterios de Evaluación

- Se verificará primeramente la presentación de los documentos de carácter sustancial:
  - Formulario de Oferta debidamente completado y firmado. El oferente deberá cotizar uno o más ítems indicados en la lista de precios.
  - Garantía de Mantenimiento de Oferta debidamente extendida
  - Documentos que acrediten la identidad del oferente y representación suficiente del firmante de la oferta.
  - Declaración Jurada de no hallarse comprendido en las inhabilidades del Art. 40 y la Declaratoria de integridad del Art. 20 (Res. 330/07).
  - Planilla de Datos Garantizados completada y firmada.
- Una vez verificada la documentación y analizada la pertinencia de cada uno de los documentos sustanciales mencionados, en caso de que alguno de los oferentes omita la presentación de los mismos o la presente en forma irregular las ofertas serán descalificadas.
- Se seleccionará provisoriamente al oferente o postor ganador del proceso de competencia de subasta determinado en el Acta de Sesión Pública Virtual, cuyas documentaciones serán analizadas en detalle para verificar el cumplimiento de los requisitos de calificación. En caso de que la oferta ganadora del proceso de competencia no cumpla con los requisitos se la desechará y se analizará la segunda oferta más baja y así hasta llegar a la oferta más solvente que cumpla con todos los requisitos y condiciones y se la propondrá para la adjudicación.
- Posteriormente se verificará que se haya proveído la documentación que avale el cumplimiento de los criterios técnicos, legales y financieros conforme a los requisitos de calificación.
- La Convocante a través de su Comité de Evaluación se reserva el derecho de solicitar los documentos formales que sean necesarios y de solicitar aclaraciones a los oferentes.
- El análisis de las ofertas se basará únicamente en la evidencia documentada requerida por el presente pliego de condiciones.
- A fin de verificar el cumplimiento se utilizará el criterio "cumple" o "no cumple"

2. Requisitos para Calificación Posterior

La Convocante efectuará la calificación del Oferente, empleando únicamente los requisitos aquí estipulados. Los requisitos que no estén incluidos en el siguiente texto no podrán ser utilizados para evaluar las calificaciones del Oferente.

(a) ***Capacidad financiera***

Con el objetivo de calificar la situación financiera (2010-2011) del oferente, se consideraran los siguientes índices:

a) <u>Índice de Liquidez Corriente</u>

Se deberá demostrar la capacidad del oferente para responder al pago de deudas en caso de un requerimiento inmediato.

Ing. Carlos M. Jiménez
Div. de Servicios Generales y Transporte
Jefe

DPTO. DE LICITACIONES

SINTEC S.R.L.

ASESORIA LEGAL 000057 ANDE

El cociente resultante del Activo Corriente / Pasivo Corriente deberá ser igual a 1 ó mayor.

Para la evaluación se utilizará los valores de los balances de cada año.

b) <u>Capital mínimo requerido</u>

El Patrimonio Neto deberá ser igual o superior al quince por ciento *(15 %)* del monto total de la oferta.
En caso de que el Oferente no cubra el porcentaje del Patrimonio Neto requerido, se considerará en forma complementaria la <u>Disponibilidad de Crédito Financiero</u>, a través de la presentación de certificados originales expedidos por entidades financieras, que describan claramente el monto del crédito disponible para el Oferente hasta cubrir el porcentaje establecido.

Para la evaluación se utilizará el promedio aritmético de los valores de los balances presentados.

En caso de tratarse de un Consorcio, se aplicará la suma de los datos financieros de las empresas componentes del mismo, correspondiente a cada año, tanto para el Capital Mínimo Requerido como para el Índice de Liquidez Corriente.

(b) ***Experiencia y Capacidad Técnica***

El Oferente deberá proporcionar evidencia documentada que demuestre su cumplimiento con los siguientes requisitos de experiencia:

1) Existencia legal de por lo menos dos (2) años de antigüedad, comprobado con los documentos indicados en el Anexo I, numerales C) y D) Documentos Legales.

2) Acreditar la experiencia mínima de dos (2) años, en la provisión y/o fabricación de los bienes licitados, mediante la presentación de los documentos solicitados en el numeral G) 1) del Anexo I.

3) Acreditar mediante los documentos solicitados en el numeral G) 2) del Anexo I, haber fabricado y/o proveído el cincuenta por ciento (50 %) de las cantidades licitadas, como mínimo, respecto al bien licitado.

En caso de tratarse de un Consorcio, cada integrante deberá cumplir con el requisito establecido en el punto 1); al menos una de ellas deberá cumplir con el punto 2) y para el punto 3) se considerará la sumatoria de capacidad de las empresas en consorcio.

(c) ***Cumplimiento de los Bienes ofertados con las Especificaciones Técnicas***

Los bienes ofertados deberán satisfacer los requerimientos indicados en las Especificaciones Técnicas incluidas en la Sección III- Requisitos de los Bienes y/o Servicios Requeridos.

Ing. Carlos M. Jiménez
Div. de Servicios Generales y Transporte
Jefe

SINTEC S.R.L.
SERVICIOS DE INGENIERÍA Y TECNOLOGÍA

ASESORIA LEGAL 000056 ANDE

(d) ***Margen de Preferencia:***

Se tendrá en cuenta lo establecido en los Arts. 2° y 3° Inciso **c.** de la Ley 4.558/11.

(e) ***Solicitud de Muestras:*** En base a lo estipulado en las Especificaciones Técnicas.

Las muestras de las empresas que NO fueren adjudicadas serán entregadas dentro del plazo de sesenta (60) días posteriores a la notificación de adjudicación.

(f) ***Inspecciones y Pruebas en etapa de evaluación:***

En base a lo establecido en las Especificaciones Técnicas que se adjuntan.

(g) ***Criterios de Desempate***: Se tendrá en cuenta lo establecido en el Art. 23, inciso c) de la Resolución N° 860/2008.

Ing. Carlos M. Jiménez
Div. de Servicios Generales y Transporte
Jefe

SINTEC S.R.L.
SERVICIOS DE INGENIERIA Y TECNOLOGIA

ASESORIA LEGAL 000055 ANDE

SECCION III
REQUISITOS DE LOS BIENES Y/O SERVICIOS REQUERIDOS

Ing. Carlos M. Jiménez
Div. de Servicios Generales y Transporte
Jefe

SINTEC S.R.L.
SERVICIOS DE INGENIERÍA Y TECNOLOGÍA

ASESORIA LEGAL 000054 ANDE

1. Especificaciones Técnicas

Ing. Carlos M. Jiménez
Div. de Servicios Generales y Transporte
Jefe

SINTEC S.R.L.
SERVICIOS DE INGENIERÍA Y TECNOLOGÍA

ANDE	ESPECIFICACIONES TÉCNICAS DLT/DSG2/21/12	Página 000053 de 53

ASESORÍA LEGAL ANDE

ADQUISICIÓN DE MUEBLES Y OTROS ENSERES DE OFICINA

1. Generalidades

1.1. El objeto de la presente Especificación Técnica es establecer las características mínimas que deberá satisfacer el suministro de muebles y otros enseres de oficinas para distintas dependencias de la ANDE.

1.2. Los Oferentes deberán presentar como muestra, con posterioridad a la presentación de sus respectivas ofertas, y a pedido de la ANDE, un prototipo terminado de cada modelo objeto de la presente Licitación, que tendrá como fin la verificación técnica y aprobación por parte de la ANDE del mueble ofertado, antes de la adjudicación.

1.3. Dicho prototipo, una vez aprobado, entrará a formar parte de la cantidad total del suministro contratado.

1.4. La Sección Mantenimiento Civil de Edificios, del Dpto. de Servicios Generales, dispondrá los muebles que servirán de muestra para los interesados. Asimismo, los Oferentes podrán realizar una visita para recabar detalles en cuanto a materiales, acabado y técnicas constructivas de los muebles, a efecto de una adecuada elaboración de sus ofertas.

1.5. El diseño constructivo de cada mueble con las dimensiones correspondientes (largo x ancho x alto) está definido en los planos que forman parte de estas especificaciones técnicas.

2. Características constructivas

A. Muebles de madera

Los muebles serán construidos en madera de cedro bien estacionado, con máximo 12 % de humedad.

2.1. Armario

2.1.1. Será construido con **placa carpintera maciza** con dos (2) caras de láminas de 2 mm y una cara final vista de chapa faqueada de 1 mm de espesor de cedro con vetas combinadas, acabado con lustre natural opaco. Llevará divisoria central interior, de 20 mm de espesor con estantes de 20 mm, regulables.

2.1.2. La estructura será de hierro cromado de sección cuadrangular de 40 mm y rellenada con madera. Los zócalos serán macizos, con buña superior de 10 mm de altura y 2 mm de profundidad

2.1.3. Las patas irán unidas entre sí por un ángulo metálico de 1 ½" y llevarán resbaladores de goma con tasa niquelada de 2 cm de diámetro. Las puertas corredizas tendrán guías metálicas y tiradores de embutir en metal cromado. Las cerraduras serán tipo pívot, a tambor.

2.1.4. Las dimensiones del **armario tipo "A"** será de 1,50 x 0,49 x 2,05 m, y del **armario tipo "B"** serán de 1,50 x 0,49 x 0,75 m.

2.2. Banco de madera con respaldo

La base y el respaldo enterizo estará dividido por tres partes en forma de bisel; el asiento y respaldo estarán unidos por tres tarugos de madera por lado, teniendo dos planchas de madera, con esquinero terminado en bisel. Largueros frontales y laterales unidos a las patas por encastre de madera. Acabado con lustre natural opaco, poros abiertos, con material de calidad superior sin imperfecciones.

ASESORIA LEGAL 000052 ANDE

2.3. Escritorio

2.3.1. Será construido con **placa de cedro de 20 mm de espesor**, con refuerzos interiores cada 10 cm, acabado con lustre natural opaco. Las cajoneras serán de madera maciza y los laterales externos y el frente irán enchapados en cedro, no así los cajones y los costados internos de las cajoneras.

2.3.2. La tapa, a lo largo de su borde, tendrá refuerzos de 5 cm completando 3 cm, constará de tapacanto de 2 mm. Las patas serán de caño cuadrado de aluminio de 31 mm, con relleno de madera, que irán atornilladas por dentro de las cajoneras y costados. Llevaran regatones de plástico de alto impacto.

2.3.3. Las piezas laterales que no llevan cajoneras, tendrán el mismo ancho que las cajoneras y el frente será de 18 cm, con refuerzos interiores. Los cajones contarán con mecanismos de cierre automático y buñas fresadas en lugar de manijas.

2.3.4. Cada escritorio deberá proveerse con su respectiva tapa de vidrio de 4 mm de espesor, del tipo cristalino, que tendrá la misma medida que la tapa del mueble.

2.3.5. Las dimensiones del **escritorio tipo "A"** será de 1,50 x 0,75 x 0,75 m, y contara con seis (6) cajones y las dimensiones del **escritorio tipo "B"** será de 1,20 x 0,75 x 0,75 m, que contara con tres (3) cajones.

2.4. Franelógrafo

Será de placa de madera de 8 mm, con una plancha de isopor de 2 cm de espesor forradas con franela verde, tendrá marco de madera de 7 cm, con acabado de lustre natural opaco y llevará dos pitones de colgar.

2.5. Gaveta

2.5.1. La estructura será de hierro cromado de 40 x 40 mm rellenada con madera, acabado con lustre natural opaco, serán de placa de cedro con refuerzos cada 10 cm, con dos caras de láminas de 2 mm y 1 cara final vista de chapa faqueada de 1 mm de espesor de cedro y con vetas combinadas. Llevará divisoria central interior, de 20 mm de espesor, puertas corredizas con guías metálicas de primera calidad, cerradura tipo pivot a tambor, tiradores de embutir en metal cromado. Las patas irán unidas entre sí por un ángulo metálico de 1 ½" y llevarán resbaladores de goma con tasa niquelada de 2 cm de diámetro.

2.5.2. Gavetas cerradas para archivo de carpetas colgantes en posición lateral, capacidad de carga de 50 kg, con planchuela de hierro de ½" fijada con tornillos en tres caras, con terminación en pintura antióxido. Tendrán guías telescópicas en acero de 1,5 mm de espesor, 30 cm de largo y 4 cm de ancho y perfiles de plástico de alta dureza en sus bordes superiores, deberán proporcionar libre acceso en la profundidad total del cuadro. Los zócalos serán macizos, con buña superior de 10 mm de ancho y 2 mm de profundidad.

2.5.3. La **gaveta tipo "A"** será de 1,50 x 0,49 x 2,05 m, y la **gaveta tipo "B"** será de 1,50 x 0,49 0,75 m.

2.6. Mueble vertical tipo B para computadoras e impresora

Serán construidas en **placa de madera de 20 mm** de espesor, con refuerzos cada 10 cm, acabado con lustre natural opaco, poros abiertos. Llevará una tapa de fondo, del mismo material y espesor. Contará con una bandeja deslizante para teclado, con guías telescópicas metálicas.

2.7. Pizarrón acrílico

Construido en placa acrílica de 10 mm, tendrá marco de aluminio de 3 cm y porta borrador también de aluminio y deberá llevar dos pitones superiores para colgar.

ASESORIA LEGAL 000051 ANDE

2.8. Silla de madera tipo "D"

Será de cedro con vetas combinadas y acabado de lustre natural opaco, asiento de terciada prensado en molde de dos (2) curvas de 7 mm de espesor, con una cara final de chapa faqueada de 1 mm de espesor con vetas combinadas, respaldo en terciada prensada con molde de una (1) curva y 7 mm de espesor, con dos caras finales de chapa faqueada de 1 mm de espesor, todas las uniones serán con tarugos de ranuras en espiral. Las patas llevarán resbaladores de goma con tasa niquelada de 2 cm de diámetro.

2.9. Silla giratoria tipo "A"

Con asiento multilaminado de ocho (8) capas, prensadas y moldeadas en dos (2) curvas, forrada en cuerina de calidad superior de color marrón sobre espuma de 4 cm de espesor, con vivo corrido en asiento y respaldo. Respaldo multilaminado con 6 capas prensadas, forrada en cuerina de 1° calidad de color marrón sobre espuma de 4 cm de espesor, sujeto al asiento con fleje metálico cromado regulable en altura. Llevará pata metálica cromada de 5 ruedas dobles, con mecanismo regulable en altura.

2.10. Silla tipo "B"

2.10.1. La estructura será de madera de cedro macizo, acabado con lustre natural opaco y las uniones con tarugos de ranuras en espiral. Contará con asiento de madera multilaminada de 7 capas prensadas y moldeadas en tres curvas, forrado en cuerina de primera calidad color marrón, sobre espuma de 4 cm de espesor con vivo corrido en asiento y respaldo. Respaldo de madera prensada de 1,00 cm de espesor en molde de dos curvas ajustada perfectamente, y forrado con cuerina sobre espuma de 2,5 cm de espesor.

2.10.2. Los travesaños inferiores entre las patas delanteras y traseras deben estar anclados lateralmente con tres (3) tarugos cada lado. El refuerzo inferior será redondo de 2 cm de diámetro y espigado en las puntas.

2.11. Sillón tipo "B"

La estructura y posabrazos serán de madera de cedro maciza, acabado con lustre natural opaco y las uniones con tarugos de ranuras en espiral. Contará con asiento de madera multilaminada de 7 capas prensadas y moldeadas en tres curvas, forrado en cuerina de primera calidad color marrón, sobre espuma de 4 cm de espesor con vivo corrido en asiento y respaldo.

Respaldo de madera prensada, de 1,00 cm de espesor, en moldes de dos curvas ajustadas perfectamente, y forrado con cuerina sobre espuma de 2,5 cm de espesor. Los travesaños inferiores entre las patas delanteras y traseras deben estar anclados lateralmente con tres (3) tarugos cada lado. El refuerzo inferior será circular de 2 cm de diámetro y espigado en las puntas.

2.12. Sillón giratorio tipo "C"

2.12.1. La estructura y posabrazos serán de madera de cedro maciza, acabado con lustre natural opaco y las uniones con tarugos de ranuras en espiral. Contará con asiento de madera multilaminada de 7 capas prensadas y moldeadas en tres curvas, forrado en cuerina de primera calidad color marrón, sobre espuma de 4 cm de espesor, con vivo corrido en asiento y respaldo. Respaldo de madera prensada, de 1,00 cm de espesor, en molde de dos curvas ajustada perfectamente, y forrado con cuerina sobre espuma de 2,5 cm de espesor. Los travesaños inferiores entre las patas delanteras y traseras deben estar anclados lateralmente con tres (3) tarugos cada lado.

2.12.2. Llevará pata metálica cromada de cinco ruedas dobles, reclinable y con mecanismo regulable en altura.

ASESORIA LEGAL 000050 ANDE

B. Muebles metálicos

La superficie de los muebles deberá estar exenta de irregularidades, grietas, restos de soldadura, etc., y la pintura de acabado de los mismos será en polvo termoconvertible, a base de resina epoxi o similar, previo desengrasado y fosfatizado, el color será definido por la fiscalización. En la fabricación solo se permitirá la unión de piezas mediante el uso de equipos de soldadura de arco del tipo MIG (*Metal Inert Gas*) o similar. **No se permitirá el uso de soldadura de arco mediante electrodo revestido o convencional.**

2.13. Estante metálico fijo

Los estantes deberán ser de chapa reforzada Nº 20 (AWG). Deberá permitir el almacenamiento manual de cargas ligeras e incluso relativamente pesadas y contará con cinco estantes.

2.14. Estante metálico desmontable

La estantería deberá ser totalmente desmontable, ampliables tanto en altura como en longitud. Los estantes deberán ser de chapa reforzada Nº 20 (AWG).

Deberá permitir el almacenamiento manual de cargas ligeras e incluso relativamente pesadas y contará con cinco estantes.

Sus partes componentes son: parantes angulares, estantes metálicos, escuadra refuerzo, tornillos, etc. Los parantes angulares y escuadras de refuerzo serán de chapa reforzada Nº 20 (AWG). Los tornillos deberán ser de material inoxidable.

2.15. Gaveta metálica con 4 cajones

Será construido en perfil de acero de primera calidad, en forma de L de 1/8" x 1" como mínimo. Los entrepaños serán de chapa Nº 18 (AWG).

Contará con cuatro cajones para archivo de documentos de aproximadamente 29 cm, cada uno, con guías metálicas. La cerradura será del tipo pívot a tambor y las gavetas tendrán tiradores en metal cromado.

SINTEC S.R.L.
SERVICIOS DE INGENIERÍA Y TECNOLOGÍA
Telefax: (021) 502034
Mail: sintec@flash.com.py
Ciencias Veterinarias
Km 10 San Lorenzo

ORIGINAL

PLANILLA DE DATOS GARANTIZADOS

L.P.N. Nº: LICITACIÓN PÚBLICA NACIONAL ANDE Nº746/2012 "ADQUISICIÓN DE MUEBLES DE OFICINA Y ESTANTES METÁLICOS"

A) MUEBLE DE MADERA

1. Armario

a) Tipo de madera y espesor de las placas:	Cedro 20mm	
b) Acabado de lustre natural opaco:	Si:x	No:
c) Puertas corredizas con guías metálicas:	Si:x	No:
d) Tiradores de embutir con cerraduras tipo pivot a tambor:	Si:x	No:

1.1. Armario "A"

a) Dimensiones: largo x ancho x alto (metros):	1,50m x 0,49m x 2,05m
b) Numero de estantes:	4 und

1.2. Armario "B"

a) Dimensiones: largo x ancho x alto (metros):	1,50m x 0,49m x 0,75m
b) Numero de estantes:	1 und

2. Banco de madera con respaldo

a) Dimensiones: largo x ancho x alto (metros):	1,80m x 0,59m x 0,80m	
b) Tipo de madera	cedro	
c) Acabado de lustre natural opaco:	Si:x	No:

3. Escritorio

a) Tipo de madera y espesor de las placas:	Cero 20 mm	
b) Material de las patas:	aluminio	
c) Acabado de lustre natural opaco:	Si:x	No:
d) Con tapa de vidrio:	Si:x	No:
e) Mecanismo de cierre automático	Si:x	No:

3.1. Escritorio tipo "A"

a) Dimensiones: largo x ancho x alto (metros):	1,50m x 0,75m x 0,75m
b) Números de cajones:	6 und

VISTO - AUDITORIA INTERNA
Art. 54º - Decreto Nº 21909/03
No implica análisis detallado de su contenido

3.2. Escritorio tipo "B"

a) Dimensiones: largo x ancho x alto (metros):	1,20m x 0,75m x 0,75m
b) Números de cajones:	3 und

Lic. Ermelinda E. Fernández F.
Auditor

4. Franelógrafo

a) Dimensiones: largo x ancho (metros):	1,30m x 0,90m
b) Tipo de madera:	cedro

Ing. Carlos M. Jiménez
Div. de Servicios Generales y Transporte
Jefe

SINTEC S.R.L.
SERVICIOS DE INGENIERÍA Y TECNOLOGÍA

SINTEC S.R.L.
SERVICIOS DE INGENIERÍA Y TECNOLOGÍA

SINTEC S.R.L.
SERVICIOS DE INGENIERÍA Y TECNOLOGÍA
Telefax: (021) 502034
Mail: sintec@flash.com
Ciencias Veterinarias nº 207
Km 10 San Lorenzo. Paraguay

ORIGINAL

5. Gaveta de madera tipo "A"

a) Dimensiones: largo x ancho x alto (metros):	1,50m x 0,49m x 2,05m	
b) Tipo de madera:	cedro	
c) Acabado de lustre natural opaco:	Si:x	No:

6. Gaveta de madera tipo "B"

a) Dimensiones: largo x ancho x alto (metros):	1,50m x 0,49m x 0,75m	
b) Tipo de madera:	cedro	
c) Acabado de lustre natural opaco:	Si:x	No:

7. Mueble vertical tipo B para computadora e impresora

f) Tipo de madera y espesor de las placas:	cedro	
g) Acabado de lustre natural opaco:	Si:x	No:
h) Dimensiones: largo x ancho x alto (metros):	0,85m x 0,50m x 1,80m	
j) Bandeja deslizante para teclado:	Si:x	No:
k) Guías telescópicas metálicas:	Si:x	No:

8. Pizarrón acrílico

a) Dimensiones: largo y ancho (metros):	0,90m x 1,30m	
b) Placa acrílica:	Si:x	No:
c) Marco y porta borrador de aluminio:	Si:x	No:

9. Silla de madera tipo "D"

a) Dimensiones: largo x ancho x alto (metros):	0,42m x 0,42m x 0,85m	
b) Tipo de madera:	cedro	
c) Acabado de lustre natural opaco:	Si:x	No:

10. Silla giratoria tipo "A"

a) Dimensiones: largo x ancho x alto (metros):	0,45m x 0,45m x 0,89m	
b) Material de las patas y número de ruedas:	Metalico 5 ruedas	
c) Asiento y respaldo multilaminado forrado en cuerina:	Si:x	No:

VISTO - AUDITORIA INTERNA
Art. 54º - Decreto Nº 21909/03
No implica análisis detallado de su contenido
Lic. Ermelinda E. Fernández F.
Auditor

11. Silla tipo "B"

a) Dimensiones: largo x ancho x alto (metros):	0,49m x 0,46m x 0,85m	
b) Tipo de madera:	cedro	
c) Asiento multilaminado forrado en cuerina:	Si:x	No:
d) Asiento y respaldo multilaminado forrado en cuerina:	Si:x	No:
e) Acabado de lustre natural opaco:	Si:x	No:

12. Sillón tipo "B"

a) Dimensiones: largo x ancho x alto (metros):	0,49m x 0,46m x 0,85m
b) Tipo de madera:	cedro

Ing. Carlos M. Jiménez
Div. de Servicios Generales y Transporte
Jefe

SINTEC S.R.L.
SERVICIOS DE INGENIERÍA Y TECNOLOGÍA

SINTEC S.R.L.
SERVICIOS DE INGENIERÍA Y TECNOLOGÍA

SINTEC S.R.L.
SERVICIOS DE INGENIERÍA Y TECNOLOGÍA
Telefax: (021) 502034
Mail: sintec@flash.com.py
Ciencias Veterinarias nº
Km 10 San Lorenzo. Paraguay

ORIGINAL

c) Asiento y respaldo multilaminado forrado en cuerina:	Si:x	No:
d) Acabado de lustre natural opaco:	Si:x	No:

13. Sillón giratoria tipo "C"

a) Dimensiones: largo x ancho x alto (metros):	0,49m x 0,46m x 0,89m	
b) Tipo de madera:	cedro	
c) Material de las patas y número de ruedas:	Metálica 5ruedas	
d) Asiento y respaldo multilaminado forrado en cuerina:	Si:x	No:
e) Acabado de lustre natural opaco:	Si:x	No:

B). MUEBLES METÁLICOS

14. Estante metálico fijo

a) Dimensiones: largo, ancho y alto (m):	2,00m x 0,95m x 0,32m
b) Espesor de la chapa Nº (Nº AWG):	N20
c) Cantidad estantes:	5
d) Tipo de pintura de acabado:	electrostática

15. Estante metálico desmontable

a) Dimensiones: largo, ancho y alto (m):	2,00m x 1,00m x 0,40m
b) Espesor de la chapa Nº (Nº AWG):	20
c) Cantidad estantes:	5
d) Tipo de pintura de acabado:	electrostática

16. Gaveta metálica con 4 cajones

a) Dimensiones: largo, ancho y alto (m):	1.32 x 046 x 0.62
b) Espesor de la chapa Nº (Nº AWG):	N 20
c) Cantidad de gavetas:	4
d) Tipo de pintura de acabado:	electrostática

Observaciones:----------

VISTO - AUDITORIA INTERNA
Art. 54º - Decreto Nº 21909/03
No implica análisis detallado de su contenido

SINTEC S.R.L.
SERVICIOS DE INGENIERÍA Y TECNOLOGÍA

Firma:
Nombre: ING ANIBAL DA SILVA En calidad de: SOCIO GERENTE
Debidamente autorizado para firmar la oferta por y en nombre de: SINTEC SRL
Asunción, 02 del mes de Octubre de 2012

Lic. Ermelinda E. Fernández F.
Auditor

Ing. Carlos M. Jiménez
Div. de Servicios Generales y Transporte
Jefe

0008

SINTEC S.R.L.
SERVICIOS DE INGENIERÍA Y TECNOLOGÍA

ARMARIO DE MADERA TIPO "A" 1,50 m x 0,49 m x 2,05 m

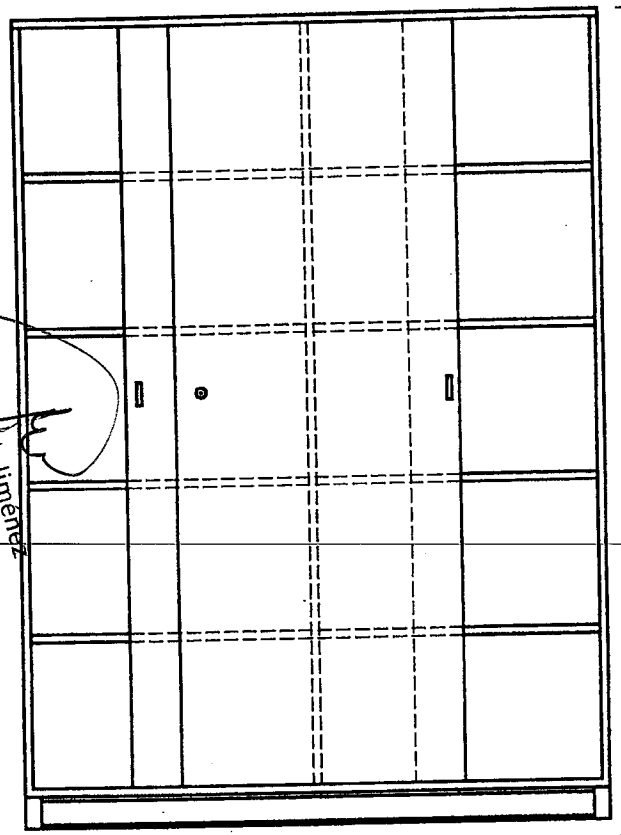

FRENTE

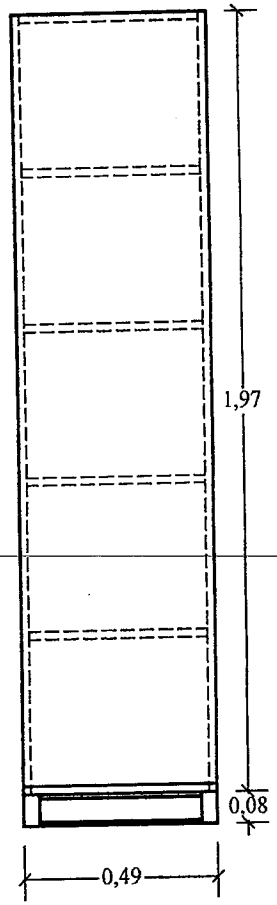

LATERAL

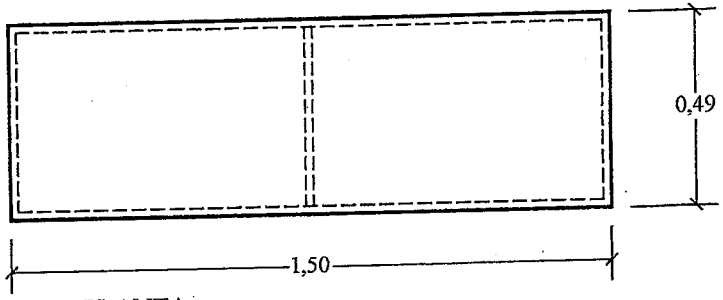

PLANTA

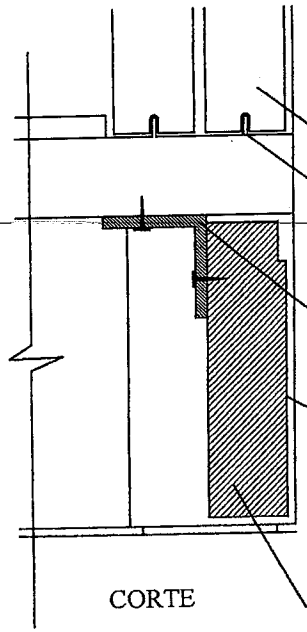

CORTE

Obs: Las acotaciones estan dadas en metros

ANDE	DPTO. DE SERVICIOS GENERALES
	SECCIÓN MTO. CIVIL DE EDIFICIOS YMUEBLES DE OF.

SINTEC S.R.L.
SERVICIOS DE INGENIERÍA Y TECNOLOGÍA

Ing. Carlos M. Jiménez
Div. de Servicios Generales y Transporte
Jefe

ASESORIA LEGAL
ANDE
00045

19

ARMARIO DE MADERA TIPO "B" 1,50 m x 0,49 m x 0,75 m

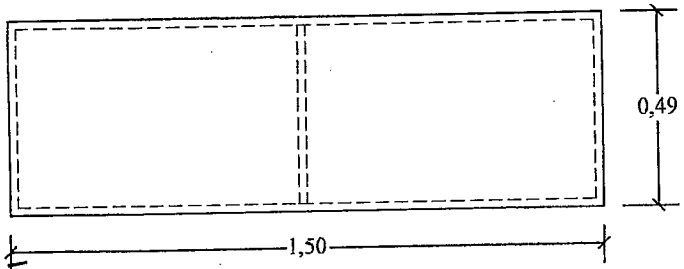

PLANTA

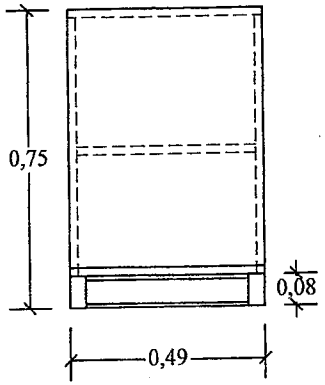

LATERAL

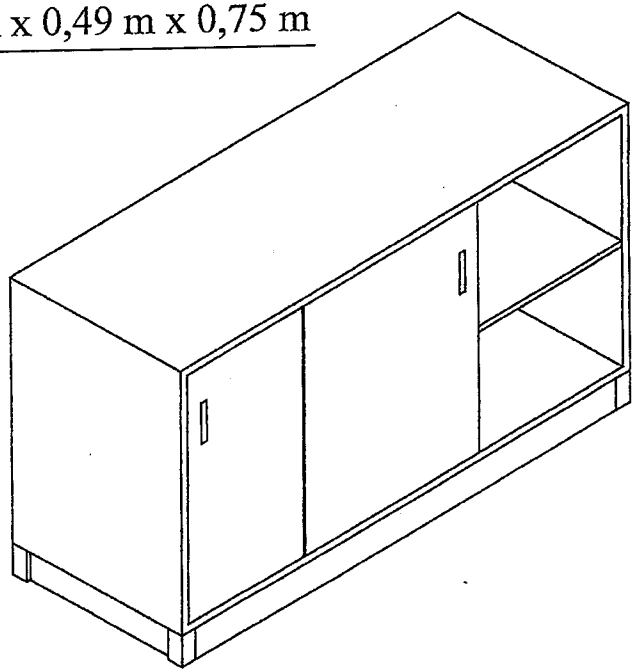

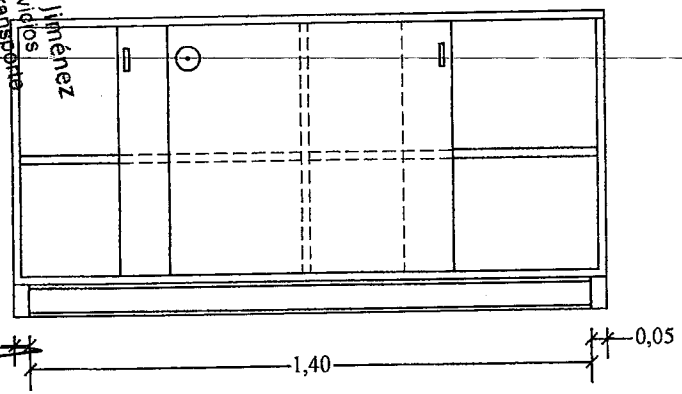

FRENTE

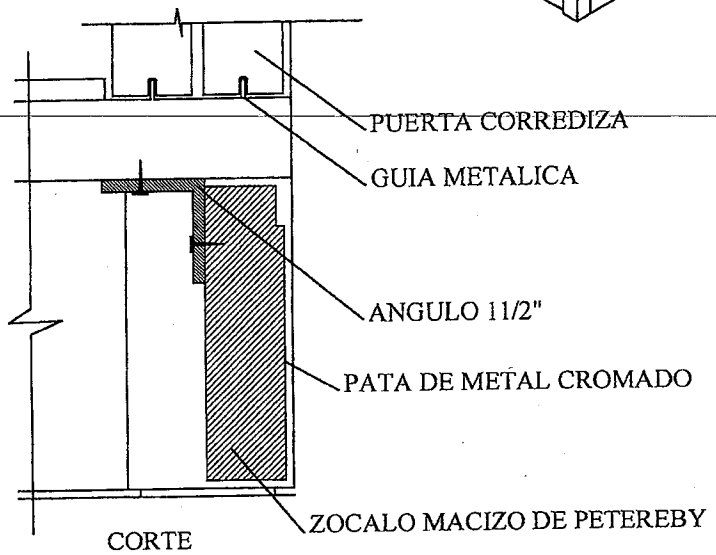

CORTE

Obs: Las acotaciones estan dadas en metros

Ing. Carlos M. Jiménez
Div. Mto. Servicios Generales y Transporte
Jefe

ASESORIA LEGAL
ANDE
000046

ANDE	DPTO. DE SERVICIOS GENERALES
SECCIÓN MTO. CIVIL DE EDIFICIOS YMUEBLES DE OF.	

SINTEC S.R.L.
SERVICIOS DE INGENIERÍA Y TECNOLOGÍA

20

BANCO DE MADERA CON RESPALDO DE 1,80 m x 0,59 m x 0,80 m

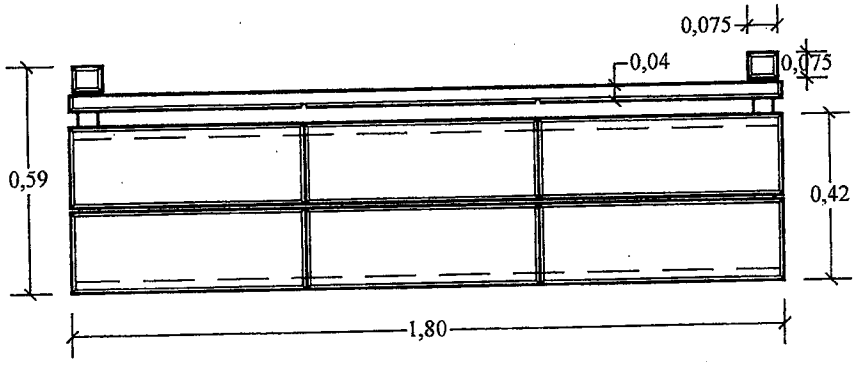

PLANTA

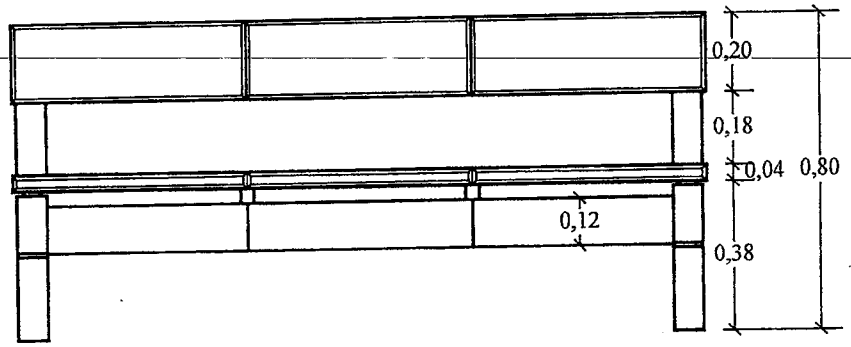

FRENTE

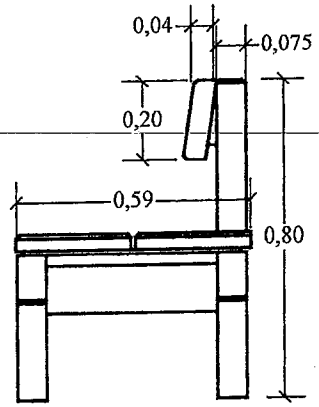

LATERAL

Ing. Carlos M. Jiménez
Div. de Servicios Generales y Transporte
Jefe

ASESORIA LEGAL
ANDE
000044

SINTEC S.R.L.
SERVICIOS DE INGENIERÍA Y TECNOLOGÍA

Obs: Las acotaciones estan dadas en metros

ANDE	DPTO. DE SERVICIOS GENERALES
SECCIÓN MTO. CIVIL DE EDIFICIOS Y MUEBLES DE OF.	

ESCRITORIO TIPO "B" 1,20 m x 0,75 m x 0,75 m

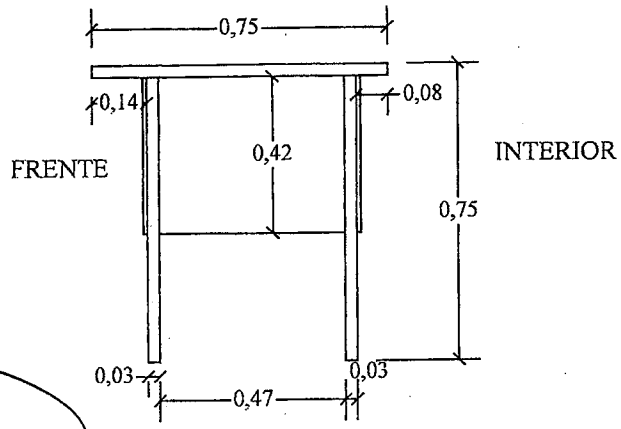

VISTA LATERAL

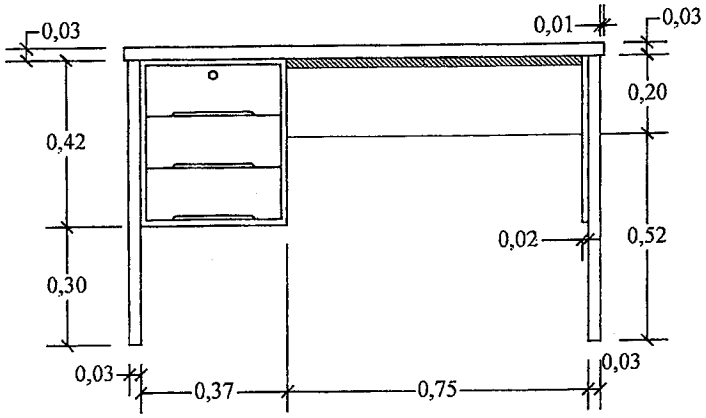

INTERIOR

REFUERZO DE 2"x 1"
TAPA ESCRITORIO

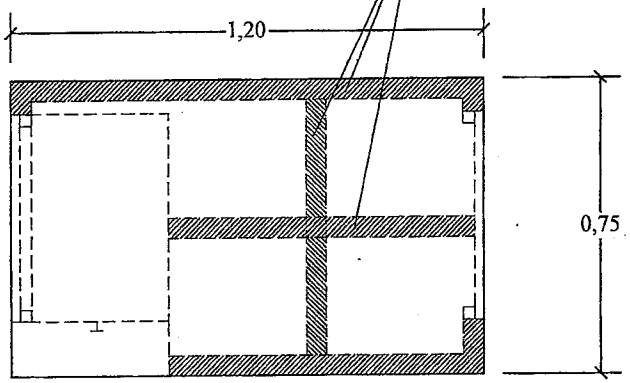

PLANTA

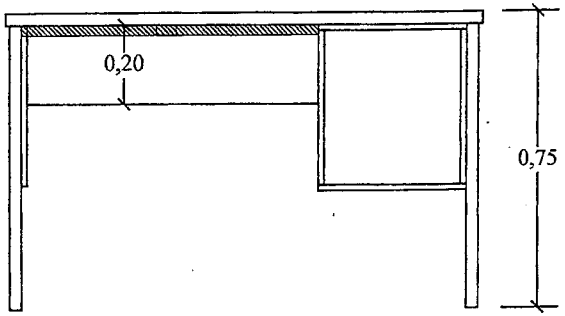

FRENTE

Ing. Carlos M. Jiménez
Div. de Servicios Generales y Transporte
Jefe

ASESORIA LEGAL
000042
ANDE

SINTEC S.R.L.
SERVICIOS DE INGENIERIA Y TECNOLOGIA

Obs: Las acotaciones estan dadas en metros

ANDE	DPTO. DE SERVICIOS GENERALES
	SECCIÓN MTO. CIVIL DE EDIFICIOS Y PROPIEDADES

ASESORIA LEGAL 12 000028 ANDE

2. Plan de Entrega*

Ítem	Descripción del Bien	Cantidad	Unidad de Medida	Plazo de Entrega (Días calendario)
1	Armario de madera tipo A de 1,50 m x 0,49m x 2,05m.	98	Unidad	150
2	Armario de madera tipo B de 1,50m x 0,49m x 0,75m.	71	Unidad	120
3	Banco de madera con respaldo de 1,80 m x 0,59m x 0,80 m.	51	Unidad	75
4	Escritorio tipo A de 1,50m x 0,75m x 0,75m.	123	Unidad	120
5	Escritorio tipo B de 1,20m x 0,75m x 0,75m.	118	Unidad	90
6	Estante metálico fijo de 2,00m x 0,95m x 0,32m.	38	Unidad	90
7	Estante metálico desmontable de 2,00m x 1,00m x 0,40m.	38	Unidad	60
8	Franelógrafo de madera de 1,30m x 0,90 m.	39	Unidad	45
9	Gaveta de madera tipo A de 1,50m x 0,49m x 2,05m.	20	Unidad	60
10	Gaveta de madera tipo B de 1,50m x 0,49m x 0,75m.	13	Unidad	30
11	Gaveta metálica con 4 cajones de 0,465m x 0,625m x 1,315m. con cerradura.	24	Unidad	60
12	Mueble vertical tipo B para computadora e impresora de 0,85m x 0,50m x 1,80m.	99	Unidad	150
13	Pizarrón acrílico de 0,90m x 1,30m	28	Unidad	45
14	Silla de madera tipo D de 0,42m x 0,42m x 0,85m.	297	Unidad	150
15	Silla giratoria tipo A de 0,45m x 0,45m x 0,89m.	231	Unidad	150
16	Silla tipo B de 0,49m x 0,46m x 0,85m	237	Unidad	150
17	Sillón giratorio tipo C de 0,49m x 0,46m x 0,89m.	179	Unidad	150
18	Sillón tipo B de 0,46m x 0,49m x 0,85m	129	Unidad	150

*El Plan de Entregas descrito será computado en días calendario a partir de la notificación fehaciente al Proveedor de la disponibilidad del Anticipo a favor del mismo por parte de la Unidad que administra el Contrato.

Lugar de Entrega: Depósito de ANDE de Asunción, Avda. Guido Boggiani y Dr. Facundo Machain.
Horario de atención: 07:00 a 15:00 horas.

Ing. Carlos M. Jiménez
Div. de Servicios Generales y Transporte
Jefe

SINTEC S.R.L.

ASESORIA LEGAL 000027. ANDE

4. Plan de Entregas (Servicios)

No Aplica.

5. Planos o Diseños

Se adjuntan a las Especificaciones Técnicas.

6. Inspecciones y Pruebas

Las siguientes inspecciones y pruebas se realizarán conforme a lo establecido en las Condiciones Especiales del Contrato.

Ing. Carlos M. Jiménez
Div. de Servicios Generales y Transporte
Jefe

SINTEC S.R.L.
SERVICIOS DE INGENIERÍA Y TECNOLOGÍA

ASESORIA LEGAL 000026 ANDE

Sección IV.
Condiciones Especiales del Contrato (CEC)

Las siguientes **Condiciones Especiales del Contrato (CEC)** complementarán y/o enmendarán las **Condiciones Generales del Contrato (CGC)** que se encuentran publicadas en el Portal de Contrataciones Públicas y forman parte de los documentos de la Subasta. En caso de haber conflicto, las provisiones aquí dispuestas prevalecerán sobre las de las CGC.

CGC 1.1(i)	La Contratante es: Administración Nacional de Electricidad – ANDE
CGC 4.2 (b)	La versión de la edición de los Incoterms será: No Aplica.
CGC 7.1	Para notificaciones, la dirección de la Contratante será: Atención: Presidente de la Administración Nacional de Electricidad (ANDE) Calle y No.: Avda. España 1268 y Padre Cardozo Piso/Oficina: Planta Baja – Mesa de Entradas – Sede Central de ANDE Horario: Lunes a Viernes, de 07:00 a 15:00 Hs. Ciudad/País: Asunción - Paraguay Casilla de Correo 604 Teléfono: 211 001/20 Facsímile: 212 371 – 200 541 Dirección de correo electrónico: ande@ande.gov.py
CGC 9.5	Se dará participación a la DNCP a través del procedimiento de avenimiento previsto en el Capítulo VIII de la Ley 2051/03, de no existir acuerdo, las Partes Contratantes, someterán las diferencias que puedan surgir en el cumplimiento, aplicación e interpretación de este Contrato, a los Tribunales Paraguayos, estableciéndose a dicho fin la jurisdicción de los Tribunales en lo Civil y Comercial de la Ciudad de Asunción, Capital de la República del Paraguay. No se recurrirá al Procedimiento del Arbitraje.
CGC 11.1	Detalle de los documentos de Embarque y otros documentos que deben ser proporcionados por el Proveedor son: **No Aplica.**
CGC 13.1	El precio del contrato estará sujeto a reajustes en cuanto surjan las siguientes situaciones y de acuerdo a la siguiente fórmula: siempre y cuando la variación del IPC publicado por el BCP haya sufrido una variación igual o mayor al quince por ciento (15%) respecto al IPC vigente a la fecha de presentación y apertura de ofertas: $Pr = P \times \frac{IPC1}{IPC0}$ Donde: Pr: Precio Reajustado. P: Precio adjudicado. IPC1: Índice de precios al Consumidor publicado por el Banco Central del Paraguay, correspondiente al mes de la entrega del suministro. IPC0: Índice de precios al consumidor publicado por el Banco Central de Paraguay, correspondiente al mes de la apertura de ofertas. No se reconocerán reajuste de precios si el suministro se encuentra atrasado respecto al plan de entregas.

Ing. Carlos M. Jiménez
Div. de Servicios Generales y Transporte
Jefe

ASESORIA LEGAL 000025 ANDE

CGC 14.1; 14.2 y 14.3	**Condiciones de Pago** El lugar de presentación de las facturas: Mesa de Entrada de la ANDE, sito en Planta Baja, Sede Central, Avda. España Nº 1268 esquina Padre Cardozo, en el horario de atención de 07:00 hs. a 15:00 hs. de lunes a viernes. El pago al Proveedor será en guaraníes, por medio de una Carta de Crédito Local, que será abierta a través de un banco local, previo descuento en concepto de retención de impuestos y del cero punto cuatro por ciento (0.4%) en concepto de contribución sobre contratos suscritos, conforme a lo establecido en el Art. 1 de la Ley N° 3439/07 que modifica el Art. 41 de la Ley N° 2051/03. Los gastos bancarios de la apertura de Carta de Crédito Local, estarán a cargo de la Contratante. El pago de las facturas se hará de la siguiente manera: a) Anticipo: conforme a lo indicado en la cláusula CGC 15.1 b) Posteriormente, los pagos se realizarán dentro de los sesenta (60) días contados a partir de la presentación de las respectivas facturas legales correspondientes a los suministros entregados y certificados de conformidad al Plan de Entregas, descontando el porcentaje del anticipo y el monto de las multas si las hubiere. c) La Unidad que administra el Contrato, respetando el plazo indicado precedentemente en el numeral b), se expedirá sobre las facturas en un plazo no mayor de diez (10) días calendario de la recepción. Si existiere una diferencia sobre el monto facturado, deberá devolver la misma bajo constancia escrita o solicitar una nota de crédito o una factura complementaria. Asimismo, si los documentos presentados son insuficientes serán devueltos al Proveedor bajo constancia escrita para la rectificación correspondiente. En este caso, el plazo para el pago queda interrumpido sin responsabilidad alguna para la Contratante hasta la fecha de presentación de los documentos que cumplan con lo requerido. d) El Proveedor para tener derecho a todo pago deberá cumplir con lo establecido en la Ley Nº 2421/04 y sus reglamentaciones, en lo referente a los comprobantes que expidan por las ventas que efectúen y/o servicios que presten a la Institución.
CGC 14.4	Todos los pagos se efectuarán en Guaraníes.
CGC 14.5	El plazo de pago después del cual la Contratante deberá pagar interés al Proveedor es sesenta (60) días. La tasa de interés que se aplicará es del uno por ciento (1%) mensual, por el período de la demora hasta que haya efectuado el pago completo.
CGC 15.1	**Anticipo:** Dentro de los diez (10) días calendario posterior a la firma del Contrato, el Proveedor deberá presentar la solicitud de cobro de anticipo acompañada de: a) Garantía de Cumplimiento, b) Garantía de Anticipo, c) La factura correspondiente. Dichos documentos deberán ser presentados en Mesa de Entradas de la Contratante (Planta Baja, Sede Central, Avda. España Nº 1268 esquina Padre Cardozo, en el horario de atención de 07:00 hs. a 15:00 hs. de lunes a viernes). La Contratante abonará al Proveedor el cuarenta por ciento (40%) del precio total del Contrato en concepto de anticipo dentro de los treinta (30) días siguientes a la presentación de la solicitud respectiva junto con las citadas garantías y la factura correspondiente. Asimismo, de verificarse

Ing. Carlos M. Jiménez
Div. de Servicios Generales y Transporte
Jefe

SINTEC S.R.L.
SERVICIOS DE INGENIERIA Y TECNOLOGIA

ASESORIA LEGAL 000024 SBE

	defectos en el contenido de los mencionados documentos este plazo quedará suspendido hasta su debida presentación. La Unidad que administra el Contrato notificará fehacientemente al Proveedor la disponibilidad del Anticipo. La Garantía de Anticipo deberá ser emitida por un Banco Local o Compañía de Seguros Local, y deberá cubrir una suma igual al cien por ciento (100%) del valor del anticipo a ser entregado. Esta Garantía para Anticipo será cancelada, al ser descontada la totalidad del monto adelantado en concepto de anticipo. El monto anticipado será deducido por el Proveedor en las facturas presentadas en el mismo porcentaje establecido para el anticipo.
CGC 16.1	El Proveedor será responsable del pago de todos los impuestos y otros tributos o gravámenes.
CGC 17.1	El valor de la Garantía de cumplimiento de contrato, es de diez por ciento (10%) del valor total del contrato. La Garantía de cumplimiento de Contrato deberá ser presentada por el Proveedor dentro de los 10 días siguientes a partir de la fecha de suscripción del Contrato (Art 39 de la ley 2051/03).
CGC 17.6	La liberación de la Garantía de Cumplimiento tendrá lugar: dentro de los treinta (30) días posteriores a la emisión del Acta de Recepción Definitiva.
CGC 22.2	**Identificación del Embalaje** El embalaje, identificación, documentos fuera y dentro de los bultos deberá indicar: LPN SBE ANDE Nº 746/2012 - Asunción-Paraguay, además de otros datos indicados en las Especificaciones Técnicas. La Contratante será propietaria de todo el material utilizado para el embalaje de los bienes.
CGC 23.1	Todos los bienes suministrados en virtud del Contrato deberán estar totalmente asegurados contra los daños y perjuicios que pudieran ocurrir durante su transporte, almacenamiento y entrega en Depósitos de la Contratante, bajo responsabilidad del Proveedor.
CGC 24.1	La responsabilidad por el transporte de los bienes hasta el lugar de entrega de los bienes establecido recaerá en el Proveedor.
CGC 25.1	**Inspecciones y Pruebas** El Proveedor realizará todas las pruebas y/o inspecciones de los Bienes por su cuenta y sin costo alguno para la Contratante. El Proveedor acepta que ni la realización de pruebas o inspecciones de los Bienes o de parte de ellos, ni la presencia de la Contratante o de su representante, ni la emisión de informes de resultados de pruebas, lo eximirán de las garantías u otras obligaciones en virtud del Contrato.
CGC 25.2	**Inspecciones en el Depósito de la Contratante** Una vez que el Proveedor haya realizado la entrega del suministro en los Depósitos de la Contratante de acuerdo al Plan de Entregas, se procederá a una inspección y verificación con los documentos pertinentes.

Ing. Carlos M. Jiménez
Div. de Servicios Generales y Transporte
Jefe

SINTEC S.R.L.
SERVICIOS DE INGENIERÍA Y TECNOLOGÍA

ASESORIA LEGAL 000023 ANDE

	Documentos de Recepción Provisional y Definitiva La Contratante verificará que el suministro se haya ajustado a las Especificaciones Técnicas y demás documentos contractuales y emitirá un Certificado de Recepción Provisional dentro de los treinta (30) días siguientes a la entrega del suministro. Completado el Suministro y después de haberse emitido el Certificado de Recepción Provisional correspondiente, se dará inicio al periodo de garantía indicado en la Cláusula CGC 27.3 de éstas CEC. Al término de dicho plazo, la Contratante efectuará las comprobaciones de que el Proveedor ha cumplido satisfactoriamente con todo lo previsto en los documentos del contrato y emitirá dentro de los siguientes treinta (30) días calendario, el Acta de Recepción Definitiva del Suministro. Tanto para la Recepción Provisional como para la Recepción Definitiva, en caso de que los bienes entregados no se ajusten a las Especificaciones Técnicas y demás documentos contractuales, el Proveedor deberá reparar o remplazar los bienes en el mismo plazo indicado en la cláusula 27.5 de estas CEC. La emisión del Acta de Recepción Definitiva del Suministro significará el cumplimiento por parte del Proveedor de sus obligaciones contractuales, y le dará derecho a solicitar la cancelación de la Garantía de Cumplimiento del Contrato.
CGC 26.1	**Multas** Si el Proveedor no cumpliere con los plazos establecidos en el Plan de Entregas y sus eventuales prórrogas autorizadas por casos fortuitos o de fuerza mayor, se hará pasible de una multa equivalente al uno por ciento (1%) del valor total del Suministro en demora, por cada semana o fracción mayor de tres (3) días de atraso. Las multas serán aplicadas y deducidas en forma automática sobre el valor de las facturas, sin ninguna interpelación judicial o extrajudicial. El límite de las multas será equivalente al monto de la Garantía de Cumplimiento del Contrato.
CGC 27.3	**Garantía de los Bienes** La garantía por los bienes suministrados será de un (1) año, contado a partir de la emisión del Certificado de Recepción Provisional correspondiente a dichos bienes conforme al Plan de Entrega. Una vez cumplido este plazo, la Contratante emitirá dentro de los treinta (30) días calendarios posteriores el Acta de Recepción Definitiva.
CGC 27.5	El Proveedor deberá corregir o reparar cualquier defecto a su cargo, o sustituir el suministro no aceptado a completa satisfacción de la Contratante dentro del plazo de treinta (30) días contado a partir del reclamo escrito efectuado por la Contratante al Proveedor. En este caso, la Contratante podrá igualmente disponer si así lo decidiese de lo suministrado hasta la reposición por parte del Proveedor de la nueva partida que reemplace a la no aceptada.
CGC 33.1 (a) (vi)	La Contratante podrá terminar el Contrato además en los casos previstos en las CGC.

Ing. Carlos M. Jiménez
Div. de Servicios Generales y Transporte
Jefe

SINTEC S.R.L.
SERVICIOS DE INGENIERIA Y TECNOLOGIA

Sección V
Contrato

Entre la Administración Nacional de Electricidad - ANDE, entidad autárquica, regida por Ley Nº 966/64, representada en este acto por su Presidente, Ing. Carlos Dionisio Heisele Sosa, con Cédula de Identidad Civil Nº 440.488, nombrado en el cargo por Decreto del Poder Ejecutivo Nº 9.168 de fecha 26 de junio de 2012, con domicilio legal y especial en la Avenida España 1268 de la Ciudad de Asunción, Capital de la República del Paraguay, en lo sucesivo denominado en adelante la CONTRATANTE, por una parte, y, por la otra, la firma SINTEC S.R.L., domiciliada en Ciencias Veterinarias Nº 207 Km. 10, Ciudad de San Lorenzo, República del Paraguay, representada para este acto por Aníbal Da Silva, con Cédula de Identidad Nº 2.138.812, según Poder Especial otorgado por dicha firma, denominada en adelante el PROVEEDOR, denominadas en conjunto "LAS PARTES" e, individualmente, "PARTE", acuerdan celebrar el presente contrato para la Adquisición de Muebles de Oficina y Estantes Metálicos, el cual estará sujeto a las siguientes cláusulas y condiciones:

1. OBJETO

Adquisición de Muebles de Oficina y Estantes Metálicos, Ítems 1, 2, 3, y 5.

2. DOCUMENTOS INTEGRANTES DEL CONTRATO.

Los documentos contractuales firmados por las partes y que forman parte integral del Contrato son los siguientes:

(a) Contrato

(b) El Pliego de Bases y Condiciones y sus Adendas o modificaciones;

(c) Las Instrucciones al Oferente para Subasta a la Baja Electrónica (IAO.SBE) y las Condiciones Generales del Contrato para Subasta a la Baja Electrónica (CGC.SBE) estándar aprobadas por la DNCP y publicadas en el portal de Contrataciones Públicas que complementan el Pliego de Bases y Condiciones.

(d) La oferta del Proveedor;

(e) La resolución de adjudicación del Contrato emitida por la Contratante y su respectiva notificación;

(f) Planilla de Datos Garantizados.

Los documentos que forman parte del Contrato deberán considerarse mutuamente explicativos; en caso de contradicción o diferencia entre los documentos que forman parte integral del Contrato, la prioridad de los mismos será en el orden enunciado anteriormente.

3. IDENTIFICACIÓN DEL CRÉDITO PRESUPUESTARIO PARA CUBRIR EL COMPROMISO DERIVADO DEL CONTRATO.

3.1. El crédito presupuestario para cubrir el compromiso derivado del presente Contrato será cubierto con fondos de los rubros 00011/00012/00013.534/541–00/01-30-001-2012/10419/11019/11027/11285/11733/11734 del Presupuesto de Programas de Administración General, Operación y Mantenimiento del Sistema de Eléctrico Nacional e Inversiones Energéticas del presente Ejercicio Financiero, con Certificación de Disponibilidad Presupuestaria Nº 540/2012 de fecha 16 de julio de 2012.

Ing. Carlos M. Jiménez
Div. de Servicios Generales y Transporte
Jefe

Lic. LUIS ROJAS IBARRA
Secretario General

SINTEC S.R.L.
SERVICIOS DE INGENIERIA Y TECNOLOGIA

3.2. Esta contratación está incluida en el Plan Anual de Contrataciones (PAC) con el Código Nº 231614.

4. PROCEDIMIENTO DE CONTRATACIÓN

El presente Contrato es el resultado del procedimiento de Licitación Pública Nacional SBE N° 746/2012, convocado por la ANDE, según resolución P/CP/N° 1486/2012. La adjudicación fue realizada por Resolución P/CP/N° 1735/2012.

5. PRECIO UNITARIO Y EL IMPORTE TOTAL A PAGAR POR LOS BIENES y/o SERVICIOS.

ITEM	Descripción	Unidad de Medida	Cantidad	Precio Unitario G (IVA Incluido)	Precio Unitario G (IVA Incluido)
1	Armario de madera tipo A de 1,50 m x 0,49 m x 2,05 m.	Unidad	98	1.459.183	142.999.934
2	Armario de madera tipo B de 1,50 m x 0,49 m x 0,75 m.	Unidad	71	1.056.338	74.999.998
3	Banco de madera con respaldo de 1,80 m x 0,59 m x 0,80 m.	Unidad	51	1.294.117	65.999.967
5	Escritorio tipo B de 1,20 m x 0,75 m x 0,75 m.	Unidad	118	949.152	111.999.936
Total					**395.999.835**

Por un monto total de G. 395.999.835(trescientos noventa y cinco millones novecientos noventa y nueve mil ochocientos treinta y cinco guaraníes), IVA incluido.

5.1 En consideración a los pagos que la Contratante hará al Proveedor conforme a lo estipulado en este Contrato, el Proveedor se compromete a proveer los Bienes y Servicios al Contratante y a subsanar los defectos de éstos de conformidad en todo respecto con las disposiciones del Contrato.

5.2 La Contratante se compromete a pagar al Proveedor como contrapartida del suministro de los bienes y servicios y la subsanación de sus defectos, el Precio del Contrato o las sumas que resulten pagaderas de conformidad con lo dispuesto en el Contrato en el plazo y en la forma prescritos en éste.

6. VIGENCIA DEL CONTRATO

La vigencia del presente Contrato será de seiscientos quince (615) días calendario, contados a partir de la fecha de suscripción del mismo. Este plazo será suspendido cuando por alguna circunstancia no se haya emitido el Certificado de Recepción Provisional y/o Acta de Recepción Definitiva de las obras.

7. SOLUCIÓN DE CONTROVERSIAS

Cualquier diferencia que surja durante la ejecución de los Contratos se dirimirá conforme las reglas establecidas en la legislación aplicable y en las Condiciones Generales y Especiales del Contrato

8. ANULACIÓN DE LA ADJUDICACIÓN POR PARTE DE LA D.N.C.P.

Si la Dirección Nacional de Contrataciones Públicas resolviera anular la adjudicación de la Contratación debido a la procedencia de una impugnación instaurada en contra del procedimiento, y si dicha nulidad afecta el Contrato ya suscrito entre las partes, el Contrato o la parte del mismo que sea afectada por la nulidad quedará automáticamente rescindido, de pleno derecho a partir de la comunicación oficial realizada

Ing. Carlos M. Jiménez
Div. de Servicios Generales y Transporte
Jefe

Lic. LUIS ROJAS IBARRA
Secretario General

por la D.N.C.P., sin responsabilidad alguna para los Contratantes, salvo las asumidas en concepto de la parte ejecutada del contrato.

9. UNIDAD ADMINISTRADORA DEL CONTRATO

La Unidad que administra el Contrato es el: **Departamento de Servicios Generales.**

En prueba de conformidad se suscriben 2 (dos) ejemplares de un mismo tenor y a un solo efecto en la ciudad de Asunción, capital de la República del Paraguay, en fecha: 12 DIC 2012

Aníbal Da Silva.
C.I. Nº 2.138.812.
SINTEC S.R.L.
RUC Nº 80002907-0

SINTEC S.R.L.
SERVICIOS DE INGENIERÍA Y TECNOLOGÍA

ADMINISTRACIÓN NACIONAL DE ELECTRICIDAD
Ing. CARLOS D. HEISELE SOSA
Presidente

Ing. Carlos M. Jiménez
Div. de Servicios Generales y Transporte
Jefe

Ing. Manuel Cárdenas G.
Director de Logística y Telemática

Lic. LUIS ROJAS IBARRA
Secretario General

ASESORIA LEGAL 000019 ANDE

Sección VI. Formularios

Índice de Formularios

Información sobre el Oferente 22
Información sobre los Miembros del Consorcio 23
Formulario de Oferta 24
Autorización del Fabricante, Representante o Distribuidor. 27
Garantía de Mantenimiento de Oferta 28
Declaración Jurada 30
Declaración Jurada 31
Garantía de Anticipo 33
Garantía de Cumplimiento de Contrato 34

Ing. Carlos M. Jiménez
Div. de Servicios
Generales y Transporte
Jefe

SINTEC S.R.L.

SINTEC S.R.L.
SERVICIOS DE INGENIERÍA Y TECNOLOGÍA
Telefax: (021) 502034
Mail: sintec@flash.com.py
Ciencias Veterinarias nº 207
Km 10 San Lorenzo, Paraguay

ORIGINAL

Información sobre el Oferente

SEÑORES
ADMINISTRACION NACIONAL DE ELECTRICIDAD

LICITACIÓN PÚBLICA NACIONAL ANDE Nº 746/2012 ADQUISICIÓN DE MUEBLES DE OFICINA Y ESTANTES METÁLICOS

Nombre legal del Oferente: SINTEC SRL Fecha: 02/10/2012

1. Nombre o Razón Social del Oferente *SINTEC SRL*
2. Si se trata de un Consorcio, nombre jurídico de cada miembro: NO SE APLICA
3. Año de constitución del Oferente: *1979*
4. Domicilio del Oferente: CIENCIAS VETERINARIAS Nº 207
5. Información del Representante autorizado del Oferente: Nombre: *ING ANIBAL DA SILVA* Dirección: *CINECIAS VETERINARIAS Nº 207* Números de teléfono y fax: *021 502034* Dirección de correo electrónico: sintec @flash.com.py
7. Se adjuntan los siguientes documentos: *[conforme a la cláusula 11 de las IAO]*

SINTEC S.R.L.
SERVICIOS DE INGENIERÍA Y TECNOLOGÍA

Ing. Carlos M. Jiménez
Div. de Servicios
Generales y Transporte
Jefe

SINTEC S.R.L.
SERVICIOS DE INGENIERÍA Y TECNOLOGÍA

ORIGINAL

SINTEC S.R.L.
SERVICIOS DE INGENIERÍA Y TECNOLOGÍA
Telefax: (021) 502034
Mail: sintec@flash.com.py
Ciencias Veterinarias nº 207
Km 10 San Lorenzo, Paraguay

FORMULARIO Nº 3

FORMULARIO OFERTA

Fecha: 02/10/2012
LPN SBE No.: LICITACIÓN PÚBLICA NACIONAL ANDE Nº746/2012 ADQUISICIÓN DE MUEBLES DE OFICINA Y ESTANTES METÁLICOS

A: **ADMINISTRACIÓN NACIONAL DE ELECTRICIDAD - ANDE**

Nosotros, los suscritos, declaramos que:

a) Hemos examinado y no tenemos objeción alguna a los Documentos de Licitación, incluyendo las instrucciones a los Oferentes para la Subasta a la Baja Electrónica (IAO.SBE) y las Condiciones Generales del Contrato para la Subasta a la Baja Electrónica (CGC. SBE) aprobadas por la Dirección Nacional de Contrataciones Públicas y difundida en el Sistema de Información de las Contrataciones, y las adendas publicadas.

b) Nuestra firma no está comprendida en las limitaciones o prohibiciones para contar con el Estado en general y con esta Convocanate en particular, establecidas en el artículo 40 de la Ley Nº 2051/03.

c) Nos abstenemos de adoptar conductas orientadas a que los funcionarios o empleados del Convocante en el presente llamado, induzcan o alteren las exigencias del llamado, las evaluaciones de las propuestas, el resultado del procedimiento, la ejecución contractual u otros aspectos que pudieran otorgarnos condiciones más ventajosas con relación a los demás participantes, como por ejemplo, y de manera enunciativa y no limitativa, el soborno y la colusión.

d) Asumimos el compromiso de comunicar por medios fehacientes a la Convocante, de manera inmediata a su surgimiento, cualquier alteración en la situación jurídica respecto de las citadas inhabilidades, dejando expresa constancia que independiente a esta situación, automáticamente resta eficacia y validez a la presente.

e) Declaramos que hemos verificado toda la documentación que compone nuestra oferta y conocemos el contenido de los mismos, incluso de aquellos gestionados por terceros para nosotros.

f) Entendemos que esta oferta, junto con su debida aceptación por escrito incluida en la adjudicación y su notificación, constituirán una obligación contractual entre nosotros, hasta que el contrato formal haya sido perfeccionado por las partes.

g) Entendemos que la Convocante tiene el derecho de cancelar o declarar desierta la licitación, rechazar todas las ofertas en cualquier momento con anterioridad a la adjudicación del contrato, conforme con lo dispuesto en los artículos 30 y 31 de la

VISTO - AUDITORIA INTERNA
Art. 54º - Decreto Nº 21909/03
No implica análisis detallado de su contenido

Lic. Ermelinda E. Fernández F.
Auditor

Ing. Carlos M. Jiménez
Div. de Servicios Generales y Transporte
Jefe

SINTEC S.R.L.
SERVICIOS DE INGENIERÍA Y TECNOLOGÍA

SINTEC S.R.L.
SERVICIOS DE INGENIERÍA Y TECNOLOGÍA

SINTEC S.R.L.
SERVICIOS DE INGENIERÍA Y TECNOLOGÍA
Telefax: (021) 502034
Mail: sintec@flash.com.py
Ciencias Veterinarias nº 2
Km 10 San Lorenzo. Paraguay

ORIGINAL

Ley Nº 2051/03 de Contrataciones Públicas, sin que por ello incurra en responsabilidad alguna frente a los Oferentes.

h) Si nuestra oferta es aceptada, nos comprometemos a obtener una Garantía de Cumplimiento del Contrato de conformidad con la cláusula 17 de las CGC;

i) Nuestra oferta se mantendrá vigente por el periodo establecido por la cláusula 10.6 del Calendarios de Eventos. Esta oferta nos obliga y podrá ser aceptada en cualquier momento hasta antes del término del dicho periodo;

j) Ofrecemos proveer los siguientes (Bienes) de conformidad con los Documentos de la Licitación y de acuerdo con el Plan de Entregas nos comprometemos a que estos (Bienes) cumplan a cabalidad con las Especificaciones Técnicas y Requerimientos del Pliego de Bases y Condiciones, siendo **el precio de nuestra oferta el que se indica en la siguiente Lista de Precios:**

REQUISITOS DE LOS BIENES Y / O SERVICIOS REQUERIDOS

1. Lista de Bienes

							Fecha: 2/010/2011		
							LPN SBE No: 746/2012		
1	2	3	4	5	6	7	8	9	10
Ítem	Código Cátalogo	Descripción del Bien	Marca	Procedencia	Unidad de Medida	Presentación	Cantidad	Precio Unitario (IVA incluido)	Precio Total (IVA incluido)
1-	56101520-002	Amario de madera tipo A de 1,50m x 0,49m x 2,05m	Sintec	Paraguay	Unidad	Unidad	98	1.459.183	142.999.934
2-	56101520-002	Armario de madera tipo B de 1,50m x 0,49m x 0,75m	Sintec	Paraguay	Unidad	Unidad	71	1.056.338	74.999.998
3-	56101504-001	Banco de madera con respaldo de 1,80m x 0,59m x 0,80m	Sintec	Paraguay	Unidad	Unidad	51	1.294.117	65.999.967
4-	56101703-002	Escritorio tipo A de 1,50m x 0,75m x 0,75m	Sintec	Paraguay	Unidad	Unidad	123	1.308.943	160.999.989
5-	56101703-002	Escritorio tipo B de 1,20m x 0,75m x 0,75m	Sintec	Paraguay	Unidad	Unidad	118	949.152	111.999.936
6-	56101520-006	Estante metalico fijo de 2,00m x 0,95m x 0,32m	Sintec	Paraguay	Unidad	Unidad	38	650.000	24.700.000
7-	56101520-006	Estante metálico desmontable de 2,00m x 1,00m x 0,40m	Sintec	Paraguay	Unidad	Unidad	38	539.473	20.499.974
8-	44111901-001	Franelógrafo de madera de 1,30m x 0,90m	Sintec	Paraguay	Unidad	Unidad	39	448.717	17.499.963

VISTO - AUDITORIA INTERNA
Art. 54º - Decreto Nº 21909/03
Implica análisis detallado de su contenido

Lic. Ermelinda E. Fernández F.
Auditor

Ing. Carlos M. Jiménez
Div. de Servicios Generales y Transporte
Jefe

SINTEC S.R.L.
SERVICIOS DE INGENIERÍA Y TECNOLOGÍA

SINTEC S.R.L.
SERVICIOS DE INGENIERÍA Y TECNOLOGÍA
Telefax: (021) 502034
Mail: sintec@flash.com.py
Ciencias Veterinarias nº 207
Km 10 San Lorenzo. Paraguay

ORIGINAL

9-	56101708-002	Gaveta de madera tipo A de 1,50m x 0,49m x 2,05m	Sintec	Paraguay	Unidad	Unidad	20	2.500.000	50.000.000
10-	56101708-002	Gaveta de madera tipo B de 1,50m x 0,49m x 0,75m	Sintec	Paraguay	Unidad	Unidad	13	1.461.538	18.999.994
11-	46171509-002	Gaveta metálica con 4 cajones de 0,465m x 0,625m x 1,315m con cerradura	Sintec	Paraguay	Unidad	Unidad	24	2.300.000	55.200.000
12-	56121509-001	Mueble vertical tipo B para computadora de 0,85m x 0,50m x 1,80m	Sintec	Paraguay	Unidad	Unidad	99	737.373	72.999.927
13-	44111905-003	Pizarrón acrilico de 0,90m x 1,30m	Sintec	Paraguay	Unidad	Unidad	28	650.000	18.200.000
14-	56101504-005	Silla de madera tipo D de 0,42m x 0,42m x 0,85m	Sintec	Paraguay	Unidad	Unidad	297	228.956	67.999.932
15-	56101504-002	Silla giratoria tipo A de 0,45m x 0,45m x 0,89m	Sintec	Paraguay	Unidad	Unidad	231	562.770	129.999.870
16-	56101504-005	Silla tipo B de 0,49m x 0,46m x 0,85m	Sintec	Paraguay	Unidad	Unidad	237	282.700	66.999.900
17-	56101522-001	Sillon giratorio tipo C de 0,49m x 0,46m x 0,89m	Sintec	Paraguay	Unidad	Unidad	179	689.944	123.499.976
18-	56101522-001	Sillon tipo B de 0,49m x 0,46m x 0,85m	Sintec	Paraguay	Unidad	Unidad	129	298.449	38.499.921
								Precio Total:	1.262.099.281

SINTEC S.R.L.
SERVICIOS DE INGENIERÍA Y TECNOLOGÍA

Firma: _____
Nombre: **ING ANIBAL DA SILVA** En calidad de: SOCIO GERENTE
Debidamente autorizado para firmar la oferta por y en nombre de: SINTEC SRL
Asunción, 02 del mes de Octubre de 2012

Ing. Carlos M. Jiménez
Div. de Servicios Generales y Transporte
Jefe

VISTO - AUDITORIA INTERNA
Art. 34° - Decreto Nº 21909/03
No implica análisis detallado de su contenido

Lic. Ermelinda E. Fernández F.
Auditor

SINTEC S.R.L.
SERVICIOS DE INGENIERÍA Y TECNOLOGÍA

SINTEC S.R.L.
SERVICIOS DE INGENIERÍA Y TECNOLOGÍA

Telefax: (021) 502034
Mail: sintec@flash.com.py
Ciencias Veterinarias nº 207
Km 10 San Lorenzo, Paraguay

ORIGINAL

Nombre legal del Oferente: **SINTEC SRL** Fecha: 02/10/2012

L.P.N. Nº: LICITACIÓN PÚBLICA NACIONAL ANDE Nº746/2012 ADQUISICIÓN DE MUEBLES DE OFICINA Y ESTANTES METÁLICOS

A: ADMINISTRACIÓN NACIONAL DE ELECTRICIDAD - ANDE

DECLARACION JURADA

EL Ing. Aníbal Da Silva con CI 2.138.812 en calidad de representante legal de la empresa **SINTEC SRL**, declara bajo fe de juramento de que:

La empresa SINTEC SRL es fabricante de los bienes ofertados, tiene capacidad y solvencia para fabricar y proveer dichos muebles.

VISTO - AUDITORIA INTERNA
Art. 54º - Decreto Nº 21909/03
No implica análisis detallado de su contenido

Lic. Carmelinda E. Fernández F.
Auditor

SINTEC S.R.L.
SERVICIOS DE INGENIERÍA Y TECNOLOGÍA

Firma: _____
Nombre: ING ANIBAL DA SILVA En calidad de: SOCIO GERENTE
Debidamente autorizado para firmar la oferta por y en nombre de: SINTEC SRL
Asunción, 02 del mes de Octubre de 2012

Ing. Carlos M. Jiménez
Div. de Servicios
Generales y Transporte
Jefe

SINTEC S.R.L.
SERVICIOS DE INGENIERÍA Y TECNOLOGÍA

0010

000010

FORMULARIO Nº 6

Declaración Jurada

DE NO ENCONTRARSE COMPRENDIDO EN LAS INHABILIDADES PREVISTAS EN EL ARTÍCULO 40 Y DE INTEGRIDAD ESTABLECIDA EN EL ARTICULO 20, INCISO "W", AMBOS DE LA LEY 2051/03 de CONTRATACIONES PUBLICAS

Fecha: [_____]

Proceso de Contratación: Modalidad: [
Descripción del llamado:
ID (Portal):]

A la Convocante:
[_____]

Yo/Nosotros, quien suscribe/n, declaro/amos Bajo Fe de Juramento que, no me/nos encuentro/encontramos comprendido/s en ninguna de las inhabilidades previstas por el Artículo 40 de la Ley Nº 2.051/03 para presentar propuestas y/o contratar con el Estado Paraguayo en general, y con esta Convocante en particular y al proceso de contratación arriba individualizado.-

Asimismo, declaro/amos Bajo Fe de Juramento, que me/nos abstengo/abstenemos de adoptar conductas orientadas a que los funcionarios o empleados de la Convocante en el presente llamado, induzcan o alteren las exigencias del llamado, las evaluaciones de las propuestas, el resultado del procedimiento, la ejecución contractual u otros aspectos que pudiera/n otorgarme/nos condiciones más ventajosas con relación a los demás participantes, como por ejemplo, y de manera enunciativa y no limitativa, el soborno y la colusión.-

Asumo/imos el compromiso de comunicar por medios fehacientes a la Entidad Convocante, de manera inmediata a su surgimiento, cualquier alteración en la situación jurídica respecto de las citadas inhabilidades, dejando expresa constancia que independiente a esta situación, automáticamente resta eficacia y validez a la presente.-

La presente declaración jurada, la hago/hacemos, en los términos y condiciones del Artículo 47 del Decreto Reglamentario Nº 21.909/03 y el artículo 20, inciso "W", de la Ley 2051/03, de "Contrataciones Públicas". Así mismo, declaro conocer y aceptar el contenido y las disposiciones de la Resolución N° 330/07 de la Dirección General de Contrataciones Públicas.-

[_____]

Firma El/los Oferente/s | Aclaración de Firma/s

Ing. Carlos M. Jiménez
Div. de Servicios Generales y Transporte
Jefe

SINTEC S.R.L.
SERVICIOS DE INGENIERIA Y TECNOLOGIA

ASESORIA LEGAL 317 000009 ANDE

FORMULARIO Nº 7

Declaración Jurada

POR LA QUE EL OFERENTE GARANTIZA QUE NO SE ENCUENTRA INVOLUCRADO EN PRÁCTICAS QUE VIOLEN LOS DERECHOS DE LOS NIÑOS, NIÑAS Y ADOLESCENTES REFERENTES AL TRABAJO INFANTIL, ESTIPULADOS EN LA CONSTITUCION NACIONAL, LOS CONVENIOS 138 Y 182 DE LA ORGANIZACIÓN INTERNACIONAL DEL TRABAJO (OIT), EL CODIGO DEL TRABAJO, EL CODIGO DE LA NIÑEZ Y LA ADOLESCENCIA, DEMAS LEYES Y NORMATIVAS VIGENTES EN LA REPUBLICA DEL PARAGUAY.

[Asunción, __ de_____ de 201_]

Señores
[.....]

Presente

REF.: **(Descripción del llamado)[.....]**
ID: (Portal Contrataciones Públicas)[.....]

De mi/nuestra consideración:
La empresa[.....], con RUC[.....], en su calidad de oferente del llamado de referencia, por medio de su/s representante/s legal/es[.....], con cédula/s de identidad Nº[.....],]formula la presente DECLARACION BAJO FE DE JURAMENTO:

1. QUE no emplea/mos a niños, niñas y adolescentes en tipos de labores consideradas como trabajos prohibidos y en particular "TRABAJO INFANTIL PELIGROSO" de conformidad a lo dispuesto en el Art. 125 del Código del Trabajo, el Art. 54 del Código de la Niñez y la Adolescencia y el Decreto Nº 4951/05 que reglamenta la Ley 1657/01.
2. QUE, en caso de tomar conocimiento de alguna conducta que se aparte de las disposiciones citadas precedentemente y que involucre a nuestros proveedores de bienes y servicios que componen la cadena de producción y comercialización de lo ofertado, denunciare/mos ese hecho ante la instancia pertinente, de conformidad a lo dispuesto en el Artículo 5 del Código de la Niñez y la Adolescencia.
3. QUE en el caso de que emplee/mos adolescentes lo haremos de conformidad a lo que establece el Código del Trabajo y el Código de la Niñez y de la Adolescencia, y sus disposiciones concordantes y complementarias, salvaguardando todos los derechos y garantías del mismo y teniendo presente las obligaciones que como empleador/es me/nos competen.

RECONOCEMOS QUE cualquier violación a esta Declaración facultará a la Convocante a descalificarnos durante la etapa de evaluación de ofertas y/o rescindir el contrato respectivo cualquiera sea su etapa de ejecución, de conformidad a la forma establecida en el artículo 59 de la Ley 2051/03. En estos casos reconozco que no tendré derecho a reembolso de gastos ni a indemnización alguna y seré pasible de la aplicación del procedimiento para imposición de sanciones previsto en la ley 2051/03, independientemente de las demás responsabilidades que me pudieran generar.

Atentamente,

[_____]
Firma: El/los Oferente/s Aclaración de Firma/s

Ing. Carlos M. Jiménez
Div. de Servicios Generales y Transporte
Jefe

ASESORIA LEGAL 000008 ANDE

[( )] En el caso de que emplee/mos adolescentes trabajadores/as entre 14 y 17 años, adjunto/amos copia del Registro del Adolescente Trabajador/a, de conformidad a lo que establece 55 del Código de la Niñez y la Adolescencia.

El presente texto no podrá ser modificado ni alterado, siendo de **Carácter Formal** su presentación.

Ing. Carlos M. Jiménez
Div. de Servicios Generales y Transporte
Jefe

DEPTO. DE LICITACIONES

SINTEC S.R.L.

FORMULARIO Nº 8

Garantía de Anticipo

*[Formulario para ser utilizado en **Garantía Bancaria**]*

Fecha: _____
LPN No.: _____

A: _____ (Entidad Convocante)

De acuerdo con lo establecido en el Contrato, en relación con pagos de anticipos, _____ (en lo sucesivo denominado "el Proveedor") suministrará a la Contratante una garantía _____, para asegurar el fiel cumplimiento de las obligaciones del Contrato, por la suma de _____ _____.

Nosotros los suscritos _____, de _____, con domicilio legal en _____ _____ (en lo sucesivo denominado "el Garante"), en cumplimiento de instrucciones recibidas del Contratista, nos obligamos incondicional e irrevocablemente a garantizar, en calidad de obligados principales y no como simple fiadores, a pagar al Contratante, contra su primera solicitud y sin derecho a objeción alguna de nuestras partes y sin que el Contratante tenga que presentar primero una reclamación ante el Contratista, una suma que no excederá de _____.

Esta garantía permanecerá válida y en pleno vigor desde la fecha en que el Proveedor reciba el anticipo en virtud del Contrato hasta el día _____ de _____ de _____.

Nombre _____ En calidad de _____

Firma _____

Debidamente autorizado para firmar la garantía por y en nombre de _____

_____

El día _____ del mes de _____ de 201____

Ing. Carlos M. Jiménez
Div. de Servicios
Generales y Transporte
Jefe

FORMULARIO Nº 9

Garantía de Cumplimiento de Contrato

*[Formulario para ser utilizado en **Garantía Bancaria**]*

Fecha: [_____]
LPN SBE ANDE No.: /2012

A: [_____] *[nombre completo de la Convocante]*

POR CUANTO [_____] (en lo sucesivo denominado "el Proveedor") se ha obligado, en virtud del Contrato Nº [_____] de fecha [_____] de [_____] de [_____] a suministrar [_____] (en lo sucesivo denominado "el Contrato").

Y POR CUANTO se ha convenido en dicho Contrato que el Proveedor le suministrará una garantía [_____] emitida a su favor por un garante de prestigio por la suma ahí establecida con el objeto de garantizar el fiel cumplimiento por parte del Proveedor de todas las obligaciones que le competen en virtud del Contrato.

Y POR CUANTO los suscritos [_____] de [_____], con domicilio legal en [_____], (en lo sucesivo denominados "el Garante"), hemos convenido en proporcionar al Proveedor una garantía en beneficio de la Contratante.

DECLARAMOS mediante la presente nuestra calidad de Garantes a nombre del Proveedor y a favor de la Contratante, por un monto máximo de [_____] y nos obligamos a pagar al Contratante, contra su primera solicitud escrita, en que se afirme que el Proveedor no ha cumplido con alguna obligación establecida en el Contrato, sin argumentaciones ni objeciones, cualquier suma o sumas dentro de los límites de [_____], sin necesidad de que la Contratante pruebe o acredite la causa o razones que sustentan la reclamación de la suma o sumas indicadas.

Esta garantía es válida hasta el [_____] del mes de [_____] de [_____].

Nombre [_____]
En calidad de [_____]

Firma [_____]

Debidamente autorizado para firmar la garantía por y en nombre de [_____]
El día [_____] del mes de [_____] de [_____.]

Ing. Carlos M. Jiménez
Div. de Servicios
Generales y Transporte
Jefe

ASESORIA LEGAL 000005 ANDE

Sección VII.

ANEXO N° I

DOCUMENTOS QUE COMPONEN LA OFERTA

	Cumple	No Cumple
A) Formulario de Oferta * *[El formulario de oferta debe ser completado y firmado por el oferente conforme al modelo indicado en la Sección VI]*		
B) Garantía de Mantenimiento de Oferta* *[La garantía de mantenimiento de oferta debe ser extendida conforme al modelo indicado en la Sección V, bajo la forma de una garantía bancaria o póliza de seguro de caución. Debe cumplir con los requisitos indicados en las Instrucciones al Oferente]*		

C) Documentos legales Oferentes Individuales. **Personas Físicas.**		
a. Fotocopia simple de la Cédula de Identidad del firmante de la oferta.*		
b. Fotocopia simple de la cédula tributaria (Constancia de inscripción en el Registro Único de Contribuyentes - RUC).		
c. En el caso que suscriba la oferta otra persona en su representación, deberá acompañar una fotocopia simple de su cédula de identidad y una fotocopia autenticada del poder suficiente otorgado por Escritura Pública para presentar la oferta y representarlo en los actos de la licitación. No es necesario que el Poder esté inscripto en el Registro de Poderes.*		
d. Declaración jurada de no hallarse comprendido en las prohibiciones o limitaciones para contratar establecidas en el artículo 40 y de integridad conforme al artículo 20, inc. "w", ambos de la Ley N° 2051/03, de acuerdo con lo dispuesto en la Resolución N° 330/07 de la Dirección General de Contrataciones Públicas. *		
e. Declaración Jurada en la que se garantice que el oferente no se encuentra involucrado en prácticas que violen derechos de los menores estipulados en la Constitución Nacional, los Convenios 138 y 182 de la Organización Internacional del Trabajo (OIT), el Código del Trabajo, Código de la Niñez y la Adolescencia, demás leyes y normativas vigentes en la República del Paraguay, conforme al formato aprobado por la Dirección Nacional de Contrataciones Públicas en la Resolución DNCP N° 941/2010.		
f. Fotocopia autenticada de la última declaración de IVA y/o del Impuesto a la Renta o Certificado de Cumplimiento Tributario expedido en el mes anterior a la presentación de la oferta.		
g. En caso de que el oferente no sea fabricante de la marca del bien ofertado, deberá acreditar la representación oficial o distribución autorizada de dicha marca a través de la presentación de una autorización emitida para el efecto conforme al formulario incluido en la Sección VI para importadores y distribuidores de los bienes ofrecidos.		

Ing. Carlos M. Jiménez
Div. de Servicios Generales y Transporte
Jefe

SINTEC S.R.L.
SERVICIOS DE INGENIERIA Y TECNOLOGIA

ASESORIA LEGAL 000004 ANDE

D) Documentos legales Oferentes Individuales. **Personas Jurídicas.**		
a. Fotocopia autenticada de los documentos que acrediten la existencia legal de la persona jurídica tales como la Escritura Pública de Constitución y protocolización de los Estatutos Sociales. Los estatutos deberán estar inscriptos en la Sección Personas Jurídicas de la Dirección de Registros Públicos.*		
b. Fotocopia simple de la cédula tributaria (constancia de inscripción en el Registro Único de Contribuyentes RUC) y de los Documentos de Identidad de los representantes o apoderados de la Sociedad.		
c. Fotocopia autenticada de los documentos que acrediten las facultades del firmante de la oferta para comprometer al oferente. Estos documentos pueden consistir en: un poder suficiente otorgado por Escritura Pública (no es necesario que esté inscripto en el Registro de Poderes); ó los documentos societarios que justifiquen la representación del firmante, tales como las actas de asamblea y de directorio en el caso de las sociedades anónimas.*		
d. Declaración jurada de no hallarse comprendido en las prohibiciones o limitaciones para contratar establecidas en el artículo 40 y de integridad conforme al artículo 20, inc. "w", ambos de la Ley N° 2051/03, de acuerdo con lo dispuesto en la Resolución N° 330/07 de la Dirección General de Contrataciones Públicas. *		
e. Declaración Jurada en la que se garantice que el oferente no se encuentra involucrado en prácticas que violen derechos de los menores estipulados en la Constitución Nacional, los Convenios 138 y 182 de la Organización Internacional del Trabajo (OIT), el Código del Trabajo, Código de la Niñez y la Adolescencia, demás leyes y normativas vigentes en la República del Paraguay, conforme al formato aprobado por la Dirección Nacional de Contrataciones Públicas en la Resolución DNCP Nº 941/2010.		
f. Fotocopia autenticada de la declaración de IVA del último mes vencido y/o del Impuesto a la Renta o Certificado de Cumplimiento Tributario expedido en el mes anterior a la presentación de la oferta.		
g. En caso de que el oferente no sea fabricante de la marca del bien ofertado, deberá acreditar la representación oficial o distribución autorizada de dicha marca a través de la presentación de una autorización emitida para el efecto conforme al formulario incluido en la Sección VI para importadores y distribuidores de los bienes ofrecidos.		

E) Oferentes en Consorcio.		
a. Cada integrante del Consorcio que sea una persona física domiciliada en la República del Paraguay deberá presentar los documentos requeridos para Oferentes individuales especificados en el apartado (C) precedente. Cada integrante del Consorcio que sea una persona jurídica domiciliada en el Paraguay deberá presentar los documentos requeridos para Oferentes individuales en el apartado (D) precedente.		

Ing. Carlos M. Jiménez
Div. de Servicios Generales y Transporte
Jefe

ASESORIA LEGAL 000003 ANDE

b. Original o Fotocopia del Consorcio constituido o del acuerdo de intención de constituir el Consorcio en caso de resultar adjudicados y antes de la firma del contrato, en el que se indicarán con precisión los puntos establecidos en el artículo 48, incisos 2° y 3° del Decreto Reglamentario N° 5.174/05. El acuerdo de intención deberá hallarse instrumentado, como mínimo en un documento privado con certificación de firmas por Escribano Público. El Consorcio constituido deberá estar formalizado por Escritura Pública. *		
c. Fotocopia autenticada de los Documentos que acrediten las facultades de los firmantes del acuerdo de intención de consorciarse. Estos documentos pueden consistir en: * 1) un poder suficiente otorgado por escritura pública por cada Miembro del consorcio (no es necesario que esté inscripto en el Registro de Poderes); o 2) los documentos societarios de cada Miembro del Consorcio, que justifiquen la representación del firmante, tales como actas de asamblea y de directorio en el caso de las sociedades anónimas.		
d. Fotocopia autenticada de los documentos que acrediten las facultades del firmante de la oferta para comprometer al Consorcio, cuando se haya formalizado el Consorcio. Estos documentos pueden consistir en: * a. un poder suficiente otorgado por escritura pública por la Empresa Líder del consorcio (no es necesario que esté inscripto en el Registro de Poderes); o b. los documentos societarios de la Empresa Líder, que justifiquen la representación del firmante, tales como actas de asamblea y de directorio en el caso de las sociedades anónimas.		

F) Documentos que demuestren que los Bienes o Servicios se ajustan sustancialmente a los Documentos de la Licitación.		
Planilla de Datos Garantizados. * *[El documento debe ser completado y firmado por el oferente conforme a las Planillas que se incluyen en las Especificaciones Técnicas - Sección III].*		

G) Documentos que demuestren que el Oferente está calificado para ejecutar el contrato en caso que su oferta sea aceptada.		
1) Original o fotocopia autenticada por Escribano Público de los documentos que justifiquen la experiencia requerida en la Sección II. Tales documentos podrán ser referencias, certificados o constancias escritas emanadas de firmas que puedan acreditarlas, recepciones finales o copias de contratos ejecutados y finiquitados. 2) Original o fotocopia autenticada por Escribano Público de los documentos que justifiquen la capacidad requerida en la Sección II. Tales documentos podrán ser, certificados, facturaciones, recepciones finales o copias de contratos ejecutados y finiquitados, que indiquen las cantidades de bienes suministrados. 3) Fotocopias autenticadas por Escribano Público de Balances Generales de dos (2) ejercicios **(2010 y 2011).** Los mismos deberán estar completos, incluidas todas las notas a los estados financieros y deben corresponder a períodos contables ya completados (no se solicitarán ni aceptarán estados financieros de períodos parciales, estos documentos		

Ing. Carlos M. Jiménez
Div. de Servicios Generales y Transporte
Jefe

SINTEC S.R.L.
SERVICIOS DE INGENIERIA Y TECNOLOGIA

ASESORIA LEGAL 38 000002 ANDE

deberán ser presentados conforme a la Resolución 173/2004 del Ministerio de Hacienda y firmados por un profesional contador público.		

H) Cualquier otro documento adicional requerido.		
No Aplica.		

*Documentos Sustanciales conforme a la cláusula 14.2 de las IAO SBE

Los oferentes que presenten la Constancia del Sistema de Información de Proveedores del Estado (SIPE) emitida por el sistema, al momento de la presentación de las ofertas no necesitarán acompañar los documentos que consten en la misma, siempre que dichos documentos se hallen "ACTIVOS".

Las personas físicas o jurídicas interesadas en participar en los procedimientos de contratación por la modalidad de Subasta a la Baja Electrónica, deberán estar inscriptas y habilitadas en el Sistema de Información de Proveedores del Estado (SIPE).

Ing. Carlos M. Jiménez
Div. de Servicios Generales y Transporte
Jefe

ASESORIA LEGAL 000001 ANDE

ANEXO N° 11
DOCUMENTOS A PRESENTAR PARA LA FIRMA DEL CONTRATO

Los siguientes documentos deberán ser para la firma del contrato cuando no hayan sido presentados junto con la oferta, y no consten como "activos" en el SIPE.

1.	Personas Físicas / Jurídicas
a)	Certificado de no encontrarse en quiebra o en convocatoria de acreedores expedido por la Dirección General de Registros Públicos;
b)	Certificado de no hallarse en interdicción judicial expedido por la Dirección General de Registros Públicos;
c)	Constancia de no adeudar aporte obrero patronal expedida por el Instituto de Previsión Social.
d)	En el caso que suscriba el contrato otra persona en su representación, acompañar poder suficiente del apoderado para asumir todas las obligaciones emergentes del contrato hasta su terminación.

2.	Documentos. Consorcios
a)	Cada integrante del Consorcio que sea una persona física o jurídica deberá presentar los documentos requeridos para oferentes individuales especificados en los incisos (a), (b), (c) y (d) del apartado 1. precedente.
b)	Consorcio constituido, en el que se establecerán con precisión los puntos establecidos en el artículo 48 inciso 4° del Decreto Reglamentario N° 5174/05. El Consorcio debe estar formalizado por Escritura Pública.
c)	Documentos que acrediten las facultades del firmante del contrato para comprometer solidariamente al Consorcio.
d)	En el caso que suscriba el contrato otra persona en su representación, acompañar poder suficiente del apoderado para asumir todas las obligaciones emergentes del contrato hasta su terminación.

3.	Documentos. Personas Físicas / Jurídicas y/o Consorcios
a)	Si la oferta adjudicada estuviera acompañada de documentos emitidos por autoridades extranjeras, el Oferente deberá acompañar los documentos debidamente legalizados por el Consulado Paraguayo del país de emisión del documento y del Ministerio de Relaciones Exteriores de la República del Paraguay.

Ing. Carlos M. Jiménez
Div. de Servicios Generales y Transporte
Jefe

INSTRUCCIONES A LOS OFERENTES PARA SUBASTA A LA BAJA ELECTRÓNICA

(IAO.SBE)

Adquisición de Bienes y/o Servicios

2° Versión

Prefacio

Estas "Instrucciones a los Oferentes para Subasta a la Baja Electrónica" (IAO.SBE) que se complementan con las sub cláusulas del Calendario de Eventos y Datos de la Subasta del pliego de bases y condiciones, proporcionan información relevante a los Oferentes o Postores para participar en la competencia de sus ofertas económicas a través del sistema de Subasta a la Baja Electrónica administrado por la Dirección Nacional de Contrataciones Públicas.

Las cláusulas de estas Instrucciones informan además acerca de los conceptos generales de la Subasta, los requisitos y condiciones de participación, el procedimiento de puja de precios y el funcionamiento del sistema. Igualmente, este documento explica el proceso posterior a la Etapa Competitiva y las reglas para la presentación de documentos, evaluación de las ofertas y adjudicación de los contratos por parte de la Convocante.

Las disposiciones de este documento son de usos estándar y obligatorio en todos los procedimientos de Licitación Pública Nacional o Concurso de Ofertas para adquisición de bienes y/o prestación de servicios regidos por la Ley N° 2.051/03, su modificatoria, Decretos y Resoluciones Reglamentarias y constituyen reglas generales de interpretación y de participación en los procesos de Subasta a la Baja electrónica.

Las cláusulas en ningún caso pueden ser modificadas por la Convocante, sino únicamente por la Dirección Nacional de Contrataciones Públicas (DNCP) en uso de sus facultades para diseñar y emitir políticas generales sobre las contrataciones públicas.

Ing. Carlos M. Jiménez
Div. de Servicios
Generales y Transporte
Jefe

SINTEC S.R.L.
SERVICIOS DE INGENIERÍA Y TECNOLOGÍA

Índice de Cláusulas

1. GENERALIDADES: ***4***
1.1 Alcance de la Licitación: 4
1.2 Fuente de fondos 4
1.3 Fraude y Corrupción 4
1.4 Prohibición de Negociar (Art. 20 inciso f, Ley N°2 051/03) 4
1.5 Costo de la Oferta 4
1.6 Idioma de la Oferta 4
1.7 Moneda de la Oferta 4
1.8 Normas que reglamentan la presente contratación 5
1.9 Modalidad de Origen y Procedimiento 5
1.10 Sistemas de Adjudicación, Precios de la Propuesta y Lances: 5
2. PARTES DEL PLIEGO DE BASES Y CONDICIONES ***5***
3. DE LA SUBASTA A LA BAJA ***6***
3.1 Definición 6
3.2 Seguridad 6
3.3 Objeto 6
3.4 Administración 6
4. CONDICIONES DE PARTICIPACIÓN ***6***
5. ATRIBUCIONES DEL SUBASTADOR ***7***
6. RESPONSABILIDADES DEL/A OFERENTE O POSTOR/A ***7***
7. ESTADO DE SUBASTA "PUBLICADA" ***7***
8. CONSULTA, RESPUESTA, ADDENDAS ***8***
8.1 Consulta o Aclaración 8
8.2 Respuestas 8
8.3 Addendas 8
9. ESTADO DE SUBASTA "CERRADA PARA CONSULTAS" ***8***
10. REGLAS DURANTE LA RECEPCIÓN DE PROPUESTAS Y ETAPA COMPETITIVA ***8***
10.1 Referencia de tiempo 8
10.2 Estado de Subasta "Recepción de Propuestas" 8
10.3 Inclusión de Propuestas 8
10.4 Forma de Carga de Propuesta 8
10.5 Retiro o sustitución de propuestas 9
10.6 Periodo de validez de la Oferta 9
10.7 Inclusión, porcentaje y vigencia de la Garantía de Mantenimiento de Oferta 9
10.8 Ejecución de la Garantía de Mantenimiento de Oferta 9
10.9 Garantía de Mantenimiento de Oferta. Oferentes Consorciados 10
10.10 Protección de las propuestas 10
10.11 Prórroga de Plazos 10
10.12 Estado de Subasta "Recepción de Lances" 10
10.13 Etapa competitiva 10
10.14 Forma de Carga de Lances 11
10.15 Panel de Mensajes 11
10.16 Aceptación de los lances 11
10.17 Desconexión del subastador 11
10.18 Último lance 11

Ing. Carlos M. Jiménez
Div. de Servicios Generales y Transporte
Jefe

SINTEC S.R.L.

10.19 Menor lance _____ 11

11. ACTA DE CIERRE DE LA SESIÓN PÚBLICA VIRTUAL:_____ 11

12. EXAMEN PRELIMINAR DEL PROCESO DE SUBASTA:_____ 11

13. PRESENTACIÓN DE LOS DOCUMENTOS ANTE LA CONVOCANTE12

14. EVALUACION DE LOS DOCUMENTOS DE LA OFERTA _____ 12

15. POS CALIFICACION DE LA OFERTA. RECHAZO DE OFERTA VENCEDORA_____ 13

16. ADJUDICACIÓN Y NOTIFICACIÓN _____ 13

17. FIRMA DEL CONTRATO_____ 13

18. PROTESTAS:_____ 13

19. SANCIONES POR DECLARACIÓN FALSA _____ 13

20. IRREGULARIDADES_____ 13

SINTEC S.R.L.
SERVICIOS DE INGENIERÍA Y TECNOLOGÍA

Ing. Carlos M. Jiménez
Div. de Servicios
Generales y Transporte
Jefe

INSTRUCCIONES GENERALES

1. GENERALIDADES:

1.1 **Alcance de la Licitación:**

En los datos del Calendario de Eventos están indicados:

a) El nombre de la Convocante.
b) La descripción y el número del llamado a Licitación Pública Nacional / Licitación por Concurso de Ofertas.
c) El número de identificador (ID) del PAC (Programa Anual de Contrataciones) correspondiente.
d) Dirección de Sesión Pública.
e) La estructura de los Documentos de la Licitación.

1.2 **Fuente de fondos**

Los fondos para la presente licitación se encuentran expresamente previstos en los rubros del Presupuesto General de la Nación o de la Municipalidad correspondiente especificados en el punto 1.2 del Calendario de Eventos del PBC ESTÁNDAR SBE.

1.3 **Fraude y Corrupción**

Los Oferentes que participen en este procedimiento de contratación deberán observar los más altos niveles éticos. La Convocante actuará frente a cualquier hecho o reclamación que se considere fraudulento o corrupto. Si se comprueba que un funcionario público, o quien actúe en su lugar, y/o el Oferente o adjudicatario propuesto en un proceso de contratación, ha incurrido en prácticas fraudulentas o corruptas:

(i) Se descalificará la oferta del oferente directamente involucrado en las prácticas fraudulentas o corruptivas.

(ii) Se remitirán los antecedentes del oferente directamente involucrado en las prácticas fraudulentas o corruptivas, a la Dirección Nacional de Contrataciones Públicas, a los efectos de la aplicación de las sanciones previstas en el Título Séptimo de la Ley N°2051/03.

(iii) Se presentará la denuncia penal ante las instancias correspondientes si el hecho conocido se encontrare tipificado en la legislación penal.

1.4 **Prohibición de Negociar (Art. 20 inciso f, Ley N°2 051/03)**

Ninguna de las condiciones contenidas en las bases de la Subasta a la Baja Electrónica, así como en las ofertas presentadas por los participantes podrán ser negociadas.

1.5 **Costo de la Oferta**

El Oferente financiará todos los costos relacionados con la preparación y presentación de su oferta, y la Convocante no estará sujeto ni será responsable en ningún caso por dichos costos, independientemente de la modalidad o del resultado del proceso de Subasta a la Baja Electrónica.

1.6 **Idioma de la Oferta**

La Oferta, así como los documentos relativos a la oferta deberán ser redactados en idioma castellano, sin embargo la Convocante podrá permitir que los catálogos, anexos técnicos, folletos y otros textos complementarios que formen parte de la oferta, estén escritos en otro idioma. En este caso, la Convocante deberá especificar en el Calendario de Eventos y Datos de la Subasta cuáles son los documentos que pueden presentarse en otro idioma y si se requiere o no traducción al castellano con la presentación de la oferta. Las traducciones, en todos los casos, deberán ser realizadas por Traductor Público matriculado. Para efectos de la interpretación de la oferta, prevalecerá la traducción.

1.7 **Moneda de la Oferta**

Ing. Carlos M. Jiménez
Div. de Servicios Generales y Transporte
Jefe

SINTEC S.R.L.

La moneda de oferta y pago será la señalada en el Calendario de Eventos y Datos de la Subasta. Se deberá mantener la moneda de la Oferta como moneda del contrato.

1.8 **Normas que reglamentan la presente contratación**

Las normas que disciplinan este procedimiento se encuentran reguladas en la Ley 2051/03 y su decreto reglamentario 21909/03, en lo referente a los criterios de evaluación, calificación y adjudicación. En lo referente a publicación de la convocatoria, plazos y a todo lo que implica el procedimiento para la Subasta a la Baja Electrónica se seguirá lo establecido en el Decreto N° 12453/08, Decreto 1434/09 y Decreto 5517/10. Complementariamente se utilizarán todas las leyes o reglamentos vigentes en materia de contrataciones públicas para el buen desenvolvimiento del proceso de contratación.

1.9 **Modalidad de Origen y Procedimiento**

Teniendo en cuenta lo estipulado sobre tipos de procedimientos en la Ley 2051/03, la modalidad de origen de la presente contratación se realizará con el procedimiento de Subasta a la Baja Electrónica.

1.10 **Sistemas de Adjudicación, Precios de la Propuesta y Lances:**

1.10.1 El sistema de adjudicación estará especificado en el Calendario de Eventos y Datos de la Subasta, y podrá ser a elección de la Convocante por el total, por lotes o por ítems.

1.10.2 La/s propuesta/s deben ser cargada/s en el Sistema teniendo en cuenta la Lista de Bienes o Servicios del PBC y solamente por precio unitario del bien o servicio ofertado/s. Una vez que el/a oferente o postor/a incorpore dicho precio, automáticamente el sistema realizará los cálculos por la cantidad solicitada de cada bien, generándose el precio total de la oferta por ítems o lotes o total, de acuerdo al método de adjudicación indicado en el Calendario de Eventos y Datos de la Subasta.

1.10.3 Los precios de los lances deben ser por la totalidad del Item, Lote o Total, atendiendo a la forma de adjudicación (por ítem, por lote o por el total). En la etapa de los lances se deben enviar precios totales y no unitarios, a no ser que la adjudicación sea por Lote de un solo ítem que contenga una sola unidad de bien o servicio.

1.10.4 Finalizada la Subasta o certamen y en el plazo máximo establecido en el Calendario de Eventos,, los/as oferentes vencedores/as de la Subasta, deberán presentar los precios unitarios y totales actualizados conforme al Formulario de Propuesta de Precios en forma escrita de conformidad a la Resolución 936/09

1.10.5 Dicha presentación se realizará en un acto formal y público en el lugar, fecha y hora límites establecidos por la Convocante en el Calendario de Eventos y Datos de la Subasta, y en cuyo acto deberán observarse todos los derechos que asisten a los oferentes o sus representantes que se encuentren presentes conforme al artículo 24 in fine de la Ley 2051, 54 del Decreto Reglamentario 21.909/03 y 5517/10 Artículo 3.

2. PARTES DEL PLIEGO DE BASES Y CONDICIONES:

2.1.1 El pliego de bases y condiciones está constituido además de estas Instrucciones a los Oferentes, por los documentos indicados en el Calendario de Eventos.

2.1.2 Es responsabilidad del Oferente examinar todas las instrucciones, adendas, aclaraciones, formularios, términos y especificaciones que forman parte de los Documentos de la Licitación. La falta de presentación de toda la información o documentación de carácter sustancial requerida en los Documentos de la Licitación constituirá causal de rechazo de la oferta.

2.1.3 La Convocante no se responsabiliza por la integridad de los Documentos de la Licitación y sus Adendas y aclaraciones de no haber sido obtenidos directamente del Portal de la Dirección Nacional de Contrataciones Públicas (www.contrataciones.gov.py), el cual es el órgano oficial de difusión de las Contrataciones que realiza el Estado Paraguayo.

Ing. Carlos M. Jiménez
Div. de Servicios Generales y Transporte
Jefe

SINTEC S.R.L.
SERVICIOS DE INGENIERIA Y TECNOLOGIA

2.1.4 La Convocatoria publicada en el (SICP) y/o en la difusión por medio de prensa escrita que contiene la síntesis de los Documentos de la Licitación, constituye una herramienta meramente informativa del contenido del mismo, prevaleciendo el texto del pliego y de las secciones estándares en caso de discrepancias.

3. DE LA SUBASTA A LA BAJA

3.1 Definición

Es la modalidad de contratación que permitirá la adquisición de Bienes y servicios de carácter genérico, obras y consultarías, por medio de sesiones públicas virtuales realizadas con el soporte de un Sistema Electrónico a través de la red Internet, proveído y administrado por la Dirección Nacional de Contrataciones Públicas.

3.2 Seguridad

El referido sistema utilizará recursos de criptografía y de autenticación que garanticen condiciones adecuadas de seguridad, certidumbre y confianza en todas las etapas del proceso de contratación.

3.3 Objeto

Seleccionar la oferta más ventajosa con la finalidad de adquirir bienes y servicios de carácter genérico, obras y consultoría para la institución convocante, conforme se detallan en las Especificaciones Técnicas que se encuentran en la Sección III del presente Pliego. En caso de existir discordancia entre las especificaciones del objeto descriptas en el Catálogo de la DNCP y las del presente Pliego, prevalecerán éstas últimas.

3.4 Administración

La DNCP, a través del Departamento de Subasta a la Baja Electrónica, será la encargada de administrar el Sistema Electrónico de Subasta a la Baja y llevará adelante los procedimientos a través del Sistema de Información de las Contrataciones Públicas (SICP), para todos los organismos, entidades y municipalidades que actúen bajo su ámbito de competencia.

4. CONDICIONES DE PARTICIPACIÓN

4.1 Podrán participar del procedimiento de Subasta a la Baja Electrónica individualmente o en forma conjunta (como Consorcios), los/as Oferentes o Postores/as:

(i) que no se encuentren comprendidos en las prohibiciones o limitaciones para presentar propuestas o para contratar establecidas en el artículo 40 de la Ley N° 2.051/03. Las prohibiciones o limitaciones para presentar propuestas o para contratar establecidas en el artículo 40 de la Ley N° 2.051/03 también se aplicarán a cualquier subcontratista de cualquier parte del contrato resultante de este proceso de SBE, incluyendo servicios;

(ii) que se encuentren registrados/as en el Sistema de Información de Proveedores del Estado (SIPE), debiendo suscribir ante el mismo una Declaración Jurada en la cual manifiesta que tiene pleno conocimiento y acepta las reglas del proceso, para su activación como oferente o postor/a. La Declaración Jurada referida, podrá ser descargada desde el SICP, modulo del SIPE, y

(iii) que activados/as conforme al SIPE posean su Usuario y Contraseña, personal e intransferible, salvo que los mismos hayan sido cancelados por el Sistema, de conformidad a la reglamentación específica. La pérdida del usuario y contraseña deberá ser comunicada a la DNCP para que a través del Sistema, sea bloqueado el acceso inmediatamente.

4.2 No podrán ser oferentes o postores/as y serán descalificadas las personas físicas o jurídicas que la DNCP hubiese declarado inhabilitadas a la hora y fecha límite de inclusión de propuestas o posteriormente, mientras se desarrolla el proceso de adquisición hasta la fecha de formalización del contrato. También serán descalificados/as los/as Oferentes que se encuentren comprendidos/as en las prohibiciones o limitaciones para contratar (Art. 40, Ley N° 2051/03) a la hora y fecha límite de inclusión de propuestas o posteriormente, mientras se desarrolla el proceso de contratación hasta la fecha de formalización del contrato.

Ing. Carlos M. Jiménez
Div. de Servicios
Generales y Transporte
Jefe

SINTEC S.R.L.
SERVICIOS DE INGENIERIA Y TECNICOS

4.3 Como requisito para la participación en la Subasta a la Baja Electrónica, el/a oferente o postor/a deberá manifestar en el campo previsto en el Sistema Electrónico, que cumple plenamente los requisitos de habilitación y que su propuesta de precios está conforme con las exigencias del Pliego de Bases y Condiciones.

5. ATRIBUCIONES DEL SUBASTADOR

5.1 Los/as Subastadores/as que llevarán a cabo las Subastas a la Baja Electrónica, serán funcionarios/as de la DNCP, designados/as por el titular de la misma para cada caso, y tendrán las siguientes responsabilidades:

(i) Coordinar todas las fases de la Subasta a la Baja Electrónica;

(ii) Verificar y controlar las condiciones de habilitación del proceso, dispuestas por la institución;

(iii) Recibir, examinar y responder en el plazo establecido en el Calendario de Eventos del Pliego de Bases y Condiciones, las consultas referentes al procedimiento y al Pliego de Bases y Condiciones, para lo cual contará con el equipo de apoyo, designado por la institución para la cual va destinada la contratación;

(iv) Conducir a través del Sistema, la Sesión Pública Virtual de la Subasta;

(v) Verificar la conformidad de las propuestas con los requisitos establecidos en la Convocatoria;

(vi) Dirigir la etapa competitiva de los lances;

(vii) Conducir los trabajos del equipo de Apoyo; y

(viii) Encaminar el proceso debidamente instruido a la Convocante y proponer la adjudicación.

6. RESPONSABILIDADES DEL/A OFERENTE O POSTOR/A

6.1 El/a Oferente o Postor/a respecto de la Subasta a la Baja Electrónica es responsable de:

(i) la fidelidad y legitimidad de la información suministrada y de los documentos presentados en cualquier etapa del procedimiento. La falsedad de cualquier documento presentado o de la información en él contenida implicará para el/a oferente o postor/a la aplicación de las sanciones previstas en la legislación aplicable;

(ii) todas las transacciones que fueren efectuadas en su nombre en el sistema electrónico, asumiéndose como firmes, válidas y verdaderas sus ofertas y lances;

(iii) acompañar las operaciones en el sistema electrónico durante la sesión pública de la subasta a la baja electrónica, siendo responsable de la observancia de cualquier mensaje emitido a través del sistema por el subastador/a o por el sistema, o de su propia desconexión;

(iv) mantener la confidencialidad o secreto de la contraseña, así como de su uso en cualquier transacción efectuada directamente o por su representante, siendo de su exclusiva responsabilidad los eventuales daños provenientes del uso indebido de la contraseña, aunque fueren realizados por terceros;

(v) los actos practicados y su declaración de poseer la capacidad técnica para la realización de las transacciones inherentes a la subasta a la baja electrónica;

6.2 La participación del/a oferente o postor/a en la competencia o certamen implica aceptación de todas las disposiciones y de los términos contenidos en el Pliego de Bases y Condiciones.

7. ESTADO DE SUBASTA "PUBLICADA"

7.1 Una vez publicada la SBE en el SICP, la Subasta adquiere estado de "Publicada". A partir de este momento el/a oferente o postor/a interesado/a en participar podrá ingresar a la Subasta en el Sistema a través del usuario y contraseña activado por el SIPE.

Ing. Carlos M. Jiménez
Div. de Servicios
Generales y Transporte
Jefe

SINTEC S.R.L.
SERVICIOS DE INGENIERIA Y TECNOLOGIA

8. CONSULTA, RESPUESTA, ADDENDAS

8.1 Consulta o Aclaración

Desde el primer día de publicación virtual, los/as oferentes o postores/as interesados/as, podrán realizar consultas o solicitar aclaraciones referentes al manejo del Sistema de SBE o al Pliego de Bases y Condiciones, a través del Sistema de SBE. El plazo previsto para el efecto será el contenido en el Calendario de Eventos y Datos de la Subasta del Pliego de Bases y Condiciones, y sólo podrá ser hasta el quinto (5°) día hábil previo a la fecha y hora del inicio de recepción de propuestas de precios indicados en el referido calendario.

8.2 Respuestas

Conforme al orden de ingreso de las consultas o aclaraciones, las mismas se responderán a través del Sistema de SBE, hasta la fecha y la hora establecidas en el Calendario de Eventos y Datos de la Subasta. El plazo tope de respuestas será a más tardar, hasta el 2° día hábil previo a la fecha y la hora establecidas para el inicio de recepción de propuestas de precios.

Las consultas relativas al Pliego de Bases y Condiciones, serán respondidas por la Entidad Convocante. Las relativas al manejo del Sistema, serán respondidas por el/a Subastador/a SBE.

8.3 Addendas

La Convocante podrá por si sola o como consecuencia de consultas o aclaraciones, modificar aspectos del Pliego de Bases y Condiciones, mediante la emisión de adendas numeradas, a partir de la fecha en que sea publicada la convocatoria y hasta inclusive, el quinto (5°) día hábil previo a la fecha de inicio de la recepción de propuestas de precios indicada en el calendario de eventos del PBC. Las modificaciones se deberán poner a conocimiento de los interesados a través del Sistema de Información de las Contrataciones Públicas. Toda adenda emitida por la Convocante, formará parte del Pliego de Bases y Condiciones.

Los plazos topes se ajustarán de acuerdo a la reglamentación vigente dispuesta por la DNCP, cuando la modalidad de contratación realizada por SBE sea la de contratación directa o vía de la excepción.

9. ESTADO DE SUBASTA "CERRADA PARA CONSULTAS"

9.1 Transcurrida la fecha y hora tope de consultas fijada en el calendario de eventos del PBC, el estado de la Subasta pasará al estado de "Cerrada para consultas".

10. REGLAS DURANTE LA RECEPCIÓN DE PROPUESTAS Y ETAPA COMPETITIVA:

10.1 Referencia de tiempo

Para todas las etapas del procedimiento el tiempo estará determinado por el horario del Servidor del Sistema de Subasta a la Baja Electrónica del Paraguay.

10.2 Estado de Subasta "Recepción de Propuestas"

En la fecha y hora indicadas en el Calendario de Eventos y Datos de la Subasta del PBC y en el SICP para el inicio de recepción de propuestas, el estado de la Subasta pasará al estado de "Recepción de Propuestas";

10.3 Inclusión de Propuestas

Desde y hasta el día y hora fijados en el Calendario de Eventos y Datos de la Subasta del PBC y en el Portal de Contrataciones Públicas, el/a oferente o postor/a podrá incluir su propuesta en los campos del Formulario del Sistema.

10.4 Forma de Carga de Propuesta

La/s propuesta/s deben ser cargada/s en el Sistema teniendo en cuenta la Lista de Bienes o Servicios del PBC y solamente por precio unitario del bien o servicio ofertado/s. Una vez que el/a oferente o postor/a incorpore dicho precio, automáticamente el sistema realizará los cálculos por la cantidad solicitada de cada bien, generándose el precio total de la oferta por ítems o lotes o total, de acuerdo al método de adjudicación indicado en el PBC.

Ing. Carlos M. Jiménez
Div. de Servicios
Generales y Transporte
Jefe

SINTEC S.R.L.
SERVICIOS DE INGENIERIA Y TECNOLOGIA

10.5 **Retiro o sustitución de propuestas**

Las propuestas podrán ser sustituidas o retiradas únicamente hasta antes de la hora fijada para la apertura de la etapa competitiva.

10.6 **Periodo de validez de la Oferta**

Las ofertas deberán permanecer válidas por el período determinado en el Calendario de Eventos y Datos de la Subasta del PBC, que se computará a partir del inicio de la Etapa competitiva. Toda oferta con un período de validez menor al indicado en el Calendario de Eventos será rechazada por la Convocante por incumplimiento.

10.7 **Inclusión, porcentaje y vigencia de la Garantía de Mantenimiento de Oferta**

El/la oferente o postor/a deberá contar con una Garantía de Mantenimiento de Oferta que podrá adoptar cualquiera de las formas previstas en el Artículo 51 del Decreto 21.909/03. Los datos de dicha Garantía deberán ser cargados en los campos establecidos en el Sistema para dicho fin antes de la hora fijada en el Calendario de Eventos del Pliego de Bases y Condiciones o sus respectivas Adendas para la apertura de la Etapa Competitiva. La Garantía deberá ser extendida de acuerdo al porcentaje establecido en el Calendario de Eventos, sobre el monto total de la oferta cargada en la etapa de Recepción de Propuestas. La misma deberá tener vigencia, , por todo el plazo previsto en el Calendario de Eventos del PBC.

A fin de verificar el requerimiento señalado el/a oferente o postor/a deberá incluir en el Sistema de SBE, los siguientes datos de la Garantía de Mantenimiento de Oferta:

i) número de póliza, o de cuenta bancaria,

ii) fecha de emisión y el nombre de la entidad aseguradora o bancaria.

iii) fecha de vigencia de la póliza o garantía bancaria.

Los datos así cargados se guardaran en el Sistema y los mismos deberán coincidir plenamente con los datos de la Garantía de Mantenimiento de Oferta que deberá ser entregada en los plazos indicados en el Calendario de Eventos del PBC.

La omisión de carga de los datos de la Garantía de Mantenimiento de Oferta imposibilita al oferente a participar de la Etapa competitiva (Recepción de Lances).

La no inclusión de la Garantía de Mantenimiento de Oferta, no será subsanable una vez que se inicie la Etapa Competitiva, quedando el oferente automáticamente sin posibilidad de participar de dicha etapa.

La inconsistencia de los datos cargados en el sistema con el documento entregado a la Convocante no será subsanable.

Para los casos de contratación directa se estará a lo dispuesto en el reglamento pertinente.

10.8 **Ejecución de la Garantía de Mantenimiento de Oferta**

La Garantía de Mantenimiento de la Oferta se podrá hacer efectiva si:

a) un Oferente retira su oferta durante el período de validez de la oferta especificado en el Formulario de Oferta; o

b) si no acepta la corrección del precio de su oferta, de conformidad con los lineamientos de la Ley 2051/03

c) si el oferente no presentare la documentación que compone su oferta a mas tardar el día y hora señalado por la Convocante, se tendrá por desistida la oferta y se ejecutará la garantía de mantenimiento de oferta de conformidad al Artículo 4 del Decreto 5517/10

d) si el Oferente seleccionado:
   (i) no firma el contrato de conformidad;
   (ii) no suministra la Garantía de Cumplimiento de Contrato;

Ing. Carlos M. Jiménez
Div. de Servicios Generales y Transporte
Jefe

SINTEC S.R.L.
INGENIERIA Y TECNOLOGIA

(iii) no presenta los certificados expedidos por las autoridades competentes que le sean requeridos por la Convocante para comprobar que no se encuentra comprendido en las prohibiciones o limitaciones para contratar con el Estado.

e) cuando se comprobare que las declaraciones juradas presentadas por el oferente adjudicado con su oferta sean falsas.

f) si el adjudicatario no presentare las legalizaciones correspondientes para la firma del contrato, cuando éstas sean requeridas.

10.9 **Garantía de Mantenimiento de Oferta. Oferentes Consorciados**

La Garantía de Mantenimiento de la Oferta del Consorcio deberá ser emitida en nombre del Consorcio que presenta la oferta en la Etapa Competitiva de la Subasta. Si dicho Consorcio no ha sido legalmente constituido en el momento de presentar la oferta, la Garantía de Mantenimiento de la Oferta deberá estar en nombre de todos los futuros socios del Consorcio tal como se denominan en la carta de intención mencionada en el Formulario de Información sobre el Oferente, incluido en la Sección VI "Formularios" del Pliego de Bases y Condiciones.

10.10 **Protección de las propuestas**

El sistema resguardará la confidencialidad del precio de la propuesta hasta la Etapa Competitiva y de la identidad del/a oferente o postor/a hasta la emisión del Acta, inclusive para el subastador/a.

10.11 **Prórroga de Plazos**

La Convocante podrá, prorrogar los plazos del calendario de eventos del PBC, a través de adendas, en los términos del Art. 13 de la resolución DNCP 860/08.

10.12 **Estado de Subasta "Recepción de Lances"**

Llegada la fecha y hora indicadas en el Calendario de Eventos del PBC y en el SICP para la apertura de la etapa competitiva, el estado de la Subasta pasará al estado de "Recepción de Lances".

10.13 **Etapa competitiva**

En la fecha y hora previstas en el calendario de eventos del PBC, será abierta la sesión pública virtual por el/a Subastador/a, utilizando su usuario y contraseña.

El sistema ordenará automáticamente las propuestas recibidas, con el criterio del menor precio. Solamente podrán participar de esta etapa, las propuestas que hayan sido presentadas dentro del plazo establecido en el calendario de eventos del PBC.

Una vez que el/a Subastador/a habilitó el grupo para lances, se ingresa a la Sala Virtual y la etapa competitiva se desarrollará en tres fases que son las siguientes:

a) **Lances**: la fase de lances de la Sesión Pública Virtual durará a criterio del/a subastador/a hasta sesenta (60) minutos. Todos los acontecimientos que se sucedan durante esta fase en el sistema, son realizados a través del/a Subastador/a, quien maneja el sistema. Una vez que el/a subastador/a considere conveniente, comunicará a los/as oferentes o postores/as la inminencia del inicio de la fase de puja a través del Panel de Mensajes e ingresará a la misma.

b) **Puja**: En el momento que el sistema indique que la fase de puja ha comenzado, éste cuenta desde el último lance registrado en la fase de lances, seis (6) minutos corridos. Si durante estos seis (6) minutos ocurre un lance, este tiempo se reinicia hasta un máximo de dos (2) veces más. En esta fase el proceso es manejado automáticamente por el Sistema, quedando el/a subastador/a como un/a observador/a más, ya que en la misma no tiene habilitación para intervenir en el proceso.

c) **Aleatoria:** contados los seis (6) minutos corridos sin que hubieran habido lances, o una vez ocurrida la repetición de los seis (6) minutos por dos (2) veces, el sistema ingresa automáticamente al periodo aleatorio. Este periodo

Ing. Carlos M. Jiménez
Div. de Servicios Generales y Transporte
Jefe

SINTEC S.R.L.
SERVICIOS DE INGENIERIA Y TECNOLOGIA

podrá tener una **duración** de hasta diez (10) minutos y será definido por el sistema. Finalizada la presente fase termina la competencia del grupo subastado, quedando como vencedor el/a oferente que ingresó el último menor precio. Para los casos de empate, queda como vencedor el que haya ingresado primero el menor precio.

10.14 **Forma de Carga de Lances**

El oferente o postor deberá cargar los lances por la totalidad del ítem, lote o por el total, atendiendo a la forma de adjudicación.

En esta etapa se lanzan precios totales y no unitarios, salvo cuando la adjudicación sea por Lote de un solo ítem que contenga una sola unidad de bien o servicio.

10.15 **Panel de Mensajes**

Tanto el/a oferente o postor/a como el/a subastador/a dispondrán de un campo propio en la pantalla de los lances del Sistema de SBE, denominado Chat a través del cual únicamente el/a subastador/a o el sistema podrán emitir mensajes orientados al mejor desenvolvimiento de la competencia.

10.16 **Aceptación de los lances**

Las propuestas de precios y los lances serán directamente realizados a través del Sistema. Se podrán realizar lances sucesivos dentro del horario establecido. Serán aceptados del/a oferente o postor/a solamente los lances cuyos valores fueren inferiores a su último lance ofertado, que haya sido registrado en el sistema. Si existieren dos o más lances del mismo valor prevalecerá aquel que fue recibido o registrado en primer lugar.

10.17 **Desconexión del subastador**

En caso de desconexión involuntaria del/a Subastador/a, durante la etapa competitiva de la Subasta, el sistema podrá permanecer accesible al/a oferente o postor/a para la recepción de sus lances, retomando el/a subastador/a la sesión cuando logre conectarse, sin perjuicio de la validez de los actos realizados durante la desconexión del subastador/a.

Si la desconexión persiste por un plazo superior a 10 minutos, la sesión de la Subasta a la Baja será suspendida por el/a subastador/a quien realizará una comunicación expresa de dicha suspensión a los/as participantes, caso contrario la Sesión continuará.

10.18 **Último lance**

Durante todo el transcurso de la sesión pública, el sistema informará al/a participante sobre el valor de su último lance registrado.

10.19 **Menor lance**

Durante el transcurso de la sesión pública, el sistema informará al/a participante sobre el valor del menor lance registrado, sin identificar al/a oferente o postor/a que haya realizado dicho lance.

Los lances se registrarán en un listado, que se ordenará de menor a mayor y que se mantendrá visible en la pantalla de la sala de lances.

11. ACTA DE CIERRE DE LA SESIÓN PÚBLICA VIRTUAL:

11.1 Culminada la presente Subasta - una vez que se subastaron todos los grupos que componen la Subasta - el Sistema generará en forma automática un acta en la cual quedarán consignados todos los actos que se sucedieron durante el proceso la que se encontrará accesible en el Sistema de Informaciones de las Contrataciones Públicas

12. EXAMEN PRELIMINAR DEL PROCESO DE SUBASTA:

12.1 Cerrada la Subasta, el/a Subastador/a examinará lo actuado durante el proceso de Subasta pudiendo realizar recomendaciones a la convocante cuando lo considere pertinente.

Ing. Carlos M. Jiménez
Div. de Servicios Generales y Transporte
Jefe

12.2 El acta de la Subasta cerrada, firmada por el/a Subastador/a, será entregada a la entidad Convocante al término de la Sesión Pública Virtual, a fin de que el Comité de Evaluación realice el análisis de la oferta vencedora de cada grupo.

13. PRESENTACIÓN DE LOS DOCUMENTOS ANTE LA CONVOCANTE

13.1 El Oferente preparará un original de los documentos que comprenden la oferta de acuerdo con el Anexo I de la Sección VII del Pliego de Bases y Condiciones y lo marcará claramente como "ORIGINAL". Además, el Oferente deberá presentar dos copias de la oferta y marcar claramente cada ejemplar como "COPIA". En caso de discrepancia, el texto del original prevalecerá sobre las copias.

13.2 La Convocante deberá fijar un lugar, fecha y hora límites sea cual fuere la modalidad de contratación que se realice por Subasta, para que los Oferentes que la misma indique en el Calendario de Eventos del Pliego de Bases y Condiciones, presenten las documentaciones exigidas dentro de un plazo que no podrá ser menor a un día hábil ni mayor a tres días hábiles, contados desde el cierre de la Subasta y emisión del Acta de Sesión Pública Virtual.

13.3 La Convocante no considerará ninguna documentación que llegue con posterioridad al plazo límite para la presentación de los documentos por parte del los oferentes o postores en la cantidad que la Convocante ha indicado en la sub clausula 13.2 del Calendario de Eventos y Datos de la Subasta. En caso que ninguna de las ofertas presentadas reuniere las condiciones para resultar adjudicada, y de existir más oferentes cuyos documentos no fueron solicitados en dicho calendario, la Convocante deberá solicitar la/s oferta/s de aquel/llos que siga/n en el orden de clasificación, conforme al artículo 14 del Decreto N° 12.453/08. Esta solicitud se realizará mediante notificación personal al oferente y a través del Portal en la que fijará fecha y hora de presentación de dicha oferta, pudiendo estar presentes quienes tengan interés en el proceso.

Toda oferta que reciba la Convocante después del plazo límite para la presentación de las ofertas será declarada tardía y será rechazada y devuelta al Oferente remitente sin abrir.

13.4 La Convocante llevara a cabo la apertura de sobres en un acto formal y público en el lugar, fecha y hora límites establecidos en el Calendario de Eventos. En dicho acto deberán observarse todos los derechos que asisten a los oferentes o sus representantes que se encuentren presentes conforme al artículo 24 in fine de la Ley 2051 y 54 del Decreto Reglamentario 21.909/03 y el Decreto 5517/10 Artículo 3.

14. EVALUACION DE LOS DOCUMENTOS DE LA OFERTA

14.1 Una vez entregadas las documentaciones al Comité de Evaluación, se dará inicio al proceso confidencial de evaluación. Cualquier intento por parte de un Oferente para influenciar al Convocante en la revisión, evaluación, comparación y pos calificación de las ofertas o en la adjudicación del contrato podrá resultar en el rechazo de su oferta.

14.2 La Convocante confirmará que los siguientes documentos e información han sido proporcionados con los documentos de la oferta. Si cualquiera de estos documentos o información faltaran, o sea presentada en forma irregular la oferta será rechazada:

(i) Formulario de Oferta debidamente completado y firmado.

(ii) Garantía de Mantenimiento de Oferta debidamente extendida.

(iii) Documentos que acrediten la identidad del oferente y representación suficiente del firmante de la oferta.

(iv) Declaración Jurada de no hallarse comprendido en las inhabilidades del Art. 40 y la Declaratoria de integridad del Art. 20 (Res. 330/07).

14.3 Se seleccionará provisoriamente al oferente o postor ganador del proceso de competencia de Subasta determinado en el Acta de Sesión Pública Virtual, cuyas documentaciones serán analizadas en detalle para verificar el cumplimiento de los requisitos de calificación.

Ing. Carlos M. Jiménez
Div. de Servicios
Generales y Transporte
Jefe

SINTEC S.R.L.
SERVICIOS DE INGENIERIA Y TECNOLOGIA

14.4 Posteriormente se verificará que se haya proveído la documentación que avale el cumplimiento de los criterios técnicos, legales y financieros conforme a los requisitos de calificación.

14.5 La Convocante a través de su Comité de Evaluación se reserva el derecho de solicitar los documentos formales que sean necesarios y de solicitar aclaraciones a los oferentes.

14.6 El análisis de las ofertas se basará únicamente en la evidencia documentada requerida en el Pliego de Bases y Condiciones.

14.7 A fin de verificar el cumplimiento se utilizará el criterio "cumple" o "no cumple"

15. POS CALIFICACION DE LA OFERTA. RECHAZO DE OFERTA VENCEDORA

15.1 La Convocante determinará, a su entera satisfacción si el Oferente que ha resultado ganador del proceso de competencia de la Subasta y ha cumplido Sustancialmente con los requisitos del pliego de bases y condiciones, está calificado para ejecutar el contrato satisfactoriamente.

15.2 Dicha determinación se basará en el examen de la evidencia documentada de las calificaciones del Oferente que éste ha presentado, de conformidad a lo requerido en el Pliego de Bases y Condiciones. Una determinación afirmativa será requisito previo para la adjudicación del contrato al Oferente

15.3 Si de la evaluación resultare que la oferta vencedora no estuviera en condiciones de ser adjudicada, el Comité de Evaluación recomendará el rechazo de la misma y pasará a examinar la siguiente oferta más baja de acuerdo al Acta de Sesión Pública Virtual, y así sucesivamente hasta determinar la que cumpla los requisitos del Pliego de Bases y Condiciones y esté calificada para ejecutar el contrato satisfactoriamente, recomendando su adjudicación.

16. ADJUDICACIÓN Y NOTIFICACIÓN

16.1 La Convocante adjudicará el contrato al Oferente cuya oferta haya sido determinada como la Condiciones, siempre y cuando la Convocante determine que el Oferente está calificado para ejecutar el contrato satisfactoriamente.

16.2 La adjudicación y notificación se realizarán de acuerdo a la forma y plazo establecidos en la legislación vigente. La comunicación a la DNCP deberá ser realizada en un plazo máximo de diez (10) días calendarios posteriores al dictamiento de la resolución

17. FIRMA DEL CONTRATO

17.1 Toda adjudicación obligará a la Convocante y al adjudicatario a formalizar el contrato respectivo dentro de los veinte días (20) hábiles siguientes al de la notificación de la adjudicación.

17.2 Para la firma del contrato, el Oferente adjudicado deberá presentar la documentación que se indica en el Anexo II de la Sección VII del Pliego de Bases y Condiciones.

18. PROTESTAS:

18.1 La protesta se podrá realizar conforme a las disposiciones del Título Octavo de la Ley N°2.051/2003, sus modificaciones y reglamentac iones.

19. SANCIONES POR DECLARACIÓN FALSA

19.1 La declaración falsa relativa al cumplimiento de los requisitos de habilitación exigidos en el Decreto 12.453/08 y las condiciones y requisitos establecidos en el Pliego de Bases y Condiciones, sujetará al/a oferente o postor/a a las sanciones previstas en la Ley 2051/03 de Contrataciones Públicas, sus modificaciones y reglamentaciones vigentes.

20. IRREGULARIDADES

20.1 Ante cualquier hecho que se ponga a conocimiento de la DNCP, y que pudiera ser considerada una trasgresión a la ley, decreto o del contrato, por parte de los/as

Ing. Carlos M. Jiménez
Div. de Servicios
Generales y Transporte
Jefe

oferentes o postores/as o contratistas, se procederá de conformidad a lo establecido en el Título Séptimo de la Ley N°2.051 /2003, Infracciones y sanciones y sus modificaciones y reglamentaciones.

Ing. Carlos M. Jiménez
Div. de Servicios
Generales y Transporte
Jefe

SINTEC S.R.L.
SERVICIOS DE INGENIERIA Y TECNOLOGÍA

CONDICIONES GENERALES DEL CONTRATO (CGC)

SUBASTA A LA BAJA ELECTRÓNICA

Adquisición de Bienes y/o Servicios

2° Versión

Prefacio

Estas *"Condiciones Generales del Contrato para Subasta a la Baja Electrónica" (CGC.SBE)* proporcionan información y reglas de prevalencia para ser utilizadas en los contratos que la institución Licitante perfecciona con el proveedor adjudicado.

Las Cláusulas y Sub-cláusulas de esta Sección se complementan con las Condiciones Especiales del Contrato del Pliego Estándar de Subasta a la Baja Electrónica y son de uso estándar y obligatorias en todos los procedimientos de Licitación Pública Nacional o Concurso de Ofertas cuyo objeto consista en la provisión de Bienes o prestación de Servicios regidos por la Ley Nº 2.051/03, cuando sean llevadas a cabo a través de Subasta a la Baja Electrónica.

Las cláusulas y sub-cláusulas en ningún caso pueden ser modificadas por la Contratante, sino únicamente por la Dirección Nacional de Contrataciones Públicas (DNCP) en uso de sus facultades para diseñar y emitir políticas generales sobre las contrataciones públicas y elaborar Pliegos de Bases y Condiciones estándares de conformidad a la Ley 3439/07.

Esta Sección Estándar ha sido preparada para ser utilizada cuando no ha llevado a cabo un proceso de precalificación antes de la Licitación

---

Ing. Carlos M. Jiménez
Div. de Servicios
Generales y Transporte
Jefe

SINTEC S.R.L.
SERVICIOS DE INGENIERIA Y TECNOLOGÍA

Índice General

Contenido

1. Definiciones 3
2. Documentos del Contrato 3
3. Fraude y Corrupción 3
4. Interpretación 4
5. Idioma 4
6. Consorcios 5
7. Notificaciones 5
8. Ley aplicable 5
9. Solución de controversias 5
10. Alcance de los suministros 5
11. Entrega y documentos 6
12. Responsabilidades del Proveedor 6
13. Precio del Contrato 6
14. Condiciones de Pago 6
15. Pago de Anticipo y Garantía 6
16. Impuestos y derechos 7
17. Garantía de Cumplimiento 7
18. Derechos de Autor 8
19. Confidencialidad de la Información 8
20. Subcontratación 8
21. Especificaciones y Normas 9
22. Embalaje y Documentos 9
23. Seguros 9
24. Transporte 9
25. Inspecciones y Pruebas 9
26. Multas 10
27. Garantía de los Bienes 10
28. Indemnización por Derechos de Patente 11
29. Limitación de Responsabilidad 12
30. Cambio en las Leyes y Regulaciones 12
31. Fuerza Mayor 12
32. Ordenes de Cambio y Adendas al Contrato 12
33. Terminación 12
34. Cesión 13

SINTEC S.R.L.
SERVICIOS DE INGENIERÍA Y TECNOLOGÍA

Ing. Carlos M. Jiménez
Div. de Servicios
Generales y Transporte
Jefe

1. Definiciones

1.1 Las siguientes palabras y expresiones tendrán los significados que aquí se les asigna:

(a) "Contrato" significa el formulario de contrato celebrado entre el Convocante y el Proveedor, junto con los Documentos del Contrato allí referidos, incluyendo todos los anexos y apéndices, y todos los documentos incorporados allí por referencia.

(b) "Documentos del Contrato" significa los documentos enumerados en el formulario de contrato, incluyendo cualquier Adenda.

(c) "Precio del Contrato" significa el precio pagadero al Proveedor según se especifica en el formulario del contrato, sujeto a las condiciones y ajustes allí estipulados o deducciones propuestas, según corresponda en virtud del Contrato.

(d) "Día" significa día calendario, a menos que se indique lo contrario.

(e) "Cumplimiento" significa que el Proveedor ha completado la entrega de los bienes o prestación de los Servicios de acuerdo con los términos y condiciones establecidos en el Contrato.

(f) "CGC.SBE" significa las Condiciones Generales del Contrato aplicables a los procesos de contratación realizados a través del Sistema de Subasta a la Baja Electrónica.

(g) "Bienes" significa todos los productos, materia prima, maquinaria y equipo, y otros materiales que el Proveedor deba proporcionar al Convocante en virtud del Contrato.

(h) "Convocante" significa el Organismo, Entidad o Municipalidad que realiza el llamado a contratación para la adquisición de Bienes o prestación de Servicios.

(i) "Contratante" significa Organismo, Entidad o Municipalidad que suscriba un contrato para la provisión de Bienes o prestación de Servicios, según se indica en las CEC.

(j) "CEC" significa las Condiciones Especiales del Contrato.

(k) "Subcontratista" significa cualquier persona natural, entidad privada o pública, o cualquier combinación de ellas, con quienes el Proveedor ha subcontratado el suministro de cualquier porción de los bienes o la ejecución de cualquier parte de los Servicios.

(l) "Proveedor/Contratista" significa la persona física o jurídica, o una combinación de éstas, cuya oferta para ejecutar el contrato ha sido aceptada por el Convocante y es denominada como tal en el Contrato.

2. Documentos del Contrato

2.1 Sujetos al orden de precedencia establecido en el Formulario de Contrato, se entiende que todos los documentos que forman parte integral del Contrato (y todos sus componentes allí incluidos) son correlativos, complementarios y recíprocamente aclaratorios. El Contrato deberá leerse de manera integral.

3. Fraude y Corrupción

3.1 La Contratante exige que el Proveedor observe los más altos niveles éticos, durante la ejecución de un contrato, y en consecuencia actuará frente a cualquier hecho o reclamación que se considere fraudulento o corrupto.

3.2 Si se comprueba que un funcionario público, o quien actúe en su lugar, y/o el Proveedor ha incurrido en prácticas fraudulentas o corruptas, la Contratante:

a) Rescindirá el contrato por causa imputable al Proveedor.

b) Remitirá los antecedentes del Proveedor involucrado en las prácticas fraudulentas o corruptivas, a la Dirección Nacional de Contrataciones Públicas, a los efectos del inicio del procedimiento para la aplicación de las sanciones previstas.

Ing. Carlos M. Jiménez
Div. de Servicios Generales y Transporte
Jefe

SINTEC S.R.L.
SERVICIOS DE INGENIERIA Y TECNOLOGIA

c) Presentará la denuncia penal ante las instancias correspondientes si el hecho conocido se encontrare tipificado en la legislación penal.

3.3 Fraude y corrupción comprenden actos como:

(i) ofrecer, dar, recibir o solicitar, directa o indirectamente, cualquier cosa de valor para influenciar las acciones de otra parte;
(ii) cualquier acto u omisión, incluyendo la tergiversación de hechos y circunstancias, que engañen, o intenten engañar, a alguna parte para obtener un beneficio económico o de otra naturaleza o para evadir una obligación;
(iii) perjudicar o causar daño, o amenazar con perjudicar o causar daño, directa o indirectamente, a cualquier parte o a sus bienes para influenciar las acciones de una parte;
(iv) colusión o acuerdo entre dos o más partes realizado con la intención de alcanzar un propósito inapropiado, incluyendo influenciar en forma inapropiada las acciones de otra parte.
(v) Cualquier otro acto considerado como tal en la legislación vigente.

4. Interpretación

4.1 Si el contexto así lo requiere, el singular significa el plural y viceversa.

4.2 Incoterms

(a) El significado de cualquier término comercial, así como los derechos y obligaciones de las partes serán los prescritos en los Incoterms, a menos que sea inconsistente con alguna disposición del Contrato.

(b) El término DDP y otros similares, se regirán por lo establecido en la edición vigente de los Incoterms especificada en las CEC, y publicada por la Cámara de Comercio Internacional en París, Francia.

4.3 Totalidad del Contrato
El Contrato constituye la totalidad de lo acordado entre la Contratante y el Proveedor y substituye todas las comunicaciones, negociaciones y acuerdos (ya sea escritos o verbales) realizados entre las partes con anterioridad a la fecha de la celebración del Contrato.

4.4 Adenda
Ninguna Adenda al Contrato será válida a menos que esté por escrito, fechada y se refiera expresamente al Contrato, y esté firmada por un representante de cada una de las partes debidamente autorizado.

4.5 Limitación de Dispensas

(a) Sujeto a lo indicado en la cláusula 4.5 (b) siguiente de estas CGC, ningún retraso, prórroga, demora o aprobación por cualquiera de las partes al hacer cumplir algún término y condición del Contrato o el otorgar prórrogas por una de las partes a la otra, perjudicará, afectará o limitará los derechos de esa parte en virtud del Contrato. Asimismo, ninguna prórroga concedida por cualquiera de las partes por un incumplimiento del Contrato, servirá de dispensa para incumplimientos posteriores o continuos del Contrato.

(b) Toda dispensa a los derechos o facultades de una de las partes en virtud del Contrato, deberá ser por escrito, llevar la fecha y estar firmada por un representante autorizado de la parte otorgando dicha dispensa y deberá especificar la obligación que está dispensando y el alcance de la dispensa.

4.6 Divisibilidad
Si cualquier provisión o condición del Contrato es prohibida o resultase inválida o inejecutable, dicha prohibición, invalidez o falta de ejecución no afectará la validez o el cumplimiento de las otras provisiones o condiciones del Contrato.

5. Idioma

5.1 El Contrato, así como toda la correspondencia y documentos relativos al Contrato intercambiados entre el Proveedor y la Contratante, deberán ser escritos en el idioma español. Los documentos de sustento y material impreso que formen parte del

Ing. Carlos M. Jiménez
Div. de Servicios Generales y Transporte
Jefe

SINTEC S.R.L.
SERVICIOS DE INGENIERIA Y TECNOLOGIA

Contrato, pueden estar en otro idioma siempre que los mismos estén acompañados de una traducción realizada por traductor matriculado en la República del Paraguay de las partes pertinentes al idioma especificado y, en tal caso, dicha traducción prevalecerá para efectos de interpretación del Contrato.

5.2 El Proveedor será responsable de todos los costos de la traducción al idioma que rige, así como de todos los riesgos derivados de la exactitud de dicha traducción de los documentos proporcionados por el Proveedor.

6. Consorcios

6.1 Si el Proveedor es un Consorcio, todas las partes que lo conforman serán conjunta y solidariamente responsables frente a la Contratante por el cumplimiento de las disposiciones del Contrato y deberán designar a una de ellas para que actúe como representante con autoridad para comprometer al Consorcio. La composición o constitución del Consorcio no podrá ser alterada sin el previo consentimiento de la Contratante.

7. Notificaciones

7.1 Todas las notificaciones entre las partes en virtud de este Contrato deberán ser por escrito y dirigidas a la dirección indicada en las CEC. El término "por escrito" significa comunicación en forma escrita con prueba de recibo.

8. Ley aplicable

8.1 El Contrato se regirá y se interpretará de conformidad con las leyes de la República del Paraguay.

9. Solución de controversias

9.1 La Contratante y el Proveedor priorizarán negociaciones directas para la resolución de cualquier desacuerdo o controversia que se haya suscitado entre ellos en virtud o en referencia al Contrato.

9.2 Las decisiones adoptadas por la Contratante en el ejercicio de las prerrogativas establecidas en el artículo 55 de la Ley N° 2051/03 podrán ser recurridas ante la jurisdicción contenciosa administrativa dentro de los plazos establecidos en la legislación respectiva.

9.3 Sin perjuicio de ello, el Contratista podrá optar por:

a) Plantear la reconsideración administrativa de la decisión ante la Contratante, dentro de plazo de diez días corridos, recurso que deberá ser resuelto dentro de dicho plazo. Si la Contratante no se expidiere en dicho plazo, se considerará denegada la petición.

b) Solicitar la intervención de la Dirección Nacional de Contrataciones Públicas, dentro del mismo plazo, para que ésta convoque a una audiencia de avenimiento, conforme con el procedimiento establecido en el Título Octavo, Capítulo Segundo de la Ley N°2051/03.

9.4 La interposición del recurso de reconsideración ante la Contratante o de la solicitud de avenimiento ante la Dirección Nacional de Contrataciones Públicas interrumpe el plazo para interponer la demanda contenciosa administrativa hasta que la petición sea resuelta.

9.5 Las controversias que se susciten entre la Contratante y Contratista por motivos que no impliquen el ejercicio de las prerrogativas establecidas en el artículo 55 de la Ley N°2051/03 podrán ser resueltas por el procedimiento de avenimiento contemplado en el Título Octavo, Capítulo Segundo de la Ley.

9.6 Las partes podrán someter sus diferencias al arbitraje siempre que la materia sea arbitrable conforme con las normas de la Ley N° 187 9/2002 de mediación y arbitraje. La vía del arbitraje será obligatoria para las partes si el compromiso consta en una cláusula compromisoria inserta en el Contrato o en un convenio independiente.

10. Alcance de los suministros

Ing. Carlos M. Jiménez
Div. de Servicios
Generales y Transporte
Jefe

10.1 Los Bienes o Servicios serán suministrados según lo estipulado en la Sección V "Suministros Requeridos".

10.2 Salvo disposición contraria en el Contrato, el Suministro deberá incluir todos aquellos ítems que no hubiesen sido expresamente indicados en el Contrato, pero que pueda inferirse razonablemente de dicho Contrato que son necesarios para satisfacer el requisito de suministro indicado en la Sección III, por lo tanto, dichos bienes serán suministrados por el Proveedor como si hubiesen sido expresamente mencionados en el Contrato.

11. Entrega y documentos

11.1 La entrega de los Bienes o prestación de los Servicios se realizará de acuerdo con el Plan de Entrega y Cronograma de Cumplimiento indicado en la Sección III Requisitos de los Bienes y Servicios Requeridos. Los detalles de los documentos de embarque y otros que deberá suministrar el Proveedor se especifican en las CEC.

12. Responsabilidades del Proveedor

12.1 El Proveedor deberá suministrar todos los Bienes o Servicios de acuerdo con las condiciones establecidas en el contrato, sus anexos y documentos.

13. Precio del Contrato

13.1 El precio que cobre el Proveedor por los Bienes suministrados o Servicios prestados en virtud del Contrato no podrán ser diferentes de los cotizados en su oferta, excepto por cualquier ajuste de precios autorizado en las **CEC**.

14. Condiciones de Pago

14.1 El precio del Contrato, incluyendo cualquier pago por anticipo, si corresponde, se pagará según se establece en las **CEC**.

14.2 La solicitud de pago del Proveedor al Contratante deberá ser por escrito, acompañada de recibos que describan, según corresponda, los bienes entregados o los Servicios prestados, y de los documentos presentados de conformidad con la cláusula 12 de estas CGC, y en cumplimiento de las obligaciones estipuladas en el Contrato. La factura y solicitud de pago deberán expresar claramente por separado el Impuesto al Valor Agregado (IVA) de conformidad con las disposiciones tributarias aplicables. En ningún caso el valor total facturado podrá exceder el valor del precio total de la oferta o las Adendas aprobadas de conformidad con la cláusula 32 de las CGC.

14.3 La Contratante efectuará los pagos prontamente, dentro del plazo establecido en las CEC, sin exceder sesenta (60) días después de la presentación de una factura por el Proveedor, y después de que la Contratante la haya aceptado. Dicha aceptación o rechazo, deberá darse a más tardar en quince (15) días posteriores a su presentación.

14.4 La moneda o monedas en que se le pagará al Proveedor en virtud de este Contrato se especifican en las CEC.

14.5 Si la Contratante no efectuara cualquiera de los pagos al Proveedor en las fechas de vencimiento correspondiente o dentro del plazo establecido en la CEC, la Contratante pagará al Proveedor interés sobre los montos de los pagos morosos a la tasa establecida en las CEC, por el período de la demora hasta que haya efectuado el pago completo, ya sea antes o después de cualquier juicio.

14.6 De conformidad a las disposiciones del Decreto N°7.781/06, del 30 de Junio de 2006 y modificatoria, en las contrataciones con Organismos de la Administración Central, el Proveedor deberá habilitar su respectiva cuenta corriente o caja de ahorro en un Banco de plaza y comunicar al Contratante y a la Dirección General del Tesoro Público, a los efectos de la habilitación en el Sistema de Tesorería (SITE).

15. Pago de Anticipo y Garantía

15.1 Si se establece en las CEC el pago de anticipos, no podrá superar en ningún caso el 50% del monto del contrato de conformidad al artículo 20 inciso "q" de la Ley N° 2051/03 de Contrataciones Públicas. Con anterioridad a la entrega del anticipo, el Proveedor deberá entregar a la Contratante una Garantía de Anticipo en guaraníes por el ciento por ciento (100%) del monto entregado en dicho concepto, y en las formas establecidas en el Art. 81 del Decreto Reglamentario N°5.174/05.

SINTEC S.R.L.
SERVICIOS DE INGENIERÍA Y TECNOLOGÍA

Ing. Carlos M. Jiménez
Div. de Servicios Generales y Transporte
Jefe

15.2 La Garantía de Anticipo podrá consistir, a elección del Oferente, en alguno de los siguientes tipos:

a) Garantía bancaria emitida por un Banco autorizado para operar en la República del Paraguay;
b) Póliza de seguros emitida por una Compañía de Seguros con la suficiente solvencia y debidamente autorizada a operar y emitir pólizas de seguros de caución en la República del Paraguay.

15.3 Para la ejecución de esta Garantía, especialmente cuando sea instrumentada a través de Póliza de Seguro de caución, será requisito que previamente el proveedor sea notificado del incumplimiento y la intimación de que se hará efectiva la ejecución del monto asegurado.

15.4 A menos que se indique otra cosa en las CEC, la Garantía de Anticipo será liberada por la Contratante y devuelta al Proveedor, a requerimiento de parte, a más tardar veintiocho (28) días contados a partir de la fecha de cumplimiento de las obligaciones del Proveedor en virtud del Contrato, pudiendo ajustarse por el saldo adeudado.

16. Impuestos y derechos

16.1 En el caso de bienes de origen extranjero, el Proveedor será totalmente responsable del pago de todos los impuestos, derechos, gravámenes, timbres, comisiones por licencias y otros cargos similares que sean exigibles fuera y dentro de la República del Paraguay, hasta el momento en que los bienes contratados sean entregados al Contratante.

16.2 En el caso de bienes de origen nacional, el Proveedor será totalmente responsable por todos los impuestos, gravámenes, comisiones por licencias y otros cargos similares incurridos hasta el momento en que los bienes contratados sean entregados al Contratante.

17. Garantía de Cumplimiento

17.1 El Proveedor deberá garantizar el fiel cumplimiento de Contrato por un porcentaje indicado en las Condiciones Especiales del Contrato (**CEC**). A tal efecto, deberá presentar al Contratante una garantía de cumplimiento del Contrato bajo alguna de las siguientes formas:

a) Garantía bancaria emitida por un Banco autorizado para operar en la República del Paraguay, y que deberán ajustarse al formulario estándar incluido en la Sección VI "Formularios.
b) Póliza de seguros emitida por una Compañía de Seguros con la suficiente solvencia y debidamente autorizada a operar y emitir pólizas de seguros de caución en la República del Paraguay;

17.2 La Garantía de Cumplimiento de Contrato deberá ser presentada por el Proveedor dentro de los diez (10) días calendarios siguientes a partir de la fecha de suscripción del Contrato, salvo que la entrega de los bienes o la prestación de los servicios se realice dentro del citado plazo, en cuyo caso el plazo de entrega estará indicado en las **CEC**.

17.3 La falta de constitución y entrega oportuna de las garantías será causal de rescisión del Contrato por causa imputable al contratista.

17.4 La Garantía de Cumplimiento de Contrato se hará efectiva si la Contratante determinare la rescisión del Contrato por causa imputable al Contratista, conforme a la ley y al Contrato.

17.5 La Garantía de Cumplimiento de Contrato, sea cual fuere la forma de instrumentación adoptada conforme la CGC 17.1, se hará efectiva sólo con posterioridad a que la Contratante haya resuelto la rescisión del contrato por causa imputable al Contratista, conforme al procedimiento previsto en el artículo 59 "Rescisión de Contrato" de la Ley 2051/03.

Ing. Carlos M. Jiménez
Div. de Servicios Generales y Transporte
Jefe

SINTEC S.R.L.
SERVICIOS DE INGENIERÍA Y TECNOLOGÍA

17.6 A menos que se indique otra cosa en las **CEC**, la Garantía de Cumplimento será liberada por la Contratante y devuelta al Proveedor a más tardar veintiocho (28) días contados a partir de la fecha de Cumplimiento de las obligaciones del Proveedor en virtud del Contrato, incluyendo cualquier obligación relativa a la garantía de los bienes.

18. Derechos de Autor

18.1 Los derechos de autor de todos los planos, documentos y otros materiales conteniendo datos e información proporcionada al Contratante por el Proveedor, seguirán siendo de propiedad del Proveedor. Si esta información fue suministrada al Contratante directamente o a través del Proveedor por terceros, incluyendo Proveedores de materiales, el derecho de autor de dichos materiales seguirá siendo de propiedad de dichos terceros.

19. Confidencialidad de la Información

19.1 La Contratante y el Proveedor deberán mantener confidencialidad y en ningún momento divulgarán a terceros, sin el consentimiento de la otra parte, documentos, datos u otra información que hubiera sido directa o indirectamente proporcionada por la otra parte en conexión con el Contrato, antes, durante o después de la ejecución del mismo. No obstante lo anterior, el Proveedor podrá proporcionar a sus Subcontratistas los documentos, datos e información recibidos de la Contratante para que puedan cumplir con su trabajo en virtud del Contrato. En tal caso, el Proveedor obtendrá de dichos Subcontratistas un compromiso de confidencialidad similar al requerido del Proveedor en la presente cláusula.

19.2 La Contratante no utilizará dichos documentos, datos u otra información recibida del Proveedor para ningún uso que no esté relacionado con el Contrato. Así mismo el Proveedor no utilizará los documentos, datos u otra información recibida de la Contratante para ningún otro propósito diferente al de la ejecución del Contrato.

19.3 La obligación de las partes de conformidad con las cláusulas 19.1y 19.2 de las CGC arriba mencionadas, no aplicará a información que:

(a) la Contratante o el Proveedor requieran compartir con otras instituciones que participan en el financiamiento del Contrato;

(b) actualmente o en el futuro se hace de dominio público sin culpa de ninguna de las partes;

(c) puede comprobarse que estaba en posesión de esa parte en el momento que fue divulgada y no fue obtenida previamente directa o indirectamente de la otra parte; o

(d) que de otra manera fue legalmente puesta a la disponibilidad de esa parte por una tercera parte que no tenía obligación de confidencialidad.

19.4 Las disposiciones precedentes de esta cláusula 19 de las CGC no modificarán de ninguna manera ningún compromiso de confidencialidad otorgado por cualquiera de las partes a quien esto compete antes de la fecha del Contrato con respecto a los Suministros o cualquier parte de ellos.

19.5 Las disposiciones de esta cláusula permanecerán válidas después del cumplimiento o terminación del Contrato por cualquier razón.

20. Subcontratación

20.1 El Proveedor informará al Contratante por escrito de todos los subcontratos que adjudique en virtud del Contrato si no los hubiera especificado en su oferta. Dichas notificaciones, en la oferta original o efectuada posteriormente, no eximirán al Proveedor de sus obligaciones, deberes y compromisos o responsabilidades contraídas en virtud del Contrato.

20.2 Todos los subcontratos deberán observar las disposiciones de las cláusulas 3 *"Fraude y Corrupción"* de estas CGC.

20.3 El Proveedor no podrá subcontratar la totalidad del Contrato. Podrá, en cambio, subcontratar la ejecución de algunas partes de su Contrato, siempre que haya obtenido el acuerdo previo de la Contratante y de las autoridades cuya aprobación sea

SINTEC S.R.L.
SERVICIOS DE INGENIERÍA Y TECNOLOGÍA

Ing. Carlos M. Jiménez
Dir. de Servicios
Generales y Transporte

necesaria para la entrada en vigor del Contrato, y que las prestaciones subcontratadas no superen el 60% del total del monto del contrato. El Proveedor seguirá siendo totalmente responsable de los actos, deficiencias y negligencias de todo sub-proveedor, sus representantes, empleados o trabajadores, en la misma medida que si se tratara de sus propios actos, deficiencias o negligencias o de las de sus propios representantes, empleados o trabajadores. La subcontratación no eximirá al Proveedor de ninguna de sus obligaciones, deberes o responsabilidades contraídas en virtud del Contrato.

21. Especificaciones y Normas

21.1 Especificaciones Técnicas y Planos

a) Los Bienes suministrados o Servicios prestados bajo este Contrato deberán ajustarse a las especificaciones técnicas y a las normas estipuladas en la Sección III "Programa de Suministros" y cuando no se hace referencia a una norma aplicable, la norma será equivalente o superior a las normas oficiales de la República del Paraguay.

b) El Proveedor tendrá derecho a rehusar responsabilidad por cualquier diseño, dato, plano, especificación u otro documento, o por cualquier modificación proporcionada o diseñada por o en nombre de la Contratante, mediante notificación al Contratante de dicho rechazo.

c) Cuando en el Contrato se hagan referencias a códigos y normas conforme a las cuales éste debe ejecutarse, la edición o versión revisada de dichos códigos y normas será la especificada en la Sección III "Programa de Suministros". Cualquier cambio de dichos códigos o normas durante la ejecución del Contrato se aplicará solamente con la aprobación previa de la Contratante y dicho cambio se regirá de conformidad con la cláusula 32 de estas CGC.

22. Embalaje y Documentos

22.1 El Proveedor embalará los bienes en la forma necesaria para impedir que se dañen o deterioren durante el transporte al lugar de destino final indicado en el Contrato. El embalaje deberá ser adecuado para resistir, sin limitaciones, su manipulación brusca y descuidada, su exposición a temperaturas extremas, la sal y las precipitaciones, y su almacenamiento en espacios abiertos. En el tamaño y peso de los embalajes se tendrá en cuenta, cuando corresponda, la lejanía del lugar de destino final de los bienes y la carencia de equipo pesado de carga y descarga en todos los puntos en que los bienes deban transbordarse.

22.2 El embalaje, las identificaciones y los documentos que se coloquen dentro y fuera de los bultos deberán cumplir estrictamente con los requisitos especiales que se hayan estipulado expresamente en el Contrato y cualquier otro requisito si lo hubiere, especificado en las CEC y en cualquiera otra instrucción dispuesta por la Contratante.

23. Seguros

23.1 A menos que se disponga otra cosa en las Condiciones Especiales del Contrato (CEC), los bienes suministrados deberán estar completamente asegurados en guaraníes, contra riesgo de extravío o daños incidentales ocurridos durante fabricación, adquisición, transporte, almacenamiento y entrega, de acuerdo con los *Incoterms* aplicables o en la forma especificada en las CEC.

24. Transporte

24.1 La responsabilidad por los arreglos de transporte de los bienes se regirá de conformidad con los *Incoterms* indicados.

25. Inspecciones y Pruebas

25.1 El Proveedor realizará todas las pruebas y/o inspecciones de los Bienes o Servicios según se dispone en las **CEC**, por su cuenta y sin costo alguno para la Contratante.

25.2 Las inspecciones y pruebas podrán realizarse en las instalaciones del Proveedor o de sus subcontratistas, en el lugar de entrega y/o en el lugar de destino final de entrega de los bienes o prestación de los servicios, o en otro lugar establecido en las **CEC**. De conformidad con la subcláusula 25.3 siguiente, cuando dichas inspecciones o pruebas

Ing. Carlos M. Jiménez
Div. de Servicios Generales y Transporte
Jefe

SINTEC S.R.L.
SERVICIOS DE INGENIERIA Y TECNOLOGIA

sean realizadas en recintos del Proveedor o de sus subcontratistas se le proporcionarán a los inspectores todas las facilidades y asistencia razonables, incluso el acceso a los planos y datos sobre producción, sin cargo alguno para la Contratante.

25.3 La Contratante o su representante designado tendrá derecho a presenciar las pruebas y/o inspecciones mencionadas en la sub cláusula 25.2 de las CGC, siempre y cuando éste asuma todos los costos y gastos que ocasione su participación, incluyendo gastos de viaje, alojamiento y alimentación.

25.4 Cuando el Proveedor esté listo para realizar dichas pruebas e inspecciones, notificará oportunamente al Contratante indicándole el lugar y la hora. El Proveedor obtendrá de una tercera parte, si corresponde, o del fabricante cualquier permiso o consentimiento necesario para permitir al Contratante o a su representante designado presenciar las pruebas o inspecciones.

25.5 La Contratante podrá requerirle al Proveedor que realice algunas pruebas y/o inspecciones que no están requeridas en el Contrato, pero que considere necesarias para verificar que las características y funcionamiento de los bienes cumplan con los códigos de las especificaciones técnicas y normas establecidas en el Contrato. Los costos adicionales razonables que incurra el Proveedor por dichas pruebas e inspecciones serán sumados al precio del Contrato. Asimismo, si dichas pruebas y/o inspecciones impidieran el avance de la fabricación y/o el desempeño de otras obligaciones del Proveedor bajo el Contrato, deberán realizarse los ajustes correspondientes a las Fechas de Entrega y de Cumplimiento y de las otras obligaciones afectadas.

25.6 El Proveedor presentará al Contratante un informe de los resultados de dichas pruebas y/o inspecciones.

25.7 La Contratante podrá rechazar algunos de los bienes o componentes de ellos que no pasen las pruebas o inspecciones o que no se ajusten a las especificaciones. El Proveedor tendrá que rectificar o reemplazar dichos bienes o componentes rechazados o hacer las modificaciones necesarias para cumplir con las especificaciones sin ningún costo para la Contratante. Asimismo, tendrá que repetir las pruebas o inspecciones, sin ningún costo para la Contratante, una vez que notifique al Contratante de conformidad con la cláusula 25.4 de estas CGC.

25.8 El Proveedor acepta que ni la realización de pruebas o inspecciones de los bienes o de parte de ellos, ni la presencia de la Contratante o de su representante, ni la emisión de informes, de conformidad con la cláusula 25.6 de estas CGC, lo eximirán de las garantías u otras obligaciones en virtud del Contrato.

26. Multas

26.1 Con excepción de lo que se establece en la cláusula 32 de estas CGC, si el Proveedor no cumple con la entrega de la totalidad o parte de los bienes en la(s) fecha(s) establecida(s) o con la prestación de los Servicios dentro del período especificado en el Contrato, sin perjuicio de los demás recursos que la Contratante tenga en virtud del Contrato, éste podrá deducir del Precio del Contrato por concepto de multas, una suma equivalente al porcentaje del precio de entrega de los bienes atrasados o de los servicios no prestados, establecido en las CEC por cada fracción de tiempo indicada en la CEC. La Contratante podrá rescindir administrativamente el Contrato cuando el valor de las multas supere el monto de la garantía de cumplimiento de Contrato.

27. Garantía de los Bienes

27.1 El Proveedor garantiza que todos los bienes suministrados en virtud del Contrato son nuevos, sin uso, del modelo más reciente o actual e incorporan todas las mejoras recientes en cuanto a diseño y materiales, a menos que las Especificaciones Técnicas permitan otra cosa.

27.2 El Proveedor garantiza que todos los bienes suministrados estarán libres de defectos derivados de actos y omisiones que éste hubiese incurrido, o derivados del diseño, materiales o manufactura, durante el uso normal de los bienes en las condiciones que imperen en la República del Paraguay.

Ing. Carlos M. Jiménez
Div. de Servicios Generales y Transporte
Jefe

SINTEC S.R.L.
SERVICIOS DE INGENIERÍA Y TECNOLOGÍA

27.3 Salvo que se indique otra cosa en las **CEC**, la garantía permanecerá vigente durante el período cuya fecha de terminación sea la más temprana entre los períodos siguientes: doce (12) meses a partir de la fecha en que los bienes, o cualquier parte de ellos según el caso, hayan sido entregados y aceptados en el punto final de destino indicado en el Contrato, o dieciocho (18) meses a partir de la fecha de embarque en el puerto o lugar de flete en el país de origen.

27.4 La Contratante comunicará al Proveedor la naturaleza de los defectos y proporcionará toda la evidencia disponible, inmediatamente después de haberlos descubierto. La Contratante otorgará al Proveedor facilidades razonables para inspeccionar tales defectos.

27.5 Tan pronto reciba el Proveedor dicha comunicación, y dentro del plazo establecido en las **CEC**, deberá reparar o reemplazar los bienes defectuosos, o sus partes sin ningún costo para la Contratante.

27.6 Si el Proveedor después de haber sido notificado, no cumple con corregir los defectos dentro del plazo establecido en las CEC, la Contratante, dentro de un tiempo razonable, podrá proceder a tomar las medidas necesarias para remediar la situación, por cuenta y riesgo del Proveedor y sin perjuicio de otros derechos que la Contratante pueda ejercer contra el Proveedor en virtud del Contrato.

28. Indemnización por Derechos de Patente

28.1 De conformidad con la cláusula 28.2, el Proveedor indemnizará y liberará de toda responsabilidad al Contratante y sus empleados y funcionarios en caso de pleitos, acciones o procedimientos administrativos, reclamaciones, demandas, pérdidas, daños, costos y gastos de cualquier naturaleza, incluyendo gastos y honorarios por representación legal, que la Contratante tenga que incurrir como resultado de transgresión o supuesta transgresión de derechos de patente, uso de modelo, diseño registrado, marca registrada, derecho de autor u otro derecho de propiedad intelectual registrado o ya existente en la fecha del Contrato debido a:

(a) la instalación de los bienes por el Proveedor o el uso de los bienes en la República del Paraguay. y

(b) la venta de los productos producidos por los bienes en cualquier país.

Dicha indemnización no procederá si los bienes o una parte de ellos fuesen utilizados para fines no previstos en el Contrato o para fines que no pudieran inferirse razonablemente del Contrato. La indemnización tampoco cubrirá cualquier transgresión que resultara del uso de los bienes o parte de ellos, o de cualquier producto producido como resultado de asociación o combinación con otro equipo, planta o materiales no suministrados por el Proveedor en virtud del Contrato.

28.2 Si se entablara un proceso legal o una demanda contra la Contratante como resultado de alguna de las situaciones indicadas en la cláusula 28.1 de estas CGC, la Contratante notificará prontamente al Proveedor y éste por su propia cuenta y en nombre de la Contratante responderá a dicho proceso o demanda, y realizará las negociaciones necesarias para llegar a un acuerdo de dicho proceso o demanda.

28.3 Si el Proveedor no notifica al Contratante dentro de veintiocho (28) días a partir del recibo de dicha comunicación de su intención de proceder con tales procesos o reclamos, la Contratante tendrá derecho a emprender dichas acciones en su propio nombre.

28.4 La Contratante se compromete, a solicitud del Proveedor, a prestarle toda la asistencia posible para que el Proveedor pueda contestar las citadas acciones legales o reclamaciones. La Contratante será reembolsado por el Proveedor por todos los gastos razonables en que hubiera incurrido.

28.5 La Contratante deberá indemnizar y eximir de culpa al Proveedor y a sus empleados, funcionarios y Subcontratistas, por cualquier litigio, acción legal o procedimiento administrativo, reclamo, demanda, pérdida, daño, costo y gasto, de cualquier naturaleza, incluyendo honorarios y gastos de abogado, que pudieran afectar al Proveedor como resultado de cualquier transgresión o supuesta transgresión de

SINTEC S.R.L.
SERVICIOS DE INGENIERÍA Y TECNOLOGÍA

Ing. Carlos M. Jiménez
Div. de Servicios
Generales y Transporte
Jefe

patentes, modelos de aparatos, diseños registrados, marcas registradas, derechos de autor, o cualquier otro derecho de propiedad intelectual registrado o ya existente a la fecha del Contrato, que pudieran suscitarse con motivo de cualquier diseño, datos, planos, especificaciones, u otros documentos o materiales que hubieran sido suministrados o diseñados por la Contratante o a nombre suyo.

29. Limitación de Responsabilidad

29.1 Excepto en casos de negligencia grave o actuación de mala fe, el Proveedor no tendrá ninguna responsabilidad contractual, de agravio o de otra índole frente al Contratante por pérdidas o daños indirectos o consiguientes, pérdidas de utilización, pérdidas de producción, o pérdidas de ganancias o por costo de intereses, estipulándose que esta exclusión no se aplicará a ninguna de las obligaciones del Proveedor de pagar al Contratante las multas previstas en el Contrato.

30. Cambio en las Leyes y Regulaciones

30.1 A menos que se indique otra cosa en el Contrato, si después de la fecha de 28 días antes de la presentación de ofertas, cualquier ley, reglamento, decreto, ordenanza o estatuto con carácter de ley entrase en vigencia, se promulgase, abrogase o se modificase en la República del Paraguay (incluyendo cualquier cambio en interpretación o aplicación por las autoridades competentes) y que afecte posteriormente la fecha de Entrega y/o el Precio del Contrato, dicha Fecha de Entrega y/o Precio del Contrato serán incrementados o reducidos según corresponda, en la medida en que el Proveedor haya sido afectado por estos cambios en el desempeño de sus obligaciones en virtud del Contrato.

31. Fuerza Mayor

31.1 El Proveedor no estará sujeto a la ejecución de su Garantía de Cumplimiento, liquidación por daños y perjuicios o terminación por incumplimiento en la medida en que la demora o el incumplimiento de sus obligaciones en virtud del Contrato sea el resultado de un evento de Fuerza Mayor.

31.2 Para fines de esta cláusula, "Fuerza Mayor" significa un evento o situación fuera del control del Proveedor que es imprevisible, inevitable y no se origina por descuido o negligencia del Proveedor. Tales eventos pueden incluir sin que éstos sean los únicos, actos de la Contratante en su capacidad soberana, guerras o revoluciones, incendios, inundaciones, epidemias, restricciones de cuarentena, y embargos de cargamentos.

31.3 Si se presentara un evento de Fuerza Mayor, el Proveedor notificará por escrito al Contratante a la máxima brevedad posible sobre dicha condición y causa. A menos que la Contratante disponga otra cosa por escrito, el Proveedor continuará cumpliendo con sus obligaciones en virtud del Contrato en la medida que sea razonablemente práctico, y buscará todos los medios alternativos de cumplimiento que no estuviesen afectados por la situación de Fuerza Mayor existente.

32. Ordenes de Cambio y Adendas al Contrato

32.1 La Contratante podrá acordar modificaciones al contrato conforme al artículo 63 de la Ley N°2051/03.

32.2 La celebración de un Convenio Modificatorio conforme a las reglas establecidas en el artículo 63 de la Ley 2051/03, que constituyan condiciones de agravación del riesgo cuando la Garantía de Cumplimiento de Contrato sea formalizada a través de póliza de caución, obliga al Proveedor a informar a la compañía aseguradora sobre las modificaciones a ser realizadas y en su caso, presentar ante la Contratante los endosos por ajustes que se realicen a la póliza original en razón al Convenio celebrado con la Contratante.

33. Terminación

33.1 Terminación por Incumplimiento

a) La Contratante, sin perjuicio de otros recursos a su disposición en caso de incumplimiento del Contrato, podrá terminar el Contrato y sin perjuicio de otras acciones que pudiese tener contra el Proveedor, en cualquiera de las siguientes circunstancias:

Ing. Carlos M. Jiménez
Div. de Servicios
Generales y Transporte
Jefe

SINTEC S.R.L.
SERVICIOS DE INGENIERÍA Y TECNOLOGÍA

(i) si el Proveedor no entrega o cumple parte o ninguno de los bienes o servicios dentro del período establecido en el Contrato, o dentro de alguna prórroga otorgada por la Contratante de conformidad con la cláusula 32 de estas CGC; o

(ii) Si el Proveedor no cumple con cualquier otra obligación en virtud del Contrato; o

(iii) Si el Proveedor, a juicio de la Contratante, durante el proceso de licitación o de ejecución del Contrato, ha participado en actos de fraude y corrupción, según se define en la cláusula 3 de las CGC

(iv) Cuando las multas por atraso superen el monto de la Garantía de Cumplimiento de Contrato;

(v) por suspensión de los trabajos, imputable al Proveedor o al contratista, por más de sesenta días calendario, sin que medie fuerza mayor o caso fortuito;

(vi) en los demás casos previstos en las CEC.

b) En caso de que la Contratante termine el Contrato, de conformidad con la cláusula 33.1(a) precedente, podrá adquirir, bajo términos y condiciones que considere apropiadas, Bienes o Servicios similares a los no suministrados o prestados. En estos casos, el Proveedor deberá pagar al Contratante los costos adicionales resultantes de dicha adquisición. Sin embargo, el Proveedor seguirá estando obligado a completar la ejecución de aquellas obligaciones en la medida que hubiesen quedado sin concluir.

33.2 Terminación por Insolvencia

a) La Contratante podrá rescindir el Contrato mediante comunicación por escrito al Proveedor si éste se declarase en quiebra o en estado de insolvencia. En tal caso, la terminación será sin indemnización alguna para el Proveedor, siempre que dicha terminación no perjudique o afecte algún derecho de acción o recurso que tenga o pudiera llegar a tener posteriormente hacia la Contratante.

33.3 Terminación por Conveniencia.

b) La Contratante podrá en cualquier momento terminar total o parcialmente el Contrato por razones de conveniencia debidamente justificada, mediante notificación escrita al Proveedor. La notificación indicará que la razón de la terminación se debe a la conveniencia de la Contratante, así como el alcance de la terminación con respecto a las obligaciones del Proveedor, y la fecha en que se hace efectiva dicha terminación.

c) Los bienes que ya estén fabricados y estuviesen listos para ser enviados al Contratante dentro de los veintiocho (28) días siguientes a la fecha de recibo de la notificación de terminación del Contrato deberán ser aceptados por la Contratante de acuerdo con los términos y precios establecidos en el Contrato. En cuanto al resto de los bienes la Contratante podrá elegir entre las siguientes opciones:

a) que se complete alguna porción y se entregue de acuerdo con las condiciones y precios del Contrato; y/o

b) que se cancele la entrega restante y se pague al Proveedor una suma convenida por aquellos Bienes o Servicios que hubiesen sido parcialmente completados y por los materiales y repuestos adquiridos previamente por el Proveedor.

34. Cesión

34.1 Ni la Contratante ni el Proveedor podrán ceder total o parcialmente los derechos y las obligaciones que hubiesen contraído en virtud del Contrato, excepto por los derechos de cobro[1], en cuyo caso deberá contar con el consentimiento previo por escrito de la Contratante.

[1] Se refiere a la posibilidad de ceder a un tercero el cobro y recibir el pago.

Ing. Carlos M. Jiménez
Div. de Servicios Generales y Transporte
Jefe

SINTEC S.R.L.
SERVICIOS DE INGENIERÍA Y TECNOLOGÍA

ANDE
PRESIDENCIA

RESOLUCION P/CP/Nº 1735/2012

POR LA QUE SE ADJUDICA LA LICITACIÓN PÚBLICA NACIONAL ANDE - SUBASTA A LA BAJA ELECTRÓNICA (SBE) Nº 746/2012, PARA ADQUISICIÓN DE MUEBLES DE OFICINA Y ESTANTES METÁLICOS, A LAS FIRMAS SINTEC S.R.L. - (ITEMS 1, 2, 3 Y 5), METALÚRGICA FERNÁNDEZ S.A.C.I. - (ITEMS 4, 12, 13 Y 17), NM DISEÑOS DE NÉLIDA A. MENDOZA R. - (ITEM 10), MEIS INDUSTRIAL S.R.L. - (ITEMS 6, 7, 8, 9, 11, 14, 16 Y 18) Y CARPINTERÍA Y MUEBLERÍA MÉNDEZ DE BERNARDO MÉNDEZ R. - (ITEM 15).

Asunción, 21 de noviembre de 2012

VISTO: La Licitación Pública Nacional ANDE - Subasta a la Baja Electrónica (SBE) Nº 746/2012, para Adquisición de Muebles de Oficina y Estantes Metálicos, cuyo Llamado fue autorizado por Resolución P/CP/Nº 1486/2012 de la Presidencia de la ANDE; y

CONSIDERANDO: Que la Dirección de Contrataciones Públicas, en su carácter de Unidad Operativa de Contratación (UOC), en base a los antecedentes, fundamenta:

Que presentaron ofertas seis firmas, según Acta de Sesión Pública Virtual, SBE ID Nº 231614 de fecha 28 de setiembre de 2012;

Que presentaron sobres de ofertas cinco firmas, según Acta Nº 126/2012 de fecha 2 de octubre de 2012;

Que del estudio comparativo de las ofertas, realizado por el Comité de Evaluación designado por Resolución de la Presidencia P/Nº 31861 de fecha 9 de octubre de 2012, resulta conveniente adjudicar la Licitación Pública Nacional a las firmas Sintec S.R.L. - (Items 1, 2, 3 y 5), Metalúrgica Fernández S.A.C.I. - (Items 4, 12, 13 y 17), NM Diseños de Nélida A. Mendoza R. - (Item 10), Meis Industrial S.R.L. - (Items 6, 7, 8, 9, 11, 14, 16 y 18) y Carpintería y Mueblería Méndez de Bernardo Méndez R. - (Item 15), por cumplir con todos los requisitos exigidos en el Pliego de Bases y Condiciones y ser sus ofertas económicamente ventajosas para la ANDE;

Que la Adjudicación propuesta por el Comité de Evaluación, está conforme en su totalidad al Art. 28° de la Ley Nº 2051/2003 de Contrataciones Públicas, concordante con el Art. 63° del Decreto Nº 21909/2003, modificado por el Decreto Nº 5174/2005;

Que el procedimiento utilizado se ajusta a cuanto determina el Art. 27°, inciso i) de la Carta Orgánica de la ANDE, modificada por el Art. 16° de la Ley Nº 2199/2003;

SINTEC S.R.L.
SERVICIOS DE INGENIERÍA Y TECNOLOGÍA

Ing. Carlos M. Jiménez
Div. de Servicios
Generales y Transporte
Jefe

ANDE
PRESIDENCIA

Por tanto, en uso de sus atribuciones,

EL PRESIDENTE DE LA ANDE
RESUELVE:

1. Adjudicar la Licitación Pública Nacional ANDE - Subasta a la Baja Electrónica (SBE) Nº 746/2012, para Adquisición de Muebles de Oficina y Estantes Metálicos, en las siguientes condiciones:

1.1 A Sintec S.R.L.:

Item	Descripción	Unidad de Medida	Cantidad	Precio Unitario G (IVA Incluido)	Precio Total G (IVA Incluido)
1	Armario de madera tipo A de 1,50 m x 0,49 m x 2,05 m.	Unidad	98	1.459.183	142.999.934
2	Armario de madera tipo B de 1,50 m x 0,49 m x 0,75 m.	Unidad	71	1.056.338	74.999.998
3	Banco de madera con respaldo de 1,80 m x 0,59 m x 0,80 m.	Unidad	51	1.294.117	65.999.967
5	Escritorio tipo B de 1,20 m x 0,75 m x 0,75 m.	Unidad	118	949.152	111.999.936
Total					**395.999.835**

por un monto total de G 395.999.835 (trescientos noventa y cinco millones novecientos noventa y nueve mil ochocientos treinta y cinco guaraníes), IVA incluido.

- Forma de Pago: Mediante Carta de Crédito Local.

1.2 A Metalúrgica Fernández S.A.C.I.:

Item	Descripción	Unidad de Medida	Cantidad	Precio Unitario G (IVA Incluido)	Precio Total G (IVA Incluido)
4	Escritorio tipo A de 1,50 m x 0,75 m x 0,75 m.	Unidad	123	1.296.174	159.499.881

Ing. Carlos M. Jiménez
Div. de Servicios
Generales y Transporte
Jefe

SINTEC S.R.L.
SERVICIOS DE INGENIERÍA Y TECNOLOGÍA

12	Mueble vertical tipo B para computadora e impresora de 0,85 m x 0,50 m x 1,80 m.	Unidad	99	735.353	72.799.947
13	Pizarrón acrílico de 0,90 m x 1,30 m.	Unidad	28	498.214	13.949.992
17	Sillón giratorio tipo C de 0,49 m x 0,46 m x 0,89 m.	Unidad	179	659.217	117.999.843
Total					**364.249.663**

por un monto total de G 364.249.663 (trescientos sesenta y cuatro millones doscientos cuarenta y nueve mil seiscientos sesenta y tres guaraníes), IVA incluido.

- Forma de Pago: Mediante Carta de Crédito Local.

1.3 A NM Diseños de Nélida A. Mendoza R.:

Item	Descripción	Unidad de Medida	Cantidad	Precio Unitario G (IVA Incluido)	Precio Total G (IVA Incluido)
10	Gaveta de madera tipo B de 1,50 m x 0,49 m x 0,75 m.	Unidad	13	990.000	12.870.000
Total					**12.870.000**

por un monto total de G 12.870.000 (doce millones ochocientos setenta mil guaraníes), IVA incluido.

- Forma de Pago: Mediante Carta de Crédito Local.

1.4 A Meis Industrial S.R.L.:

Item	Descripción	Unidad de Medida	Cantidad	Precio Unitario G (IVA Incluido)	Precio Total G (IVA Incluido)
6	Estante metálico fijo de 2,00 m x 0,95 m x 0,32 m.	Unidad	38	552.631	20.999.978

SINTEC S.R.L.
SERVICIOS DE INGENIERÍA Y TECNOLOGÍA

Ing. Carlos M. Jiménez
Div. de Servicios
Generales y Transporte
Jefe

7	Estante metálico desmontable de 2,00 m x 1,00 m x 0,40 m.	Unidad	38	500.000	19.000.000
8	Franelógrafo de madera de 1,30 m x 0,90 m.	Unidad	39	333.333	12.999.987
9	Gaveta de madera tipo A de 1,50 m x 0,49 m x 2,05 m.	Unidad	20	1.500.000	30.000.000
11	Gaveta metálica con 4 cajones de 0,465 m x 0,625 m x 1,315 m, con cerradura.	Unidad	24	875.000	21.000.000
14	Silla de madera tipo D de 0,42 m x 0,42 m x 0,85 m.	Unidad	297	225.589	66.999.933
16	Silla tipo B de 0,49 m x 0,46 m x 0,85 m.	Unidad	237	270.042	63.999.954
18	Sillón tipo B de 0,46 m x 0,49 m x 0,85 m.	Unidad	129	232.558	29.999.982
Total					**264.999.834**

por un monto total de G 264.999.834 (doscientos sesenta y cuatro millones novecientos noventa y nueve mil ochocientos treinta y cuatro guaraníes), IVA incluido.

- Forma de Pago: Mediante Carta de Crédito Local.

1.5 A Carpintería y Mueblería Méndez de Bernardo Méndez R.:

Item	Descripción	Unidad de Medida	Cantidad	Precio Unitario G (IVA Incluido)	Precio Total G (IVA Incluido)
15	Silla giratoria tipo A de 0,45 m x 0,45 m x 0,89 m.	Unidad	231	333.333	76.999.923
Total					**76.999.923**

por un monto total de G 76.999.923 (setenta y seis millones novecientos noventa y nueve mil novecientos veintitrés guaraníes), IVA incluido.

- Forma de Pago: Mediante Carta de Crédito Local.

ANDE
PRESIDENCIA

RESOLUCION P/CP/Nº 1735/2012 - Pág. 5

2 Encargar a la Dirección de Contrataciones Públicas y a la Gerencia Financiera, a proseguir con los trámites pertinentes, de conformidad a las disposiciones vigentes.

3 Comunicar a quienes corresponda.

Ing. Carlos D. Heisele Sosa
Presidente

ES COPIA

Lic. LUIS ROJAS IBARRA
Secretario General

Ing. Carlos M. Jiménez
Div. de Servicios
Generales y Transporte
Jefe

SINTEC S.R.L.
SERVICIOS DE INGENIERÍA Y TECNOLOGÍA

ANDE

ADMINISTRACION NACIONAL DE ELECTRICIDAD
DIRECCION DE CONTRATACIONES PÚBLICAS
UNIDAD OPERATIVA DE CONTRATACIÓN

NOTA UOC/DLI/ANDE/Nº 1508/2012

Asunción, 23 de noviembre de 2012

Señores
Sintec S.R.L.
Ciencias Veterinarias 207-Km 10
Teléfono: 502034
San Lorenzo, Paraguay

De nuestra consideración:

Nos dirigimos a ustedes, con relación a su oferta presentada en fecha 2 de octubre de 2012 inherente a la Licitación Pública Nacional ANDE – Subasta a la Baja Electrónica (SBE) Nº 746/2012 "Adquisición de Muebles de Oficina y Estantes Metálicos".

Al respecto, cumplimos en informarles que esta Administración en fecha 21de noviembre de 2012, resolvió adjudicar la mencionada Licitación de la siguiente manera:

- A Sintec S.R.L. : Items 1, 2, 3 y 5.
- A Metálurgica Fernández S.A.C.I.: Items 4, 12, 13 y 17.
- A NM Diseños de Nélida A. Mendoza R.: Item 10.
- A Meis Industrial S.R.L.: Items 6, 7, 8, 9, 11, 14, 16, y 18.
- A Carpintería y Mueblería Méndez de Bernardo Méndez R..: Item 15.

Asimismo, solicitamos la presentación de la Constancia de estar inscripta en el Sistema de Información de Proveedores del Estado (SIPE). Los documentos que no se encuentran activos deberán ser presentados en copias debidamente autenticadas por Escribano Público en el Departamento de Licitaciones, Segundo Piso – Oficina 220; a fin de proseguir con los tramites pertinentes para la suscripción del contrato teniendo en cuenta el plazo establecido en el artículo 36 de la Ley 2051/2003.

En relación a la Garantía de Mantenimiento de Oferta, será requerida la prórroga de la misma, en caso de ser necesaria.

Hacemos propicia la ocasión para saludarles muy atentamente.

Ing. Andrés Ramírez B.
Dirección de Contrataciones Públicas

DCP / UOC * Unidad Operativa de Contratación * ANDE

REPORTE DE TRANSMISION

23 NOV. 2012 10:50

Cynthia Mongelos.

SU LOGO : LICITACIONES
SU NÚMERO DE FAX : 2172320

N°	OTRO FACSIMIL	HORA DE INICIO	DURACION	MODO	PAGINAS	RESULTADO
01	4502034	23 NOV. 10:49	00'42	TRANS	01	OK

Ing. Carlos M. Jiménez
Div. de Servicios Generales y Transporte
Jefe

SINTEC S.R.L.
SERVICIOS DE INGENIERIA Y TECNOLOGIA