ANDE **ADMINISTRACIÓN NACIONAL DE ELECTRICIDAD**

CONTRATO N° 6058/2014

Licitación Pública Internacional ANDE – Subasta a la Baja Electrónica N° 1061/2014

ID - 280967

Adquisición de Preformados, Conectores y Accesorios para Líneas Aéreas y Subterráneas

Proveedor: Compañía Comercial del Paraguay S.A.

Bonos Soberanos del Tesoro Emitidos en el Año 2014.

Lotes 2, 4 y 5

Año 2014

Contrato N° 6058/2014

Entre la Administración Nacional de Electricidad - ANDE, entidad autárquica, regida por Ley N° 966/64, representada en este acto por su Presidente, Ing. Víctor Raúl Romero Solís, con Cédula de Identidad Civil N° 658.632, nombrado en el cargo por Decreto del Poder Ejecutivo N° 44 de fecha 19 de Agosto de 2013, con domicilio legal y especial en la Avenida España N° 1268 de la Ciudad de Asunción, capital de la República del Paraguay, en lo sucesivo denominada "LA CONTRATANTE", por una parte, y, por la otra, la firma Compañía Comercial del Paraguay S.A., domiciliada en Avda. República Argentina N° 2278, Asunción, República del Paraguay, representada para este acto por el Sr. Juan Martin Abente Saralegui, con Cédula de Identidad N° 390.403, según poder especial otorgado por dicha firma, denominada en adelante el PROVEEDOR, denominadas en conjunto "LAS PARTES" e, individualmente, "PARTE", acuerdan celebrar el presente Contrato, el cual estará sujeto a las siguientes cláusulas y condiciones:

1. OBJETO

El presente Contrato tiene por objeto establecer las obligaciones que asumen la Contratante y el Proveedor, con relación a la "**Adquisición de Preformados, Conectores y Accesorios para Líneas Aéreas y Subterráneas" - Lotes 2, 4 y 5** detallados en el Anexo I - Requisitos de Bienes y Servicios Conexos, que serán proveídos de acuerdo a los documentos del Contrato.

2. DOCUMENTOS INTEGRANTES DEL CONTRATO

Los documentos contractuales firmados por las partes y que forman parte integral del contrato son los siguientes:

a) Contrato;

b) Condiciones Especiales del Contrato;

c) Documentación técnica que contiene la descripción de los bienes, las Especificaciones Técnicas, y Requisitos de Bienes y Servicios Conexos requeridos.

d) Las Condiciones Generales del Contrato; y

e) La Oferta y la Lista de Precios;

f) La Resolución de Adjudicación del Contrato emitida por la Contratante y su respectiva notificación.

Los documentos que forman parte del Contrato deberán considerarse mutuamente explicativos; en caso de contradicción o diferencia entre los documentos que forman parte integral del Contrato, la prioridad de los mismos será en el orden enunciado anteriormente.

3. IDENTIFICACIÓN DEL CRÉDITO PRESUPUESTARIO PARA CUBRIR EL COMPROMISO DERIVADO DEL CONTRATO (Art. 37, inciso a) de la Ley N° 2051).

3.1 El crédito presupuestario para cubrir el compromiso derivado del presente contrato será cubierto con fondos de los Bonos Soberanos del Tesoro emitidos en el año 2014, previstos bajo el rubro 20004.533 – 14 – 20 – 004 - 2014/20576 del Presupuesto de Programas de Inversiones Energéticas, con Certificación de Disponibilidad Presupuestaria N° 630/2014 de fecha 22 de agosto de 2014.

3.2 Esta contratación está incluida en el Plan Anual de Contrataciones (PAC) con el Código N° 280.967.

Lic. GRACIELA VERA
Secretaria General

J. MARTIN ABENTE SARALEGUI
CIA. COMERCIAL DEL PARAGUAY S.A.

Ing. Arcibiades Cantero Silvera
DD/OD

4. PROCEDIMIENTO DE CONTRATACIÓN (Art. 37, Inciso b) de la Ley N° 2051)

El presente contrato es el resultado del procedimiento de Licitación Pública Internacional ANDE - SBE N° 1061/2014, convocado por ANDE, según Resolución P/CP/N° 2867/2014. La adjudicación fue realizada por Resolución P/CP/N° 3081/2014.

5. VIGENCIA DEL CONTRATO

El plazo de vigencia de este Contrato será a partir de la fecha de suscripción del mismo hasta la emisión del Acta de Recepción Definitiva del Suministro.

6. PRECIO TOTAL A PAGAR (Art. 37, Inciso c) de la Ley N° 2051).

Bienes No Proveidos desde el territorio nacional (a ser importados)

Para los fines de este Contrato, se conviene en establecer que el valor del Suministro, determinado en base a las cantidades y precios que figuran en la Lista de Precios A-1, fijados en la oferta del Proveedor, asciende a xxxxxxxx (xxxxxxxxxxxxxxx dólares de los Estados Unidos de América o moneda de origen del suministro) en condiciones Costo, Seguro y Flete (CIP) – Lugar de entrega establecido (Anexo I)

Tipo de Cambio: xxxxxxxx

Bienes Proveidos desde el territorio nacional

Para los fines de este Contrato, se conviene en establecer que el valor del Suministro, determinado en base a las cantidades y precios que figuran en la Lista de Precios A-2, fijados en la oferta del Proveedor, según siguiente detalle:

El precio del suministro se entiende en condiciones Costo, Flete, Despacho Aduanero, Seguros y Gastos de descarga (todos los gastos que genere el suministro) puesto en Lugar de entrega establecido (Anexo I).

Lote 2:

Ítem	Descripción	Marca	Procedencia	Unidad de Medida	Cantidad	Precio Unitario Guaraníes (IVA incluido)	Precio Total Guaraníes (IVA Incluido)
1	Conector a Compresión Al/Cu 16/35 – 2/8 mm2	Intelli	Brasil	Unidad	200.000	714	142.800.000
2	Conector a Compresión AL/Al 16/35 – 16/35 mm2	Intelli	Brasil	Unidad	20.000	2.562	51.240.000
3	Conector a Compresión Al/Cu 35/70 – 2/8 mm2	Intelli	Brasil	Unidad	8.800	1.010	8.888.000
4	Conector a Compresión Al/Cu 35/70 – 35/70 mm2	Intelli	Brasil	Unidad	20.000	3.162	63.240.000
5	Conector a Compresión Al/Cu 50/70 – 16/35 mm2	Intelli	Brasil	Unidad	10.000	1.660	16.600.000
6	Conector a Compresión Al/Cu 50/70 – 50/70 mm2	Intelli	Brasil	Unidad	10.000	3.164	31.640.000
7	Prensa Paralela Cu-Cu de 25/95 mm2	Intelli	Brasil	Unidad	8.000	32.283	258.264.000
Total							**572.672.000**

Lic. GERONIMO VERA
Secretaría General

J. MARTIN ABENTE SARALEGUI
CIA. COMERCIAL DEL PARAGUAY S.A.

Ing. Alcibiades Cantero Silvera
DD/OD

por un monto total de G 572.672.000 (quinientos setenta y dos millones seiscientos setenta y dos mil guaraníes), IVA incluido

Lote 4:

Ítem	Descripción	Marca	Procedencia	Unidad de Medida	Cantidad	Precio Unitario Guaraníes (IVA incluido)	Precio Total Guaraníes (IVA Incluido)
1	Conector de Derivación a Diente de 16/25 – 35/70 mm2	Intelli	Brasil	Unidad	10.000	7.418	74.180.000
2	Conector de Derivación a Diente de 25/95 – 25/95 mm2	Intelli	Brasil	Unidad	5.000	10.208	51.040.000
3	Conector de Derivación a Diente de 50/70 – 4/16 mm2	Intelli	Brasil	Unidad	10.000	7.404	74.040.000
4	Conector de Derivación a Diente Al/Cu de 16/95 – 2/10 mm2	Intelli	Brasil	Unidad	10.000	3.872	38.720.000
Total							**237.980.000**

por un monto total de G 237.980.000 (doscientos treinta y siete millones novecientos ochenta mil guaraníes), IVA incluido

Lote 5:

Ítem	Descripción	Marca	Procedencia	Unidad de Medida	Cantidad	Precio Unitario Guaraníes (IVA incluido)	Precio Total Guaraníes (IVA Incluido)
1	Terminal a Compresión para Cable de Aluminio de 70 mm2	Intelli	Brasil	Unidad	5.000	7.888	39.440.000
2	Terminal a Compresión para Cable de Cobre de 70 mm2	Intelli	Brasil	Unidad	5.000	29.881	149.405.000
3	Terminal a Compresión para Cable de Cobre de 95 mm2	Intelli	Brasil	Unidad	5.000	28.446	142.230.000
Total							**331.075.000**

por un monto total de G 331.075.000 (trescientos treinta y un millones setenta y cinco mil guaraníes), IVA incluido

7. LUGAR, PLAZO Y CONDICIONES DE ENTREGA (Art. 37, Inciso d) de la Ley N° 2051).

Las entregas y el cómputo de los plazos de entrega del Suministro serán conforme al Plan de Entrega establecido (Anexo I).

8. PLAN DE ENTREGA (Art. 37, Inciso e) de la Ley N° 2051).

El Plan de entrega de los bienes estará de acuerdo a lo especificado en el Anexo I.

9. PORCENTAJE, NÚMERO Y FECHAS DE ENTREGA DE ANTICIPOS Y AMORTIZACIONES (Art. 37, inciso f) de la Ley N° 2051).

No Aplica.

Lic. GRACIELA VERA
Secretaria General

J. MARTIN ARENTE SARALEGUI
CIA. COMERCIAL DEL PARAGUAY S.A.

Ing. Arcibiades Cantero Silvera
DD/OD

10. FORMA Y TÉRMINOS PARA GARANTIZAR LOS ANTICIPOS Y EL CUMPLIMIENTO DEL CONTRATO (Art. 37, Inciso g, de la Ley N° 2051).

El Proveedor deberá presentar una Garantía de Cumplimiento por el diez por ciento (10%) del precio total del Contrato, conforme con lo establecido en las Condiciones Generales y Especiales del Contrato.

11. GARANTÍAS PARA EL FUNCIONAMIENTO Y OPERACIÓN DE LOS BIENES Y PARA EL SUMINISTRO DE LAS PARTES, REFACCIONES, TRANSFERENCIAS DE TECNOLOGÍA Y CAPACITACIÓN. (Art. 37, Inciso h) de la Ley N° 2051).

Las garantías para el funcionamiento y operación de los bienes y para el suministro de las partes se regirán por lo establecido en las Condiciones Generales y Especiales del Contrato.

12. MULTAS (Art. 37, Inciso i) de la Ley N° 2051).

Las multas por atraso serán aplicadas conforme con las Condiciones Especiales y Generales del Contrato.

13. DESCRIPCIÓN DE LOS BIENES (Art. 37, Inciso j) de la Ley N° 2051).

Lote 2

Ítem	Descripción	Marca	Procedencia
1	Conector a Compresión Al/Cu 16/35 – 2/8 mm2	Intelli	Brasil
2	Conector a Compresión AL/Al 16/35 – 16/35 mm2	Intelli	Brasil
3	Conector a Compresión Al/Cu 35/70 – 2/8 mm2	Intelli	Brasil
4	Conector a Compresión Al/Cu 35/70 – 35/70 mm2	Intelli	Brasil
5	Conector a Compresión Al/Cu 50/70 – 16/35 mm2	Intelli	Brasil
6	Conector a Compresión Al/Cu 50/70 – 50/70 mm2	Intelli	Brasil
7	Prensa Paralela Cu-Cu de 25/95 mm2	Intelli	Brasil

Lote 4

Ítem	Descripción	Marca	Procedencia
1	Conector de Derivación a Diente de 16/25 – 35/70 mm2	Intelli	Brasil
2	Conector de Derivación a Diente de 25/95 – 25/95 mm2	Intelli	Brasil
3	Conector de Derivación a Diente de 50/70 – 4/16 mm2	Intelli	Brasil
4	Conector de Derivación a Diente Al/Cu de 16/95 – 2/10 mm2	Intelli	Brasil

Lote 5

Ítem	Descripción	Marca	Procedencia
1	Terminal a Compresión para Cable de Aluminio de 70 mm2	Intelli	Brasil
2	Terminal a Compresión para Cable de Cobre de 70 mm2	Intelli	Brasil
3	Terminal a Compresión para Cable de Cobre de 95 mm2	Intelli	Brasil

14. CAUSALES Y PROCEDIMIENTO PARA SUSPENDER TEMPORALMENTE, DAR POR TERMINADO ANTICIPADAMENTE O RESCINDIR EL CONTRATO (Art. 37, Inciso k, de la Ley N° 2051).

Las causales y el procedimiento para suspender temporalmente, dar por terminado en forma anticipada o rescindir el contrato, son las establecidas en la Ley N° 2051/03 y en las Condiciones Generales del Contrato.

J. MARTIN ABENTE SARALEGUI
CIA. COMERCIAL DEL PARAGUAY S.A.

Lic. GRACIELA VERA
Secretaria General

Ing. Alcibiades Cantero Silvera
DD/OD

15. SOLUCIÓN DE CONTROVERSIAS (Art. 37, Inciso l) de la Ley N° 2051).

Cualquier diferencia que surja durante la ejecución del contrato se dirimirá conforme con las reglas establecidas en la Ley N° 2051 y en las Condiciones Generales y Especiales del Contrato.

16. UNIDAD ADMINISTRADORA DEL CONTRATO

La Unidad que administra el Contrato es el ***Departamento de Control de Suministros de Materiales de Distribución.***

En testimonio de conformidad se suscriben 2 (dos) ejemplares, de 5 (cinco) páginas cada uno y anexos, de un mismo tenor y a un solo efecto en la Ciudad de Asunción, República del Paraguay, en fecha 10 DIC. 2014

J. MARTIN ABENTE SARALEGUI
CIA. COMERCIAL DEL PARAGUAY S.A.

Juan Martin Abente Saralegui
C.I. N° 390.403
Compañía Comercial del Paraguay S.A.
RUC N° 80000077-3

ADMINISTRACION NACIONAL DE ELECTRICIDAD

Ing. VICTOR ROMERO SOLIS
Presidente

Ing. Aricibiades Cantero Silvera
DD/OD

Lic. GRACIELA VERA
Secretaria General

Ing. Aníbal Esquivel
Dirección de Distribución

COMPAÑÍA COMERCIAL DEL PARAGUAY S.A.
electricidad + iluminación

1. Formulario de Presentación de la Oferta

Fecha: 06 de Octubre de 2014
LPI No.: SBE ANDE Nº 1061/2014

A: Administración Nacional de Electricidad

Nosotros, los suscritos declaramos que:

(a) Hemos examinado y no hallamos objeción alguna a los documentos de licitación, incluyendo las Adendas y Aclaraciones realizadas a través del Sistema de SBE y difundidas a través del Portal del SICP;

(b) Ofrecemos proveer los siguientes Bienes de conformidad con los documentos de licitación y de acuerdo con el Plan de Entrega y Cumplimiento establecido en el Anexo I comprometiéndonos a que estos Bienes cumplen a cabalidad con las Especificaciones Técnicas y requerimientos del Pliego de Bases y Condiciones: Preformados, conectores y Accesorios para Líneas Aéreas y Subterráneas

(c) El precio total de nuestra Oferta se indica en la Lista de Precios, incluidos los tributos o gravámenes (cuando correspondieran).

(d) Nuestra oferta se mantendrá vigente por un período de ciento veinte **(120)** días contados a partir de la fecha y hora de apertura de la etapa competitiva. Esta oferta nos obligará y podrá ser aceptada en cualquier momento antes de la expiración de dicho período;

(e) Entendemos que esta oferta, junto con su debida aceptación por escrito incluida en la notificación de adjudicación, constituirán una obligación contractual entre nosotros, hasta que el contrato formal haya sido perfeccionado por las partes;

(f) Entendemos que la Convocante tiene el derecho de cancelar o declarar desierta la Licitación rechazar todas las ofertas en cualquier momento con anterioridad a la adjudicación del Contrato, conforme con lo dispuesto en los artículos 30 y 31 de la Ley N° 2051/03 de Contrataciones Públicas, sin que por ello incurra en responsabilidad alguna frente a los Oferentes;

(g) Declaramos que hemos verificado toda la documentación que compone nuestra oferta y conocemos el contenido de los mismos, incluso de aquellos gestionados por terceros para nosotros, y autorizamos a la Convocante a confirmar la información por nosotros suministrada en nuestra oferta, a través de cualquier fuente pública o privada de información.

(h) En caso de bienes no proveídos desde el territorio nacional (a ser importados), se deberá indicar que en caso de resultar adjudicatario de la Licitación, los datos del(os) beneficiario(s) del extranjero, de la Carta de Crédito Irrevocable:

Nombre:.....

Dirección:.....

Ciudad/País:.....

Número de Fax:.....

E-mail:.....

Origen de los bienes ofrecidos: Terrestre

VISTO - AUDITORIA INTERNA
Art. 54º Decreto Nº 21909/03
No implica análisis detallado de su contenido
Lic. Inocencio E. Torales
Auditor

Lic. GRACIELA VERA
Secretaria General

Ing. Alcibiades Caniero Silvera
DD/OD

J. MARTIN APARENTE SARALEGUI
CIA. COMERCIAL DEL PARAGUAY S.A.

COMPAÑÍA COMERCIAL DEL PARAGUAY S.A.
electricidad + iluminación

(i) Se indica, además, el flete a ser utilizado para el transporte del Suministro: Terrestre.....

Nombre: Juan Martín Abente Saralegui

En calidad de Representante legal

Firma: J. MARTIN ABENTE SARALEGUI
CIA. COMERCIAL DEL PARAGUAY S.A.

Debidamente autorizado para firmar la oferta por y en nombre de: COMPAÑIA COMERCIAL DEL PARAGUAY S.A.

El día 03 del mes Octubre del año 2014.

VISTO - AUDITORIA INTERNA
Art. 54° - Decreto N° 21909/03
No implica análisis detallado de su contenido
Lic. Ignacio E. Torales C.
Auditor

J. MARTIN ABENTE SARALEGUI
CIA. COMERCIAL DEL PARAGUAY S.A.

Lic. CRACIELA VERA
Secretaria General

Ing. Aciblades Cantero Silvera
DD/OD

CASA CENTRAL
Chile 877 c/ Piribebuy
Tel.: (595 21) 491 481/2
Asunción

SUCURSAL I
Avda. Rca. Argentina 2278
Tel.: (595 21) 553 270 (RA)
Asunción

SUCURSAL II
Dr. Blas Garay - Km 6,5
Tel.: (595 61) 571 786/7
Ciudad del Este

SUCURSAL III
Ruta 2 - Km 16,5 - Aratirí
Tel.: (595 21) 591 718
(0228) 633 245
Capiatá

SUCURSAL IV
Ruta 3 - Km 22 - Abasto Norte
Tel.: (595 21) 783 487
Limpio

Formulario de Lista de Precios de los Bienes y Servicios Conexos
A-2 Bienes Proveídos desde el Territorio Nacional
LICITACION PÚBLICA INTERNACIONAL SBE ANDE Nº 1061/2014

LOTE 2

Nombre del Oferente: Compañía Comercial del Paraguay S.A. Moneda:(Guaraníes)

1	2	3	4	5	6	7	8	9	10	11
Item	Código de Catálogo	Descripción	Porcentaje de Origen Nacional	Procedencia	Marca	Unidad de Medida	Presentación	Cantidad	Precio Unitario (IVA incluido y otros tributos, gravámenes, derechos de aduanas y flete, Puesto en Depósitos de ANDE) x Unidad de Medida	Precio Total Col.9 x Col.10
	39121409-001	Conector a Compresión Al/Cu 16/35 – 2/8 mm2	0%	Brasil	Intelli	Unidad	Unidad	200.000	714 -	142.800.000 -
	39121409-001	Conector a Compresión AL/Al 16/35 – 16/35 mm2	0%	Brasil	Intelli	Unidad	Unidad	20.000	2.562 -	51.240.000 -
	39121409-001	Conector a Compresión Al/Cu 35/70 – 2/8 mm2	0%	Brasil	Intelli	Unidad	Unidad	8.800	1.010 -	8.888.000 -
4	39121409-001	Conector a Compresión Al/Cu 35/70 – 35/70 mm2	0%	Brasil	Intelli	Unidad	Unidad	20.000	3.162 -	63.240.000 -
5	39121409-001	Conector a Compresión Al/Cu 50/70 – 16/35 mm2	0%	Brasil	Intelli	Unidad	Unidad	10.000	1.660 -	16.600.000 -
6	39121409-001	Conector a Compresión Al/Cu 50/70 – 50/70 mm2	0%	Brasil	Intelli	Unidad	Unidad	10.000	3.164 -	31.640.000 -
7	39121409-005	Prensa Paralela Cu-Cu de 25/95 mm2	0%	Brasil	Intelli	Unidad	Unidad	8.000	32.283 -	258.264.000 -
Precio Total IVA incluido hasta Depósitos de la ANDE en la ciudad de Asunción y/o alrededores hasta un radio de 30 Km., contados a partir de los límites de la Ciudad de Asunción (incluido el flete)										572.672.000 -

Precio Total del Suministro (en letras): Guaraníes Quinientos setenta y dos Millones seiscientos setenta y dos Mil. IVA, INCLUIDO.

Obs.: Conforme a lo indicado en el Decreto del Poder Ejecutivo Nº 1107/2014, se prohíbe la utilización de decimales en los precios unitarios y totales.

Nombre Martín Abente S. En calidad de Representante Legal Firma

Debidamente autorizado para firmar la oferta por y en nombre de Compañía Comercial del Paraguay S.A.

El día 1 del mes de Octubre de 2014

J. MARTIN ABENTE SARALEGUI
CIA. COMERCIAL DEL PARAGUAY S.A.

VISTO - AUDITORIA INTERNA
Art. 54º - Decreto Nº 11989/03
No implica análisis detallado de su contenido
Lic. Inocencio E. Torales G
Auditor

Lic. GUICIELA VERA
Secretaria General

Ing. Alcibiades Cantero Silvera
DO/OD

000005
UOC - ANDE FOJA 140 DCP/DVN

Formulario de Lista de Precios de los Bienes y Servicios Conexos
A-2 Bienes Proveídos desde el Territorio Nacional
LICITACION PÚBLICA INTERNACIONAL SBE ANDE Nº 1061/2014

LOTE 4

Nombre del Oferente: Compañía Comercial del Paraguay S.A. Moneda:(Guaraníes)

1	2	3	4	5	6	7	8	9	10	11
Item	Código de Catálogo	Descripción	Porcentaje de Origen Nacional	Procedencia	Marca	Unidad de Medida	Presentación	Cantidad	Precio Unitario (IVA incluido y otros tributos, gravámenes, derechos de aduanas y flete, Puesto en Depósitos de ANDE) x Unidad de Medida	Precio Total Col.9 x Col.10
1	39121409-002	Conector de Derivación a Diente de 16/25 – 35/70 mm2	0%	Brasil	Intelli	Unidad	Unidad	10.000	7.418.-	74.180.000.-
2	39121409-002	Conector de Derivación a Diente de 25/95 – 25/95 mm2	0%	Brasil	Intelli	Unidad	Unidad	5.000	10.208.-	51.040.000.-
3	39121409-002	Conector de Derivación a Diente de 50/70 – 4/16 mm2	0%	Brasil	Intelli	Unidad	Unidad	10.000	7.404.-	74.040.000.-
4	39121409-002	Conector de Derivación a Diente Al/Cu de 16/95 – 2/10 mm2	0%	Brasil	Intelli	Unidad	Unidad	10.000	3.872.-	38.720.000.-
Precio Total IVA incluido hasta Depósitos de la ANDE en la ciudad de Asunción y/o alrededores hasta un radio de 30 Km., contados a partir de los límites de la Ciudad de Asunción (incluido el flete).....										237.980.000.-

Precio Total del Suministro (en letras): Guaraníes Doscientos treinta y siete millones novecientos ochenta mil.- IVA, INCLUIDO.

Obs.: Conforme a lo indicado en el Decreto del Poder Ejecutivo N° 1107/2014, se prohíbe la utilización de decimales en los precios unitarios y totales.

Nombre Martín Abente S. En calidad de Representante Legal Firma J. MARTIN ABENTE SARALEGUI CIA. COMERCIAL DEL PARAGUAY S.A.

Debidamente autorizado para firmar la oferta por y en nombre de Compañía Comercial del Paraguay S.A.

El día 1 del mes de Octubre de 2014

VISTO - AUDITORIA INTERNA

Lic. Inocencio E. Torales C. Auditor

Lic. CRISTELA VERA

Ing. Alejandro Cantero Silvera DD/OD

UOC - ANDE FOJA 138 DCP/DVN

Formulario de Lista de Precios de los Bienes y Servicios Conexos
A-2 Bienes Proveídos desde el Territorio Nacional
LICITACION PÚBLICA INTERNACIONAL SBE ANDE Nº 1061/2014

LOTE 5
Nombre del Oferente: Compañia Comercial del Paraguay S.A. Moneda:(Guaraníes)

1	2	3	4	5	6	7	8	9	10	11
Ítem	Código de Catálogo	Descripción	Porcentaje de Origen Nacional	Procedencia	Marca	Unidad de Medida	Presentación	Cantidad	Precio Unitario (IVA incluido y otros tributos, gravámenes, derechos de aduanas y flete, Puesto en Depósitos de ANDE) x Unidad de Medida	Precio Total Col.9 x Col.10
1	39121405-003	Terminal a Compresión para Cable de Aluminio de 70 mm2	0%	Brasil	Intelli	Unidad	Unidad	5.000	7.888	39.440.000.-
2	39121405-001	Terminal a Compresión para Cable de Cobre de 70 mm2	0%	Brasil	Intelli	Unidad	Unidad	5.000	29.881	149.405.000-
3	39121405-001	Terminal a Compresión para Cable de Cobre de 95 mm2	0%	Brasil	Intelli	Unidad	Unidad	5.000	28.446	142.230.000-
Precio Total IVA incluido hasta Depósitos de la ANDE en la ciudad de Asunción y/o alrededores hasta un radio de 30 Km., contados a partir de los límites de la Ciudad de Asunción (incluido el flete).....										331.075.000-

Precio Total del Suministro (en letras): Guaraníes Trescientos treinta y un millones setenta y cinco mil.- IVA, INCLUIDO.

Obs.: Conforme a lo indicado en el Decreto del Poder Ejecutivo N° 1107/2014, se prohíbe la utilización de decimales en los precios unitarios y totales.

Nombre Martín Abente S. En calidad de Representante Legal Firma J. MARTIN ABENTE SARALEGUI CIA. COMERCIAL DEL PARAGUAY S.A.

Debidamente autorizado para firmar la oferta por y en nombre de Compañia Comercial del Paraguay S.A.

El día 1 del mes de Octubre de 2014

VISTO - AUDITORIA INTERNA
Art. 54° - Decreto N° 21909/03
No implica análisis detallado de su contenido
J. MARTIN ABENTE SARALEGUI Lic. Inocencio E. Torales G.
Auditor

Lic. GRACIELA VERA
Secretaria General

Ing. Alcibiades Cantero Silvera
DD/OD

UOC - ANDE FOJA 137 DCP/DVN

10

000008

COMPAÑÍA COMERCIAL DEL PARAGUAY S.A.
electricidad + iluminación

3. Formulario de Información sobre el Oferente

[El Oferente deberá completar este formulario de acuerdo con las instrucciones siguientes. No se aceptará ninguna alteración a este formulario ni se aceptarán substitutos.]

Fecha: 06 de Octubre de 2014
LPI No.: SBE ANDE Nº 1061/2014

Datos del Oferente
1. Nombre o Razón Social del Oferente: COMPAÑIA COMERCIAL DEL PARAGUAY S.A.
2. RUC o documento equivalente en el país de origen 80000077-DV3
3. Año de constitución del Oferente: 26 de Enero de 1933
4. Domicilio del Oferente: Av.Rca. Argentina Nº 2278
5. Números de teléfono y fax: 595 21 553270/2 - 555 278
6. Información del Representante autorizado del Oferente: Nombre: Juan Martín Abente Saralegui C.I: 390.403 Dirección: Av.Rca. Argentina Nº 2278 Asunción, Paraguay Números de teléfono y fax: 595 21 553270/2 - 555 278 Dirección de correo electrónico: licitacionesaccp.com.py-luismujicaaccp.com.py
7. Se adjuntan los siguientes documentos: [conforme al Anexo II]
Datos del Representante Local (*Para oferentes extranjeros)*
8. Nombre o razón social: ..... Nombre del representante legal: ..... C.I: ..... Dirección: ..... Ciudad: ..... Telefax: ..... RUC: ..... Dirección de correo electrónico: .....
Datos del Fabricante
9. Nombre o Razón social: INTELLI, Brasil - PLP, Brasil Dirección: Av.Marginal680 - Av.Tenente Marques,1112 Ciudad: Orlandia - Cajamar Telefax: 551638201523 - 551144488000

VISTO - AUDITORIA INTERNA
Art. 54º - Decreto Nº 21909/03
No implica análisis detallado de su contenido
Lic. Inocencio E. Torales G.
Auditor

Ing. Aldibiades Cantero Silvera
DD/OD

Lic. G... VERA
Secretaria General

J. MARTIN ABENTE SARALEGUI
... S.A.

UOC - ANDE FOJA 162 DCP/DVN

ANEXO I

REQUISITOS DE LOS BIENES Y SERVICIOS CONEXOS REQUERIDOS

1. **Lista de Bienes.**

Lote	Item	Descripción	Especificaciones Técnicas
1	1	Preformado de Retención para Cable de 35 mm2	03.60.43
	2	Preformado de Retención para Cable de 70 mm2	03.60.43
	3	Preformado de Empalme para Cable de 35 mm2	03.50.32
	4	Preformado Lateral para Cable de 35 mm2	03.50.14
	5	Preformado de Tope para Cable de 70 mm2	03.50.12 Rev. 1
	6	Preformado para Cabo de Acero de 3/8"	03.80.28
	7	Preformado de Aislador Roldana de 35 mm2	03.50.10
2	1	Conector a Compresión Al/Cu 16/35 – 2/8 mm2	03.50.23 Rev. 1
	2	Conector a Compresión AL/Al 16/35 – 16/35 mm2	03.50.22
	3	Conector a Compresión Al/Cu 35/70 – 2/8 mm2	03.50.23 Rev. 1
	4	Conector a Compresión Al/Cu 35/70 – 35/70 mm2	03.50.23 Rev. 1
	5	Conector a Compresión Al/Cu 50/70 – 16/35 mm2	03.50.23 Rev. 1
	6	Conector a Compresión Al/Cu 50/70 – 50/70 mm2	03.50.23 Rev. 1
	7	Prensa Paralela Cu-Cu de 25/95 mm2	03.50.15
3	1	Conector Tipo Cuña 70/16 mm2 para Acometida	03.05.19 Rev. 2
	2	Conector Tipo Cuña 35/70 mm2 para Acometida	03.05.19 Rev. 2
	3	Conector Tipo Cuña AL/CU 70/25 mm2 para Acometida	03.05.19 Rev. 2
	4	Conector Tipo Cuña AL/AL 35/70 mm2 para Derivación	03.05.19 Rev. 2
	5	Conector Tipo Cuña AL/CU 70/70 mm2 para Derivación	03.05.19 Rev. 2
	6	Conector Tipo Cuña 150/35 mm2 para Derivación	03.05.19 Rev. 2
	7	Conector Tipo Cuña 185-70/150-35 mm2 para Derivación	03.05.19 Rev. 2
	8	Conector Tipo Cuña 70-50/70-50 mm2 para Derivación	03.05.19 Rev. 2

Lic. GRACIELA VERA

Administración Nacional de Electricidad - ANDE

J. MARTIN ABENTE SARALEGUI
CIA. COMERCIAL DEL PARAGUAY S.A.

CCP
Compañía Comercial del Paraguay S.A
materiales eléctricos & iluminación
www.ccp.com.py

Av. Rca. Argentina 2278
Tels: (595 21) 553 275 (FAX)
licitaciones@ccp.com.py
info@ccp.com.py

Ing. Alcibíades Cantero Silvera
DD/OD

000022
UOC - ANDE
FOJA
161
DCP/DVN

4	1	Conector de Derivación a Diente de 16/25 – 35/70 mm2	02.03.44 Rev. 2
	2	Conector de Derivación a Diente de 25/95 – 25/95 mm2	02.03.44 Rev. 2
	3	Conector de Derivación a Diente de 50/70 – 4/16 mm2	02.03.44 Rev. 2
	4	Conector de Derivación a Diente Al/Cu de 16/95 – 2/10 mm2	02.03.44 Rev. 2
5	1	Terminal a Compresión para Cable de Aluminio de 70 mm2	03.50.26 Rev. 1
	2	Terminal a Compresión para Cable de Cobre de 70 mm2	03.50.16 Rev. 3
	3	Terminal a Compresión para Cable de Cobre de 95 mm2	03.50.16 Rev. 3

OBSERVACIONES:

2. Planos y Diseños

Conforme a lo establecido en las Especificaciones Técnicas, incluidas en el presente Pliegos de Bases y Condiciones.

3. Especificaciones Técnicas

Se adjuntan las especificaciones técnicas al final del presente Pliego de Bases y Condiciones.

4. Plan de Entrega y Cumplimiento

Descripcion	Unidad de Medida	Presentación	Única Entrega en días calendario hasta
Todos los Lotes	Unidad	Unidad	90 días

El Plazo para la entrega será computado del siguiente modo:

a) ***Para bienes No proveídos desde el territorio nacional (a ser importados):*** a partir de la Apertura de la Carta de Crédito Irrevocable.

b) ***Para bienes proveídos desde el territorio nacional:*** a partir de la Firma del Contrato.

Lugar de Entrega establecido: Los Bienes deberán ser entregados en los Depósitos de ANDE en la Ciudad de Asunción, cuya dirección es Avda. Boggiani y Facundo Machain, y/o Alrededores hasta un Radio de 30 Km., contados a partir de los límites de la Ciudad de Asunción.

Nota: Para el caso de **Bienes No proveídos desde el territorio nacional (a ser Importados),** se descontarán de los plazos de entrega establecidos los días que duren los trámites de Despacho Aduanero, que están a cargo de la Contratante.

Lic. GRACIELA VIERA
Secretaria General
Administración Nacional de Electricidad - ANDE
J. MARTIN ARBIETO SARALEGUI
GTA. COMERCIAL DEL PARAGUAY S.A.
CCP
Compañía Comercial del Paraguay S.A
materiales eléctricos & iluminación
www.ccp.com.py
Av. Rca. Argentina 2278
Tels: (595 21) 553 270 (RA)
licitaciones@ccp.com.py
info@ccp.com.py
Ing. Alcibiades Cantero Silve
DD/OD

9. Declaración jurada por la que el oferente garantiza que no se encuentra involucrado en prácticas que violen los derechos de los niños, niñas y adolescentes referentes al trabajo infantil, estipulados en la constitución nacional, los convenios 138 y 182 de la organización internacional del trabajo (OIT), el código del trabajo, el código de la niñez y la adolescencia, demás leyes y normativas vigentes en la República del Paraguay.

CCP
COMPAÑIA COMERCIAL DEL PARAGUAY S.A.
electricidad + iluminación

Asunción, 6 de Octubre de 2014

Señores
Administración Nacional de Electricidad

Presente

Ref.: (Descripción del llamado) LPI SBE ANDE Nº 1061/2014
ID: (Portal Contrataciones Públicas) 280.967....

De mi/nuestra consideración:

La empresa C.C.P. S.A., con RUC 80000077-DV3, en su calidad de oferente del llamado de referencia, por medio de su/s representante/s legal/es Martín Abente S., con cedula de identidad Nº 390.403..., formula la presente DECLARACIÓN BAJO FE DE JURAMENTO.

1. QUE no emplea en forma directa ni indirecta a niños, niñas y adolescentes en tipos de labores consideradas como Trabajos Prohibidos y en particular "TRABAJO INFANTIL PELIGROSO" de conformidad a lo dispuesto en el Art. 125 del Código del Trabajo, el Art. 54 del Código de la Niñez y la Adolescencia y el Decreto N° 4951/05 que reglamenta la Ley 1657/01.

2. QUE, en caso de tomar conocimiento de alguna conducta que se aparte de las disposiciones citadas precedentemente y que involucre a nuestros proveedores de bienes y servicios que componen la cadena de producción y comercialización de lo ofertado, denunciare/mos ese hecho ante la instancia pertinente, de conformidad a lo dispuesto en el Artículo 5 del Código de la Niñez y la Adolescencia.

3. QUE en el caso de que emplee/mos adolescentes se hará de conformidad a lo que establece el Código del Trabajo y el Código de la Niñez y de la Adolescencia, sus disposiciones concordantes y complementaria salvaguardando todos los derechos y garantías del mismo, teniendo presente las obligaciones que como empleador/es me/nos competen.

RECONOCEMOS QUE cualquier violación a esta Declaración facultará a la Convocante a descalificarnos durante la etapa de evaluación de ofertas y/o rescindir el contrato respectivo cualquiera sea su etapa de ejecución, de conformidad a la forma establecida en el artículo 59 de la Ley 2051/03. En estos casos reconozco que no tendré derecho a reembolso de gastos ni a indemnización alguna y seré pasible de la aplicación del procedimiento para imposición de sanciones previsto en la ley 2051/03, independientemente de las demás responsabilidades que pudieran generar.

Atentamente,

J. MARTIN ABENTE SARALEGUI
CIA. COMERCIAL DEL PARAGUAY S.A.

Firma: El/los Oferente/s — Aclaración de Firma/s: J. MARTIN ABENTE SARALEGUI CIA. COMERCIAL DEL PARAGUAY S.A.

(1) En el caso de que emplee/mos adolescentes trabajadores/as entre 14 y 17 años, adjunto/amos copia del Registro del Adolescente Trabajador/a, de conformidad a lo que establece el Artículo 55 del Código de la Niñez y la Adolescencia.
El presente texto no podrá ser modificado ni alterado, siendo de carácter formal su presentación.

[1] En caso de corresponder, marque aquí con una X.

J. MARTIN ABENTE SARALEGUI
CIA. COMERCIAL DEL PARAGUAY S.A.

Lic. [illegible] CIBLA VERA
Secretaria General

VISTO - AUDITORIA INTERNA
Art. 54º - Decreto Nº 21909/03
No implica análisis detallado de su contenido
Lic. Inocencio E. Torales G
Auditor

Ing. Adalides Cantero Silvera
DD/OD

GRUPO INTELLI
www.grupointelli.com

Autorización del Fabricante, Representante o Distribuidor.

000083

Fecha: 30 de Septiembre de 2014
SBE No.: *1061/2014*

A: ADMINISTRACIÓN NACIONAL DE ELECTRICIDAD

POR CUANTO

Nosotros *INTELLI- INDUSTRIA DE TERMINAIS ELETRICOS LTDA*, como fabricantes oficiales de CONECTROES ELECTRICOS Y TERMINALES, con fábricas ubicadas en *ORLÂNDIA/SP AVENIDA MARGINAL, NR 680 – CEP 14620-000* mediante el presente instrumento autorizamos a *CCP – COMPAÑIA COMERCIAL DEL PARAGUAY S.A AVDA. REPÚBLICA ARGENTINA 2278, ASUNCIÓN – PARAGUAY, RUC 80.000.077-3* a presentar una oferta con el propósito de suministrar los siguientes bienes de fabricación nuestra CONECTROES ELECTRICOS Y TERMINALES y a posteriormente firmar el contrato.

Cuando existan servicios conexos como parte del contrato, reconocemos que *CCP – COMPAÑIA COMERCIAL DEL PARAGUAY S.A AVDA. REPÚBLICA ARGENTINA 2278, ASUNCIÓN – PARAGUAY* cuenta con la capacidad para llevarlos a cabo.

Por este medio extendemos nuestro aval y plena garantía, conforme a la cláusula 28 de las Condiciones Generales del Contrato, respecto a los bienes ofrecidos por la firma antes mencionada.

Nombre: *VINCENZO ANTONIO SPEDICATO*

Cargo: DIRECTOR PRESIDENTE

Debidamente autorizado para firmar esta Autorización en nombre de: *INTELLI – INDUSTRIA DE TERMINAIS ELETRICOS LTDA.*

Fechado en el día 30 de Septiembre de 2014

Lic. GRACIELA VERA
SECRETARIA GRAL.

J. MARTIN ABENTE SARALEGUI
CIA. COMERCIAL DEL PARAGUAY S.A.

CCP
Compañía Comercial del Paraguay S.A
materiales eléctricos & iluminación
Av. Rca. Argentina 2278
Tels: (595 21) 553 270 (RA)
licitaciones@ccp.com.py
www.ccp.com.py

Ing. Alcibiades Cantero Silvera
DD/OD

INTELLI - Indústria de Terminais Elétricos Ltda
Av. Marginal, 680 - Centro - Orlândia/SP - CEP 14620-000
Fone: 16 3820.1500 Fax: 16 3820.1570 intelli@intelli.com.br
CNPJ 46.754.545/0001-94 Insc.Est. 491.005.087-115

COPPERSTEEL
BIMETÁLICOS LTDA
Coppersteel Bimetálicos Ltda
Av. Mercedes Benz, 1140 - Distrito Industrial - Campinas/SP - CEP 13054-750
Fone: 19 3795.9800 Fax: 19 3795.9804 coppersteel@coppersteel.com.br
CNPJ 49.808.421/0001-32 Insc. Est. 244.160.645-115

000031

FOJA 066 DCP/DVN

Lote 2 Item 1

ANDE	ESPECIFICACIONES TÉCNICAS Nº 03.50.23 Rev. 1	5/5

PLANILLA DE DATOS GARANTIZADOS

1. Fabricante (con indicación de país): Intelli
2. Tipo (denominación del fabricante): CAC 38A24
3. Máximo porcentaje de cobre en el conector: 0,05%
4. Aumento de resistencia en ensayos según NEMA – EEI:
   a. Dilatación térmica: $23,6 \times 10^{-6}$
5. Rango de conductores admisibles:
   a. Para el conductor principal: 16 – 35 mm²
   b. Para la derivación: 2 – 8 mm²
6. Catálogo y/o guía de montaje Nº: DP 1666
7. Observaciones:

VISTO - AUDITORIA INTERNA
Art. 54º - Decreto Nº 21909/03
No implica análisis detallado de su contenido

Preparado:	Aprobado	Fecha:	Revisión: 1	
Ing. Luis Velilla – DID	Ing. Mirtha de Samaniego – DID	31/10/02		

Lic. GRACIELA VERA
Secretaria General

J. MARTIN ABENTE SARALEGUI
CIA. COMERCIAL DEL PARAGUAY S.A.

CCP
Compañía Comercial del Paraguay S A
materiales eléctricos & iluminación
www.ccp.com.py

Av. Rca. Argentina 2278
Tels: (595 21) 553 270 (RA)
licitaciones@ccp.com.py
info@ccp.com.py

Ing. Alcibiades Cantero Silvera
DD/OD

COD: 6666

000032

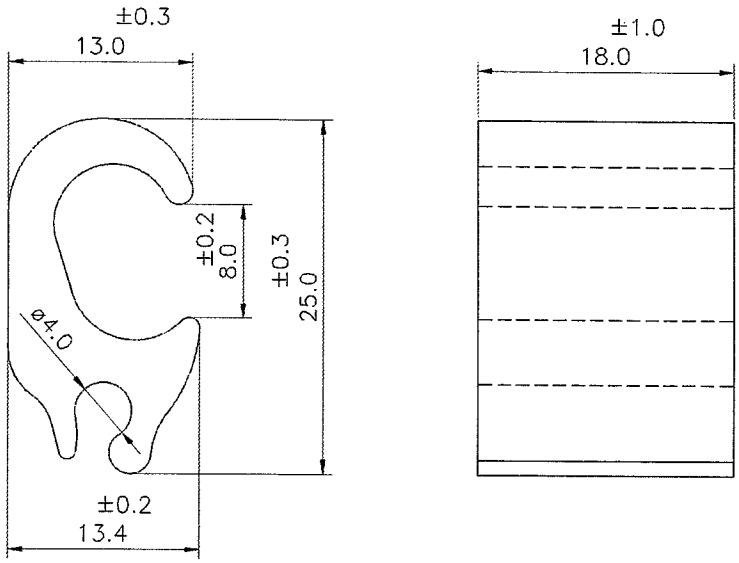

IDENTIFICACAO

PRINCIPAL	6 STR	2 ACSR
	CAC	38a24
	IND. BG	2 COMP
DERIVAÇÃO	14 SOL	8 STR

CÓPIA NÃO CONTROLADA

NÃO SERÁ ATUALIZADA EM CASO DE REVISÃO

MATERIAL: ALUMÍNIO
CONDUTIBILIDADE: MÍNIMO 57% IACS
FERRAMENTA DE APLICAÇÃO: ÍNDICE BG 2 COMPRESSÕES

OBS.1: OS CONECTORES DEVERÃO SER FORNECIDOS COM COMPOSTO ANTI-ÓXIDO E EMBALAGEM INDIVIDUAL.

REF.: **NORMAL**
CPFL DES. Nº PT-001-70.2 REF. 0-10.2.3 REV. 05
CERJ DES. DED 00-04-79-0097 ITEM 1 REV.2
ESCELSA DES. PA4-134 ITEM 2 REV. 00
LIGHT DES. DLEA.D-14278 REV. 7 LOTE 329-394

ESTE DESENHO É PROPRIEDADE EXCLUSIVA DE INTELLI INDUSTRIA DE TERMINAIS ELETRICOS LTDA., SENDO PROIBIDA SUA REPRODUÇÃO TOTAL OU PARCIAL, COMUNICADO A TERCEIROS OU POSTO A SUA DISPOSIÇÃO.

Lic. GRACIELA VERA
Secretaria General

Nº	ALTERAÇÃO	DATA	VISTO
04	REV. DES. LIGHT	05/03/08	
03	MUDANÇA P/ AUTOCAD, DIMENS., INCL. REF. CERJ, ESCELSA e LIGHT	27/11/07	
02	INCL. OBS., INCL. Nº REV. DES. CLIENTE, RET. REF. ESCELSA, COD. CPD	23/02/95	
01	TOLERÂNCIA	03/04/92	

REVISÕES

J. MARTIN ARENTE GARALEGUI
CIA. COMERCIAL DEL PARAGUAY S.A.

DIMENSÕES EM mm. | TOLERÂNCIAS NÃO ESPECIFICADAS: ±0.10

INTELLI INDUSTRIA DE TERMINAIS ELETRICOS LTDA.

CONECTOR CAC-38 a 24

ESC. S/E	NOME	DATA
DESENHO	MARCIO	27/11/07
PROJETO		
APROVADO		27/11/07

FOLHA: 01 DE 01

Ing. Alcibiades Cantero Silve
DD/OD

CCP
Compañía Comercial del Paraguay S.A.
materiales eléctricos & iluminación
www.ccp.com.py

Av. Rca. Argentina 2...
Tels: (595 21) 553 270 (RA)
licitaciones@ccp.com.py

6666

Lote 2 Item 2

063 DCP/DVN

ANDE	ESPECIFICACIONES TECNICAS Nº 03.50.22	3

CONECTORES A COMPRESION AL-AL

Planilla de Datos Garantizados

1. Fabricante (con indicación del país) Intelli
2. Tipo (denominación del fabricante) CAS-38A38
3. Composición del material utilizado para el conector Aluminio ASTM 1050
4. Ensayos según NEMA - EEI:
   a. Dilatación térmica 24,0 x 10^{-6} °C-1
   b. Ensayo térmico clase NEMA CC1
   c. Ensayo mecánico clase NEMA CC1

VISTO - AUDITORIA INTERNA
Art. 54º Decreto Nº 21909/03
No implica análisis detallado de su contenido

5. Rango de conductores admisibles:
   a. Para conductor principal 16 - 35 mm2
   b. Para la derivación 16 - 35 mm2
6. Dimensiones en el Diseño: W: .....mm. L: .....mm
7. Catálogo y/o guía de montaje Nº. DP. 2424
8. Observaciones: .....

El no llenado total de la Planilla de Datos Garantizados es motivo de exclusión de ofertas.
No se admite hacer referencia a catálogos o folletos explicativos en la presente Planilla de Datos Garantizados.

Ing. Alcibiades Cantero Silvera
DD/OD

Prep.	Aprob.	Fecha	Rev.	
		24/06/97		

CCP
Compañía Comercial del Paraguay S.A
materiales eléctricos & iluminación
www.ccp.com.py
Av. Fca. Argentina
Tels: (595 21) 553
licitaciones@ccp.com.py
info@ccp.com.py

J. MARTIN ABENTE SARALEGUI
CIA. COMERCIAL DEL PARAGUAY S.A.

Lic. GRACIELA VERA
Secretaria General

19

CCD: 2780

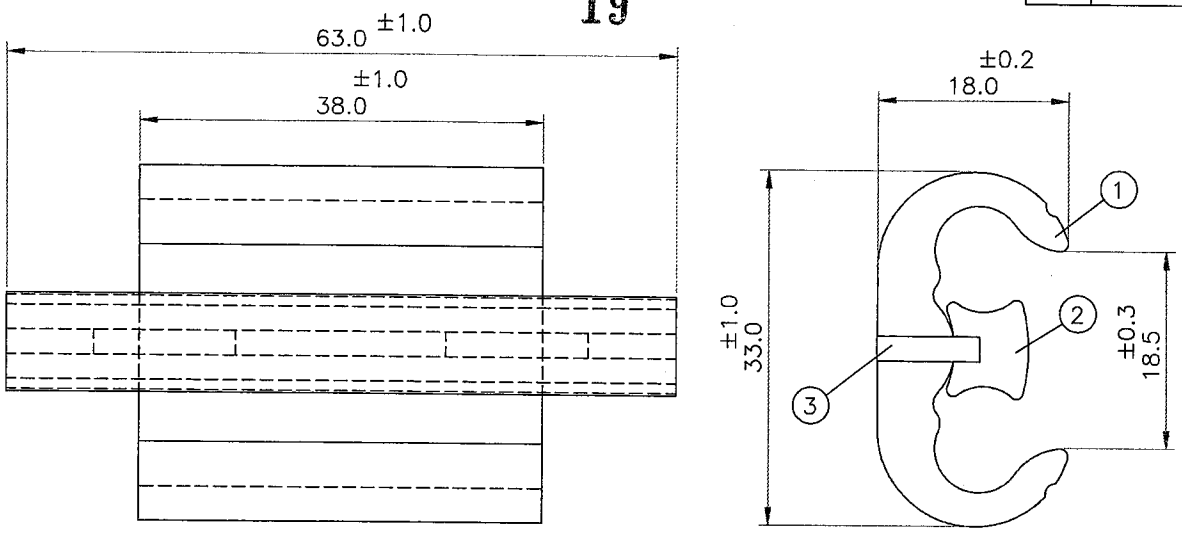

IDENTIFICAÇÃO

⬭	CAS	38 a 38	
F.6–2	CA Cu	6–4	CAA
IND.	0	H–1 M–4	COMP.
F.6–2	CA Cu	6–4	CAA

CÓPIA NÃO CONTROLADA

NÃO SERÁ ATUALIZADA EM CASO DE REVISÃO

ESTE DESENHO É PROPRIEDADE EXCLUSIVA DE INTELLI INDUSTRIA DE TERMINAIS ELETRICOS LTDA., SENDO PROIBIDA SUA REPRODUÇÃO TOTAL OU PARCIAL, COMUNICADO A TERCEIROS OU POSTO A SUA DISPOSIÇÃO.

MATERIAL: ALUMÍNIO

CONDUTIBILIDADE: MÍNIMO 57% IACS
FERRAMENTA DE APLICAÇÃO: IND. 0 – IU 1 COMP. IW–4 COMP.
CONDUTORES: PRINCIPAL e DERIVAÇÃO: F.6–2 CA Cu 6–4 CAA
OBS.: DEVERÃO SER FORNECIDOS COM COMPOSTO ANTI–ÓXIDO E EMBALAGEM PLÁSTICA INDIVIDUAL.

REF.: NORMAL

Lic. GRACIELA VERA
Secretaria General

Ing. Alcibiades Cantero Silvera
DD/OD

Nº	ALTERAÇÃO	DATA	VISTO
05	MUDANÇA P/ AUTOCAD, PESOS	08/09/00	
04	INCL. NOTA E Nº REV. DES. CPFL, COD. CPD	16/10/95	
03	GRAVAÇÃO	01/03/93	
02	COMP. CORTE FIEIRA	14/10/92	
01	CARIMBO	03/04/92	

REVISÕES

DIMENSÕES EM mm. | TOLERÂNCIAS NÃO ESPECIFICADAS:

INTELLI — INDÚSTRIA DE TERMINAIS ELÉTRICOS LTDA.

CONECTOR CAS 38 a 38

	NOME	DATA
ESC.: S/E		
DESENHO	MÁRCIO	08/09/00
PROJETO		
APROVADO		08/09/00

CCP Compañía Comercial del Paraguay — materiales eléctricos & iluminación — www.ccp.com.py

Av. Rca. Argentina 2278
Tels: (595 21) 553 270 (RA)
licitaciones@ccp.com.py
info@ccp.com.py

D.P.2424

FOLHA: 01 DE 01

J. MARTIN ABENTE CABALEGUI
CIA. COM. ... DEL PARAGUAY S.A.

000035

FOJA 066 DCP/DVN

Lote 2 Item 3

ANDE	ESPECIFICACIONES TÉCNICAS Nº 03.50.23 Rev. 1	5 / 5

PLANILLA DE DATOS GARANTIZADOS

1. Fabricante (con indicación de país): Intelli
2. Tipo (denominación del fabricante): CAC 49 a 24
3. Máximo porcentaje de cobre en el conector: 0,05%
4. Aumento de resistencia en ensayos según NEMA – EEI:
   a. Dilatación térmica: $23,6 \times 10^{-6}$
5. Rango de conductores admisibles:
   a. Para el conductor principal: 35/70 mm^2
   b. Para la derivación: 2/8 mm^2
6. Catálogo y/o guía de montaje Nº: DP 1135
7. Observaciones:

VISTO - AUDITORIA INTERNA
Art. 54º - Decreto Nº 21909/03
No implica análisis detallado de su contenido

Ing. Alcibiades Cantero Silvera
DD/OD

Preparado	Aprobado	Fecha:	Revisión: 1	
Ing. Luis Velilla – DID	Ing. Mirtha de Samaniego – DID	31/10/02		

Lic. GRACIELA VERA
Secretaria General

J. MARTIN ABENTE SARALEGUI
CIA. COMERCIAL DEL PARAGUAY S.A.

CCP Compañía Comercial del Paraguay S.A
materiales eléctricos & iluminación
Av. Rca. Argentina 2278
Tels. (595 21) 553 270 (RA)
licitaciones@ccp.com.py
www.ccp.com.py info@ccp.com.py

21

COD: 1979

080036

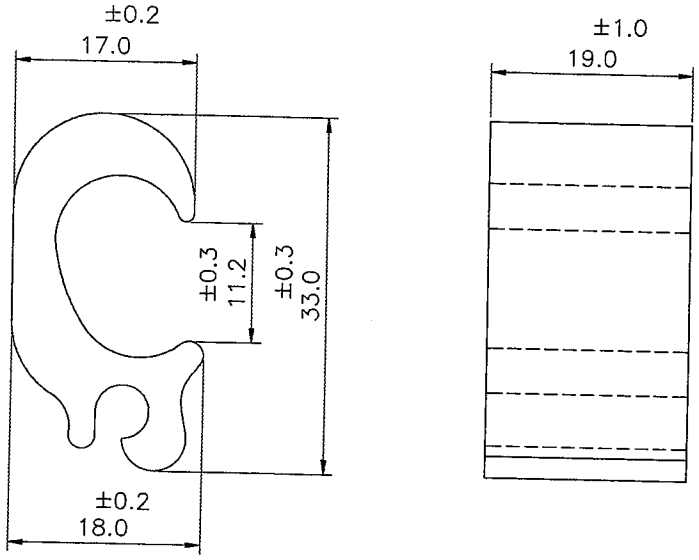

IDENTIFICACAO

PRINCIPAL ←	F.1–2/0 2–2/0 CAC	CA Cu CAA 49 a 24
DERIVAÇÃO ←	F. 14–8 IND. 0	CA Cu H–1 M–2 COMP.

CÓPIA NÃO CONTROLADA

NÃO SERÁ ATUALIZADA EM CASO DE REVISÃO

ESTE DESENHO É PROPRIEDADE EXCLUSIVA DE INTELLI INDUSTRIA DE TERMINAIS ELETRICOS LTDA., SENDO PROIBIDA SUA REPRODUÇÃO TOTAL OU PARCIAL, COMUNICADO A TERCEIROS OU POSTO A SUA DISPOSIÇÃO.

MATERIAL: ALUMÍNIO

CONDUTIBILIDADE: MÍNIMO 57% IACS

FERRAMENTA DE APLICAÇÃO: ÍNDICE O W – 2 COMPRESSÕES
IU – 1 COMPRESSÃO

OBS.1: OS CONECTORES DEVERÃO SER FORNECIDOS COM COMPOSTO ANTI–ÓXIDO E EMBALAGEM INDIVIDUAL.

REF.: **NORMAL**
CPFL DES. PT–001–70.2 REV. 05 REF. 0–10.2.4
ESCELSA DES. PA–4–134 ITEM 1 REV. 00
LIGHT DES. DLEA.D–14278 REV. 7 LOTE 329.382

Lic. GRACIELA VERA
Secretaria de Estado

Nº	ALTERAÇÃO	DATA	VISTO
08	REV. DES. LIGHT	05/03/08	
07	MUDANÇA P/ AUTOCAD	15/04/05	
06	INCL. OBS., INCL. Nº REV. DES. CLIENTES	15/03/95	
05	GRAVAÇÃO	09/03/93	
04	RET. REF. CERJ, TOLERÂNCIA, CARIMBO	02/04/92	
03	INCL. REF. CERJ, TOLERÂNCIA	17/02/92	

REVISÕES

J. MARTIN ARBENZ SARALEGUI
CIA. COMERCIAL DEL PARAGUAY S.A.

DIMENSÕES EM mm. | TOLERÂNCIAS NÃO ESPECIFICADAS: ±0.10

INTELLI INDÚSTRIA DE TERMINAIS ELÉTRICOS LTDA.

Ing. Alcibiades Cantero Silvera
DD/OD

CONECTOR CAC 9 a 24

	NOME	DATA
ESC. S/E		
DESENHO	MARCIO	15/04/05
PROJETO		
APROVADO		15/04/05

Av. Rca. Argentina 2278
Tels. (595 21) 553 270 (RA)
ventas@ccp.com.py
www.ccp.com.py
info@ccp.com.py

D.P.1135

FOLHA: 01 DE 01

000037

FOJA 066 DCP/DVH

Lote 2 Item 4

ANDE	ESPECIFICACIONES TÉCNICAS Nº 03.50.23 Rev. 1	5/5

PLANILLA DE DATOS GARANTIZADOS

1. Fabricante (con indicación de país): Intelli
2. Tipo (denominación del fabricante): CAH 70A70
3. Máximo porcentaje de cobre en el conector: 0,05%
4. Aumento de resistencia en ensayos según NEMA – EEI:
   a. Dilatación térmica: 23,6 x 10-6
5. Rango de conductores admisibles:
   a. Para el conductor principal: 35/70
   b. Para la derivación: 35/70
6. Catálogo y/o guía de montaje Nº: DP 6102
7. Observaciones: .....

VISTO - AUDITORIA INTERNA
Art. 54º - Decreto Nº 21909/03
No implica análisis detallado de su contenido

Lic. GRA[illegible] VERA
Secretaria General

Ing. Alcibiades Cantero Silvera
DD/OD

Preparado	Aprobado	Fecha:	Revisión: 1	
Ing. Luis Velilla – DID	Ing. Mirtha de Samaniego – DID	31/10/02		

J. MARTIN ABENTE SARALEGUI
CIA. COMERCIAL DEL PARAGUAY S.A.

CCP
Compañía Comercial del Paraguay S.A
Equipos eléctricos & iluminación
Av. Rca. Argentina 2278
Tels: (595 21) 553 270 (RA)
licitaciones@ccp.com.py
www.ccp.com.py
info@ccp.com.py

23

COD: 7246

060030

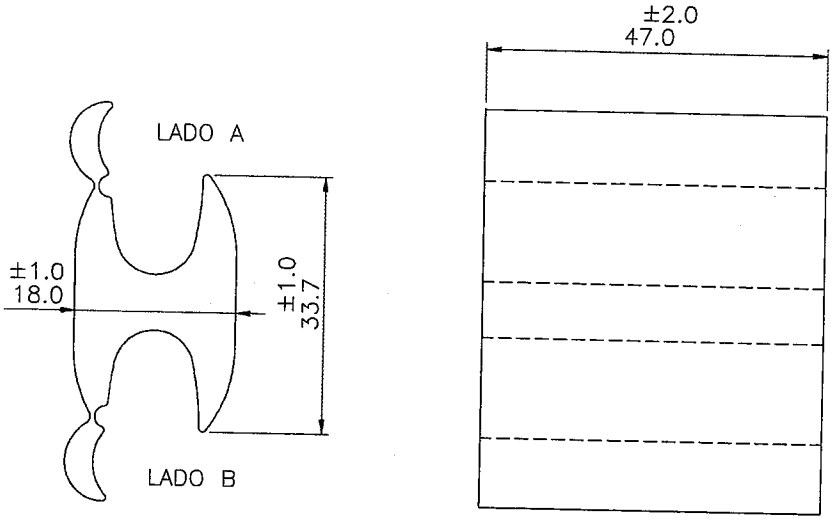

IDENTIFICAÇÃO LADO A e B

CAH–70 a 70

35–70 mm² CA Cu

IND. D3 M–5 H–2 COMP.

CÓPIA NÃO CONTROLADA

NÃO SERÁ ATUALIZADA EM CASO DE REVISÃO

ESTE DESENHO É PROPRIEDADE EXCLUSIVA DE INTELLI INDUSTRIA DE TERMINAIS ELETRICOS LTDA., SENDO PROIBIDA SUA REPRODUÇÃO TOTAL OU PARCIAL, COMUNICADO A TERCEIROS OU POSTO A SUA DISPOSIÇÃO.

MATERIAL: ALUMÍNIO

FERRAMENTA DE APLICAÇÃO: ÍNDICE IU–D3 H–2 COMPRESSÕES
M–5 COMPRESSÕES

OBS.1: OS CONECTORES DEVERÃO SER FORNECIDOS COM COMPOSTO ANTI–OXIDO E EMBALAGEM INDIVIDUAL.

REF.: **ANDE**

Lic. GRACIELA VERA
Secretaria Ejecutiva

Ing. Alcibiades Cantero Silv
DD/OD

				DIMENSÕES EM mm	TOLERÂNCIAS NÃO ESPECIFICADAS:
				INTELLI	INDÚSTRIA DE TERMINAIS ELÉTRICOS LTDA.
				CONECTOR CAH–70 a 70	
				ESC. S/E	NOME DATA
				DESENHO:	HENRIQUE 25/06/14
				PROJETO:	
Nº	ALTERAÇÃO	DATA	VISTO	APROVADO:	25/06/14
	REVISÕES				

CCP Cámara de Comercio del Paraguay S.A
materiales eléctricos & iluminación
www.ccp.com.py

Av. Rca. Argentina 2278
Tels: (595 21) 553 270 (RA)
licitaciones@ccp.com.py
info@ccp.com.py

DP 6102

FOLHA: 01 DE: 01

000939

FOJA 066 DCP/DVN

Lote 2 Item 5

ANDE	ESPECIFICACIONES TÉCNICAS Nº 03.50.23 Rev. 1	5/5

PLANILLA DE DATOS GARANTIZADOS

1. Fabricante (con indicación de país): INTELLI
2. Tipo (denominación del fabricante): CAH 70 A35
3. Máximo porcentaje de cobre en el conector: 0,05%
4. Aumento de resistencia en ensayos según NEMA – EEI:
   a. Dilatación térmica: 23,6 x 10-6
5. Rango de conductores admisibles:
   a. Para el conductor principal: 50/70 mm²
   b. Para la derivación: 16/35 mm²
6. Catálogo y/o guía de montaje Nº: DP 1181
7. Observaciones: .....

VISTO - AUDITORIA INTERNA
Art. 54º - Decreto Nº 21909/03
No implica análisis detallado de su contenido

Preparado	Aprobado	Fecha:	Revisión: 1	
Ing. Luis Velilla – DID	Ing. Mirtha de Samaniego – DID	31/10/02		

Ing. Aldibiades Cantero Silvera
DD/OD

CCP
Compañía Comercial del Paraguay S.A
materiales eléctricos & iluminación
www.ccp.com.py
Av. Rca. Argentina 2278
Tels: (595 21) 553 270 (RA)
licitaciones@ccp.com.py
info@ccp.com.py

S. MARTIN ABENTE SARALEGUI
CIA. COM... DEL PARAGUAY S.A.

COD: 1369

000040

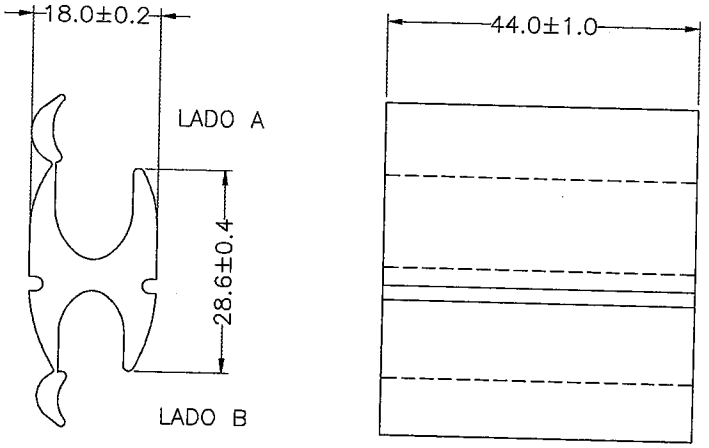

IDENTIFICACAO

LADO A ← 3-2/0 CA Cu 3-1/0 CAA
25-70 mm² CAH-70 a 35
IND. O 5 COMP.
LADO B ← 6-1 CA Cu 6-2 CAA 16-35 mm²

CÓPIA NÃO CONTROLADA

NÃO SERÁ ATUALIZADA EM CASO DE REVISÃO

ESTE DESENHO É PROPRIEDADE EXCLUSIVA DE INTELLI INDUSTRIA DE TERMINAIS ELETRICOS LTDA., SENDO PROIBIDA SUA REPRODUÇÃO TOTAL OU PARCIAL, COMUNICADO A TERCEIROS OU POSTO A SUA DISPOSIÇÃO.

MATERIAL: ALUMÍNIO
CONDUTIBILIDADE: MÍNIMO 57% IACS
FERRAMENTA DE APLICAÇÃO: ÍNDICE IU-O 5 COMPRESSÕES
OBS.1: OS CONECTORES DEVERÃO SER FORNECIDOS COM COMPOSTO ANTI-ÓXIDO E EMBALAGEM INDIVIDUAL.

REF. **NORMAL**
ENERGISA CLASSE-15 DES.001 VERS.2.0 MAR/2010 CÓD.32791
COELBA MPC-159 ITEM 3 REV. 01
AMPLA DED-1451 ITEM 05 REV. 04 CÓD. 4545523
COPEL NTC 81.2752 REV. ABRIL/2011 CÓD.738227-8
MORRIS PRODUCTS INC.
ICE

Lic. [illegible]
Secretaria [illegible]

No	ALTERACAO	DATA	VISTO
06	INCL. REF. COELBA/AMPLA COPEL/MORRIS/ICE	29/09/11	
05	ALT. REF. "CATAGUASES" PELA REF. "ENERGISA"	06/09/10	
04	INCL. REF. CATAGUAZES	13/12/06	
03	MUDANCA P/ AUTOCAD	10/05/95	
02	COD. CPD	10/04/95	
01	No PERFIL / INCL. GRAV. e OBS.	20/12/94	

J. MARTIN ABENTE SARALEGUI
CIA. COMERCIAL [illegible] S.A.
REVISOES

DIMENSÕES EM mm. | TOLERÂNCIAS NÃO ESPECIFICADAS:

INTELLI INDUSTRIA DE TERMINAIS ELETRICOS LTDA.

CONECTOR CAH-70 a 35

	NOME	DATA
ESC. S/E		
DESENHO:	MARCIO	10/05/95
PROJETO:		
APROVADO:		10/05/95

Ing. Alcibiades Cantero Silvera
DD/OD

Av. Rca. Argentina 2278
Tels: (595 21) 553 270 (RA)
licitaciones@ccp.com.py
info@ccp.com.py

No RP 1181

FOLHA: 01 DE: 01

UCOP ANDE FOJA 066 DCP/DVN

Lote 2 Item 6

ANDE	ESPECIFICACIONES TÉCNICAS Nº 03.50.23 Rev. 1	5/5

PLANILLA DE DATOS GARANTIZADOS

1. Fabricante (con indicación de país): Intelli
2. Tipo (denominación del fabricante): CAH 70A70
3. Máximo porcentaje de cobre en el conector: 0,05%
4. Aumento de resistencia en ensayos según NEMA – EEI:
   a. Dilatación térmica: 23,6 x 10-6
5. Rango de conductores admisibles:
   a. Para el conductor principal: 50/70 mm²
   b. Para la derivación: 50/70 mm²
6. Catálogo y/o guía de montaje Nº: DP 3007
7. Observaciones:

VISTO - AUDITORIA INTERNA
Art. 54º - Decreto Nº 21909/03
No implica análisis detallado de su contenido

Preparado:	Aprobado	Fecha:	Revisión: 1	
Ing. Luis Velilla – DID	Ing. Mirtha de Samaniego – DID	31/10/02		

Ing. Alcibiades Cantero Silvera
DD/OD

Lic. GRA[illegible]
Secretario General

J. MARTIN ABENTE SARALEGUI
CIA. COMERCIAL DEL PARAGUAY S.A.

CCP
Compañía Comercial del Paraguay S.A
materiales eléctricos & iluminación
www.ccp.com.py
Av. Rca. Argentina 2278
Tels: (595 21) 553 270 (RA)
licitaciones@ccp.com.py
info@ccp.com.py

COD: 7246
000042

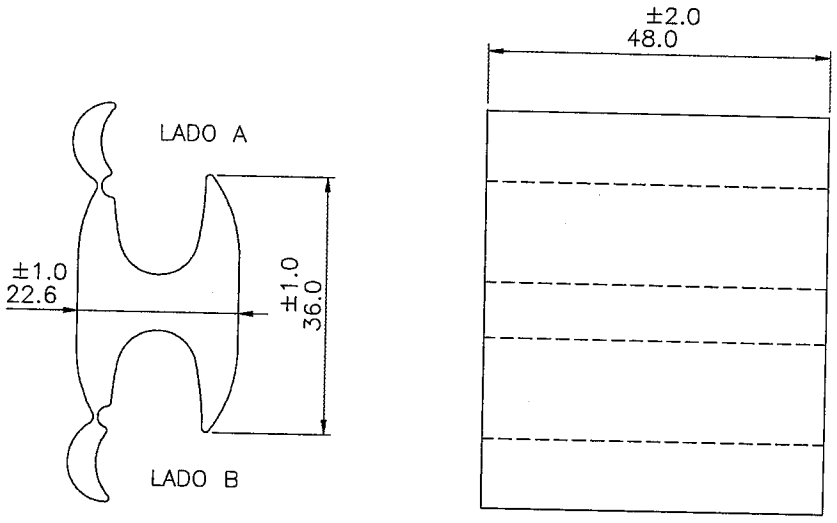

IDENTIFICACAO LADO A e B

CAH	70 a 70
1/0 CA CAA	50–70 mm² CA CAA
2/0 Cu 1/0 CA CAA	
50–70 mm² Cu	IND. D3

CÓPIA NÃO CONTROLADA

NÃO SERÁ ATUALIZADA EM CASO DE REVISÃO

ESTE DESENHO É PROPRIEDADE EXCLUSIVA DE INTELLI INDUSTRIA DE TERMINAIS ELETRICOS LTDA., SENDO PROIBIDA SUA REPRODUÇÃO TOTAL OU PARCIAL, COMUNICADO A TERCEIROS OU POSTO A SUA DISPOSIÇÃO.

MATERIAL: ALUMÍNIO
FERRAMENTA DE APLICAÇÃO: ÍNDICE IU–D3 2 COMPRESSÕES
OBS.1: OS CONECTORES DEVERÃO SER FORNECIDOS COM COMPOSTO ANTI–ÓXIDO E EMBALAGEM INDIVIDUAL.

REF.: NORMAL
CERJ/AMPLA DED–1451 REV. 04 ITEM 06 CÓD. 4545524

Lic. GRACIELA VERA
Secretaria General

Ing. Alcibiades Cantero Silvera
DD/OD

No	ALTERACAO	DATA	VISTO
07	INCL. REF. NORMAL	23/05/08	
06	ALT. REV. DES. CERJ	06/12/04	
05	GRAVACAO	12/08/96	
04	No REV. DES. CERJ/ GRAVACAO	04/07/96	
03	MUDANCA P/ AUTOCAD	08/05/95	
02	INCL. NOTA e No REV. DES. CERJ/COD. CPD	10/04/95	
01	INCL. OBS.	11/03/93	

REVISOES

DIMENSÕES EM mm | TOLERÂNCIAS NÃO ESPECIFICADAS:

INTELLI — INDUSTRIA DE TERMINAIS ELETRICOS LTDA.

CONECTOR CAH 70 a 70

ESC. S/E	NOME	DATA	No
DESENHO:	MARCIO	08/05/95	
PROJETO:			
APROVADO:		08/05/95	FOLHA: 01 DE: 01

CCP
Compañía Comercial del Paraguay S.A.
Materiales eléctricos & iluminación
www.ccp.com.py

Av. Rca. Argentina 2278
Tels: (595 21) 553 270 (RA)
licitaciones@ccp.com.py
info@ccp.com.py

DCP 3007

JAMARTIN ARENTO CABALLERO
CIA. COMERCIAL DEL PARAGUAY S.A.

ANDE	ESPECIFICACIONES TÉCNICAS **EE.TT. N° 02.03.44 – Rev. 2** CONECTOR A DIENTES PARA LÍNEAS AÉREAS PREENSAMBLADAS DE BAJA TENSIÓN	Pág. 8 / 9

PLANILLA DE DATOS GARANTIZADOS

	Programa, según Lista de Bienes del Pliego correspondiente		4
	Ítem, según Lista de Bienes del Pliego correspondiente		1
	DESCRIPCIÓN	**EE.TT. ANDE N° 02.03.44 – Rev. 2**	**GARANTIZADO FABRICANTE**
	MARCA		Intelli
	FABRICANTE		Intelli
	PROCEDENCIA		Brasil
3	**CONDICIONES DE UTILIZACIÓN** – **Condiciones de Instalación**	Según ítem 3.1	Sí
4	**CARACTERÍSTICAS DEL CONECTOR** – **Características eléctricas** – **Corriente nominal (A)**		176 A
	Características eléctricas – **Clasificación, según Norma EN 61238-1**	A	A
	Características eléctricas – **Tensión nominal (kV)** – **Entre fase y tierra**	0,6	0,6
	Características eléctricas – **Tensión nominal (kV)** – **Entre fases**	1	1
	Materiales y aspectos constructivos – **Rango de secciones admisibles (mm²)** – **Conductor principal**		16 – 95
	Materiales y aspectos constructivos – **Rango de secciones admisibles (mm²)** – **Conductor derivado**		4 – 35
	Materiales y aspectos constructivos – **Grado IP**		IP 65
	Materiales y aspectos constructivos – **Material del cuerpo**		Polímero.
	Materiales y aspectos constructivos – **Tornillería** – **Sistema de apriete**	Cabeza fusible	Cabeza fusible
	Materiales y aspectos constructivos – **Tornillería** – **Par de rotura de la cabeza (Nm)**		14 N.m.
	Materiales y aspectos constructivos – **Tornillería** – **Material**	Acero Inoxidable / Acero Galvanizado, Aluminio o Aleación de Aluminio	Acero Galvanizado
	Materiales y aspectos constructivos – **Dientes de contacto** – **Material**	Cobre / Aleación de cobre / Aluminio o Aleación de aluminio	Cobre
	Materiales y aspectos constructivos – **Dientes de contacto** – **Tratamiento superficial**	Estañado / Plateado	Estañado
	Materiales y aspectos constructivos – **Dientes de contacto** – **Sellado**	Selladores de goma sintética	Elastómero
	Materiales y aspectos constructivos – **Dientes de contacto** – **Impregnación**	Grasa de contacto	Sí
	Materiales y aspectos constructivos – **Capuchón sellador**	Según ítem 4.2.6	Sí
	Materiales y aspectos constructivos – **Dimensiones (mm)** – **A**		36,0
	Materiales y aspectos constructivos – **Dimensiones (mm)** – **B**		62,0
	Materiales y aspectos constructivos – **Dimensiones (mm)** – **C**		52,0
	Materiales y aspectos constructivos – **Construcción**	Conjunto de piezas imperdibles	Sí
	Marcación	Según ítem 4.3.1	Sí
6	**EMBALAJE**	Según ítem 6.1	Sí
7	**DOCUMENTACIÓN A SER ENTREGADA CON EL MATERIAL**	Instrucciones de instalación	Sí
	OBSERVACIONES		

CCP
Compañía Comercial del Paraguay S.A
materiales eléctricos & iluminación
Av. Rep. Argentina 2278
Tel. (021) 553 270 (RA)
licitaciones@ccp.com.py
www.ccp.com.py
info@ccp.com.py

VISTO - AUDITORIA INTERNA
Art. 54° - Decreto N° 21909/03
No implica análisis detallado de su contenido

J. MARTIN ABENTE SARALEGUI
CIA. COMERCIAL DEL PARAGUAY S.A.

Lic. GRA[illegible]LA VE[illegible]
Secretaria [illegible]

Ing. Alcibiades Cantero Silvera
DD/OD

UOC - ANDE
FOJA
033
DCP/DVN

ANDE	ESPECIFICACIONES TÉCNICAS **EE.TT. N° 02.03.44 – Rev. 2** CONECTOR A DIENTES PARA LÍNEAS AÉREAS PREENSAMBLADAS DE BAJA TENSIÓN	Pág. 9 / 9

PLANILLA DE DATOS GARANTIZADOS

Programa, según Lista de Bienes del Pliego correspondiente							
Ítem, según Lista de Bienes del Pliego correspondiente							
					Laboratorio en el cual se realizó el ensayo	**Referencia o N° de Protocolo**	**Valores satisfactorios según Norma de Ensayo (Si/No)**
5.1	**ENSAYOS DE TIPO**	**Protocolos de Ensayos de Tipo**	**a**	Montaje a baja temperatura: Cláusula 2.3, Norma NF C 33-020	Intelli	012	Sí
			b	Actuación del limitador de par: Cláusula 2.4.1, Norma NF C 33-020	Intelli	012	Sí
			c	Daño sobre el conductor principal o pasante: Cláusula 2.4.2, Norma NF C 33-020	Intelli	012	Sí
			d	Daño sobre el conductor derivado: Cláusula 2.4.3, Norma NF C 33-020	Intelli	012	Sí
			e	Control dieléctrico: Cláusula 2.5.1, Norma NF C 33-020	Intelli	012	Sí
			f	Control de estanqueidad: Cláusula 2.5.3, Norma NF C 33-020 ó Norma IRAM 2435 (ítem 4, Tabla 1 de estas EE.TT.)	Intelli	012	Sí

VISTO - AUDITORIA INTERNA
Art. 5° Decreto N° 21909/03
No implica análisis detallado de su contenido

Lic. GRACIELA VERA
Supervisor Técnico

CCP
Compañía Comercial del Paraguay S.A
Materiales eléctricos & iluminación
www.ccp.com.py
Av. Rca. Argentina 2278
Tels: (595 21) 553 270 (RA)
licitaciones@ccp.com.py
info@ccp.com.py

J. MARTIN ABENTE SARALEGUI
CIA. COMERCIAL DEL PARAGUAY S.A.

Ing. Alcibiades Cantero Silvera
DD/OD

30

COD: 9698

000362

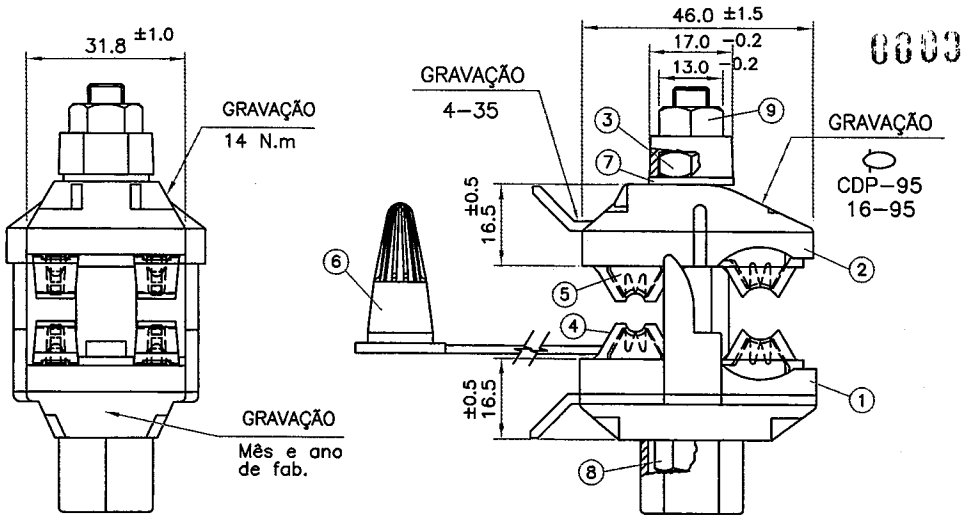

CONDUTORES

PRINCIPAL: 16−95 mm²
DERIVAÇÃO: 4−35 mm²
TORQUE DE INSTALAÇÃO: 14 N.m
OBS.: SERÁ FORNECIDO COM COMPOSTO ANTI−ÓXIDO INTELTROX PE

REF.: NORMAL
CEMAT
CPFL PAULISTA/PIRATININGA DOC.940 VERS.2.1 CÓD.50−000−002−360
CPFL SANTA CRUZ DOC.940 VERS.2.1 CÓD.CON−080
CPFL JAGUARI/MOCOCA/LESTE E SUL PAULISTA DOC.940 VERS.2.1 CÓD.727
RGE DOC.940 VERS.2.0 CÓD.521418
COELBA/COSERN/CELPE ETD.00.08 1ª EDIÇÃO CÓD. 2412001
VR01.02−00.008 2ªED 15/05/09 CÓD 2412008
BANDEIRANTE DES. MP 07−23 REV. 08/05 CÓD.10000487
CELESC DES. E−313.0059 REV.08/07/10 CÓD.18531
CEEE PTD−00.001 SEÇÃO 4−7 ITEM−1 CÓD.052328457 R.09/01/07
AES−SUL DES.NTD.004.003.003 VERS.A REV.OUT/05 ITEM−2 CÓD.1100053
CEB DES. EM−08.031 CÓD.32075007 REV.MAR./2002
CELG NORMA NTC−56 ABR/06 ANEXO B DES. 1

CÓPIA NÃO CONTROLADA

NÃO SERÁ ATUALIZADA EM CASO DE REVISÃO

ESTE DESENHO É PROPRIEDADE EXCLUSIVA DE INTELLI INDUSTRIA DE TERMINAIS ELETRICOS LTDA., SENDO PROIBIDA SUA REPRODUÇÃO TOTAL OU PARCIAL, COMUNICADO A TERCEIROS OU POSTO A SUA DISPOSIÇÃO.

ITEM	DENOMINAÇÃO	QTDE	MATERIAL	P.B. (UNIT.)	P.L. (UNIT.)
9	PORCA FUSÍVEL	1	LIGA DE ZINCO		
8	PARAF. SEXT. M8x1.25x65	1	AÇO GALV. À QUENTE		
7	ARRUELA LISA 5/16"	1	AÇO INÓX		
6	CAPUZ PARA DERIVAÇÃO	1	ELASTÔMERO		
5	LÂMINA DENTADA	4	COBRE ELETROLÍTICO "ESTANHADO"		
4	BORRACHA DE ESTANQUEIDADE	4	ELASTÔMERO		
3	PORCA SEXT. M8x1,25x6,20	1	AÇO GALV. À QUENTE		
2	TAMPA	1	POLÍMERO (COR PRETA)		
1	CORPO	1	POLÍMERO (COR PRETA)		

DIMENSÕES EM mm. | TOLERÂNCIAS NÃO ESPECIFICADAS: ±0.20

* COTAS CRÍTICAS

Nº	ALTERAÇÃO	DATA	VISTO
38	INCL. MATERIAL DURETHAN PARA CORPO E TAMPA	03/09/13	
37	RET. REF. AMPLA	25/03/13	
36	INCL.REF.CELG	22/08/12	
35	ALT. FITA LÂMINA	12/01/12	
34	INCLUSÃO DESENHO COELBA/COSERN/CELPE	16/08/11	
33	DIMENS. E PESO LÂMINA	16/05/11	
32	RET. REF. COELCE	26/04/11	
31	REV. DES. CELESC	04/01/11	
30	INCL. REF.CEB	18/06/10	
29	INCL.REF.AES−SUL	08/01/10	
28	REV. DES. COELCE	16/09/09	
27	TOLERÂNCIAS	11/08/09	
26	RET.REF.ESCELSA	25/05/09	
25	INCL.OBS 2	06/02/09	
24	RET. REF. LIGHT	01/10/08	

REVISÕES

INTELLI INDUSTRIA DE TERMINAIS ELETRICOS LTDA.

CONECTOR DERIVAÇÃO PERFURANTE CDP−95

ESC.: S/E	NOME	DATA
DESENHO	MARCIO	18/11/99
PROJETO		
APROVADO:		02/12/99

Compañía Comercial del Paraguay S.A.
Materiales Eléctricos & Iluminación
www.ccp.com.py

Av. Rca. Argentina 2278
Tels: (595 21) 553 270 (RA)
licitaciones@ccp.com.py
info@ccp.com.py

D.P. 3886

FOLHA: 01 DE 01

J. MARTIN ABENTE SARALEGUI
CIA. COMERCIAL DEL PARAGUAY S.A.

Ing. Alcibiades Cantero Silvera
DD/OD

000003

UOC - ANDE FOJA 034 DCP/DVN

Lote 4 Item 2

ANDE	ESPECIFICACIONES TÉCNICAS EE.TT. N° 02.03.44 – Rev. 2 CONECTOR A DIENTES PARA LÍNEAS AÉREAS PREENSAMBLADAS DE BAJA TENSIÓN	Pág. 8 / 9

PLANILLA DE DATOS GARANTIZADOS

Programa, según Lista de Bienes del Pliego correspondiente							4
Ítem, según Lista de Bienes del Pliego correspondiente							2
DESCRIPCIÓN						**EE.TT. ANDE N° 02.03.44 – Rev. 2**	**GARANTIZADO FABRICANTE**
MARCA							Intelli
FABRICANTE							Intelli
PROCEDENCIA							Brasil
3	**CONDICIONES DE UTILIZACIÓN**	**Condiciones de Instalación**				Según ítem 3.1	Sí
4	**CARACTERÍSTICAS DEL CONECTOR**	**Características eléctricas**	**Corriente nominal (A)**				308A
			Clasificación, según Norma EN 61238-1			A	A
			Tensión nominal (kV)	**Entre fase y tierra**		0,6	0,6
				Entre fases		1	1
		Materiales y aspectos constructivos	**Rango de secciones admisibles (mm²)**	**Conductor principal**			25-150
				Conductor derivado			25 - 150
			Grado IP				IP-65
			Material del cuerpo				Polimero
			Tornillería	**Sistema de apriete**		Cabeza fusible	Cabeza fusible
				Par de rotura de la cabeza (Nm)			18 N.m.
				Material		Acero Inoxidable / Acero Galvanizado, Aluminio o Aleación de Aluminio	Acero Galvanizado
			Dientes de contacto	**Material**		Cobre / Aleación de cobre / Aluminio o Aleación de aluminio	Cobre
				Tratamiento superficial		Estañado / Plateado	Estañado
				Sellado		Selladores de goma sintética	Elastomero
				Impregnación		Grasa de contacto	Sí
			Capuchón sellador			Según ítem 4.2.6	Sí
			Dimensiones (mm)	**A**			38,0
				B			65,0
				C			60,0
			Construcción			Conjunto de piezas imperdibles	Sí
		Marcación				Según ítem 4.3.1	Sí
6	**EMBALAJE**					Según ítem 6.1	Sí
7	**DOCUMENTACIÓN A SER ENTREGADA CON EL MATERIAL**					Instrucciones de instalación	Sí
OBSERVACIONES							

Lic. GRACIELA VERA
Secretaria General

VISTO - AUDITORIA INTERNA
Art. 54° - Decreto N° 21909/03
No implica análisis detallado de su contenido

CCP
Compañía Comercial del Paraguay S.A
materiales eléctricos & iluminación
www.ccp.com.py
Av. Rca Argentina 2278
Tels: (595 21) 553 270 (RA)
licitaciones@ccp.com.py
info@ccp.com.py

J. MARTIN ABENTE SARALEGUI
CIA. COMERCIAL DEL PARAGUAY S.A.

Ing. Alcibiades Cantero Silvera
DD/OD

000304

UOC - ANDE FOJA 033 DCP/DVN

ANDE	ESPECIFICACIONES TÉCNICAS **EE.TT. N° 02.03.44 – Rev. 2** CONECTOR A DIENTES PARA LÍNEAS AÉREAS PREENSAMBLADAS DE BAJA TENSIÓN	Pág. 9 / 9

PLANILLA DE DATOS GARANTIZADOS

Programa, según Lista de Bienes del Pliego correspondiente							
Ítem, según Lista de Bienes del Pliego correspondiente							
					Laboratorio en el cual se realizó el ensayo	**Referencia o N° de Protocolo**	**Valores satisfactorios según Norma de Ensayo (Sí/No)**
5.1	**ENSAYOS DE TIPO**	**Protocolos de Ensayos de Tipo**	a	Montaje a baja temperatura: Cláusula 2.3, Norma NF C 33-020	Intelli	012	Sí
			b	Actuación del limitador de par: Cláusula 2.4.1, Norma NF C 33-020	Intelli	012	Sí
			c	Daño sobre el conductor principal o pasante: Cláusula 2.4.2, Norma NF C 33-020	Intelli	012	Sí
			d	Daño sobre el conductor derivado: Cláusula 2.4.3, Norma NF C 33-020	Intelli	012	Sí
			e	Control dieléctrico: Cláusula 2.5.1, Norma NF C 33-020	Intelli	012	Sí
			f	Control de estanqueidad: Cláusula 2.5.3, Norma NF C 33-020 ó Norma IRAM 2435 (ítem 4, Tabla 1 de estas EE.TT.)	Intelli	012	Sí

VISTO - AUDITORIA INTERNA
Art. 54° - Decreto N° 21909/03
No implica análisis detallado de su contenido

Lic. GRACIELA VERA
Secretaria General

J. MARTIN ABENTE SARALEGUI
CIA. COMERCIAL DEL PARAGUAY S.A.

CCP
Compañía Comercial del Paraguay S.A
materiales eléctricos & iluminación
www.ccp.com.py

Av. Rca. Argentina 2278
Tels: (595 21) 553 270 (RA)
licitaciones@ccp.com.py
info@ccp.com.py

Alcibiades Cantero Silvera

COD: 968

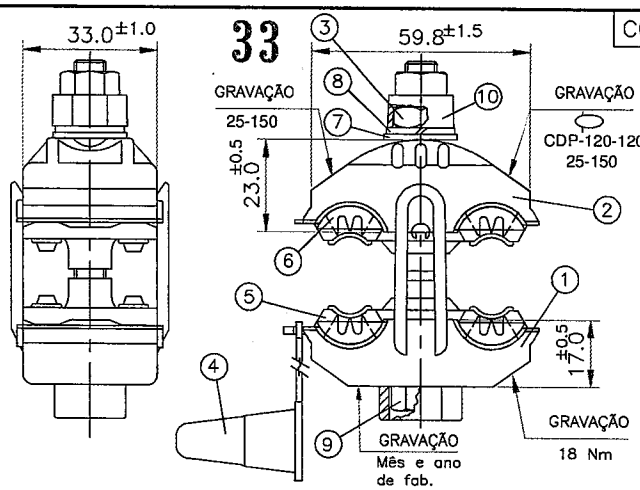

CONDUTORES: PRINCIPAL e DERIVAÇÃO: 25–150 mm²
TORQUE DE INSTALAÇÃO: 18 N.m
OBS1.: SERÁ FORNECIDO COM COMPOSTO INTELTROX PE
OBS2.: QUANDO SOLICITADO DEVERÁ SER FORNECIDO COM UM CAPUZ ADICIONAL PARA APLICAÇÃO NO CONDUTOR PRINCIPAL.
OBS3.: P/ CELG: EMBALAGEM: DEVERÁ SER COLOCADO JUNTO A ETIQUETA COLOCADA NA CAIXA DE PAPELÃO O "MÊS/ANO DE FABR." DO CONECTOR

REF.: NORMAL
CEMAT
CPFL JAGUARI/MOCOCA/LESTE E SUL PAULISTA DOC.940 VERS. 2.1 CÓD.737
CPFL PAULISTA/PIRATININGA DOC.940 VERS. CÓD.50–000–010–547
CPFL SANTA CRUZ DOC.940 VERS.2.1 CÓD.CON–082
RGE DOC.940 VERS.2.1 CÓD521420
CELESC DES. E–313.0059 REV.08/07/10 CÓD.18532 e CÓD.18534
BANDEIRANTE MP–07–23 CÓD.10000485/10000486 REV.08/05
ELETROPAULO MP–07–29 TIPO 1 REV.05/00 CÓD329.727–4
CEEE PTD–00.001 SEÇÃO 4–7 ITEM 2 CÓD.052328465 REV.09/01/07
ENERGISA CLASSE–21 DES.001 VERS.2.0 MAR/2010 CXÓD.32665
AES-SUL DES.NTD.004.003.003 VERS.A REV.OUT/05 ITEM–3 CÓD.1100055
DES.NTD.004.003.003 VERS.A REV.OUT/05 ITEM–5 CÓD.1100057
CEB DES. EM–08.031 CÓD.32075004 e CÓD.32075009 REV.MAR/2002
DES. EM–08.031 CÓD.32075006 REV.MAR/2002
ESCELSA DES.PT.RD.17.023 REV.02 ITEM 5 CÓD.1200625
CELPE/COSERN/COELBA 01.02–00–008 2ª ED.15/04/09 CÓD.: 2412002
DES. ETD.00.08 1ª EDIÇÃO CÓD.: 2412000
CELG NORMA NTC–56 ABR/06 ANEXO B DES. 1

ITEM	DENOMINAÇÃO	QTDE	MATERIAL	P.B. (UNIT.)	P.L. (UNIT.)
10	PORCA FUSÍVEL	1	LIGA ZINCO		
9	PARAF. SEXT. M8x1,25x78	1	AÇO GALV. A QUENTE		
8	ARRUELA PRESSÃO M8	1	AÇO GALV. A QUENTE		
7	ARRUELA LISA M8	1	AÇO GALV. A QUENTE		
6	LÂMINA DENTADA	4	COBRE ELETROLÍTICO "ESTANHADO"		
5	BORRACHA DE ESTANQUEIDADE	2	ELASTÔMERO		
4	CAPUZ P/ DERIVAÇÃO	1	ELASTÔMERO		
3	PORCA SEXT. 13,0 mm (M8x1,25x6,2)	1	AÇO GALV. A QUENTE		
2	TAMPA	1	POLÍMERO (COR PRETA)		
1	CORPO	1	POLÍMERO (COR PRETA)		

CÓPIA NÃO CONTROLADA

NÃO SERÁ ATUALIZADA EM CASO DE REVISÃO

ESTE DESENHO É PROPRIEDADE EXCLUSIVA DE INTELLI INDUSTRIA DE TERMINAIS ELETRICOS LTDA., SENDO PROIBIDA SUA REPRODUÇÃO TOTAL OU PARCIAL, COMUNICADO A TERCEIROS OU POSTO A SUA DISPOSIÇÃO.

Nº	ALTERAÇÃO	DATA	VISTO
32	INCL. MATERIAL DURETHAN P/ CORPO E TAMPA	01/08/13	
31	RET. REF. AMPLA	26/02/13	
30	INCL.REF.COELBA/COSERN/CELPE AES–SUL E CEB – ANTIGO CDP–150–150 ALT.GRAVAÇÃO	10/01/13	
29	INCL.REF. CELG E ESCELSA ALT.PARAFUSO SEXTAVADO P.I. BORRACHA ESTANQ. ALT.PORCA FUSÍVEL ALT.CAPUZ DERIVAÇÃO	03/12/12	
28	INCL. REF.COELBA/CELPE COSERN	12/08/11	
27	RET. REF. COELCE	06/04/11	

DIMENSÕES EM mm. | TOLERÂNCIAS NÃO ESPECIFICADAS:

INTELLI INDUSTRIA DE TERMINAIS ELETRICOS LTDA.

CONECTOR DERIVAÇÃO PERFURANTE CDP-120-120

	NOME	DATA
ESC. S/E		
DESENHO	MARCIO	05/09/04
PROJETO		
APROVADO		05/09/04

FOLHA 01 DE 01

DP 4987

Ing. Alcibiades Cantero Silvera
DPTO.

CCP Compañía Comercial del Paraguay S.A
Materiales Eléctricos y Iluminación
Av. Rca. Argentina 2278
Tels.: (595 21) 553 270 (RA)
www.ccp.com.py
info@ccp.com.py
licitaciones@ccp.com.py

JA. MARTIN ARENTE SARALEGUI
CIA. COMERCIAL PARAGUAY S.A.

000026

Lote 4 Item 3

UOC - ANDE FOJA 034 DCP/DVN

ANDE	ESPECIFICACIONES TÉCNICAS **EE.TT. N° 02.03.44 – Rev. 2** CONECTOR A DIENTES PARA LÍNEAS AÉREAS PREENSAMBLADAS DE BAJA TENSIÓN	Pág. 8 / 9

PLANILLA DE DATOS GARANTIZADOS

Programa, según Lista de Bienes del Pliego correspondiente							4
Ítem, según Lista de Bienes del Pliego correspondiente							3
DESCRIPCIÓN						**EE.TT. ANDE N° 02.03.44 – Rev. 2**	**GARANTIZADO FABRICANTE**
MARCA							Intelli
FABRICANTE							Intelli
PROCEDENCIA							Brasil
3	**CONDICIONES DE UTILIZACIÓN**				**Condiciones de Instalación**	Según ítem 3.1	Sí
4	**CARACTERÍSTICAS DEL CONECTOR**	**Características eléctricas**		**Corriente nominal (A)**			176 A
				Clasificación, según Norma EN 61238-1		A	A
				Tensión nominal (kV)	**Entre fase y tierra**	0,6	0,6
					Entre fases	1	1
		Materiales y aspectos constructivos	**Rango de secciones admisibles (mm²)**		**Conductor principal**		16 - 95
					Conductor derivado		4 - 35
			Grado IP				IP 65
			Material del cuerpo				Polímero
			Tornillería	**Sistema de apriete**		Cabeza fusible	Cabeza fusible
				Par de rotura de la cabeza (Nm)			14 N.m.
				Material		Acero Inoxidable / Acero Galvanizado, Aluminio o Aleación de Aluminio	Acero Galvanizado
			Dientes de contacto	**Material**		Cobre / Aleación de cobre / Aluminio o Aleación de aluminio	Cobre
				Tratamiento superficial		Estañado / Plateado	Estañado
				Sellado		Selladores de goma sintética	Elastómero (Goma)
				Impregnación		Grasa de contacto	Sí
			Capuchón sellador			Según ítem 4.2.6	Sí
			Dimensiones (mm)		**A**		36,0
					B		62,0
					C		52,0
			Construcción			Conjunto de piezas imperdibles	Sí
		Marcación				Según ítem 4.3.1	Sí
6	**EMBALAJE**					Según ítem 6.1	Sí
7	**DOCUMENTACIÓN A SER ENTREGADA CON EL MATERIAL**					Instrucciones de instalación	Sí
OBSERVACIONES							

VISTO - AUDITORIA INTERNA
Art. 54° - Decreto N° 21908/03
No implica análisis detallado de su contenido

Lic. GRACIELA VERA
Secretaria General

JL MARTIN ABENTE SARALEGUI
CIA. COMERCIAL DEL PARAGUAY S.A.

CCP
Compañía Comercial del Paraguay S.A.
materiales eléctricos & iluminación
www.ccp.com.py
Av. Rca. Argentina 2278
Tels: (595 21) 553 270 (RA)
licitaciones@ccp.com.py
info@ccp.com.py
...das Cantero Silvera

UOC - ANDE FOJA 033 DCP/DVN

ANDE	ESPECIFICACIONES TÉCNICAS **EE.TT. N° 02.03.44 – Rev. 2** CONECTOR A DIENTES PARA LÍNEAS AÉREAS PREENSAMBLADAS DE BAJA TENSIÓN	Pág. 9 / 9

PLANILLA DE DATOS GARANTIZADOS

Programa, según Lista de Bienes del Pliego correspondiente							
Ítem, según Lista de Bienes del Pliego correspondiente							
					Laboratorio en el cual se realizó el ensayo	**Referencia o N° de Protocolo**	**Valores satisfactorios según Norma de Ensayo (Sí/No)**
5.1	**ENSAYOS DE TIPO**	**Protocolos de Ensayos de Tipo**	a	Montaje a baja temperatura: Cláusula 2.3, Norma NF C 33-020	Intelli		sí
			b	Actuación del limitador de par: Cláusula 2.4.1, Norma NF C 33-020	Intelli		sí
			c	Daño sobre el conductor principal o pasante: Cláusula 2.4.2, Norma NF C 33-020	Intelli		sí
			d	Daño sobre el conductor derivado: Cláusula 2.4.3, Norma NF C 33-020	Intelli		sí
			e	Control dieléctrico: Cláusula 2.5.1, Norma NF C 33-020	Intelli		sí
			f	Control de estanqueidad: Cláusula 2.5.3, Norma NF C 33-020 ó Norma IRAM 2435 (ítem 4, Tabla 1 de estas EE.TT.)	Intelli		sí

VISTO - AUDITORIA INTERNA
Art. 54° - Decreto N° 21909/03
No implica análisis detallado de su contenido

Lic. GR... VER
Secretaria General

CCP
Compañía Comercial del Paraguay S.A.
Materiales eléctricos & iluminación
www.ccp.com.py

Av. Rca. Argentina 2278
Tels: (595 21) 553 270 (RA)
licitaciones@ccp.com.py
info@ccp.com.py

J. MARTIN ABENTE SARALEGUI
CIA. COMERCIAL DEL PARAGUAY S.A.

Ing. Alcibíades Cantero Silvera
DD/OD

COD: 9698

36

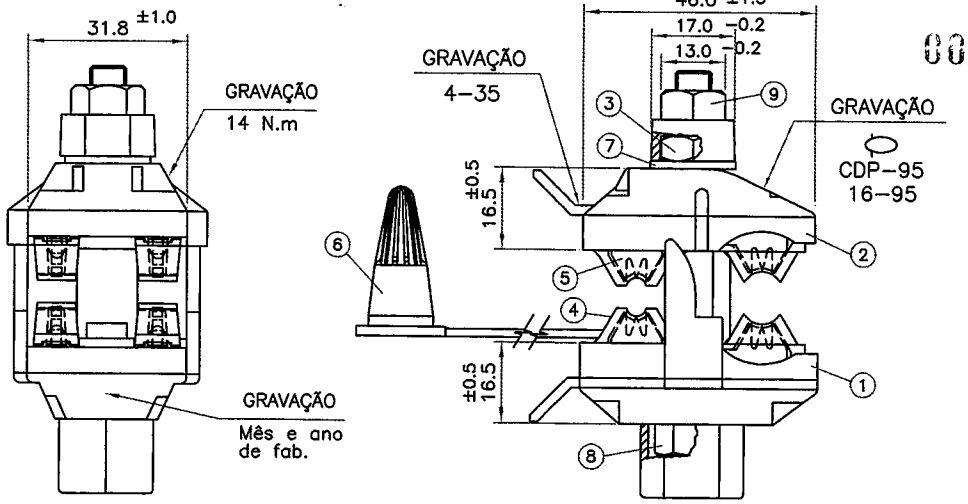

CONDUTORES

PRINCIPAL: 16-95 mm²
DERIVAÇÃO: 4-35 mm²
TORQUE DE INSTALAÇÃO: 14 N.m
OBS.: SERÁ FORNECIDO COM COMPOSTO ANTI-ÓXIDO INTELTROX PE

CÓPIA NÃO CONTROLADA

NÃO SERÁ ATUALIZADA EM CASO DE REVISÃO

ESTE DESENHO É PROPRIEDADE EXCLUSIVA DE INTELLI INDUSTRIA DE TERMINAIS ELETRICOS LTDA., SENDO PROIBIDA SUA REPRODUÇÃO TOTAL OU PARCIAL, COMUNICADO A TERCEIROS OU POSTO A SUA DISPOSIÇÃO.

REF.: NORMAL
CEMAT
CPFL PAULISTA/PIRATININGA DOC.940 VERS.2.1 CÓD.50-000-002-360
CPFL SANTA CRUZ DOC.940 VERS.2.1 CÓD.CON-080
CPFL JAGUARI/MOCOCA/LESTE E SUL PAULISTA DOC.940 VERS.2.1 CÓD.727
RGE DOC.940 VERS.2.0 CÓD.521418
COELBA/COSERN/CELPE ETD.00.08 1ªEDIÇÃO CÓD. 2412001
VR01.02-00.008 2ªED 15/05/09 CÓD 2412008
BANDEIRANTE DES. MP 07-23 REV. 08/05 CÓD.10000487
CELESC DES. E-313.0059 REV.08/07/10 CÓD.18531
CEEE PTD-00.001 SEÇÃO 4-7 ITEM-1 CÓD.052328457 R.09/01/07
AES-SUL DES.NTD.004.003.003 VERS.A REV.OUT/05 ITEM-2 CÓD.1100053
CEB DES. EM-08.031 CÓD.32075007 REV.MAR./2002
CELG NORMA NTC-56 ABR/06 ANEXO B DES. 1

ITEM	DENOMINAÇÃO	QTDE	MATERIAL	P.B. (UNIT.)	P.L. (UNIT.)
9	PORCA FUSÍVEL	1	LIGA DE ZINCO		
8	PARAF. SEXT. M8x1.25x65	1	AÇO GALV. À QUENTE		
7	ARRUELA LISA 5/16"	1	AÇO INÓX		
6	CAPUZ PARA DERIVAÇÃO	1	ELASTÔMERO		
5	LÂMINA DENTADA	4	COBRE ELETROLÍTICO "ESTANHADO"		
4	BORRACHA DE ESTANQUEIDADE	4	ELASTÔMERO		
3	PORCA SEXT. M8x1,25x6,20	1	AÇO GALV. À QUENTE		
2	TAMPA	1	POLÍMERO (COR PRETA)		
1	CORPO	1	POLÍMERO (COR PRETA)		

DIMENSÕES EM mm. | TOLERÂNCIAS NÃO ESPECIFICADAS: ±0.20

* COTAS CRÍTICAS

Nº	ALTERAÇÃO	DATA	VISTO
38	INCL. MATERIAL DURETHAN PARA CORPO E TAMPA	03/09/13	
37	RET. REF. AMPLA	25/03/13	
36	INCL.REF.CELG	22/08/12	
35	ALT. FITA LÂMINA	12/01/12	
34	INCLUSÃO DESENHO COELBA/COSERN/CELPE	16/08/11	
33	DIMENS. E PESO LÂMINA	16/05/11	
32	RET. REF. COELCE	26/04/11	
31	REV. DES. CELESC	04/01/11	
30	INCL. REF.CEB	18/06/10	
29	INCL.REF.AES-SUL	08/01/10	
28	REV. DES. COELCE	16/09/09	
27	TOLERÂNCIAS	11/08/09	
26	RET.REF.ESCELSA	25/05/09	
25	INCL.OBS 2	06/02/09	
24	RET. REF. LIGHT	01/10/08	

REVISÕES

INTELLI INDUSTRIA DE TERMINAIS ELETRICOS LTDA.

CONECTOR DERIVAÇÃO PERFURANTE CDP-95

ESC.: S/E	NOME	DATA	
DESENHO	MARCIO	18/12/99	
PROJETO			
APROVADO:		02/12/99	FOLHA: 01 DE 01

CCP Compañía Comercial del Paraguay S.A. materiales eléctricos & iluminación www.ccp.com.py

Av. Rca. Argentina 2278
Tels: 595 21 [illegible]
licitaciones@ccp.com.py

D.P.3886

J. MARTIN ARENTE SARALEGUI
CIA. COMERCIAL DEL PARAGUAY S.A.

Ing. Alcibiades Cantero Silvera
DNOD

Lote 4 Item 4

UOC - ANDE FOJA 034 DCP/DVN

ANDE	ESPECIFICACIONES TÉCNICAS **EE.TT. Nº 02.03.44 – Rev. 2** CONECTOR A DIENTES PARA LÍNEAS AÉREAS PREENSAMBLADAS DE BAJA TENSIÓN	Pág. 8 / 9

PLANILLA DE DATOS GARANTIZADOS

Programa, según Lista de Bienes del Pliego correspondiente						4
Ítem, según Lista de Bienes del Pliego correspondiente						4
DESCRIPCIÓN					**EE.TT. ANDE Nº 02.03.44 – Rev. 2**	**GARANTIZADO FABRICANTE**
MARCA						Intelli
FABRICANTE						Intelli
PROCEDENCIA						Brasil
3	**CONDICIONES DE UTILIZACIÓN**		**Condiciones de Instalación**		Según ítem 3.1	Sí
4	**CARACTERÍSTICAS DEL CONECTOR**	**Características eléctricas**	**Corriente nominal (A)**			52 A
			Clasificación, según Norma EN 61238-1		A	A
			Tensión nominal (kV)	**Entre fase y tierra**	0,6	0,6
				Entre fases	1	1
		Materiales y aspectos constructivos	**Rango de secciones admisibles (mm²)**	**Conductor principal**		10 - 95
				Conductor derivado		1,5 - 10
			Grado IP			IP 65
			Material del cuerpo			Polimero
			Tornillería	**Sistema de apriete**	Cabeza fusible	Cabeza fusible
				Par de rotura de la cabeza (Nm)		8 N.m.
				Material	Acero Inoxidable / Acero Galvanizado, Aluminio o Aleación de Aluminio	Acero Galvanizado
			Dientes de contacto	**Material**	Cobre / Aleación de cobre / Aluminio o Aleación de aluminio	Cobre
				Tratamiento superficial	Estañado / Plateado	Estañado
				Sellado	Selladores de goma sintética	Elastomero (Goma)
				Impregnación	Grasa de contacto	Sí
			Capuchón sellador		Según ítem 4.2.6	Sí
			Dimensiones (mm)	**A**		25,0
				B		50,0
				C		48,0
			Construcción		Conjunto de piezas imperdibles	Sí
		Marcación			Según ítem 4.3.1	Sí
6	**EMBALAJE**				Según ítem 6.1	Sí
7	**DOCUMENTACIÓN A SER ENTREGADA CON EL MATERIAL**				Instrucciones de instalación	Sí
OBSERVACIONES						

VISTO - AUDITORIA INTERNA
Art. 54º - Decreto Nº 21909/03
No implica análisis detallado de su contenido

CCP
Compañía Comercial del Paraguay S.A
materiales eléctricos & iluminación
Tels (595 21) 553 270 (RA)
licitaciones@ccp.com.py
www.ccp.com.py
info@ccp.com.py

J. MARTIN ABENTE SARALEGUI
CIA. COMERCIAL DEL PARAGUAY S.A.

Lic. GRACIELA [illegible]
Secretaría General

Ing. Alcibiades Cantero Silvera
DD/OD

000079

UOC - ANDE
FOJA
033
DCP/DVN

ANDE	ESPECIFICACIONES TÉCNICAS **EE.TT. N° 02.03.44 – Rev. 2** CONECTOR A DIENTES PARA LÍNEAS AÉREAS PREENSAMBLADAS DE BAJA TENSIÓN	Pág. 9 / 9

PLANILLA DE DATOS GARANTIZADOS

Programa, según Lista de Bienes del Pliego correspondiente							
Ítem, según Lista de Bienes del Pliego correspondiente							
					Laboratorio en el cual se realizó el ensayo	**Referencia o N° de Protocolo**	**Valores satisfactorios según Norma de Ensayo (Si/No)**
5.1	**ENSAYOS DE TIPO**	**Protocolos de Ensayos de Tipo**	**a**	Montaje a baja temperatura: Cláusula 2.3, Norma NF C 33-020	Intelli		Si
			b	Actuación del limitador de par: Cláusula 2.4.1, Norma NF C 33-020	Intelli		Si
			c	Daño sobre el conductor principal o pasante: Cláusula 2.4.2, Norma NF C 33-020	Intelli		Si
			d	Daño sobre el conductor derivado: Cláusula 2.4.3, Norma NF C 33-020	Intelli		Si
			e	Control dieléctrico: Cláusula 2.5.1, Norma NF C 33-020	Intelli		Si
			f	Control de estanqueidad: Cláusula 2.5.3, Norma NF C 33-020 ó Norma IRAM 2435 (ítem 4, Tabla 1 de estas EE.TT.)	Intelli		Si

VISTO - AUDITORIA INTERNA
Art. 54° - Decreto N° 21909/03
No implica análisis detallado de su contenido

Ing. GRACIELA RIVERA
Secretaria General

Compañía Comercial del Paraguay S.A
materiales eléctricos & iluminación
www.ccp.com.py
Av. Rca. Argentina 2278
Tels: (595 21) 553 270 (RA)
licitaciones@ccp.com.py
info@ccp.com.py

MARTIN ABENTE SARALEGUI
CIA. COMERCIAL DEL PARAGUAY S.A.

Ing. Alcibiades Cantero Silvera
DDKOD

39

COD: 9934

000971

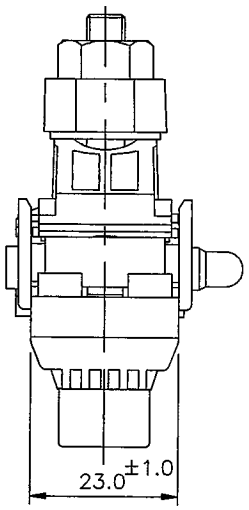

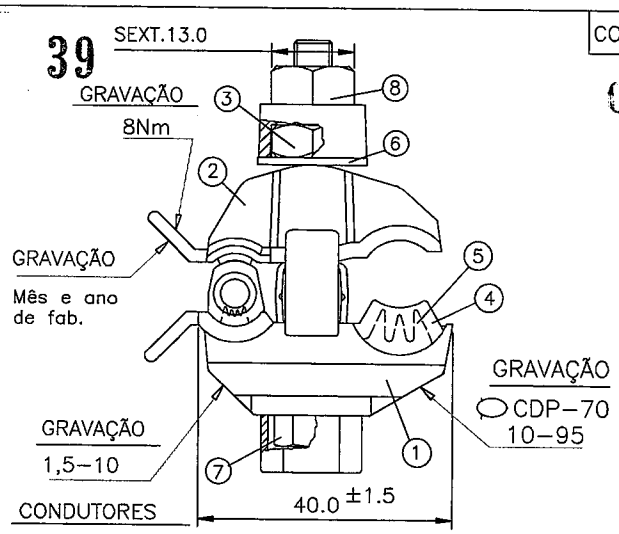

PRINCIPAL: 10-95 mm2 / DERIVAÇÃO: 1,5-10 mm2
TORQUE DE INSTALAÇÃO: 8 N.m

OBS1.: SERÁ FORNECIDO COM COMPOSTO INTELTROX PE

OBS2.: QDO SOLICITADO DEVERÁ SER FORNECIDO COM UM CAPUZ ADICIONAL PARA APLICAÇÃO NO CONDUTOR PRINCIPAL.

OBS3.: RGE/CPFL SANTA CRUZ/CPFL PAULISTA/PIRATININGA
NO RELATÓRIO TÉCNICO DE RECEBIMENTO DEVERÁ CONSTAR MÊS/ANO E LOTE DE FABRICAÇÃO.

OBS4.: P/CELG: EMBALAGEM: DEVERÁ SER COLOCADO JUNTO A ETIQUETA COLOCADA NA CAIXA DE PAPELÃO O "MÊS/ANO DE FABR." DO CONECTOR.

REF.: NORMAL
CEMAT
ESCELSA DES. PT.RD.17.023 REV.02 ITEM 1 CÓD.1200435
CELESC DES. E-313.0059 REV.08/07/10 CÓD.16736
COELBA/COSERN/CELPE ETD.00.08 1ªEDIÇÃO CÓD. 2412003
VR01.02-00.008 2ªEDIÇÃO 15/04/09 CÓD.2412004
ENERGISA CLASSE-21 DES.001 VERS.2.0 MAR/2010 CÓD.33017
RGE DOC.940 VERS.2.1 CÓD. 521419
CPFL SANTA CRUZ DOC.940 VERS.2.1 CÓD.CON-081
CPFL PAULISTA/PIRATININGA DOC.940 VERS.2.1 CÓD.50-000-010-551
CPFL JAGUARI/MOCOCA/LESTE E SUL PAULISTA DOC.940 VERS.2.1 CÓD.731
AES-SUL DES.NTD.004.003.003 VERS.A REV.OUT/05 ITEM-1 CÓD.1100054
CEB DES. EM-08.031 ITEM-1 CÓD.S/N REV.MAR./2002
CELG NORMA NTC-56 ABR/06 ANEXO B DES. 1

CÓPIA NÃO CONTROLADA

NÃO SERÁ ATUALIZADA EM CASO DE REVISÃO

ESTE DESENHO É PROPRIEDADE EXCLUSIVA DE INTELLI INDUSTRIA DE TERMINAIS ELETRICOS LTDA., SENDO PROIBIDA SUA REPRODUÇÃO TOTAL OU PARCIAL, COMUNICADO A TERCEIROS OU POSTO A SUA DISPOSIÇÃO.

ITEM	DENOMINAÇÃO	QTD	MATERIAL	P.B.(gr) UNIT.	P.L.(gr) UNIT.
8	PORCA FUSÍVEL	1	LIGA DE ZINCO		
7	PARAF. SEXT. M6x1,0x53,0	1	AÇO GEOMETIZADO		
6	ARRUELA LISA M6 6,4x18,0x1,5	1	AÇO GEOMETIZADO		
5	LÂMINA DENTADA FITA 26,9x1,5	2	COBRE ELETROLÍTICO "ESTANHADO"		
4	BORRACHA DE ESTANQUEIDADE	1	ELASTÔMERO		
3	PORCA SEXT. 13,0 mm M6x1,0x5,0	1	AÇO GEOMETIZADO		
2	TAMPA	1	POLÍMERO (COR PRETA)		
1	CORPO	1	POLÍMERO (COR PRETA)		

DIMENSÕES EM mm. TOLERÂNCIAS NÃO ESPECIFICADAS:

* COTAS CRÍTICAS

Nº	ALTERAÇÃO	DATA	VISTO
35	INCL. MATERIAL DURETHAN P/ CORPO E TAMPA	07/08/13	
34	ALT. CÓD. E PESOS BORRACHA ESTANQ.	13/05/13	
33	INCL.REF.CELG	22/08/12	
32	INCLUSÃO DESENHO COELBA/COSERN/CELPE	16/08/11	
31	REV. DES. CELESC	04/01/11	
30	ALT. REF. "CATAGUASES" PELA REF. "ENERGISA"	03/09/10	

REVISÕES

INTELLI INDUSTRIA DE TERMINAIS ELETRICOS LTDA.

Lic. GRACIELA VERA
Secretaria General

CONECTOR DERIVAÇÃO PERFURANTE CDP-70

ESC. S/E	NOME	DATA
DESENHO	MARCIO	23/09/02
PROJETO		
APROVADO		23/09/02

FOLHA: 01 DE 01

DP 4170

Compañía Comercial del Paraguay S.A.
Materiales eléctricos e iluminación
www.ccp.com.py
Av. Rca. Argentina 2778
Tels. (095 21) 553 270 (RA)
licitaciones@ccp.com.py
info@ccp.com.py
Alcibiades Cantero Silvera

CIA. COMERCIAL DEL PARAGUAY S.A.

FOJA 021 DCP/DVN

Lote 5

ANDE	ESPECIFICACIONES TÉCNICAS **EE.TT. N° 03.50.26 – Rev. 1** CONECTOR TERMINAL DE ALUMINIO	Pág. 10 / 13

PLANILLA DE DATOS GARANTIZADOS

					EE.TT. 03.50.26 – Rev. 1	GARANTIZADO
Lote, según Lista de Bienes del Pliego correspondiente						Aclarar
Ítem, según Lista de Bienes del Pliego correspondiente						Aclarar
DESCRIPCIÓN (Hoja 1/3)					**EE.TT. 03.50.26 – Rev. 1**	**GARANTIZADO**
MARCA					Aclarar	Intelli
FABRICANTE					Aclarar	Intelli
MODELO					Aclarar	TAL 70-2
PROCEDENCIA					Aclarar	Brasil
2	**NORMAS DE FABRICACIÓN**				Aclarar	
3	**CONDICIONES DE SERVICIO**		Apto para funcionar con las condiciones de instalación según ítem 3.1 de las Especificaciones		Sí	Sí
			Apto para funcionar con características ambientales según ítem 3.2 de las Especificaciones		Sí	Sí
			Apto para funcionar con las características de la red según ítem 3.3 de las Especificaciones		Sí	Sí
4	**CARACTERÍSTICAS DEL CONECTOR**	**Características eléctricas**	Medición de resistencia eléctrica de la conexión		Según Norma ANSI C119.4, Cláusula 4.2.	Sí
			Temperatura del conector		Según Norma ANSI C119.4, Cláusula 4.3.	Sí
			El conductor de control		Según Norma ANSI C119.4, Cláusula 6.5.	Sí
			Duración del ensayo de corriente cíclica, es de 500 ciclos (Trabajo pesado)		Según Norma ANSI C119.4, Cláusula 3.2.	Sí
			El periodo del ensayo de corriente cíclica		Según Norma ANSI C119.4, Cláusula 6.9.	Sí
			La capacidad de corriente de los conectores debe ser como mínimo la misma del conductor para el cual es diseñado.		Sí	Si
		Características mecánicas	Resistencia a la tracción de los conectores		Según Norma ANSI C119.4, Cláusula 4.4.1.	Sí
			Clase 3 (tensión mínima)		Según Norma ANSI C119.4, Cláusula 4.4.3.3.	Si
		Características constructivas	Numero de agujeros		2	2
			Deben ser sin costuras y sin ventana de inspección		Sí	Sí
			Material	Aluminio	Sí	Sí
				Porcentaje de Aluminio (%)	99,9	99,9
			Modo de sujeción del conductor deben ser a		Compresión	Compresión
			Partes		Según Figura 1 de estas Especificaciones	Sí

Lic. G... Secretaria General

VISTO - AUDITORIA INTERNA
Art. 54º - Decreto Nº 21909/03
No implica análisis detallado de su contenido

J. MARTIN ABENTE GARALEGUI
CIA. COMERCIAL DEL PARAGUAY S.A.

CCP
Compañía Comercial del Paraguay S.A
materiales eléctricos & iluminación
www.ccp.com.py
Av. Rca. Argentina 2278
Tels: (595 21) 553 270 (RA)
licitaciones@ccp.com.py
info@ccp.c...

Ing. Alcibiades Cantero Silvera
...DD/OD

000072

UOC - ANDE FOJA 020 DCP/DVN

ANDE	ESPECIFICACIONES TÉCNICAS **EE.TT. N° 03.50.26 – Rev. 1** CONECTOR TERMINAL DE ALUMINIO	Pág. 11 / 13

PLANILLA DE DATOS GARANTIZADOS

Lote, según Lista de Bienes del Pliego correspondiente							Aclarar
Ítem, según Lista de Bienes del Pliego correspondiente							Aclarar
DESCRIPCIÓN (Hoja 2/3)					**EE.TT. 03.50.26 – Rev. 1**		**GARANTIZADO**
4	CARACTERÍSTICAS DEL CONECTOR	Características constructivas	Barril	Debe ser biselado el extremo	Sí		Sí
				Deben tener tapones de plástico	Sí		Sí
				Deben tener grasa	Según Norma ASTM D 566		Sí
			Dimensiones	**Sección Nominal, 2 agujeros (mm².)**	**25**	**35**	
				A (mm.)	32±2	32±2	
				B (mm.)	6,3±1	6,3±1	
				C (mm.)	145±5	145±5	
				D (mm.)	Aclarar	Aclarar	
				E (mm.)	68±2	68±2	
				F (mm.)	44,5±0,2	44,5±0,2	
				Ø (mm.)	14,2±0,3	14,2±0,3	
				Diámetro interior del barril	7,1+1/-0	8,4+1/-0	
				Nro. de compresiones	≥3	≥3	
				Sección Nominal, 2 agujeros (mm².)	**50**	**70**	70 mm
				A (mm.)	32±2	32±2	
				B (mm.)	6,3±1	6,3±1	
				C (mm.)	160±5	160±5	
				D (mm.)	Aclarar	Aclarar	
				E (mm.)	84±2	84±2	
				F (mm.)	44,5±0,2	44,5±0,2	
				Ø (mm.)	14,2±0,3	14,2±0,3	
				Diámetro interior del barril (mm.)	9,6+0,5/-0	11,5+0,5/-0	
				Nro. de compresiones	≥4	≥4	
				Sección Nominal, 2 agujeros (mm².)	**95**	**120**	
				A (mm.)	32±2	38±2	
				B (mm.)	6,3±1	9,5±1	
				C (mm.)	175±5	175±5	
				D (mm.)	Aclarar	Aclarar	
				E (mm.)	99±2	99±2	
				F (mm.)	44,5±0,2	44,5±0,2	
				Ø (mm.)	14,2±0,3	14,2±0,3	
				Diámetro interior del barril (mm.)	13,4+0,5/-0	15+0,5/-0	
				Nro. de compresiones	≥4	≥4	

VISTO - AUDITORIA INTERNA
Art. 54° - Decreto N° 21909/03
No implica análisis detallado de su contenido

Ing. GRACIELA VERA
Secretaria General

J. MARTIN ABENTE SARALEGUI
CIA. COMERCIAL DEL PARAGUAY S.A.

CCP
Compañía Comercial del Paraguay S.A
materiales eléctricos & iluminación
www.ccp.com.py
Av. Rca. Argentina 2278
Tels: (595 21) 553 270 (RA)
licitaciones@ccp.com.py
info@ccp.com.py
Ing. Alcibiades Cantero Silvera

ANDE	ESPECIFICACIONES TÉCNICAS **EE.TT. N° 03.50.26 – Rev. 1** CONECTOR TERMINAL DE ALUMINIO	Pág. 12 / 13

PLANILLA DE DATOS GARANTIZADOS

Lote, según Lista de Bienes del Pliego correspondiente							Aclarar
Ítem, según Lista de Bienes del Pliego correspondiente							Aclarar
DESCRIPCIÓN (Hoja 3/3)					**EE.TT. 03.50.26 – Rev. 1**		**GARANTIZADO**
4	CARACTERÍSTICAS DEL CONECTOR	Características constructivas	Dimensiones	**Sección Nominal, 2 agujeros (mm^2.)**	**150**	**240**	
				A (mm.)	38±2	48±2	
				B (mm.)	9,5±1	9,5±1	
				C (mm.)	175±5	190±5	
				D (mm.)	Aclarar	Aclarar	
				E (mm.)	99±2	114±2	
				F (mm.)	44,5±0,2	44,5±0,2	
				Ø (mm.)	14,2±0,3	14,2±0,3	
				Diámetro interior del barril (mm.)	16,7+0,5/-0	21,1+0,5/-0	
				Nro. de compresiones	≥4	≥4	4
				Las dimensiones de los diámetros máximos de los cables de aluminio (Clase 2), están basados en conductores no compactos, deben ser	Según Norma NBR NM-280, Tabla A.1.		Sí
				La formación de los cables de aluminio (Clase 2), están basados en conductores no compactos, debe ser	Según Norma NBR NM-280, Tabla 2.		Sí
			Marcación		Según ítem 4.4 de estas Especificaciones		Sí
6	EMBALAJE			**Embalaje**	Según ítem 6.1 de estas Especificaciones		Sí
				Marcación del embalaje	Según ítem 6.2 de estas Especificaciones		Sí
OBSERVACIONES							

VISTO - AUDITORIA INTERNA
Art. 54° - Decreto N° 21909/03
No implica análisis detallado de su contenido

Lic. GRACIELA VERA
Secretaria General

J. MARTIN ABENTE SARALEGUI
CIA. COMERCIAL DEL PARAGUAY S.A.

CCP
Compañía Comercial del Paraguay S.A
materiales eléctricos & iluminación
www.ccp.com.py

Av. Rca. Argentina 2278
Tels: (595 21) 553 270 (RA)
licitaciones@ccp.com.py
info@ccp.com.py

Alcibiades Cantero Silvera
DD/OD

UOC - ANDE
FOJA
018
DCP/DVN

ANDE	ESPECIFICACIONES TÉCNICAS **EE.TT. N° 03.50.26 – Rev. 1** CONECTOR TERMINAL DE ALUMINIO	Pág. 13 / 13

PLANILLA DE ENSAYOS DE TIPO

Lote, según Lista de Bienes del Pliego correspondiente							Aclarar
Ítem, según Lista de Bienes del Pliego correspondiente							Aclarar
EE.TT. 03.50.26 – Rev. 1					**GARANTIZADO**		
DESCRIPCIÓN (Hoja 1/1)					**Laboratorio en el cual se realizó el ensayo**	**Nº de Protocolo**	**Valores satisfactorios (Sí/No)**
5	**ENSAYOS DE TIPO**	**Protocolos de Ensayos de Tipo adjuntados**	1	Ensayo de corrosión (Norma ASTM B 117)			
			2	Ensayo de corriente cíclica (Norma ANSI C119.4)			
			3	Ensayo mecánico (Norma ANSI C119.4)			

VISTO - AUDITORIA INTERNA
Art. 54º - Decreto Nº 21909/03
No implica análisis detallado de su contenido

Lic. CRISTIAN VERA
Secretario General

J. MARTIN ABENTE SARALEGUI
CIA. COMERCIAL DEL PARAGUAY S.A.

Compañía Comercial del Paraguay S.A
materiales eléctricos & iluminación
www.ccp.com.py
Av. Rca. Argentina 2278
Tels: (595 21) 553 270 (R.A.)
licitaciones@ccp.com.py
info@ccp.com.py

Andres Cantero Silvera

44

COD: 6093

000075

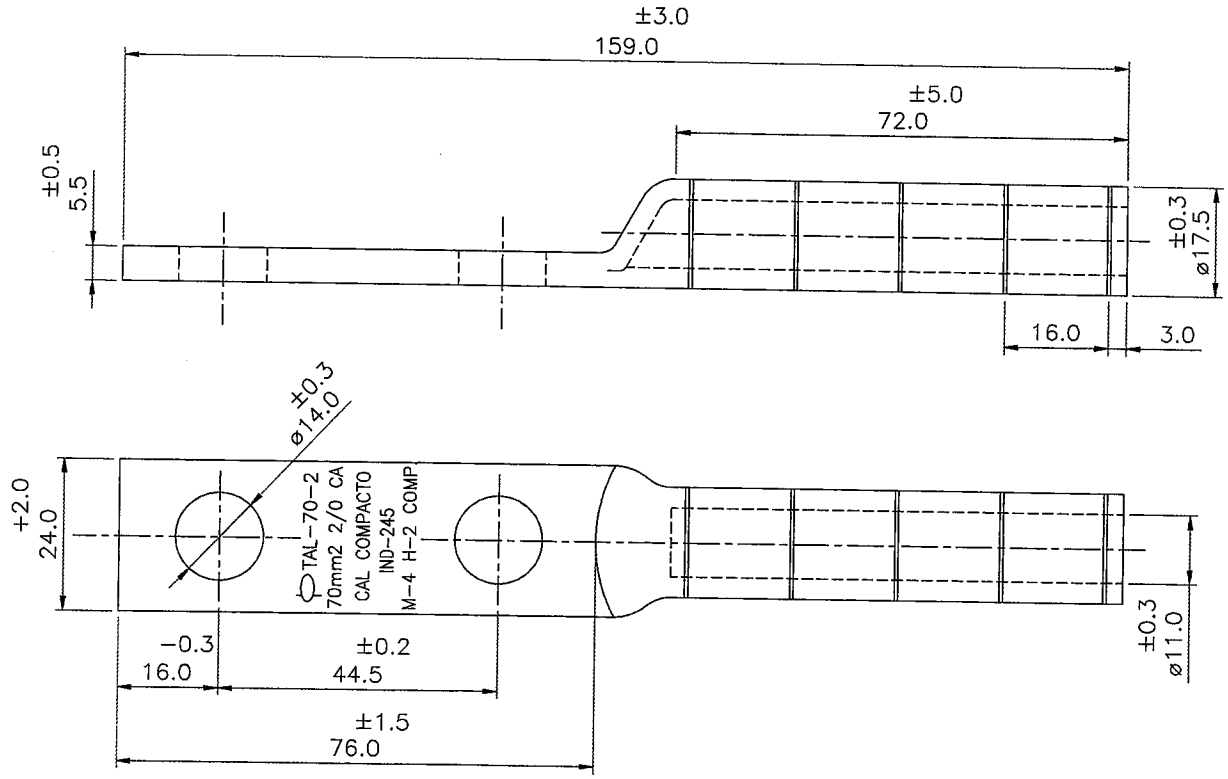

CÓPIA NÃO CONTROLADA

NÃO SERÁ ATUALIZADA EM CASO DE REVISÃO

ESTE DESENHO É PROPRIEDADE EXCLUSIVA DE INTELLI INDUSTRIA DE TERMINAIS ELETRICOS LTDA., SENDO PROIBIDA SUA REPRODUÇÃO TOTAL OU PARCIAL, COMUNICADO A TERCEIROS OU POSTO A SUA DISPOSIÇÃO.

MATERIAL: TUBO DE ALUMÍNIO
CONDUTIBILIDADE: 60±2 IACS
PASTA ANTI-ÓXIDO: INTELTROX
FERRAMENTA DE APLICAÇÃO: IND-245 4 COMPRESSÕES
BITOLA: 2/0 CA - 70 mm2 CA/Compactado

REF.: **CPFL** DES. DOC. Nº 945 VERSÃO 1.6 CÓD. 50000011277
ENERGISA NDU-010 CLASSE-15 DES.003 VERS.2.0 JUL/2012 CÓD.32799

Lic. GRACIELA VERA
Secretaria

No	ALTERAÇÃO	DATA	VISTO
02	RET. REF. ELEKTRO	26/06/14	
01	INCL. REF. CPFL E ENERGISA	30/01/14	

DIMENSÕES EM mm | TOLERÂNCIAS NÃO ESPECIFICADAS: ±0.20

INTELLI INDÚSTRIA DE TERMINAIS ELÉTRICOS LTDA.

TERMINAL DE ALUMINIO TAL-70-2

ESC. S/E | NOME | DATA

DESENHO: REGISLAINE 26/03/13

PROJETO:

APROVADO: 26/03/13

FOLHA: 01 DE: 01

CCP Compañía Comercial del Paraguay S.A.
materiales eléctricos & instalación
Av. Rca. Argentina 2278
Tels. (595 21) 553 270 (RA)
licitaciones@ccp.com.py
info@ccp.com.py

P5886

REPRESENTANTE SARALEGUI
CIA. COMERCIAL DEL PARAGUAY S.A.

Lic. Graciela Cantero Silvera

000077

FOJA 0.04 DCP/DVN

Lotes Item 2,3

ANDE	ESPECIFICACIONES TÉCNICAS **EE.TT. N° 03.50.16 – Rev. 3** CONECTOR TERMINAL DE COBRE ESTAÑADO	Pág. 12 / 15

PLANILLA DE DATOS GARANTIZADOS

							Aclarar
Lote, según Lista de Bienes del Pliego correspondiente							Aclarar
Ítem, según Lista de Bienes del Pliego correspondiente							Aclarar
DESCRIPCIÓN (Hoja 1/3)						**EE.TT. 03.50.16 – Rev. 3**	**GARANTIZADO**
MARCA						Aclarar	Intelli
FABRICANTE						Aclarar	Intelli
MODELO						Aclarar	TCF70-2/TCF95-2.
PROCEDENCIA						Aclarar	Brasil
2	**NORMAS DE FABRICACIÓN**					Aclarar	
3	**CONDICIONES DE SERVICIO**	Apto para funcionar con las condiciones de instalación según ítem 3.1 de las Especificaciones				Sí	Si
		Apto para funcionar con características ambientales según ítem 3.2 de las Especificaciones				Sí	Si
		Apto para funcionar con las características de la red según ítem 3.3 de las Especificaciones				Sí	Si
4	**CARACTERÍSTICAS DEL CONECTOR**	**Características eléctricas**	Medición de resistencia eléctrica de la conexión			Según Norma ANSI C119.4, Cláusula 4.2.	Si
			Temperatura del conector			Según Norma ANSI C119.4, Cláusula 4.3.	Si
			El conductor de control			Según Norma ANSI C119.4, Cláusula 6.5.	Si
			Duración del ensayo de corriente cíclica, es de 500 ciclos (Trabajo pesado)			Según Norma ANSI C119.4, Cláusula 3.2.	Si
			El período del ensayo de corriente cíclica			Según Norma ANSI C119.4, Cláusula 6.9.	Si
			La capacidad de corriente de los conectores debe ser como mínimo la misma del conductor para el cual es diseñado.			Sí	Si
		Características mecánicas	Resistencia a la tracción de los conectores			Según Norma ANSI C119.4, Cláusula 4.4.1.	Si
			Clase 3 (tensión mínima)			Según Norma ANSI C119.4, Cláusula 4.4.3.3.	Si
		Características constructivas	Numero de agujero (s)			1 / 2	2
			Debe ser sin costuras y sin ventana de inspección			Sí	Si
			Material	Cobre electrolítico		Sí	Si
				Porcentaje de Cobre (%)		99,9	Si
			Recubrimiento			Estaño electrolítico	Si
			Espesor del recubrimiento			8 µm	8 µm
			Modo de sujeción del conductor deben ser a			Compresión	compresion
			Partes			Según Figura 1 y 2 de estas Especificaciones	

Lic. [illegible] VERA
Secretaria Ejecutiva

VISTO - AUDITORIA INTERNA
Art. 54º - Decreto Nº 21999/03
No implica análisis detallado de su contenido

CCP Compañía Comercial del Paraguay S.A
materiales eléctricos & iluminación
www.ccp.com.py

Av. Rca. Argentina 2278
Tels: (595 21) 553 270 (RA)
licitaciones@ccp.com.py
info@ccp.com.py

COMERCIAL DEL PARAGUAY S.A.

Ing. Alcibiades Cantero Silvera
DD/OD

UOC - ANDE FOJA 003 DCP/DVN

ANDE	ESPECIFICACIONES TÉCNICAS **EE.TT. N° 03.50.16 – Rev. 3** CONECTOR TERMINAL DE COBRE ESTAÑADO	Pág. 13 / 15

PLANILLA DE DATOS GARANTIZADOS

Lote, según Lista de Bienes del Pliego correspondiente							Aclarar
Ítem, según Lista de Bienes del Pliego correspondiente							Aclarar
DESCRIPCIÓN (Hoja 2/3)					**EE.TT. 03.50.16 – Rev. 3**		**GARANTIZADO**
4	CARACTERÍSTICAS DEL CONECTOR	Características constructivas	Barril	Debe ser biselado el extremo	Sí		Si
				Deben tener tapones de plástico	Sí		Si
				Deben tener grasa	Según Norma ASTM D 566		Si
			Dimensiones	**Sección Nominal, 1 agujero (mm²)**	**25**	**35**	
				A (mm.)	22±2	22±2	
				B (mm.)	7±1	7±1	
				C (mm.)	85±5	95±5	
				D (mm.)	Aclarar	Aclarar	
				E (mm.)	53±2	63±2	
				Ø (mm.)	14,2±0,3	14,2±0,3	
				Diámetro interior del barril	7,1+1/-0	8,4+1/-0	
				Nro. de compresiones	≥3	≥3	
				Sección Nominal, 2 agujero (mm²)	**50**	**70**	70 mm²
				A (mm.)	22±2	26±2	
				B (mm.)	7±1	9,5±1	
				C (mm.)	140±5	140±5	
				D (mm.)	Aclarar	Aclarar	
				E (mm.)	64±2	64±2	
				F(mm.)	44,5±0,2	44,5±0,2	
				Ø (mm.)	14,2±0,3	14,2±0,3	
				Diámetro interior del barril (mm.)	9,6+0,5/-0	11,5+0,5/-0	
				Nro. de compresiones	≥3	≥4	
				Sección Nominal, 2 agujero (mm²)	**95**	**120**	95 mm²
				A (mm.)	26±2	34±2	
				B (mm.)	9,5±1	9,5±1	
				C (mm.)	140±5	145±5	
				D (mm.)	Aclarar	Aclarar	
				E (mm.)	64±2	69±2	
				F (mm.)	44,5±0,2	44,5±0,2	
				Ø (mm.)	14,2±0,3	14,2±0,3	
				Diámetro interior del barril (mm.)	13,4+0,5/-0	15+0,5/-0	
				Nro. de compresiones	≥4	≥4	

Lic. GRACIELA VERA
Secretaría General

VISTO - AUDITORIA INTERNA
Art. 54° - Decreto N° 21909/03
No implica análisis detallado de su contenido

J. MARTIN ABENTE S. ALEGUI
CIA. COMERCIAL DEL PARAGUAY S.A.

CCP
Compañía Comercial del Paraguay S.A.
materiales eléctricos & iluminación
www.ccp.com.py

Av. Rca. Argentina 2278
Tels: (595 21) 553 270 (RA)
licitaciones@ccp.com.py
info@...

Ing. Alcibíades Cantero Silvera
DD/OD

000078

UOC - ANDE FOLIA 0.02 DCP/DVN

ANDE	ESPECIFICACIONES TÉCNICAS **EE.TT. N° 03.50.16 – Rev. 3** CONECTOR TERMINAL DE COBRE ESTAÑADO	Pág. 14 / 15

PLANILLA DE DATOS GARANTIZADOS

Lote, según Lista de Bienes del Pliego correspondiente						Aclarar
Ítem, según Lista de Bienes del Pliego correspondiente						Aclarar
DESCRIPCIÓN (Hoja 3/3)					**EE.TT. 03.50.16 – Rev. 3**	**GARANTIZADO**
4	CARACTERÍSTICAS DEL CONECTOR	Características constructivas	Dimensiones	**Sección Nominal, 2 agujero (mm²)**	**150** / **240**	
				A (mm.)	38±2 / 76±2	
				B (mm.)	9,5±1 / 12±1	
				C (mm.)	145±5 / 180±5	
				D (mm.)	Aclarar / Aclarar	
				E (mm.)	69±2 / 104±2	
				F (mm.)	44,5±0,2 / 44,5±0,2	
				Ø (mm.)	14,2±0,3 / 14,2±0,3	
				Diámetro interior del barril (mm.)	16,7+0,5/-0 / 21,1+0,5/-0	
				Nro. de compresiones	≥4 / ≥4	
				Sección Nominal, 2 agujero (mm²)	**300** / **500**	
				A (mm.)	76±2 / 76±2	
				B (mm.)	12±1 / 16±1	
				C (mm.)	190±5 / 200±5	
				D (mm.)	Aclarar / Aclarar	
				E (mm.)	114±2 / 124±2	
				F (mm.)	44,5±0,2 / 44,5±0,2	
				Ø (mm.)	14,2±0,3 / 14,2±0,3	
				Diámetro interior del barril (mm.)	23,6+0,5/-0 / 29,7+0,5/-0	
				Nro. de compresiones	≥4 / ≥4	
				Las dimensiones de los diámetros máximos de los cables de cobre (Clase 2), están basados en conductores no compactos, deben ser	Según Norma NBR NM-280, Tabla A.1.	Sí
				La formación de los cables de cobre (Clase 2), están basados en conductores no compactos, debe ser	Según Norma NBR NM-280, Tabla 2.	Sí
			Marcación		Según ítem 4.4 de estas Especificaciones	Sí
6	**EMBALAJE**		**Embalaje**		Según ítem 6.1 de estas Especificaciones	Sí
			Marcación del embalaje		Según ítem 6.2 de estas Especificaciones	Sí
OBSERVACIONES						

VISTO - AUDITORIA INTERNA
Art. 54° - Decreto N° 21909/03
No implica análisis detallado de su contenido

Lic. GRACIELA VERA
Secretaria General

MARTIN ABENTE SARALEGUI
CIA. COMERCIAL DEL PARAGUAY S.A.

Compañía Comercial del Paraguay S.A.
Materiales eléctricos & iluminación
www.ccp.com.py
Av. Pca. Argentina 2278
Tels: (595 21) 553 270 (RA
licitaciones@ccp.com.py
info@ccp.com.py

Ing. Alcibiades Cantero Silvera
DD/OD

000089

UOC - ANDE FOJA 001 DCP/DVN

ANDE	ESPECIFICACIONES TÉCNICAS **EE.TT. N° 03.50.16 – Rev. 3** CONECTOR TERMINAL DE COBRE ESTAÑADO	Pág. 15 / 15

PLANILLA DE ENSAYOS DE TIPO

Lote, según Lista de Bienes del Pliego correspondiente							Aclarar
Ítem, según Lista de Bienes del Pliego correspondiente							Aclarar
EE.TT. 03.50.16 – Rev.3					**GARANTIZADO**		
DESCRIPCIÓN (Hoja 1/1)					**Laboratorio en el cual se realizó el ensayo**	**Nº de Protocolo**	**Valores satisfactorios según EE.TT. o Norma (Si/No))**
5	**ENSAYOS DE TIPO**	**Protocolos de Ensayos de Tipo adjuntados**	1	Ensayo de corrosión (Norma ASTM B 117)			
			2	Ensayo de corriente cíclica (Norma ANSI C119.4)			
			3	Ensayo mecánico (Norma ANSI C119.4)			

VISTO - AUDITORIA INTERNA
Art. 54° - Decreto Nº 21909/03
No implica análisis detallado de su contenido

Lic. GRACIELA VERA
Secretaría General

MARTIN ABENTE SARALEGUI
CIA. COMERCIAL DEL PARAGUAY S.A.

CCP Compañía Comercial del Paraguay S.A
materiales eléctricos & iluminación
www.ccp.com.py
Av. Rca. Argentina 2278
Tel/s. (595 21) 553 270 (RA)
licitaciones@ccp.com.py
info@ccp.com.py

Ing. Alcibiades Cantero Silvera
DD/OD

49

COD:	2933

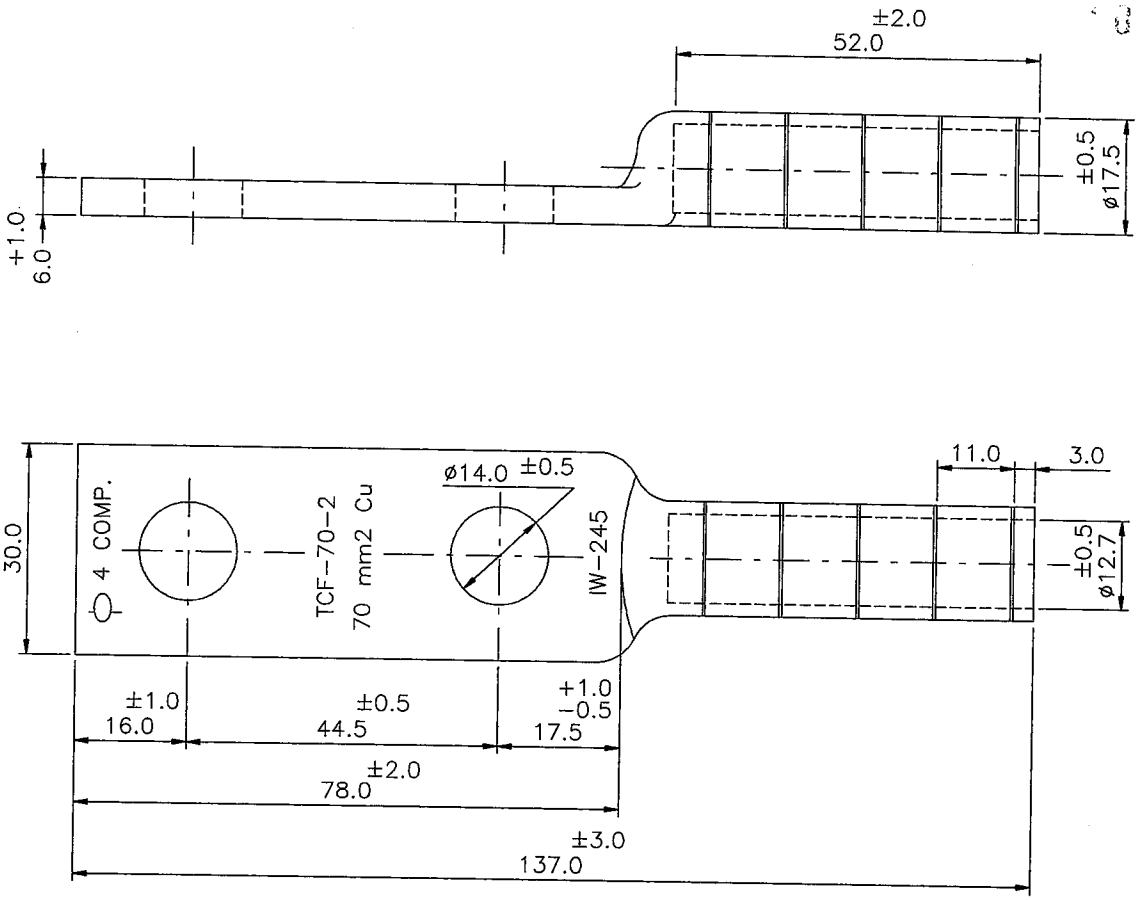

CÓPIA NÃO CONTROLADA

NÃO SERÁ ATUALIZADA EM CASO DE REVISÃO

ESTE DESENHO É PROPRIEDADE EXCLUSIVA DE INTELLI INDUSTRIA DE TERMINAIS ELETRICOS LTDA., SENDO PROIBIDA SUA REPRODUÇÃO TOTAL OU PARCIAL, COMUNICADO A TERCEIROS OU POSTO A SUA DISPOSIÇÃO.

MATERIAL: LIGA DE COBRE

ACABAMENTO: ESTANHADO

CONDUTIBILIDADE: MÍN. 27% IACS

PASTA ANTI-ÓXIDO: INTELTROX Cu

FERRAMENTA DE APLICAÇÃO: ALICATE MECÂNICO: AT-60 MATRIZ IW-245 4COMP.
ALICATE HIDRÁULICO: AY-96 MATRIZ IU-245 2COMP.

BITOLA: 70 mm2 Cu

REF.: **ANDE**

Lic. GRACIELA VERA
Secretaria General

No	ALTERAÇÃO	DATA	VISTO
	REVISÕES		

DIMENSÕES EM mm | TOLERANCIAS NAO ESPECIFICADAS: ±0,20

INTELLI

INDUSTRIA DE TERMINAIS ELETRICOS LTDA.

TERMINAL DE COBRE FUNDIDO TCF-70-2

ESC. S/E	NOME	DATA	Nº
DESENHO:	HENRIQUE	24/06/14	DP-6100
PROJETO:			
APROVADO:		24/06/14	FOLHA: 01 DE: 01

CCP Compañía Comercial del Paraguay S.A. materiales eléctricos & iluminación
www.ccp.com.py
Av. Pca. Argentina 272
tels: (595 21) 553 270 (RA)
licitaciones@ccp.com.py
info@ccp.com.py

J. MARTIN ABENTE SARALEGUI
CIA. COMERCIAL DEL PARAGUAY S.A.

Alquiladas Cantero Silver

COD: 2934

50

000982

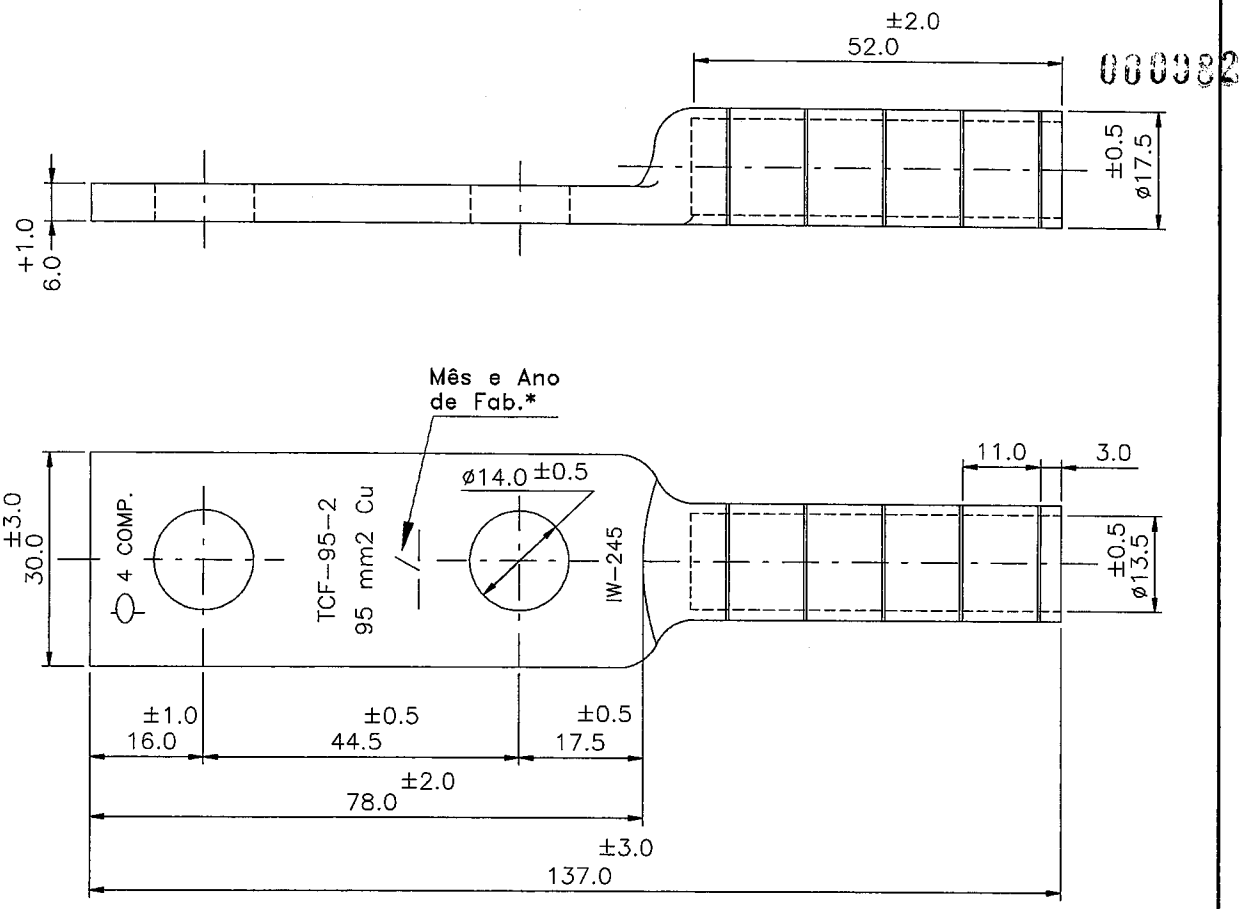

CÓPIA NÃO CONTROLADA

NÃO SERÁ ATUALIZADA EM CASO DE REVISÃO

MATERIAL: LIGA DE COBRE
ACABAMENTO: ESTANHADO
CONDUTIBILIDADE: MÍN. 27% IACS

ESTE DESENHO É PROPRIEDADE EXCLUSIVA DE INTELLI INDUSTRIA DE TERMINAIS ELETRICOS LTDA., SENDO PROIBIDA SUA REPRODUÇÃO TOTAL OU PARCIAL, COMUNICADO A TERCEIROS OU POSTO A SUA DISPOSIÇÃO.

PASTA ANTI-OXIDO: INTELTROX Cu
FERRAMENTA DE APLICACAO: ALICATE MECÂNICO: AT-60 MATRIZ IW-245 4COMP.
ALICATE HIDRÁULICO: AY-96 MATRIZ IU-245 2COMP.
BITOLA: 95 mm2 Cu

REF.: ANDE

Lic. GRACIELA VERA
Secretaria General

				DIMENSÕES EM mm		TOLERANCIAS NAO ESPECIFICADAS: ±0,20	
				INTELLI	INDUSTRIA DE TERMINAIS ELETRICOS LTDA.		
				TERMINAL DE COBRE FUNDIDO TCF-95-2			
				ESC. S/E	NOME	DATA	No
				DESENHO:	HENRIQUE	24/06/14	D.P.6101
No	ALTERACAO	DATA	VISTO	PROJETO:			
	REVISÕES			APROVADO:		24/06/14	FOLHA: 01 DE: 01

CCP
Compañia Comercial del Paraguay S.A
materiales electricos & iluminación
www.ccp.com.py
Av. Rca. Argentina 2278
Tels: (595 21) 553 270 (RA)
licitaciones@ccp.com.py
info@ccp.com.py

J. MARTIN ABENTE SARALEGUI
CIA. COMERCIAL DEL PARAGUAY S.A.

Ing. Alcibiades Cantero Silvera
DD/OD

COMPAÑÍA COMERCIAL DEL PARAGUAY S.A.
electricidad + iluminación

Nota N° 175/14

Asunción, 01 de octubre de 2014

Señores
Administración Nacional de Electricidad
Presente

Ref.: Licitación Pública Internacional N° 1061/2014
Adquisición de Preformados, Conectores y Accesorios para Líneas Aéreas y Subterráneas

DECLARACIÓN JURADA

De acuerdo a los requisitos del pliego de bases y condiciones de la licitación mencionada, bajo Declaración Jurada manifestamos, NO encontrarnos en incumplimiento en la ejecución de contratos suscritos con la Contratante, ya fuesen con anterioridad a la fecha de inicio de la presente Licitación(en los últimos dos años), o durante el curso de la misma.

Atentamente.

p. Compañía Comercial del Paraguay S.A.
J. MARTIN ABENTE SARALEGUI
CIA. COMERCIAL DEL PARAGUAY S.A.

VISTO - AUDITORIA INTERNA
Art. 54° - Decreto Nº 21909/03
No implica análisis detallado de su contenido
Lic. Inocencio E. Torales G
Auditor

J. MARTIN ABENTE SARALEGUI
CIA. COMERCIAL DEL PARAGUAY S.A.

Lic. GRACIELA VERA
Asesoría General

Ing. Alcibiades Cantero Silvera
DD/OD

CCP 097

COMPAÑÍA COMERCIAL DEL PARAGUAY S.A.
electricidad + iluminación

8. Declaración Jurada de conformidad con los Documentos de la Licitación

A: Administración Nacional de Electricidad (ANDE)

Licitación Pública Internacional (SBE) ANDE N°: 1061/2014

Descripción del llamado: Adq.de Preformados, Conectores y Accesorios p/Líneas Aéreas

ID: 280.967

Yo/Nosotros Juan Martín Abente S. en representación de la firma COMPAÑIA COMERCIAL DEL PARAGUAY S.A. quien suscribe/n, declaro/amos Bajo Fe de Juramento lo siguiente:

(a) Que hemos obtenido los Documentos de la licitación *(Pliego de Bases y Condiciones, Adendas, Aclaratorias realizadas a través del Sistema de Subasta a la baja Electrónica) y demás documentos que forman parte de los mismos*) directamente del Portal de la Dirección Nacional de Contrataciones Públicas (www.contrataciones.gov.py).

(b) Hemos examinado dichos documentos de licitación y aceptamos y no tenemos objeción alguna a los procedimientos, requerimientos y condiciones en ellos establecidos.

J. MARTIN ABENTE SARALEGUI
CIA. COMERCIAL DEL PARAGUAY S.A.

Firma y sello del/los Oferente/s

VISTO - AUDITORIA INTERNA
Art. 5[illegible] 2009/03
No implica análisis detallado de su contenido
Lic. Inocencio E. Torales G.
Auditor

Juan Martín Abente S.

Aclaración de Firma/s

J. MARTIN ABENTE SARALEGUI
CIA. COMERCIAL DEL PARAGUAY S.A.

Lic. GRACIELA VIERA
Secretaria General

Ing. Alcibiades Cantero Silvera
DD/OD

RESOLUCION P/CP/Nº 3081/2014

ANDE
PRESIDENCIA

POR LA QUE SE ADJUDICA LA LICITACIÓN PÚBLICA INTERNACIONAL ANDE – SUBASTA A LA BAJA ELECTRÓNICA (SBE) Nº 1061/2014, PARA ADQUISICIÓN DE PREFORMADOS, CONECTORES Y ACCESORIOS PARA LÍNEAS AÉREAS Y SUBTERRÁNEAS, A LAS FIRMAS LIMBURG EQUITIES S.A., DE PANAMÁ, REPRESENTADA POR EL ING. GUSTAVO A. AQUINO A. - (LOTE 1), COMPAÑÍA COMERCIAL DEL PARAGUAY S.A. - (LOTES 2, 4 Y 5) Y TYCO ELECTRONICS ARGENTINA S.A., REPRESENTADA POR TECNO ELÉCTRIC S.A. - (LOTE 3).

Asunción, 14 de noviembre de 2014

VISTO: La Licitación Pública Internacional ANDE - Subasta a la Baja Electrónica (SBE) Nº 1061/2014, para Adquisición de Preformados, Conectores y Accesorios para Líneas Aéreas y Subterráneas, cuyo Llamado fue autorizado por Resolución P/CP/Nº 2867/2014 de la Presidencia de la ANDE; y

CONSIDERANDO: Que la Dirección de Contrataciones Públicas, en su carácter de Unidad Operativa de Contratación (UOC), en base a los antecedentes, fundamenta:

Que presentaron ofertas cinco firmas, según Acta de Sesión Pública Virtual, SBE ID Nº 280967 de fecha 1 de octubre de 2014;

Que presentaron sobres de ofertas cinco firmas, según Acta N° 119/2014 de fecha 6 de octubre de 2014;

Que del estudio comparativo de las ofertas, realizado por el Comité de Evaluación designado por Resolución de la Presidencia P/N° 35259 de fecha 15 de setiembre de 2014, resulta conveniente adjudicar la Licitación Pública Internacional a las firmas Limburg Equities S.A., de Panamá, representada por el Ing. Gustavo A. Aquino A. - (Lote 1), Compañía Comercial del Paraguay S.A. - (Lotes 2, 4 y 5) y Tyco Electronics Argentina S.A., representada por Tecno Eléctric S.A. - (Lote 3), por cumplir con todos los requisitos exigidos en el Pliego de Bases y Condiciones y ser sus ofertas económicamente ventajosas para la ANDE;

Que las Adjudicaciones propuestas por el Comité de Evaluación, está conforme en su totalidad al Art. 28º de la Ley Nº 2051/2003 de Contrataciones Públicas, concordante con el Art. 63° del Decreto Nº 21909/2003;

Que el procedimiento utilizado se ajusta a cuanto determina el Art. 27°, inciso i) de la Carta Orgánica de la ANDE, modificada por el Art. 16° de la Ley N° 2199/2003;

Lic. GRACIELA VERA
Secretaria General

Ing. Alcibiades Cantero Silvera
DD/OD

C. MARTIN ARENTE SARALEGUI
CIA. COMERCIAL DEL PARAGUAY S.A.

ANDE
PRESIDENCIA

RESOLUCION P/CP/Nº 3081/2014 - Pág. 2

Por tanto, en uso de sus atribuciones,

EL PRESIDENTE DE LA ANDE
RESUELVE:

1. Adjudicar la Licitación Pública Internacional ANDE - Subasta a la Baja Electrónica (SBE) Nº 1061/2014, para Adquisición de Preformados, Conectores y Accesorios para Líneas Aéreas y Subterráneas, en las siguientes condiciones:

1.1 A Limburg Equities S.A., de Panamá, representada por el Ing. Gustavo A. Aquino A.:

Lote 1:

Item	Descripción	Marca	Procedencia	Unidad de Medida	Cantidad (1)	Precio Unitario FOB-USD (2)	Seguros, fletes y otros gastos por la totalidad USD (3)	Precio Total CIP-USD (1x2+3)
1	Preformado de Retención para Cable de 35 mm2	Maclean	Brasil	Unidad	20.000	0,59	940,00	12.740,00
2	Preformado de Retención para Cable de 70 mm2	Maclean	Brasil	Unidad	10.000	1,09	940,00	11.840,00
3	Preformado de Empalme para Cable de 35 mm2	Maclean	Brasil	Unidad	10.000	1,38	940,00	14.740,00
4	Preformado Lateral para Cable de 35 mm2	Maclean	Brasil	Unidad	10.000	0,46	940,00	5.540,00
5	Preformado de Tope para Cable de 70 mm2	Maclean	Brasil	Unidad	10.000	0,72	940,00	8.140,00
6	Preformado para Cabo de Acero de 3/8"	Maclean	Brasil	Unidad	10.000	1,91	940,00	20.040,00
7	Preformado para Aislador Roldana de 35 mm2	Maclean	Brasil	Unidad	20.000	0,46	945,84	10.145,84
Total								**83.185,84**

por un monto total CIP Asunción USD 83.185,84 (ochenta y tres mil ciento ochenta y cinco dólares de los Estados Unidos de América, con 84/100).

- Forma de pago: Mediante Carta de Crédito Irrevocable.

Lic. MARTIN ABENTE SARALEGUI
GRAL. COMERCIAL DEL PARAGUAY S.A.

Lic. GRACIELA VERA
Secretaria General

Ing. Alcibiades Cantero Silvera
DD/OD

ANDE
PRESIDENCIA

RESOLUCION P/CP/Nº 3081/2014 - Pág. 3

1.2 A Compañía Comercial del Paraguay S.A.:

Lote 2:

Item	Descripción	Marca	Procedencia	Unidad de Medida	Cantidad	Precio Unitario G (IVA incluido)	Precio Total G (IVA incluido)
1	Conector a Compresión Al/Cu 16/35 - 2/8 mm2	Intelli	Brasil	Unidad	200.000	714	142.800.000
2	Conector a Compresión Al/Al 16/35 - 16/35 mm2	Intelli	Brasil	Unidad	20.000	2.562	51.240.000
3	Conector a Compresión Al/Cu 35/70 - 2/8 mm2	Intelli	Brasil	Unidad	8.800	1.010	8.888.000
4	Conector a Compresión Al/Cu 35/70 - 35/70 mm2	Intelli	Brasil	Unidad	20.000	3.162	63.240.000
5	Conector a Compresión Al/Cu 50/70 - 16/35 mm2	Intelli	Brasil	Unidad	10.000	1.660	16.600.000
6	Conector a Compresión Al/Cu 50/70 - 50/70 mm2	Intelli	Brasil	Unidad	10.000	3.164	31.640.000
7	Prensa Paralela Cu-Cu de 25/95 mm2	Intelli	Brasil	Unidad	8.000	32.283	258.264.000
Total							**572.672.000**

por un monto total de G 572.672.000 (quinientos setenta y dos millones seiscientos setenta y dos mil guaraníes), IVA incluido.

Lote 4:

Item	Descripción	Marca	Procedencia	Unidad de Medida	Cantidad	Precio Unitario G (IVA incluido)	Precio Total G (IVA incluido)
1	Conector de Derivación a Diente de 16/25 - 35/70 mm2	Intelli	Brasil	Unidad	10.000	7.418	74.180.000
2	Conector de Derivación a Diente de 25/95 - 25/95 mm2	Intelli	Brasil	Unidad	5.000	10.208	51.040.000
3	Conector de Derivación a Diente de 50/70 - 4/16 mm2	Intelli	Brasil	Unidad	10.000	7.404	74.040.000
4	Conector de Derivación a Diente Al/Cu de 16/95 - 2/10 mm2	Intelli	Brasil	Unidad	10.000	3.872	38.720.000
Total							**237.980.000**

J. MARTIN ABENTE SARALEGUI
GTE. COMERCIAL DEL PARAGUAY S.A.

Lic. GRACIELA VERA
Secretaría General

Ing. Alcibiades Cantero Silvera
DD/OD

por un monto total de G 237.980.000 (doscientos treinta y siete millones novecientos ochenta mil guaraníes), IVA incluido.

Lote 5:

Item	Descripción	Marca	Procedencia	Unidad de Medida	Cantidad	Precio Unitario G (IVA incluido)	Precio Total G (IVA incluido)
1	Terminal a Compresión para Cable de Aluminio de 70 mm2	Intelli	Brasil	Unidad	5.000	7.888	39.440.000
2	Terminal a Compresión para Cable de Cobre de 70 mm2	Intelli	Brasil	Unidad	5.000	29.881	149.405.000
3	Terminal a Compresión para Cable de Cobre de 95 mm2	Intelli	Brasil	Unidad	5.000	28.446	142.230.000
Total							**331.075.000**

por un monto total de G 331.075.000 (trescientos treinta y un millones setenta y cinco mil guaraníes), IVA incluido.

1.3 A Tyco Electronics Argentina S.A., representada por Tecno Eléctric S.A.:

Lote 3:

Item	Descripción	Marca	Procedencia	Unidad de Medida	Cantidad (1)	Precio Unitario FOB-USD (2)	Seguros, fletes y otros gastos por la totalidad USD (3)	Precio Total CIP-USD (1x2+3)
1	Conector Tipo Cuña 70/16 mm2 para Acometida	TE-AMP	Brasil	Unidad	5.000	0,80	1.865,00	5.865,00
2	Conector Tipo Cuña 35/70 mm2 para Acometida	TE-AMP	Brasil	Unidad	5.000	1,00	1.865,00	6.865,00
3	Conector Tipo Cuña AL/CU 70/25 mm2 para Acometida	TE-AMP	Brasil	Unidad	5.000	1,00	1.865,00	6.865,00
4	Conector Tipo Cuña AL/AL 35/70 mm2 para Derivación	TE-AMP	Brasil	Unidad	10.000	3,10	7.820,00	38.820,00

MARTIN ARENTE SARALEGUI
APM COMERCIAL DEL PARAGUAY S.A.

Lic. GRACIELA VERA
Secretaria General

Ing. Alcibiades Cantero Silvera
DD/OD

ANDE
PRESIDENCIA

RESOLUCION P/CP/Nº 3081/2014 - Pág. 5

5	Conector Tipo Cuña AL/CU 70/70 mm2 para Derivación	TE-AMP	Brasil	Unidad	5.000	4,00	1.915,00	21.915,00
6	Conector Tipo Cuña 150/35 mm2 para Derivación	TE-AMP	Brasil	Unidad	2.500	4,10	1.865,00	12.115,00
7	Conector Tipo Cuña 185-70/150-35 mm2 para Derivación	TE-AMP	Brasil	Unidad	5.000	4,25	1.910,00	23.160,00
8	Conector Tipo Cuña 70-50/70-50 mm2 para Derivación	TE-AMP	Brasil	Unidad	10.000	3,99	8.211,81	48.111,81
Total								**163.716,81**

por un monto total CIP Asunción USD 163.716,81 (ciento sesenta y tres mil setecientos dieciséis dólares de los Estados Unidos de América, con 81/100).

- Forma de pago: Mediante Carta de Crédito Irrevocable.

2. Encargar a la Dirección de Contrataciones Públicas, a la Dirección de Distribución y a la Gerencia Financiera a proseguir con los trámites pertinentes, de conformidad a las disposiciones vigentes.

3. Comunicar a quienes corresponda.

Ing. Víctor Romero Solís
Presidente

Lic. [illegible]
Secretaria General

La MISIÓN DE LA ANDE es satisfacer las necesidades de energía eléctrica del país y actuar en el sector eléctrico regional, con responsabilidad social y ambiental y excelencia en la administración y el servicio, para contribuir al desarrollo del Paraguay y al bienestar de su población.

J. MARTIN ABENTE SARALEGUI
CIA. COMERCIAL DEL PARAGUAY S.A.

Ing. Alcibiades Cantero Silvera
DD/OD

ANDE

ADMINISTRACION NACIONAL DE ELECTRICIDAD
DIRECCION DE CONTRATACIONES PÚBLICAS
UNIDAD OPERATIVA DE CONTRATACIÓN

NOTA UOC/DCN/ANDE/Nº 780/2014

Asunción, 18 de noviembre de 2014

Señores
Compañía Comercial del Paraguay S.A.
Avda. Rca. Argentina 2278
Teléfono: 553270
Asunción, Paraguay

De nuestra consideración:

Nos dirigimos a ustedes, con relación a su oferta presentada en fecha 6 de octubre de 2014 inherente a la Licitación Pública Internacional ANDE – Subasta a la Baja Electrónica Nº 1061/2014 "Adquisición de Preformados, Conectores y Accesorios para Líneas Aéreas y Subterráneas".

En base a lo expuesto, cumplimos en informarles que esta Administración a través de la Resolución P/CP/Nº 3081/2014 de fecha 14 de noviembre de 2014, resolvió adjudicar la mencionada Licitación de la siguiente manera:

- A Limburg Equities S.A., de Panamá, representada por el Ing. Gustavo A. Aquino: Lote 1.
- A Compañía Comercial del Paraguay S.A.: Lotes 2, 4 y 5.
- A Tyco Electronics Argentina S.A., representada por Tecno Electric S.A.: Lote 3.

Por lo tanto, solicitamos la presentación de la Constancia de estar inscripta en el Sistema de Información de Proveedores del Estado (SIPE). Los documentos que no se encuentran activos deberán ser presentados en copias debidamente autenticadas por Escribano Público en el Departamento de Contratos, Segundo Piso – Oficina 218; a fin de proseguir con los trámites pertinentes para la suscripción del contrato teniendo en cuenta el plazo establecido en el artículo 36 de la Ley 2051/2003.

En relación a la Garantía de Mantenimiento de Oferta, será requerida la prórroga de la misma, en caso de ser necesaria.

Hacemos propicia la ocasión para saludarles muy atentamente.

Heddy Carolina Alegre A.
Directora de Contrataciones Públicas

DCP / UOC * Unidad Operativa de Contratación * ANDE

HCA/fq

Lic. GRACIELA VERA
Secretaria General

SU LOGO : LICITACIONES - ANDE
SU NÚMERO DE FAX : 0212172320

Nº	OTRO FACSIMIL	HORA DE INICIO	DURACION	MODO	PAGINAS	RESULTADO
01	CCP SA	18 NOV. 10:29	00'42	TRANS	01	OK

Confirmada C/ Soledad.

J. MARTIN ABENTE SARALEGUI
APAGAR REPORTE CONFIRMACION: PARAGUAY S.A.
SELECCIONE OFF USANDO '+' O '-'.

Ing. Alcibiades Cantero Silvera
DD/OD