ANDE | ADMINISTRACIÓN NACIONAL DE ELECTRICIDAD

CONTRATO N° 6049/2014

Licitación Pública Internacional ANDE – Subasta a la Baja Electrónica N° 1065/2014

ID - 271011

Adquisición de Instrumentos de Medida.

PROVEEDOR: ISOLET INDUSTRIA E COMERCIO LTDA., DE BRASIL, REPRESENTADA POR COMPAÑÍA COMERCIAL DEL PARAGUAY S.A.

LOTE 2

BONOS SOBERANOS DEL TESORO II

AÑO 2014

Contrato N° 6049/2014

Entre la Administración Nacional de Electricidad - ANDE, entidad autárquica, regida por Ley N° 966/64, representada en este acto por su Presidente, Ing. Víctor Raúl Romero Solís, con Cédula de Identidad Civil Nº 658.632, nombrado en el cargo por Decreto del Poder Ejecutivo N° 44 de fecha 19 de Agosto de 2013, con domicilio legal y especial en la Avenida España N° 1268 de la Ciudad de Asunción, capital de la República del Paraguay, en lo sucesivo denominada "LA CONTRATANTE", por una parte, y, por la otra, la firma Isolet Industria e Comercio Ltda., de Brasil, representada por Compañía Comercial del Paraguay, domiciliada en Avda. Rca. Argentina 2278, Asunción, República del Paraguay, representada para este acto por el Sr. Juan Martín Abente Saralegui, con Cédula de Identidad N° 390.403, según Poder Especial otorgado por dicha firma, denominada en adelante el PROVEEDOR, denominadas en conjunto "LAS PARTES" e, individualmente, "PARTE", acuerdan celebrar el presente Contrato, el cual estará sujeto a las siguientes cláusulas y condiciones:

1. OBJETO

El presente Contrato tiene por objeto establecer las obligaciones que asumen la Contratante y el Proveedor, con relación a la Adquisición de Instrumentos de Medida, Lote 2, detallados en el Anexo I - Requisitos de Bienes y Servicios Conexos, que serán proveídos de acuerdo a los documentos del Contrato.

2. DOCUMENTOS INTEGRANTES DEL CONTRATO

Los documentos contractuales firmados por las partes y que forman parte integral del contrato son los siguientes:

(a) Contrato;

(b) Condiciones Especiales del Contrato;

(c) Documentación técnica que contiene la descripción de los bienes, las Especificaciones Técnicas, y Requisitos de Bienes y Servicios Conexos requeridos.

(d) Las Condiciones Generales del Contrato; y

(e) La Oferta y la Lista de Precios;

(f) La Resolución de Adjudicación del Contrato emitida por la Contratante y su respectiva notificación.

Los documentos que forman parte del Contrato deberán considerarse mutuamente explicativos; en caso de contradicción o diferencia entre los documentos que forman parte integral del Contrato, la prioridad de los mismos será en el orden enunciado anteriormente.

3. IDENTIFICACIÓN DEL CRÉDITO PRESUPUESTARIO PARA CUBRIR EL COMPROMISO DERIVADO DEL CONTRATO (Art. 37, inciso a) de la Ley Nº 2051).

3.1 El crédito presupuestario para cubrir el compromiso derivado del presente contrato será cubierto con fondos provenientes de los Bonos Soberanos del Tesoro, previstos bajo el rubro 20004.533 – 14 – 20 – 004 – 2014/20687 del Presupuesto de Programas de Inversiones Energéticas, con Certificación de Disponibilidad Presupuestaria Nº 636/2014 de fecha 25 de agosto de 2014.

J. MARTIN ABENTE SARALEGUI
CIA. COMERCIAL DEL PARAGUAY S.A.

Ing. José L. González C.
Div. de Proy. de Distribución

Lic. GRACIELA VERA
Secretaria General

Esta contratación está incluida en el Plan Anual de Contrataciones (PAC) con el Código N° **271.011.**

4. PROCEDIMIENTO DE CONTRATACIÓN (Art. 37, inciso b) de la Ley N° 2051)

El presente contrato es el resultado del procedimiento de Licitación Pública Internacional ANDE - SBE N° 1065/2014, convocado por ANDE, según Resolución P/CP/N° 2883/2014. La adjudicación fue realizada por Resolución P/CP/N° 3076/2014.

5. VIGENCIA DEL CONTRATO

El plazo de vigencia de este Contrato será a partir de la fecha de suscripción del mismo hasta la emisión del Acta de Recepción Definitiva del Suministro.

6. PRECIO TOTAL A PAGAR (Art. 37, inciso c) de la Ley N° 2051)

Bienes No Proveidos desde el territorio nacional (a ser importados)

Para los fines de este Contrato, se conviene en establecer que el valor del Suministro, determinado en base a las cantidades y precios que figuran en la Lista de Precios A-1, fijados en la oferta del Proveedor, según el siguiente detalle:

Lote 2:

Item	Descripción	Marca	Procedencia	Unidad de Medida	Cantidad (1)	Precio Unitario FOB-USD (2)	Seguros, fletes y otros gastos por la totalidad USD (3)	Precio Total CIP-USD (1x2+3)
1	Transformador de Intensidad para intemperie doble relación 5 x 10 – 5 A	Isolet	Brasil	Unidad	450	268,51	4.688,03	125.517,53
2	Transformador de Intensidad para intemperie doble relación 15 x 30 – 5 A	Isolet	Brasil	Unidad	450	268,51	4.688,03	125.517,53
3	Transformador de Intensidad para intemperie doble relación 25 x 50 – 5 A	Isolet	Brasil	Unidad	450	268,51	4.688,03	125.517,53
4	Transformador de potencial tipo intemperie, monopolar	Isolet	Brasil	Unidad	1.570	330,19	16.553,11	534.951,41
Total								**911.504,00**

asciende a: USD 911.504,00 (novecientos once mil quinientos cuatro dólares de los Estados Unidos de América) en condiciones Costo, Seguro y Flete (CIP) – Lugar de entrega establecido (Anexo I)

Tipo de Cambio: 1 USD = G 4.496

J. MARTIN ABENTE SARALEGUI
CIA. COMERCIAL DEL PARAGUAY S.A.

Ing. José L. González C.
Div. de Proy. de Distribución

Lic. GRACIELA VERA
Secretaría General

Bienes Proveidos desde el territorio nacional

Para los fines de este Contrato, se conviene en establecer que el valor del Suministro, determinado en base a las cantidades y precios que figuran en la Lista de Precios A-2, fijados en la oferta del Proveedor, asciende a:xxxxxxxxxxx (xxxxxxxxxxxxxxx guaraníes) IVA incluido, por material puesto en el lugar establecido en el Anexo I.

El precio del suministro se entiende en condiciones Costo, Flete, Despacho Aduanero, Seguros y Gastos de descarga (todos los gastos que genere el suministro) puesto en Lugar de entrega establecido (Anexo I)

7. LUGAR, PLAZO Y CONDICIONES DE ENTREGA (Art. 37, inciso d) de la Ley N° 2051).

Las entregas y el cómputo de los plazos de entrega del Suministro serán conforme al Plan de Entrega establecido (Anexo I).

8. PLAN DE ENTREGA (Art. 37, inciso e) de la Ley N° 2051).

El Plan de entrega de los bienes estará de acuerdo a lo especificado en el Anexo I.

9. PORCENTAJE, NÚMERO Y FECHAS DE ENTREGA DE ANTICIPOS Y AMORTIZACIONES (Art. 37, inciso f) de la Ley N° 2051).

No aplica.

10. FORMA Y TÉRMINOS PARA GARANTIZAR LOS ANTICIPOS Y EL CUMPLIMIENTO DEL CONTRATO (Art. 37, inciso g) de la Ley N° 2051).

El Proveedor deberá presentar una Garantía de Cumplimiento por el diez por ciento (10 %) del precio total del Contrato, conforme con lo establecido en las Condiciones Generales y Especiales del Contrato.

11. GARANTÍAS PARA EL FUNCIONAMIENTO Y OPERACIÓN DE LOS BIENES Y PARA EL SUMINISTRO DE LAS PARTES, REFACCIONES, TRANSFERENCIAS DE TECNOLOGÍA Y CAPACITACIÓN. (Art. 37, inciso h) de la Ley N° 2051).

Las garantías para el funcionamiento y operación de los bienes y para el suministro de las partes se regirán por lo establecido en las Condiciones Generales y Especiales del Contrato.

12. MULTAS (Art. 37, inciso i) de la Ley N° 2051).

Las multas por atraso serán aplicadas conforme con las Condiciones Especiales y Generales del Contrato.

13. DESCRIPCIÓN DE LOS BIENES (Art. 37, inciso j) de la Ley N° 2051).

Lote 2:

Item	Descripción	Marca	Procedencia
1	Transformador de Intensidad para intemperie doble relación 5 x 10 – 5 A	Isolet	Brasil
2	Transformador de Intensidad para intemperie doble relación 15 x 30 – 5 A	Isolet	Brasil

J. MARTIN ABENTE SARALEGUI
CIA. COMERCIAL DEL PARAGUAY S.A.

Ing. José L. González C.
Div. de Proy. de Distribución

Lic. GRACIELA VERA
Secretaria General

3	Transformador de Intensidad para intemperie doble relación 25 x 50 – 5 A	Isolet	Brasil
4	Transformador de potencial tipo intemperie, monopolar	Isolet	Brasil

14. CAUSALES Y PROCEDIMIENTO PARA SUSPENDER TEMPORALMENTE, DAR POR TERMINADO ANTICIPADAMENTE O RESCINDIR EL CONTRATO (Art. 37, inciso k) de la Ley N° 2051).

Las causales y el procedimiento para suspender temporalmente, dar por terminado en forma anticipada o rescindir el contrato, son las establecidas en la Ley N° 2051/03 y en las Condiciones Generales del Contrato.

15. SOLUCIÓN DE CONTROVERSIAS (Art. 37, inciso l) de la Ley N° 2051)

Cualquier diferencia que surja durante la ejecución del contrato se dirimirá conforme con las reglas establecidas en la Ley N° 2051 y en las Condiciones Generales y Especiales del Contrato.

16. UNIDAD ADMINISTRADORA DEL CONTRATO

La Unidad que Administra el Contrato es el: ***Departamento de Control de Suministros de Materiales de Distribución.***

En testimonio de conformidad se suscriben 2 (dos) ejemplares, de 4 (cuatro) páginas cada uno y anexos, de un mismo tenor y a un solo efecto en la Ciudad de Asunción, República del Paraguay, en fecha 10 DIC. 2014

J. MARTIN ABENTE SARALEGUI
CIA. COMERCIAL DEL PARAGUAY S.A.
Juan Martin Abente S.
C. I. N° 390.403
Isolet Industria e Comercio Ltda., de Brasil,
representada por Compañía Comercial del Paraguay S.A.
RUC N° 80000077 - 3

ADMINISTRACION NACIONAL DE ELECTRICIDAD
Ing. VICTOR ROMERO SOLIS
Presidente

Lic. GRACIELA VERA
Secretaria General

Ing. José L. González C.
Div. de Redes de Distribución

Ing. Amano Esquivel
Dirección de Distribución

UOC - A
FOJA
088
DCP/DVN

3. Formulario de Información sobre el Oferente

[El Oferente deberá completar este formulario de acuerdo con las instrucciones siguientes. No se aceptará ninguna alteración a este formulario ni se aceptarán substitutos.]

Fecha: 08 de octubre de 2014
LPI No.: 1065/2014

Datos del Oferente
1. Nombre o Razón Social del Oferente : Isolet Industria e Comercio Ltda
2. RUC o documento equivalente en el país de origen : CNPJ 04.921.928/0001-60
3. Año de constitución del Oferente: 15/02/2002
4. Domicilio del Oferente: Rod. Waldomiro Correa Camargo Km63, modulos 1, 2 e 3,Itu/SP - Brasil CEP 13308-200
5. Números de teléfono y fax: Comercial: 55+11-4522-0322 / Planta: 55+11-2118-3000
6. Información del Representante autorizado del Oferente: Nombre: Marcio Laiko C.I:192.711.968-56 Dirección:Rod. Waldomiro Correa Camargo (SP 79), km 63, modulos 1,2 e 3 - Vila Martins, Itu/SP - Brasil CEP 13308-200 Números de teléfono y fax:55-11-2118-3000 Dirección de correo electrónico: marcio.laiko@isolet.com.br
7. Se adjuntan los siguientes documentos: [conforme al Anexo II]
Datos del Representante Local (*Para oferentes extranjeros*)
8. Nombre o razón social: CCP – COMPAÑÍA COMERCIAL DEL PARAGUAY S/A Nombre del representante legal: JORGE ABENTE SARALEGUI, Sr. JUAN MARTÍN ABENTE SARALEGUI y Sr. EDUARDO ABENTE SARALEGUI C.I:CI 440.619, CI 390.403 y CI 300.577 Dirección: Av. República Argentina, 2278 Ciudad: Asunción – Paraguay Telefax: (595 21) 553 270 RUC: 80.000.077-3 Dirección de correo electrónico: luismijuca@ccp.com.py / licitaciones@ccp.com.py
Datos del Fabricante
9. Nombre o Razón social: Isolet Industria e Comercio Ltda Dirección: Rod. Waldomiro Correa Camargo (SP 79), km 63, modulos 1,2 e 3 - Vila Martins,CEP 13308-200 Ciudad: Itu/SP - Brasil Telefax: Comercial: (55 11) 4522-0322 / Planta: (55 11) 2118-3000

VISTO - AUDITORIA INTERNA
Art. 54º - Decreto Nº 21909/03
No implica análisis detallado de su contenido
Lic. Inocencio E. Torales G.

Ing. José L. González C.
Div. de Proy. de Distribución
Administración Nacional de Electricidad – ANDE

CCP
Compañía Comercial del Paraguay S.A.
materiales eléctricos & iluminación
www.ccp.com.py

p/ Gerente General
Av. Rca. Argentina 2278
Tels: (595 21) 553 270 (RA)
licitaciones@ccp.com.py
info@ccp.com.py

MARTIN ABENTE SARALEGUI
CIA. COMERCIAL DEL PARAGUAY S.A.

UOC - ANDE FOJA 095 DCP/DVN

1. Formulario de Presentación de la Oferta

Fecha: 08/10/2014
LPI No.: 1065/2014

VISTO - AUDITORIA INTERNA
Art. 54° - Decreto N° 21909/03
No implica análisis detallado de su contenido
Lic. Inocencio E. Torales G.
Auditor

A: Administración Nacional de Electricidad

Nosotros, los suscritos declaramos que:

(a) Hemos examinado y no hallamos objeción alguna a los documentos de licitación, incluyendo las Adendas y Aclaraciones realizadas a través del Sistema de SBE y difundidas a través del Portal del SICP;

(b) Ofrecemos proveer los siguientes Bienes de conformidad con los documentos de licitación y de acuerdo con el Plan de Entrega y Cumplimiento establecido en el Anexo I comprometiéndonos a que estos Bienes cumplen a cabalidad con las Especificaciones Técnicas y requerimientos del Pliego de Bases y Condiciones: Transformadores de Corriente tipo interperie para media tension y transformador de Potencial tipo interperie para media tension

(c) El precio total de nuestra Oferta se indica en la Lista de Precios, incluidos los tributos o gravámenes (cuando correspondieran).

(d) Nuestra oferta se mantendrá vigente por un período de ciento veinte **(120)** días contados a partir de la fecha y hora de apertura de la etapa competitiva. Esta oferta nos obligará y podrá ser aceptada en cualquier momento antes de la expiración de dicho período;

(e) Entendemos que esta oferta, junto con su debida aceptación por escrito incluida en la notificación de adjudicación, constituirán una obligación contractual entre nosotros, hasta que el contrato formal haya sido perfeccionado por las partes;

(f) Entendemos que la Convocante tiene el derecho de cancelar o declarar desierta la Licitación rechazar todas las ofertas en cualquier momento con anterioridad a la adjudicación del Contrato, conforme con lo dispuesto en los artículos 30 y 31 de la Ley N° 2051/03 de Contrataciones Públicas, sin que por ello incurra en responsabilidad alguna frente a los Oferentes;

(g) Declaramos que hemos verificado toda la documentación que compone nuestra oferta y conocemos el contenido de los mismos, incluso de aquellos gestionados por terceros para nosotros, y autorizamos a la Convocante a confirmar la información por nosotros suministrada en nuestra oferta, a través de cualquier fuente pública o privada de información.

(h) En caso de bienes no proveídos desde el territorio nacional (a ser importados), se deberá indicar que en caso de resultar adjudicatario de la Licitación, los datos del(os) beneficiario(s) del extranjero, de la Carta de Crédito Irrevocable:

Nombre: Isolet Industria e Comercio Ltda

Dirección: Rod. Waldomiro Correa Camargo (SP-79), Km 63, modulos 1, 2 e 3 - Vila Martins

Ciudad/País: Itu/SP - CEP 13308-200

Número de Fax: 11-2118-3000

E-mail: Comercial: fernando@rushyni.com.br / Representante Legal: marcio.laiko@isolet.com.br

Origen de los bienes ofrecidos: Brasil

Administración Nacional de Electricidad - ANDE

Ing. José L. González
Div. de Proy. de Distribución

J. MARTIN ABENTE SARALEGUI
CIA. COMERCIAL DEL PARAGUAY S.A.

CCP
Compañía Comercial del Paraguay SA
materiales eléctricos & iluminación
www.ccp.com.py

Av. Rca. Argentina 2278
Tels: (595 21) 503 270 (R.A.)
licitaciones@ccp.com.py
info@ccp.com.py

p/ Secretaría General

FOJA 094 DCP/DV

(i) Se indica, además, el flete a ser utilizado para el transporte del Suministro: Terrestre.....

Nombre: Marcio Laiko

En calidad de Representante Legal

Firma:

Debidamente autorizado para firmar la oferta por y en nombre de: Isolet Industria e Comercio Ltda

El día 08 del mes octubre del año 2014

VISTO - AUDITORIA INTERNA
Art. 54º - Decreto Nº 21909/03
No implica análisis detallado de su contenido

Lic. Inocencio E. Torales G.
Auditor

Ing. José L. González C.
Div. de Proy. de Distribución

J. MARTIN ABENTE SARALEGUI
CIA. COMERCIAL DEL PARAGUAY S.A.

Formulario de Lista de Precios de los Bienes y Servicios Conexos
A-1 Bienes No proveídos desde el Territorio Nacional (A ser importados)
LICITACIÓN PUBLICA INTERNACIONAL SBE ANDE Nº 1065/2014

LOTE 2

Nombre del Oferente: Isolet Industria e Comercio Ltda Moneda: (*Dólares de los Estados Unidos de América*)

1	2	3	4	5	6	7	8	9	10	11	12	13
Ítem	Código de Catalogo	Descripción	País de Procedencia del Bien	Marca	Unidad de Medida	Presentación	Cantidad	Precio Unitario x Unidad FOB	Precio Total FOB (Col. 8x Col. 9)	Seguros	Fletes y Otros Gastos	Precio Total CIP Col. 10+Col.11+ Col.12
1	39121001-007	Transformador de Intensidad para intemperie doble relación 5 x 10 – 5 A			Unidad	Unidad	450	268,51	120.829,50	251,03	4.437,00	125.517,53
2	39121001-007	Transformador de Intensidad para intemperie doble relación 15 x 30 – 5 A			Unidad	Unidad	450	268,51	120.829,50	251,03	4.437,00	125.517,53
3	39121001-007	Transformador de Intensidad para intemperie doble relación 25 x 50 – 5 A			Unidad	Unidad	450	268,51	120.829,50	251,03	4.437,00	125.517,53
4	39121002-001	Transformador de potencial tipo intemperie, monopolar			Unidad	Unidad	1.570	330,19	518.398,30	1.069,91	15.483,20	534.951,41
Precio Total, Costo, Seguro y Flete (CIP) hasta el Depósito en la ciudad de Asunción y/o alrededores hasta un radio de 30 km., contados a partir de los límites de la ciudad de Asunción.....												911.504,00

Precio Total del Suministro (en letras): novecientos once mil quinientos cuatro dolares
(*Dólares de los Estados Unidos de América*)

Nombre Marcio Laiko En calidad de Representante Legal Firma

Debidamente autorizado para firmar la oferta por y en nombre de Isolet Industria e Comercio Ltda

El día 08 del mes de octubre de 2014.

CIA. COMERCIAL DEL PARAGUAY S.A.
JORGE ABENTE SARALEGUI

J. MARTIN ABENTE SARALEGUI
CIA. COMERCIAL DEL PARAGUAY S.A.

Ing. José L. González C.
Div. de Proy. de Distribución

VISTO - AUDITORIA INTERNA
Art. 5º
No implica análisis detallado de su contenido
Lic. Inocencio E. Torales G.
Auditor

UOC - ANDE FOJA 108 DCP/DVN

ANEXO I

REQUISITOS DE LOS BIENES Y SERVICIOS CONEXOS REQUERIDOS

1. Lista de Bienes.

Especificaciones Técnicas

Lote	Ítem	Descripción	Especificaciones Técnicas
1	1	Transformador de corriente tipo interior para baja tensión, 150/5 A	05.11.12 Rev 2
	2	Transformador de corriente tipo interior para baja tensión, 200/5 A	05.11.12 Rev 2
	3	Transformador de corriente tipo interior para baja tensión, 300/5 A	05.11.12 Rev 2
	4	Transformador de corriente tipo interior para baja tensión, 400/5 A	05.11.12 Rev 2
	5	Transformador de corriente tipo interior para baja tensión, 500/5 A	05.11.12 Rev 2
2	1	Transformador de Intensidad para intemperie doble relación 5 x 10 – 5 A	05.14.19 Rev 5
	2	Transformador de Intensidad para intemperie doble relación 15 x 30 – 5 A	05.14.19 Rev 5
	3	Transformador de Intensidad para intemperie doble relación 25 x 50 – 5 A	05.14.19 Rev 5
	4	Transformador de potencial tipo intemperie, monopolar	04.14.18 Rev 4

Observaciones:

Respecto al Numeral 4.2.4 de las Especificaciones Técnicas N° 05.11.12-Rev 2, Los transformadores deben tener una base de fijación metálica no energizada de acero inoxidable o galvanizado en caliente o de aluminio.

2. Planos y Diseños

Conforme a lo establecido en las Especificaciones Técnicas.

3. Especificaciones Técnicas

Se adjuntan las especificaciones técnicas al final del presente Pliego de Bases y Condiciones.

Ing. José L. González C.
Div. de Prov. de Distribución

CCP Compañía Comercial del Paraguay S.A. materiales eléctricos & iluminación
Av. Rca. Argentina 2278
Tels: (595 21) 553 270 (RA)
licitaciones@ccp.com.py
www.ccp.com.py info@ccp.com.py

J. MARTIN ABENTE SARALEGUI
CIA. COMERCIAL DEL PARAGUAY S.A.

Gerente General

UOC - ANDE FOJA 107 DCP/DVM

4. Plan de Entrega y Cumplimiento

Lote	Item	Descripción	Unidad De Medida	Presentación	Cantidad prevista en días calendario			
					Hasta 90 días	Hasta 120 días	Hasta 150 días	Hasta 210 días
					Cantidad (Nº)			
1	1	Transformador de corriente tipo interior para baja tensión, 150/5 A	Unidad	Unidad	200	200	200	150
	2	Transformador de corriente tipo interior para baja tensión, 200/5 A	Unidad	Unidad	90	90	90	90
	3	Transformador de corriente tipo interior para baja tensión, 300/5 A	Unidad	Unidad	90	90	90	90
	4	Transformador de corriente tipo interior para baja tensión, 400/5 A	Unidad	Unidad	60	60	60	60
	5	Transformador de corriente tipo interior para baja tensión, 500/5 A	Unidad	Unidad	50	50	50	50
2	1	Transformador de Intensidad para intemperie doble relación 5 x 10 – 5 A	Unidad	Unidad	100	100	100	150
	2	Transformador de Intensidad para intemperie doble relación 15 x 30 – 5 A	Unidad	Unidad	100	100	100	150
	3	Transformador de Intensidad para intemperie doble relación 25 x 50 – 5 A	Unidad	Unidad	100	100	100	150
	4	Transformador de potencial tipo intemperie, monopolar	Unidad	Unidad	400	400	400	370

El Plazo para la entrega será computado del siguiente modo:

a) ***Para bienes No proveídos desde el territorio nacional (a ser importados):*** a partir de la Apertura de la Carta de Crédito Irrevocable.

b) ***Para bienes proveídos desde el territorio nacional:*** a partir de la Firma del Contrato.

Lugar de Entrega establecido: Los bienes deberán ser entregados en los Depósitos de la ANDE en la ciudad de Asunción, cuya dirección es Avda. Boggiani y Dr. Facundo Machaín, y/o alrededores hasta un radio de 30 Km., contados a partir de los límites de la ciudad de Asunción.

Nota: Para el caso de **Bienes No proveídos desde el territorio nacional (a ser Importados)**, se descontarán de los plazos de entrega establecidos los días que duren los trámites de Despacho Aduanero, que está a cargo de la Contratante.

ISOLET 021
One step ahead!
ISOLET Indústria e Comércio Ltda.
Rod. Waldomiro Corrêa Camargo (SP-79),
Km 63 - Módulos 1, 2 e 3
CEP 13308-220 - Vila Martins - Itu - SP

Fone: ++ 55.11.2118-3000
Fax: ++ 55.11.2118-3010

E-mail: isolet@isolet.com.br
www.isolet.com.br

VISTO - AUDITORIA INTERNA
Art. 5º . Decreto Nº 21909/03
No implica análisis detallado de su contenido
Lic. Inocencio E. Torales G.
Auditor

servicios que componen la cadena de producción y comercialización de lo ofertado, denunciare/mos ese hecho ante la instancia pertinente, de conformidad a lo dispuesto en el Artículo 5 del Código de la Niñez y la Adolescencia.

3. QUE en el caso de que emplee/mos adolescentes lo haremos de conformidad a lo que establece el Código del Trabajo y el Código de la Niñez y de la Adolescencia, y sus disposiciones concordantes y complementarias, salvaguardando todos los derechos y garantías del mismo y teniendo presente las obligaciones que como empleador/es me/nos competen.

RECONOCEMOS QUE cualquier violación a esta Declaración facultará a la Convocante a descalificarnos durante la etapa de evaluación de ofertas y/o rescindir el contrato respectivo cualquiera sea su etapa de ejecución, de conformidad a la forma establecida en el artículo 59 de la Ley 2051/03. En estos casos reconozco que no tendré derecho a reembolso de gastos ni a indemnización alguna y seré pasible de la aplicación del procedimiento para imposición de sanciones previsto en la ley 2051/03, independientemente de las demás responsabilidades que me pudieran generar.

Atentamente,

04.921.928/0001-60
ISOLET
INDÚSTRIA E COMÉRCIO LTDA.
Rod. Waldomiro Correa Camargo, SP 79
Km 63 - Modulo 1, 2 e 3
Vila Martins - CEP: 13.308-200
ITU - SP

Isolet Indústria e Comércio Ltda.
Márcio Laiko – Representante Legal

( )[i] En el caso de que emplee/mos adolescentes trabajadores/as entre 14 y 17 años, adjunto/amos copia del Registro del Adolescente Trabajador/a, de conformidad a lo que establece 55 del Código de la Niñez y la Adolescencia.

El presente texto no podrá ser modificado ni alterado, siendo de **Carácter Formal** su presentación.

[i] En caso de corresponder, marque aquí con una X.

Ing. José L. González C.
Div. de Proy. de Distribución

SISTEMA DE GESTÃO TÜVRheinland ISO 9001 QUALIDADE

CCP
Compania Comercial del Paraguay S.A.
materiales eléctricos & iluminación
Av. Rca. Argentina 2278
Tels: (595 21) 553 270 (RA)
licitaciones@ccp.com.py
info@ccp.com.py
www.ccp.com.py

MARTIN ABENTE SARALEGUI
CIA. COMERCIAL DEL PARAGUAY S.A.

UOC - ANDE FOJA 018 DCP/DVN

ANDE	ESPECIFICACIONES TÉCNICAS **EE.TT. N° 05.14.19 – Rev. 5** TRANSFORMADOR DE CORRIENTE TIPO INTEMPERIE PARA MEDIA TENSIÓN	Pág. 12 / 15

PLANILLA DE DATOS GARANTIZADOS

Lote, según Lista de Bienes del Pliego correspondiente						Aclarar
Ítem, según Lista de Bienes del Pliego correspondiente						Aclarar
DESCRIPCIÓN (Hoja 1/3)					**EE.TT. 05.14.19 – Rev. 5**	**GARANTIZADO**
MARCA					Aclarar	Isolet
FABRICANTE					Aclarar	Isolet
MODELO					Aclarar	BDEC 2508
PROCEDENCIA					Aclarar	BRASIL
2	**NORMAS DE FABRICACIÓN**				Aclarar	IEC 60044-1
3	**CONDICIONES DE SERVICIO**	Apto para funcionar con características ambientales según ítem 3.1 de las Especificaciones			Sí	Sí
		Apto para funcionar con las condiciones de instalación según ítem 3.2 de las Especificaciones			Sí	Sí
		Apto para funcionar con las características de la red según ítem 3.3 de las Especificaciones			Sí	Sí
4	**CARACTERÍSTICAS DEL TRANSFORMADOR DE CORRIENTE** – **Características eléctricas**	Numero de fases			Monofásico	Monofásico
		Simple y doble relación de transformación : Según Tabla 1			Sí	Doble relación
		Corrientes nominales (A)	Primario – Simple relación	Ith (50xIn)	50/100	-
				Ith (80xIn)	200/400	-
			Primario – Doble relación	Ith (50xIn)	5x10/10x20/15x30/25x50 50x100/75x150	5x10
				Ith (80xIn)	100x200/200x400	-
			Secundario		5	5
		Clase de precisión			0,5 S	0,5S
		Prestación (Burden) (VA)			10	10
		Tensión Nominal de servicio (kV)			23	23
		Tensión soportada a frecuencia industrial, 1 min. (kV)			≥ 50	50
		Tensión soportada de impulso atmosférico (BIL) (kV)			≥ 125	125
		Corriente Térmica permanente (A)			1,2 x In	1,2xIn
		Corriente dinámica (Idyn) (A)			125xIn	125xIn
		Índice de saturación (n)			< 5	<5
		Frecuencia (Hz)			50 ± 2 %	50 +/- 2%
		Corriente límite térmica (Ith)	Simple relación: Tabla 2 (A)		50xIn/80xIn	
			Doble relación: Tabla 3 (A)		50xIn/80xIn	50xIn
		Máximo error de relación y ángulo: Según tabla 4			Sí	Sí

VISTO - AUDITORIA INTERNA
Art. 54° Decreto N° 24909/03
No implica análisis detallado de su contenido
Lic. Inocencio E. Torales G.
Auditor

Ing. José L. González C.
Div. de Proy. de Distribución

J. MARTIN ABENTE SARALEGUI
CIA. COMERCIAL DEL PARAGUAY S.A.

CCP
Compañía Comercial del Paraguay S.A
materiales eléctricos & iluminación
www.ccp.com.py
Av. Rca. Argentina 2278
Tels. (595 21) 553-270 (RA)
licitaciones@ccp.com.py
info@ccp.com.py

UOC - ANDE FOLIO 017 DCP/DVN

ANDE	ESPECIFICACIONES TÉCNICAS **EE.TT. N° 05.14.19 – Rev. 5** TRANSFORMADOR DE CORRIENTE TIPO INTEMPERIE PARA MEDIA TENSIÓN	Pág. 13 / 15 Rev. 1

PLANILLA DE DATOS GARANTIZADOS

Lote, según Lista de Bienes del Pliego correspondiente								Aclarar
Ítem, según Lista de Bienes del Pliego correspondiente								Aclarar
DESCRIPCIÓN (Hoja 2/3)							EE.TT. 05.14.19 – Rev. 5	GARANTIZADO
4	CARACTERÍSTICAS DEL TRANSFORMADOR DE CORRIENTE	Características Constructivas	Material de la aislación: Resina epoxi-cicloalifatica				Según ítem 4.2.1 de estas Especificaciones	Según ítem 4.2.1 de estas especificaciones
			Color del material aislante				Gris claro	Gris Claro
			Terminales primarios	Material:			Aluminio/Cobre estañado o plateado / Acero inoxidable	Cobre estañado
				Tipo			Placa (4N)	Placa 4N
			Terminales secundarios	Material:			Bronce fosforoso / Latón estañado	Latón estañado
				Caja	Precintable		Sí	Sí
					Para Intemperie		≥ IP54	IP54
					Conexiones de cables por abajo o lateralmente		Sí	Sí
			Base de fijación metálica	Material no energizado			Acero inoxidable/ Acero galvanizado en caliente / Acero pintado	Acero Inoxidable
				Conexión de PAT			Sí	Sí
			Dimensiones (mm.)	Cuerpo del transformador Figuras1, 2 y 3	A		Aclarar	311
					B		Aclarar	185
					C		Aclarar	200
					D		Aclarar	227
					E		Aclarar	180
					F		Aclarar	150
					G		Aclarar	150
					H		Aclarar	105
					Ø d1		Aclarar	8
					Ø d2		Aclarar	8
			Marcación	Placa de características	Ubicación, Material, Inscripciones e Informaciones		Según ítem 4.3.1.1. de estas Especificaciones	Según ítem 4.3.1.1 de estas especificaciones
					Diseño de la placa de características		Según ítem 4.3.1.2. de estas Especificaciones	Según ítem 4.3.1.2 de estas especificaciones
				Identificación de los terminales	Marcación: Bornes Primarios y secundarios		Según ítem 4.3.2.1. de estas Especificaciones	Según ítem 4.3.2.1 de estas especificaciones
					Placa de advertencia		Según ítem 4.3.2.2. de estas Especificaciones	Según ítem 4.3.2.2 de estas especificaciones

J. MARTIN ARBITE SARALEGUI
COMERCIAL DEL PARAGUAY S.A.

Ing. José L. González C.
Div. de Proy. de Distribución

CCP
Compañía Comercial del Paraguay S.A
materiales eléctricos & iluminación
p/ Jefatura de Compras
Av. Rca. Argentina 2278
Tels: (595 21) 553 270 (RA)
licitaciones@ccp.com.py
www.ccp.com.py
info@ccp.com.py

UOC - ANDE FOLIA 016 DCP/DV

ANDE	ESPECIFICACIONES TÉCNICAS **EE.TT. N° 05.14.19 – Rev. 5** TRANSFORMADOR DE CORRIENTE TIPO INTEMPERIE PARA MEDIA TENSIÓN	Pág. 14 / 15

PLANILLA DE DATOS GARANTIZADOS

Lote, según Lista de Bienes del Pliego correspondiente				Aclarar
Ítem, según Lista de Bienes del Pliego correspondiente				Aclarar
DESCRIPCIÓN (Hoja 3/3)			**EE.TT. 05.14.19 – Rev. 5**	**GARANTIZADO**
6	**ALCANCE DEL SUMINISTRO**	Según tabla 1 de estas Especificaciones	Sí	Sí
		Información a suministrar	Según ítem 6.1.2 de estas Especificaciones	Según ítem 6.1.2 de estas especificaciones
7	**EMBALAJE**	Embalaje	Según ítem 7.1 de estas Especificaciones	Según ítem 7.1 de estas especificaciones
		Marcación del embalaje	Según ítem 7.2 de estas Especificaciones	Según ítem 7.2 de estas especificaciones
	Peso total del transformador de corriente (kg.)		Aclarar	~15,0
OBSERVACIONES				

Ing. José L. González C.
Div. de Proy. de Distribución

J. MARTIN ABENTE SARALEGUI
CIA. COMERCIAL DEL PARAGUAY S.A.

CCP
Compañía Comercial del Paraguay S.A
materiales eléctricos & iluminación
www.ccp.com.py
Av. Rca. Argentina 2278
Tels: (595 21) 553 270 (RA)
licitaciones@ccp.com.py
info@ccp.com.py

VISTO - AUDITORIA INTERNA
Art. 5 ... 21909/03
No implica análisis detallado de su contenido
Lic. Inocencio E. Torales
Auditor

ISOLET
One step ahead!

ISOLET Indústria e Comércio Ltda.
Rod. Waldomiro Corrêa Camargo (SP-79),
Km 53 - Módulos 1, 2 e 3
CEP 13308-220 - Vila Martins - Itu - SP

Fone: ++ 55.11.2118-3000
Fax: ++ 55.11.2118-3010

E-mail: isolet@isolet.com.br
www.isolet.com.br

DECLARACION JURADA

POR LA QUE EL OFERENTE GARANTIZA QUE NO SE ENCUENTRA INVOLUCRADO EN PRÁCTICAS QUE VIOLEN LOS DERECHOS DE LOS NIÑOS, NIÑAS Y ADOLESCENTES REFERENTES AL TRABAJO INFANTIL, ESTIPULADOS EN LA CONSTITUCION NACIONAL, LOS CONVENIOS 138 Y 182 DE LA ORGANIZACIÓN INTERNACIONAL DEL TRABAJO (OIT), EL CODIGO DEL TRABAJO, EL CODIGO DE LA NIÑEZ Y LA ADOLESCENCIA, DEMÁS LEYES Y NORMATIVAS VIGENTES EN LA REPUBLICA DEL PARAGUAY.

Itu, 09 de octubre 2014

Señores

Administración Nacional de Electricidad - ANDE

Presente

Ref.: Licitación Pública Internacional (SBE) ANDE Nº 1065/2014 para "Adquisición de Instrumentos de Medida"
ID: 271.011

De mi/nuestra consideración:

La empresa Isolet Indústria e Comércio Ltda., con R.U.C 04.921.928/0001-60, en su calidad de oferente del llamado de referencia, por medio de su/s representante/s legal/ES, Márcio Laiko, con cédula/s de identidad Nº 13.807.220-6 , formula la presente DECLARACION BAJO FE DE JURAMENTO:

1. QUE no emplea/mos a niños, niñas y adolescentes en tipos de labores consideradas como trabajos prohibidos y en particular "TRABAJO INFANTIL PELIGROSO" de conformidad a lo dispuesto en el Art. 125 del Código del Trabajo, el Art. 54 del Código de la Niñez y la Adolescencia y el Decreto Nº 4951/05 que reglamenta la Ley 1657/01.

2. QUE, en caso de tomar conocimiento de alguna conducta que se aparte de las disposiciones citadas precedentemente y que involucre a nuestros proveedores de bienes y

Ing. José L. González C.
Div. de Proy. de Desarrollo

J. MARTIN ABENTE SARALEGUI
CIA. COMERCIAL DEL PARAGUAY S.A.

SISTEMA DE GESTÃO
TÜV Rheinland
QUALIDADE
CCP
Compañía Comercial del Paraguay S.A.
materiales eléctricos e iluminación
www.ccp.com.py
Av. Rca. Argentina 2276
Tels: (595 21) 553 270 (RA)
licitaciones@ccp.com.py
info@ccp.com.py

ANDE	ESPECIFICACIONES TÉCNICAS **EE.TT. N° 05.14.19 – Rev. 5** TRANSFORMADOR DE CORRIENTE TIPO INTEMPERIE PARA MEDIA TENSIÓN	Pág. 15 / 15

PLANILLA DE ENSAYOS DE TIPO

Lote, según Lista de Bienes del Pliego correspondiente							Aclarar
Ítem, según Lista de Bienes del Pliego correspondiente							Aclarar
EE. TT. Nº 05.14.19 Rev. 5					**GARANTIZADO**		
DESCRIPCIÓN (Hoja 1/1)					**Laboratorio en el cual se realizó el ensayo**	**Nº de Protocolo**	**Valores satisfactorios según EE.TT. o Norma (Sí/No))**
5	**ENSAYOS DE TIPO**	**Protocolos de Ensayos de Tipo adjuntados (Norma IEC 60044 – 1)**	1	Corriente térmica de corta duración (Ith) (Norma 60044-1, Cláusula 7.1)	IEE (INSTITUTO ELETROTECNICA ENERGIA)	54.451	Sí
			2	Elevación de Temperatura (Norma 60044-1, Cláusula 7.2)	Isolet	354511	Sí
			3	Impulso atmosférico (Norma 60044-1, Cláusula 7.3.2)	IEE (INSTITUTO ELETROTECNICA ENERGIA)	54.440	Sí
			4	Determinación de errores de relación (Norma 60044-Tabla 4, de estas Especificaciones)	Isolet	03100002s1-s3m 03100002s1-s2m	Sí
			5	Ensayo en condiciones de humedad para transformadores del tipo intemperie. (Norma 60044-1, Cláusula 7.4)	EFEI	1062012	Sí
			6	Certificado que verifique que el equipo este fabricado con resina epoxi-cicloalifática en su aislación	Huntsman	XB5918 XB5919	Sí

Ing. José L. González C.
Div. de Proy. de Distribución

J. MARTIN ABENTE SARALEGUI
CIA. COMERCIAL DEL PARAGUAY S.A.

CCP
Compañía Comercial del Paraguay S.A
materiales eléctricos & iluminación
www.ccp.com.py
Av. Rca. Argentina 2278
Tels: (595 21) 553 270 (RA)
licitaciones@ccp.com.py
info@ccp.com.py

UOC - ANDE FOJA 018 DCP/DVN

ANDE	ESPECIFICACIONES TÉCNICAS **EE.TT. N° 05.14.19 – Rev. 5** TRANSFORMADOR DE CORRIENTE TIPO INTEMPERIE PARA MEDIA TENSIÓN	Pág. 12 / 15

PLANILLA DE DATOS GARANTIZADOS

Lote, según Lista de Bienes del Pliego correspondiente							Aclarar
Ítem, según Lista de Bienes del Pliego correspondiente							Aclarar
DESCRIPCIÓN (Hoja 1/3)						**EE.TT. 05.14.19 – Rev. 5**	**GARANTIZADO**
MARCA						Aclarar	Isolet
FABRICANTE						Aclarar	Isolet
MODELO						Aclarar	BDEC 2508
PROCEDENCIA						Aclarar	BRASIL
2	**NORMAS DE FABRICACIÓN**					Aclarar	IEC 60044-1
3	**CONDICIONES DE SERVICIO**	Apto para funcionar con características ambientales según ítem 3.1 de las Especificaciones				Sí	Sí
		Apto para funcionar con las condiciones de instalación según ítem 3.2 de las Especificaciones				Sí	Sí
		Apto para funcionar con las características de la red según ítem 3.3 de las Especificaciones				Sí	Sí
4	**CARACTERÍSTICAS DEL TRANSFORMADOR DE CORRIENTE** – **Características eléctricas**	Numero de fases				Monofásico	Monofásico
		Simple y doble relación de transformación : Según Tabla 1				Sí	Doble relación
		Corrientes nominales (A)	Primario	Simple relación	Ith (50xIn)	50/100	-
					Ith (80xIn)	200/400	-
				Doble relación	Ith (50xIn)	5x10/10x20/15x30/25x50 50x100/75x150	15x30
					Ith (80xIn)	100x200/200x400	-
			Secundario			5	5
		Clase de precisión				0,5 S	0,5S
		Prestación (Burden) (VA)				10	10
		Tensión Nominal de servicio (kV)				23	23
		Tensión soportada a frecuencia industrial, 1 min. (kV)				≥ 50	50
		Tensión soportada de impulso atmosférico (BIL) (kV)				≥ 125	125
		Corriente Térmica permanente (A)				1,2 x In	1,2xIn
		Corriente dinámica (Idyn) (A)				125xIn	125xIn
		Índice de saturación (n)				< 5	<5
		Frecuencia (Hz)				50 ± 2 %	50 +/- 2%
		Corriente límite térmica (Ith)	Simple relación: Tabla 2 (A)			50xIn/80xIn	
			Doble relación: Tabla 3 (A)			50xIn/80xIn	50xIn
		Máximo error de relación y ángulo: Según tabla 4				Sí	Sí

Ing. José L. González C.
Div. de Proy. de Distribución

J. MARTIN ABENTE SARALEGUI
CIA. COMERCIAL DEL PARAGUAY S.A.

Compañía Comercial del Paraguay S.A
materiales eléctricos & iluminación
www.ccp.com.py
Av. Rca. Argentina 2278
Tels: (595 21) 553 270 (RA)
licitaciones@ccp.com.py
info@ccp.com.py

ANDE	ESPECIFICACIONES TÉCNICAS **EE.TT. N° 05.14.19 – Rev. 5** TRANSFORMADOR DE CORRIENTE TIPO INTEMPERIE PARA MEDIA TENSIÓN	Pág. 13 / 15 Rev. 1

PLANILLA DE DATOS GARANTIZADOS

Lote, según Lista de Bienes del Pliego correspondiente									Aclarar
Ítem, según Lista de Bienes del Pliego correspondiente									Aclarar
DESCRIPCIÓN (Hoja 2/3)								EE.TT. 05.14.19 – Rev. 5	GARANTIZADO
4	CARACTERÍSTICAS DEL TRANSFORMADOR DE CORRIENTE	Características Constructivas	Material de la aislación: Resina epoxi-cicloalifatica					Según ítem 4.2.1 de estas Especificaciones	Según ítem 4.2.1 de estas especificaciones
			Color del material aislante					Gris claro	Gris Claro
			Terminales primarios	Material:				Aluminio/Cobre estañado o plateado / Acero inoxidable	Cobre estañado
				Tipo				Placa (4N)	Placa 4N
			Terminales secundarios	Material:				Bronce fosforoso / Latón estañado	Latón estañado
				Caja	Precintable			Sí	Sí
					Para Intemperie			≥ IP54	IP54
					Conexiones de cables por abajo o lateralmente			Sí	Sí
			Base de fijación metálica	Material no energizado				Acero inoxidable/ Acero galvanizado en caliente / Acero pintado	Acero Inoxidable
				Conexión de PAT				Sí	Sí
			Dimensiones (mm.)	Cuerpo del transformador Figuras1, 2 y 3	A			Aclarar	311
					B			Aclarar	185
					C			Aclarar	200
					D			Aclarar	227
					E			Aclarar	180
					F			Aclarar	150
					G			Aclarar	150
					H			Aclarar	105
					Ø d1			Aclarar	8
					Ø d2			Aclarar	8
			Marcación	Placa de características	Ubicación, Material, Inscripciones e Informaciones			Según ítem 4.3.1.1 de estas Especificaciones	Según ítem 4.3.1.1 de estas especificaciones
					Diseño de la placa de características			Según ítem 4.3.1.2 de estas Especificaciones	Según ítem 4.3.1.2 de estas especificaciones
				Identificación de los terminales	Marcación: Bornes Primarios y secundarios			Según ítem 4.3.2.1 de estas Especificaciones	Según ítem 4.3.2.1 de estas especificaciones
					Placa de advertencia			Según ítem 4.3.2.2 de estas Especificaciones	Según ítem 4.3.2.2 de estas especificaciones

J. MARTIN ABENTE SARALEGUI
CIA. COMERCIAL DEL PARAGUAY S.A.

Ing. José L. González
Div. de Proy. de Distribución

CCP
Compañía Comercial del Paraguay S.A
Materiales Eléctricos & Iluminación
www.ccp.com.py

Av. Rca. Argentina 2278
Tels. (595 21) 653 270 (RA)
licitaciones@ccp.com.py
info@ccp.com.py

UOC - ANDE FOJA 016 DCP/DV

ANDE	ESPECIFICACIONES TÉCNICAS **EE.TT. N° 05.14.19 – Rev. 5** TRANSFORMADOR DE CORRIENTE TIPO INTEMPERIE PARA MEDIA TENSIÓN	Pág. 14 / 15

PLANILLA DE DATOS GARANTIZADOS

Lote, según Lista de Bienes del Pliego correspondiente				Aclarar
Ítem, según Lista de Bienes del Pliego correspondiente				Aclarar
DESCRIPCIÓN (Hoja 3/3)			**EE.TT. 05.14.19 – Rev. 5**	**GARANTIZADO**
6	**ALCANCE DEL SUMINISTRO**	Según tabla 1 de estas Especificaciones	Sí	Sí
		Información a suministrar	Según ítem 6.1.2 de estas Especificaciones	Según ítem 6.1.2 de estas especificaciones
7	**EMBALAJE**	Embalaje	Según ítem 7.1 de estas Especificaciones	Según ítem 7.1 de estas especificaciones
		Marcación del embalaje	Según ítem 7.2 de estas Especificaciones	Según ítem 7.2 de estas especificaciones
	Peso total del transformador de corriente (kg.)		Aclarar	~15,0
OBSERVACIONES				

Ing. José L. González C.
Div. de Proy. de Distribución

CCP
Compañía Comercial del Paraguay S.A
materiales eléctricos & iluminación
www.ccp.com.py
Av. Rca. Argentina 2278
Tels: (595 21) 553 270 (RA)
licitaciones@ccp.com.py
info@ccp.com.py

Lic. MARTIN ABENTE SARALEGUI
GIA. COMERCIAL DEL PARAGUAY S.A.

FOJA 015 DCP/DV

ANDE	ESPECIFICACIONES TÉCNICAS **EE.TT. N° 05.14.19 – Rev. 5** TRANSFORMADOR DE CORRIENTE TIPO INTEMPERIE PARA MEDIA TENSIÓN	Pág. 15 / 15

PLANILLA DE ENSAYOS DE TIPO

Lote, según Lista de Bienes del Pliego correspondiente							Aclarar
Ítem, según Lista de Bienes del Pliego correspondiente							Aclarar
EE. TT. Nº 05.14.19 Rev. 5					**GARANTIZADO**		
DESCRIPCIÓN (Hoja 1/1)					**Laboratorio en el cual se realizó el ensayo**	**Nº de Protocolo**	**Valores satisfactorios según EE.TT. o Norma (Sí/No))**
5	**ENSAYOS DE TIPO**	**Protocolos de Ensayos de Tipo adjuntados (Norma IEC 60044 – 1)**	1	Corriente térmica de corta duración (Ith) (Norma 60044-1, Cláusula 7.1)	IEE (INSTITUTO ELETROTECNICA ENERGIA)	54.451	Sí
			2	Elevación de Temperatura (Norma 60044-1, Cláusula 7.2)	Isolet	354511	Sí
			3	Impulso atmosférico (Norma 60044-1, Cláusula 7.3.2)	IEE (INSTITUTO ELETROTECNICA ENERGIA)	54.440	Sí
			4	Determinación de errores de relación (Norma 60044-Tabla 4, de estas Especificaciones)	Isolet	03100002s1-s3m 03100002s1-s2m	Sí
			5	Ensayo en condiciones de humedad para transformadores del tipo intemperie. (Norma 60044-1, Cláusula 7.4)	EFEI	1062012	Sí
			6	Certificado que verifique que el equipo este fabricado con resina epoxi-cicloalifática en su aislación	Huntsman	XB5918 XB5919	Sí

Ing. José L. González C.
Div. de Proy. de Distribución

CCP
Compañía Comercial del Paraguay S.A
materiales eléctricos & iluminación
www.ccp.com.py
Av. Rca. Argentina 2278
Tels: (595 21) 853 270 (RA)
licitaciones@ccp.com.py
info@ccp.com.py

Lic. MARTIN ABENTE SARALEGUI
CIA. COMERCIAL DEL PARAGUAY S.A.

UOC - ANDE FOJA 018 DCP/DVN

ANDE	ESPECIFICACIONES TÉCNICAS **EE.TT. N° 05.14.19 – Rev. 5** TRANSFORMADOR DE CORRIENTE TIPO INTEMPERIE PARA MEDIA TENSIÓN	Pág. 12 / 15

PLANILLA DE DATOS GARANTIZADOS

Lote, según Lista de Bienes del Pliego correspondiente							Aclarar
Ítem, según Lista de Bienes del Pliego correspondiente							Aclarar
DESCRIPCIÓN (Hoja 1/3)						**EE.TT. 05.14.19 – Rev. 5**	**GARANTIZADO**
MARCA						Aclarar	Isolet
FABRICANTE						Aclarar	Isolet
MODELO						Aclarar	BDEC 2508
PROCEDENCIA						Aclarar	BRASIL
2	**NORMAS DE FABRICACIÓN**					Aclarar	IEC 60044-1
3	**CONDICIONES DE SERVICIO**	Apto para funcionar con características ambientales según ítem 3.1 de las Especificaciones				Sí	Sí
		Apto para funcionar con las condiciones de instalación según ítem 3.2 de las Especificaciones				Sí	Sí
		Apto para funcionar con las características de la red según ítem 3.3 de las Especificaciones				Sí	Sí
4	**CARACTERÍSTICAS DEL TRANSFORMADOR DE CORRIENTE** – **Características eléctricas**	Numero de fases				Monofásico	Monofásico
		Simple y doble relación de transformación : Según Tabla 1				Sí	Doble relación
		Corrientes nominales (A)	Primario	Simple relación	Ith (50xIn)	50/100	-
					Ith (80xIn)	200/400	-
				Doble relación	Ith (50xIn)	5x10/10x20/15x30/25x50 50x100/75x150	25x50
					Ith (80xIn)	100x200/200x400	-
			Secundario			5	5
		Clase de precisión				0,5 S	0,5S
		Prestación (Burden) (VA)				10	10
		Tensión Nominal de servicio (kV)				23	23
		Tensión soportada a frecuencia industrial, 1 min. (kV)				≥ 50	50
		Tensión soportada de impulso atmosférico (BIL) (kV)				≥ 125	125
		Corriente Térmica permanente (A)				1,2 x In	1,2xIn
		Corriente dinámica (Idyn) (A)				125xIn	125xIn
		Índice de saturación (n)				< 5	<5
		Frecuencia (Hz)				50 ± 2 %	50 +/- 2%
		Corriente límite térmica (Ith)	Simple relación: Tabla 2 (A)			50xIn/80xIn	
			Doble relación: Tabla 3 (A)			50xIn/80xIn	50xIn
		Máximo error de relación y ángulo: Según tabla 4				Sí	Sí

Ing. José L. González
Div. de Proy. de Distribución

J. MARTIN ABENTE SARALEGUI
CIA. COMERCIAL DEL PARAGUAY S.A.

CCP
Compañía Comercial del Paraguay S.A
materiales eléctricos & iluminación
www.ccp.com.py
Av. Rca. Argentina 2278
Tels: (595 21) 553 270 (RA)
licitaciones@ccp.com.py
info@ccp.com.py

ANDE	ESPECIFICACIONES TÉCNICAS **EE.TT. N° 05.14.19 – Rev. 5** TRANSFORMADOR DE CORRIENTE TIPO INTEMPERIE PARA MEDIA TENSIÓN	Pág. 13 / 15 Rev. 1

PLANILLA DE DATOS GARANTIZADOS

Lote, según Lista de Bienes del Pliego correspondiente									Aclarar
Ítem, según Lista de Bienes del Pliego correspondiente									Aclarar
DESCRIPCIÓN (Hoja 2/3)								EE.TT. 05.14.19 – Rev. 5	GARANTIZADO
4	CARACTERÍSTICAS DEL TRANSFORMADOR DE CORRIENTE	Características Constructivas	Material de la aislación: Resina epoxi-cicloalifatica					Según ítem 4.2.1 de estas Especificaciones	Según ítem 4.2.1 de estas especificaciones
			Color del material aislante					Gris claro	Gris Claro
			Terminales primarios	Material:				Aluminio/Cobre estañado o plateado / Acero inoxidable	Cobre estañado
				Tipo				Placa (4N)	Placa 4N
			Terminales secundarios	Material:				Bronce fosforoso / Latón estañado	Latón estañado
				Caja	Precintable			Sí	Sí
					Para Intemperie			≥ IP54	IP54
					Conexiones de cables por abajo o lateralmente			Sí	Sí
			Base de fijación metálica	Material no energizado				Acero inoxidable/ Acero galvanizado en caliente / Acero pintado	Acero Inoxidable
				Conexión de PAT				Sí	Sí
			Dimensiones (mm.)	Cuerpo del transformador Figuras 1, 2 y 3	A			Aclarar	311
					B			Aclarar	185
					C			Aclarar	200
					D			Aclarar	227
					E			Aclarar	180
					F			Aclarar	150
					G			Aclarar	150
					H			Aclarar	105
					Ø d1			Aclarar	8
					Ø d2			Aclarar	8
			Marcación	Placa de características		Ubicación, Material, Inscripciones e Informaciones		Según ítem 4.3.1.1. de estas Especificaciones	Según ítem 4.3.1.1 de estas especificaciones
						Diseño de la placa de características		Según ítem 4.3.1.2. de estas Especificaciones	Según ítem 4.3.1.2 de estas especificaciones
				Identificación de los terminales		Marcación: Bornes Primarios y secundarios		Según ítem 4.3.2.1. de estas Especificaciones	Según ítem 4.3.2.1 de estas especificaciones
						Placa de advertencia		Según ítem 4.3.2.2. de estas Especificaciones	Según ítem 4.3.2.2 de estas especificaciones

Ing. José L. González C.
Div. de Proy. de Distribución

MARTIN ABENTE SARALEGUI
CIA. COMERCIAL DEL PARAGUAY S.A.

CCP
Compañía Comercial del Paraguay S.A
materiales eléctricos & iluminación
www.ccp.com.py
Av. Rca. Argentina 2278
Tels: (595 21) 553 270 (RA)
licitaciones@ccp.com.py
info@ccp.com.py

ANDE	ESPECIFICACIONES TÉCNICAS **EE.TT. N° 05.14.19 – Rev. 5** TRANSFORMADOR DE CORRIENTE TIPO INTEMPERIE PARA MEDIA TENSIÓN	Pág. 14 / 15

PLANILLA DE DATOS GARANTIZADOS

Lote, según Lista de Bienes del Pliego correspondiente				Aclarar
Ítem, según Lista de Bienes del Pliego correspondiente				Aclarar
DESCRIPCIÓN (Hoja 3/3)			**EE.TT. 05.14.19 – Rev. 5**	**GARANTIZADO**
6	**ALCANCE DEL SUMINISTRO**	Según tabla 1 de estas Especificaciones	Sí	Sí
		Información a suministrar	Según ítem 6.1.2 de estas Especificaciones	Según ítem 6.1.2 de estas especificaciones
7	**EMBALAJE**	Embalaje	Según ítem 7.1 de estas Especificaciones	Según ítem 7.1 de estas especificaciones
		Marcación del embalaje	Según ítem 7.2 de estas Especificaciones	Según ítem 7.2 de estas especificaciones
	Peso total del transformador de corriente (kg.)		Aclarar	~15,0
OBSERVACIONES				

Ing. José L. González C.
Dir. de Proy. de Distribución

J. MARTIN ABENTE SARALEGUI
CIA. COMERCIAL DEL PARAGUAY S.A.

CCP
Compañía Comercial del Paraguay S.A
materiales eléctricos & iluminación
www.ccp.com.py
Av. Rca. Argentina 2278
Tels (595 21) 553 270 (RA)
licitaciones@ccp.com.py
info@ccp.com.py

ANDE	ESPECIFICACIONES TÉCNICAS **EE.TT. N° 05.14.19 – Rev. 5** TRANSFORMADOR DE CORRIENTE TIPO INTEMPERIE PARA MEDIA TENSIÓN	Pág. 15 / 15

PLANILLA DE ENSAYOS DE TIPO

Lote, según Lista de Bienes del Pliego correspondiente							Aclarar
Ítem, según Lista de Bienes del Pliego correspondiente							Aclarar
EE. TT. Nº 05.14.19 Rev. 5					**GARANTIZADO**		
DESCRIPCIÓN (Hoja 1/1)					**Laboratorio en el cual se realizó el ensayo**	**Nº de Protocolo**	**Valores satisfactorios según EE.TT. o Norma (Sí/No))**
5	**ENSAYOS DE TIPO**	**Protocolos de Ensayos de Tipo adjuntados (Norma IEC 60044 – 1)**	1	Corriente térmica de corta duración (Ith) (Norma 60044-1, Cláusula 7.1)	IEE (INSTITUTO ELETROTECNICA ENERGIA)	54.451	Sí
			2	Elevación de Temperatura (Norma 60044-1, Cláusula 7.2)	Isolet	354511	Sí
			3	Impulso atmosférico (Norma 60044-1, Cláusula 7.3.2)	IEE (INSTITUTO ELETROTECNICA ENERGIA)	54.440	Sí
			4	Determinación de errores de relación (Norma 60044-Tabla 4, de estas Especificaciones)	Isolet	03100002s1-s3m 03100002s1-s2m	Sí
			5	Ensayo en condiciones de humedad para transformadores del tipo intemperie. (Norma 60044-1, Cláusula 7.4)	EFEI	1062012	Sí
			6	Certificado que verifique que el equipo este fabricado con resina epoxi-cicloalifática en su aislación	Huntsman	XB5918 XB5919	Sí

Ing. José L. González C.
Div. de Proy. de Distribución

CCP
Compañía Comercial del Paraguay S.A
materiales eléctricos & iluminación
www.ccp.com.py
Av. Rca. Argentina 2278
Tels: (595 21) 553 270 (RA)
licitaciones@ccp.com.py
info@ccp.com.py

J. MARTIN ABENTE SARALEGUI
CIA. COMERCIAL DEL PARAGUAY S.A.

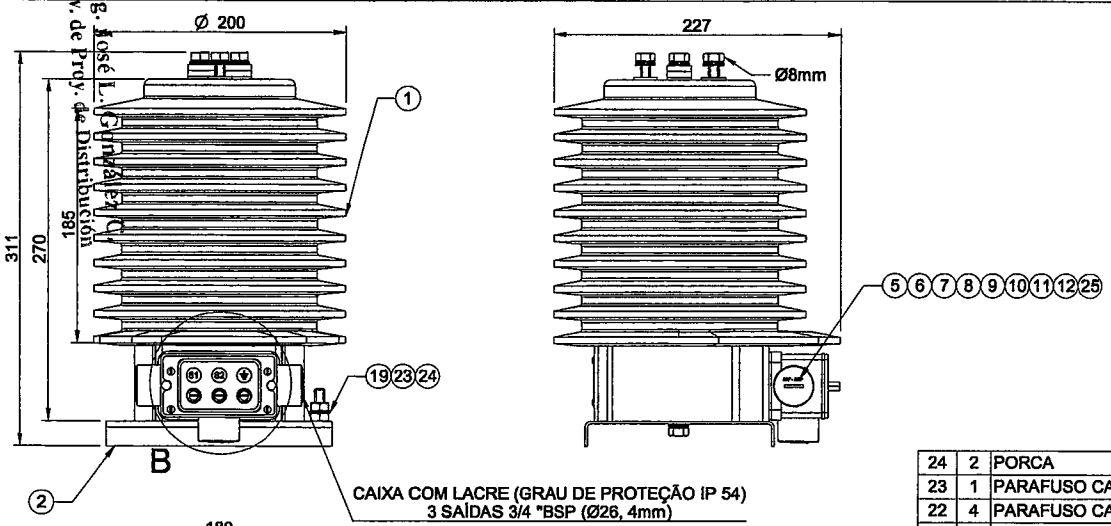

Notes:
1)Dimensões em milímetros
2)Tolerâncias de resina:±2%
3)Tolerâncias entre centros de furos:±1mm
4)Tolerâncias gerais:±2mm
5)Identificação dos terminais em baixo relevo
6)Massa:~15kg

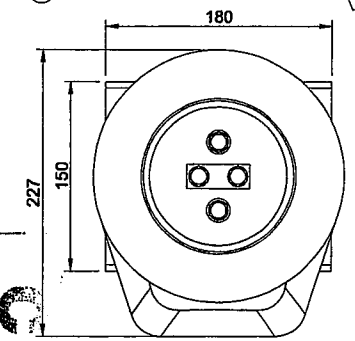

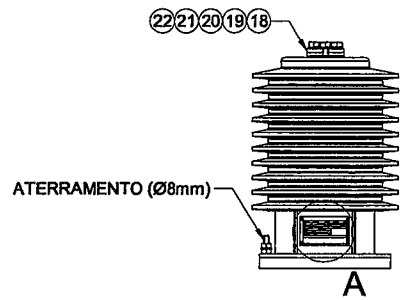

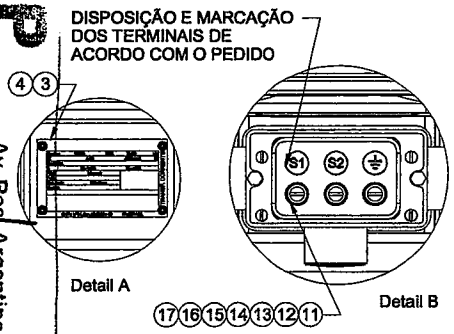

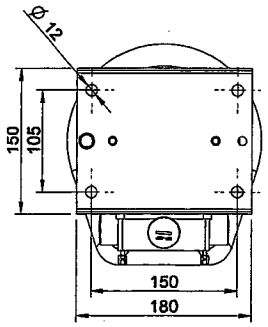

Item	Qt	Denominação	Material	Dimensões	Cód./Des.	Trat. / Obs
24	2	PORCA	AÇO INOX	M8	642.207	-
23	1	PARAFUSO CAB. SEXTAVADA	AÇO INOX	M8X30	628.017	-
22	4	PARAFUSO CAB. SEXTAVADA	AÇO INOX	M8X25	-	-
21	4	TERMINAL PRIMÁRIO	COBRE			ESTANHADO
20	5	ARRUELA DE PRESSÃO	AÇO INOX	M8	641.004	-
19	7	ARRUELA LISA	AÇO INOX	M8	640.006	-
18	2	BARRA RELIGAÇÃO	COBRE	-	-	ESTANHADO
17	1	PAST MARCAÇÃO SECUNDÁRIA S2	PVC		601.940	
16	1	PASTILHA ATERRAMENTO	PVC		601.965	
15	1	PAST MARCAÇÃO SECUNDÁRIA S1	PVC		601.939	
14	4	PARAFUSO CAB. CILIN. FENDA	AÇO INOX	M4X16	625.003	-
13	3	ARRUELA LISA	AÇO INOX	M5	640.001	-
12	3	PARAFUSO CAB. CILIN. FENDA	AÇO INOX	M5X10	625.000	-
11	3	TERM SEC TC/TP BT M5 ST	LATÃO	M5	412.650	ESTANHADO
10	1	VEDAÇÃO TRASEIRA	SILICONE	-	312.087	-
9	1	VEDAÇÃO TAMPA	SILICONE	-	312.087	-
8	1	TAMPA DA CAIXA DE PROTEÇÃO	ALUMINIO		412.001	
7	2	PARAF. LACRE SEXT.	LATÃO	M4X16	413.091	-
6	1	CAIXA DE PROTEÇÃO	ALUMINIO	2 SAÍDAS 3/4"BSP	412.001	-
5	3	TAMPÃO	PVC	3/4" - BSP	601.907	-
4	4	REBITE "POP"	ALUMINIO	-	643.001	-
3	1	PLACA DE IDENTIFICAÇÃO	AÇO INOX		414.343	
2	1	BASE	AÇO INOX	-	-	-
1	1	CORPO	EPÓXI CICLOALIFÁTICO	-	-	

Title / Model: **TC BDEC 2508**

Nº Des: Rev: -

Control Design (CED)			
Designer:	LEANDRO	19/03/14	
Verification:	ANDRÉ	19/03/14	
Approval:	FÁBIO F.	19/03/14	
Nº Control:	-		

DEPTH OF ROUGHNESS Ra = X (1X = 0,001mm)

Group	Finish Machined	Finish Thin	Surface Broached	Average Roughing Machining	Surface Rate
Maximum	0,1	0,8	6,3	50,0	100

Class Based on NBR 8404 e ISO 1302: N1 (0,025), N2 (0,04), N3 (0,05), N4 (0,10), N5 (0,16), N6 (0,25), N7 (0,40), N8 (0,63), N9 (0,80), N10 (1,60), N11 (2,50), N12 (4,00), N13 (6,30), N14 (10,0), N15 (12,50), N16 (25,0), N17 (50,0), N18 (100 to 1000)

Scale: S/E — Sheet: 1 : 2 — 1º Dihedral

ISOLET — One step ahead!

A3 (297x420)

Revisão Elaboração Verificação Aprovação Data Nº Controle Motivo
Controle de Revisões (CAD)
materials electrical & lumination
Comercial
CAD
Av. Rca. Argentina 2278
Tel: (59) 21 583 270 (RA)
info@ccd.com.py
DRAWING OF ISOLET IND. COM. LTD
Can not be used, transferred or reproduced in whole or in part by third parties, without written permission.
Drawing for viewing on computer.
The printed sheet is not valid as managed copy.
Ing. José L. Gundlach
Div. de Prov. de Distribución
CIA. COMERCIAL DEL PARAGUAY S.A.
SARATECH

26

Controle de Revisões (CAD)						
Revisão	Elaboração	Verificação	Aprovação	Data	N°Controle	Motivo
-	-	-	-	-	CAD - -	-
-	-	-	-	-	CAD - -	-
-	-	-	-	-	CAD - -	-

DRAWING OF PROPERTY ISOLET INC. Can not be used, transferred or reproduced in whole or in part by third parties without written permission. Drawing for viewing on computer. The printed sheet is not valid as managed copy.

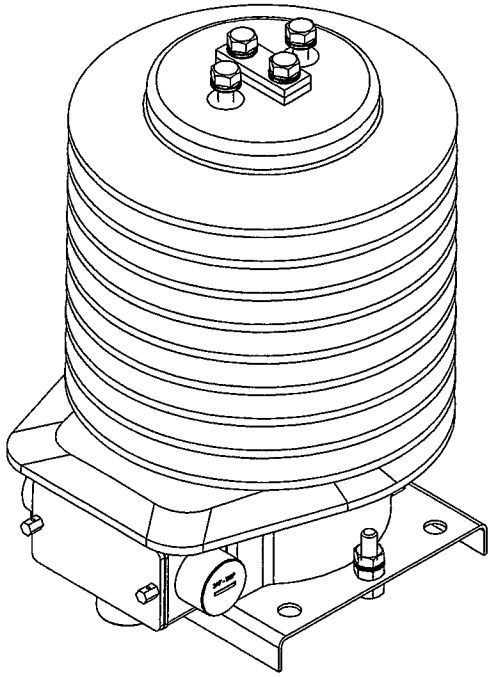

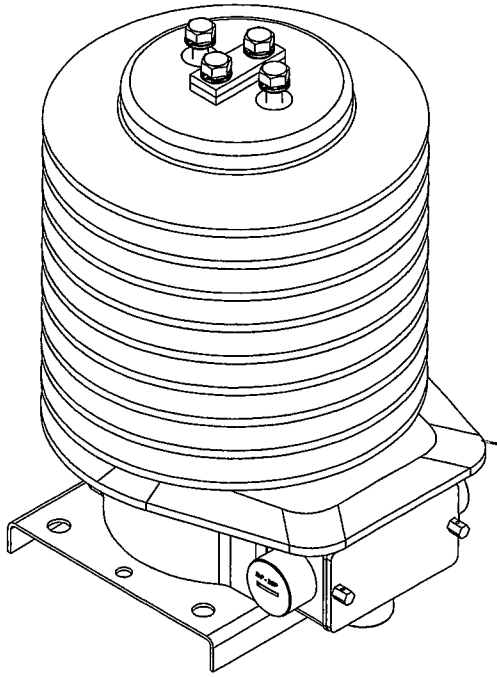

Ing. José L. González C.
Div. de Proy. de Distribución

CCP
Compañía Comercial del Paraguay S.A
materiales eléctricos & iluminación

Av. Rca. Argentina 2278
Tels.: (595 21) 653 270 (RA)
licitaciones@ccp.com.py
info@ccp.com.py
www.ccp.com.py

MARTIN ABENTE SARALEGUI
CIA. COMERCIAL DEL PARAGUAY S.A.

| Title / Model: | | | | | |

000038

UOC - ANDE FOJA 008 DCP/DVN

ANDE	ESPECIFICACIONES TÉCNICAS **EE.TT. N° 04.14.18 – Rev. 4** TRANSFORMADOR DE POTENCIAL TIPO INTEMPERIE PARA MEDIA TENSIÓN	Pág. 10 / 12 Rev. 1

PLANILLA DE DATOS GARANTIZADOS

Lote, según Lista de Bienes del Pliego correspondiente					Aclarar
Ítem, según Lista de Bienes del Pliego correspondiente					Aclarar
DESCRIPCIÓN (Hoja 1/2)				EE.TT. 04.14.18 – Rev. 4	GARANTIZADO
MARCA				Aclarar	Isolet
FABRICANTE				Aclarar	Isolet
MODELO				Aclarar	BDEC FT15
PROCEDENCIA				Aclarar	BRASIL
2	NORMAS DE FABRICACIÓN			Aclarar	IEC 60044-2
3	CONDICIONES DE SERVICIO		Apto para funcionar con características ambientales según ítem 3.1 de las Especificaciones	Sí	Sí
			Apto para funcionar con las condiciones de instalación según ítem 3.2 de las Especificaciones	Sí	Sí
			Apto para funcionar con las características de la red según ítem 3.3 de las Especificaciones	Sí	Sí
4	CARACTERÍSTICAS DEL TRANSFORMADOR DE POTENCIAL	Características eléctricas	Numero de fases	Monofásico	Monofásico
			Simple relación de transformación : Según Tabla 1	Sí	Sí
			Clase de precisión	0,2	0,2
			Prestación (Burden) (VA)	20	20
			Tensión nominal fase-fase (kV)	≥ 24	24,2
			Tensión de servicio fase-neutro (kV)	13,2	13,2
			Tensión soportada a frecuencia industrial, 1 min. (kV)	≥ 50	50
			Tensión soportada de impulso atmosférico (BIL) (kV)	≥ 125	125
			Potencia límite térmica (VA)	500	500
			Frecuencia (Hz)	50 ± 2 %	50 +/- 2%
		Características Constructivas	Material de la aislación: Resina epoxi-cicloalifática	Según ítem 4.2.1 de estas Especificaciones	Según ítem 4.2.1de estas especificaciones
			Color del material aislante	Gris claro	Gris Claro
			Terminales primarios: Material	Aluminio/Cobre estañado o plateado / Acero inoxidable	Cobre estañado
			Terminales secundarios – Material:	Bronce fosforoso / latón estañado	Latón estañado
			Terminales secundarios – Caja – Precintable	Sí	Sí
			Terminales secundarios – Caja – Para intemperie	≥ IP54	IP54
			Terminales secundarios – Caja – Conexiones de cables por abajo o lateralmente	Sí	Sí
			Base de fijación metálica – Material no energizado	Acero inoxidable/ Acero galvanizado en caliente / Acero pintado	Acero Inoxidable
			Base de fijación metálica – Conexión de PAT	Sí	Sí

CCP
Compañía Comercial del Paraguay S.A
materiales eléctricos & iluminación
www.ccp.com.py
Av. Rca. Argentina 2278
Tels: (595 21) 553 270 (RA)
licitaciones@ccp.com.py
info@ccp.com.py

Ing. José L. González C.
Div. de Proy. de Distribución

Lic. MARTIN ABENTE SARALEGUI
GIA. COMERCIAL DEL PARAGUAY S.A.

UOC - ANDE FOJA 007 DCPIDVN

ANDE	ESPECIFICACIONES TÉCNICAS **EE.TT. N° 04.14.18 – Rev. 4** TRANSFORMADOR DE POTENCIAL TIPO INTEMPERIE PARA MEDIA TENSIÓN	Pág. 11 / 12

PLANILLA DE DATOS GARANTIZADOS

Lote, según Lista de Bienes del Pliego correspondiente							Aclarar
Ítem, según Lista de Bienes del Pliego correspondiente							Aclarar
DESCRIPCIÓN (Hoja 2/2)						**EE.TT. 04.14.18 – Rev. 4**	**GARANTIZADO**
4	CARACTERÍSTICAS DEL TRANSFORMADOR DE POTENCIAL	Características Constructivas	Dimensiones (mm.)	Cuerpo del transformador : Figuras 1, 2 y 3	A	Aclarar	450
					B	Aclarar	165
					C	Aclarar	110
					D	Aclarar	345
					E	Aclarar	230
					F	Aclarar	200
					G	Aclarar	238
					H	Aclarar	200
					Ø d1	Aclarar	10
					Ø d2	Aclarar	10
			Marcación	Placa de características	Ubicación, Material, Inscripciones e informaciones	Según ítem 4.3.1.1. de estas Especificaciones	Según ítem 4.3.1.1 de estas especificaciones
					Diseño de la placa de características	Según ítem 4.3.1.2. de estas Especificaciones	Según ítem 4.3.1.2 de estas especificaciones
				Identificación de los terminales	Marcación: Bornes Primarios y secundarios	Según ítem 4.3.2.1. de estas Especificaciones	Según ítem 4.3.2.1 de estas especificaciones
6	ALCANCE DEL SUMINISTRO			Según tabla 1 de estas Especificaciones		Sí	Sí
				Información a suministrar		Según ítem 6.1.2 de estas Especificaciones	Según ítem 6.1.2 de estas especificaciones
7	EMBALAJE			Embalaje		Según ítem 7.1 de estas Especificaciones	Según ítem 7.1 de estas especificaciones
				Marcación del embalaje		Según ítem 7.2 de estas Especificaciones	Según ítem 7.2 de estas especificaciones
	Peso total del transformador de Potencial (kg.)					Aclarar	~23,0
OBSERVACIONES							
Factor de sobretensión:1,2xUn-continuo							

J. MARTIN ABENTE SARALEGUI
CIA. COMERCIAL DEL PARAGUAY S.A.

Ing. José L. González C.
Div. de Proy. de Distribución

CCP
Compañía Comercial del Paraguay S.A
materiales eléctricos & iluminación
www.ccp.com.py
Av. Rca. Argentina 2278
Tels.: (595 21) 553 270 (RA)
licitaciones@ccp.com.py
info@ccp.com.py

ANDE	ESPECIFICACIONES TÉCNICAS **EE.TT. N° 04.14.18 – Rev. 4** TRANSFORMADOR DE POTENCIAL TIPO INTEMPERIE PARA MEDIA TENSIÓN	Pág. 12 / 12

DOC - ANDE FOJA 006 DCP/DVN

PLANILLA DE ENSAYOS DE TIPO

Lote, según Lista de Bienes del Pliego correspondiente							Aclarar
Ítem, según Lista de Bienes del Pliego correspondiente							Aclarar
EE. TT. Nº 04.14.18 Rev. 4					**GARANTIZADO**		
DESCRIPCIÓN (Hoja 1/1)					**Laboratorio en el cual se realizó el ensayo**	**Nº de Protocolo**	**Valores satisfactorios según EE.TT. o Norma (Sí/No))**
5	**ENSAYOS DE TIPO**	**Protocolos de Ensayos de Tipo adjuntados (Norma IEC 60044 – 2)**	1	Elevación de Temperatura (Norma 60044-2, Cláusula 8.1)	Isolet	014281-01	Sí
			2	Capacidad para soportar corto circuitos (Norma 60044-2, Cláusula 8.2)	IEE (INSTITUTO ELETROTECNICA ENERGIA)	51.447	Sí
			3	Impulso atmosférico (Norma 60044-2, Cláusula 8.3.2)	IEE (INSTITUTO ELETROTECNICA ENERGIA)	51.426	Sí
			4	Ensayo de impulso de conmutación (Norma 60044-2, Cláusula 8.3.3)	No aplicable a este nivel de tensión	-	-
			5	Ensayo en condiciones de humedad para transformadores del tipo intemperie. (Norma 60044-2, Cláusula 8.4)	IEE (INSTITUTO ELETROTECNICA ENERGIA)	51.803	Sí
			6	Medición de tensión de radio interferencia (RIV) (Norma 60044-2, Cláusula 8.5)	No aplicacle a este nivel de tensión	-	-
			7	Determinación de errores (Norma 60044-2, Cláusula 12.3 y 13.6.2)	Isolet	02146801a-n	Sí
			8	Certificado que verifique que el equipo este fabricado con resina epoxi-cicloalifática	Hunstman	XB5918 XB5919	Sí

Ing. José L. González C.
Div. de Proy. de Distribución

Compañía Comercial del Paraguay S.A
materiales eléctricos & iluminación
www.ccp.com.py
Av. Rca. Argentina 2278
Tels: (595 21) 991 270 (RA)
licitaciones@ccp.com.py
info@ccp.com.py

MARTIN ABENTE SARALEGUI
CIA. COMERCIAL DEL PARAGUAY S.A.

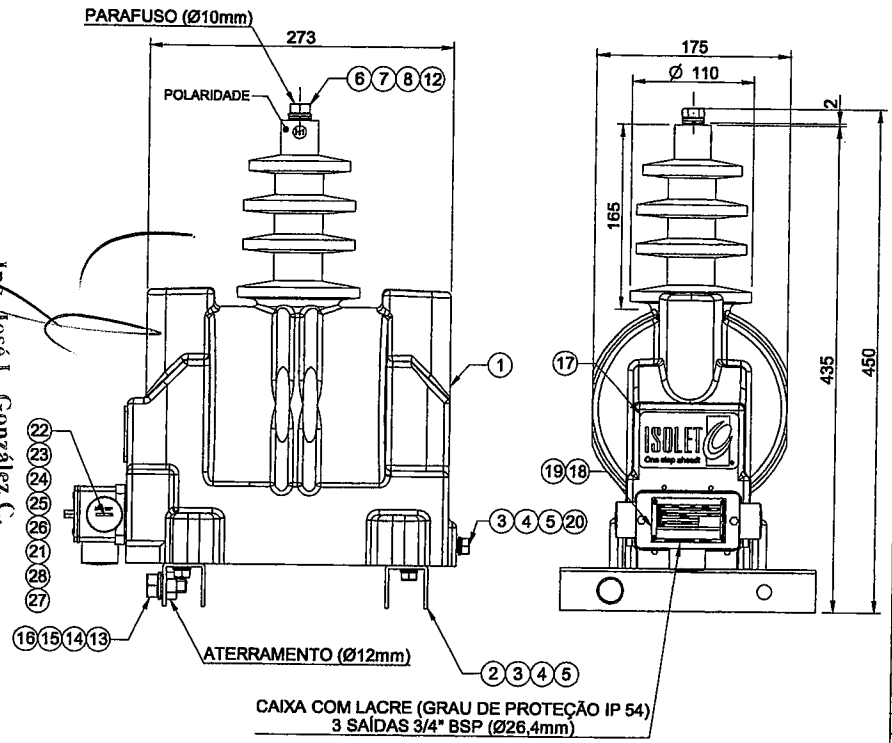

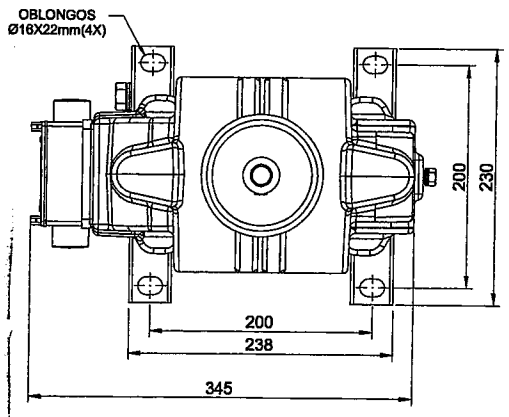

Notas:
1)Medidas em milímetros
2)Tolerâncias de resina:±2%
3)Tolerâncias entre-centro de furos:±1mm
4)Tolerâncias medidas gerais:±2mm
5)Identificação do terminal primário em pastilha metalica
6)Identificação dos terminais secundários em pastilhas PVC
7)Massa:~23kg
8)Peças isentas de rebarbas
9)Placa auxiliar fixada na tampa da caixa de proteção

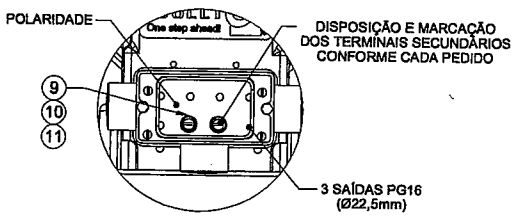

Detalhe A

Item	Qt	Denominação	Material	Dimensões	Cód./Des.	Trat. / Obs
28	1	VEDAÇÃO TRASEIRA	SILICONE	-	312.087	-
27	1	VEDAÇÃO TAMPA	SILICONE	-	312.087	-
26	4	BUCHA FIX CX PROT 1/4X12MM	LATÃO	M4	412.557	-
25	1	TAMPA DA CAIXA DE PROTEÇÃO	ALUMINIO		412.001	
24	2	PARAF. LACRE SEXT.	LATÃO	M4X16	413.091	-
23	4	PARAFUSO CAB. CILIN. FENDA	AÇO INOX	M4X16	625.003	-
22	3	TAMPÃO	PVC	3/4" - BSP	601.907	-
21	1	CAIXA DE PROTEÇÃO	ALUMINIO	2 SAIDAS 3/4"BSP	412.001	-
20	1	INSERTO REC 7/16X20MM	LATÃO	M8X15	413.632	
19	4	REBITE "POP"	ALUMINIO	-	643.001	-
18	1	PLACA DE IDENTIFICAÇÃO	AÇO INOX		414.345	
17	1	PASTILHA LOGO ISOLET	BMC	-	710.058	COR: CINZA
16	1	PORCA	AÇO INOX	M12	642.000	-
15	1	ARRUELA DE PRESSÃO	AÇO INOX	M12	641.002	-
14	1	ARRUELA LISA	AÇO INOX	M12	640.002	-
13	1	PARAFUSO CABEÇA SEXTAVADA	AÇO INOX	M12X25	628.008	-
12	1	TERMINAL PRIMÁRIO	LATÃO	M10X16	413.723	ESTANHADO
11	2	PARAFUSO CAB. CILIN. FENDA	AÇO INOX	M5X10	625.000	-
10	2	ARRUELA LISA	AÇO INOX	M5	640.001	-
9	2	TERMINAL SECUNDÁRIO	LATÃO	M5	412.563	ESTANHADO
8	1	ARRUELA DE PRESSÃO	AÇO INOX	M10	641.000	-
7	1	ARRUELA LISA	AÇO INOX	M10	640.007	-
6	1	PARAFUSO CAB. SEXTAVADA	AÇO INOX	M10X20	628.000	-
5	5	ARRUELA LISA	AÇO INOX	M8	640.006	-
4	5	ARRUELA DE PRESSÃO	AÇO INOX	M8	641.004	-
3	5	PARAFUSO CABEÇA SEXTAVADA	AÇO INOX	M8X16	628.545	-
2	2	BASE	INOX	-	-	-
1	1	CORPO	EPÓXI CICLO	-	-	-

Título / Modelo:

MODELO: BDEC FT15

Nº Des: Rev:

Controle de Criação (CED)		
Elaboração:	Leandro	24/09/05
Verificação:	André	24/09/05
Aprovação:	Fábio F.	24/09/05
Nº Controle:	CED - -	

PROFUNDIDADE DA RUGOSIDADE Ra = X (1X = 0,001mm)

Grupo	Acabamento Esperado	Acabamento Fino	Superfície Almejada	Superfície Desejável	Superfície em Bruto
Máximo	0,1	0,8	6,3	50,0	100

Classe	N1	N2	N3	N4	N5	N6	N7	N8	N9	N10	N11	N12
Baseado na NBR 6004 e ISO 1302	0,025 a 0,05	0,05 a 0,10	0,10 a 0,20	0,20 a 0,40	0,40 a 0,80	0,80 a 1,60	1,60 a 3,20	3,20 a 6,30	6,30 a 12,5	12,5 a 25,0	25,0 a 50,0	50,0 a 100

Escala: S/E

Folha: 1 : 1

1º Diedro

ISOLET
One step ahead!

A3 (297x420)

DESENHO DE PROPRIEDADE INTELECTUAL DA ISOLET IND. COM. LTDA
Não pode ser utilizado, cedido ou reproduzido total ou parcialmente por terceiros sem autorização por escrito.
Desenho para visualização em computador.
A folha impressa não é válida como cópia controlada.

Revisão	Descrição	Verificação	Aprovação	Data	Nº Controle	Motivo

Controle de Revisões (CAD)

CIA. COMERCIAL DEL PARAGUAY S.A.

Ing. José L. González C.
Div. de Proy. de Distribución

Cotización Comercial

materiales eléctricos e iluminación
Del Paraguay S.A.

Av. Rca. Argentina 2278
Tel.: (595 21) 553 270 (RA)
Asunción - Paraguay

310

000042

0064

ISOLET
One step ahead!

ISOLET Indústria e Comércio Ltda.
Rod. Waldomiro Corrêa Camargo (SP-79),
Km 63 - Módulos 1, 2 e 3
CEP 13308-220 - Vila Martins - Itu - SP

Fone: ++ 55.11.2118-3000
Fax: ++ 55.11.2118-3010

E-mail: isolet@isolet.com.br
www.isolet.com.br

Declaración Jurada de conformidad con los Documentos de la Licitación

A: Administración Nacional de Electricidad (ANDE)

Licitación Pública Internacional (SBE) ANDE Nº: 1065/2014

Descripción del llamado: "Adquisición de Instrumentos de Medida"

ID: 271.011

Isolet Indústria e Comércio Ltda, declara Bajo Fe de Juramento lo siguiente:

(a) Que hemos obtenido los Documentos de la licitación (Pliego de Bases y Condiciones, Adendas, Aclaratorias realizadas a través del Sistema de Subasta a la baja Electrónica) y demás documentos que forman parte de los mismos) directamente del Portal de la Dirección Nacional de Contrataciones Públicas (www.contrataciones.gov.py).

(b) Hemos examinado dichos documentos de licitación y aceptamos y no tenemos objeción alguna a los procedimientos, requerimientos y condiciones en ellos establecidos.

Márcio Laiko
CPF: 192.711.968-56

RCPN E TABELIÃO DE NOTAS DE PIRAPITINGUI - ITU
FERNANDO CANDIDO DA SILVA
R. Maud, 35 – Cidade Nova – Cep: 13308-133 – Itu/SP – Fone: (11) 4019.9200
Fax: (11) 4019.9203 – cartorioitu@yahoo.com.br
RECONHEÇO por SEMELHANÇA o VALOR DECLARADO ( ) firma(s) de: ( )
MARCIO LAIKO
Itu, 06 de outubro de 2014, em testemunho da verdade. Fernando
Fernando Candido da Silva - Oficial Titular
Vlr:R$ 4,50. C:52146 Selo(s): 22093-AA
Válido somente com o selo de Autenticidade.

Ing. José L. González C.
Div. de Proy. de Distribución

CCP
Compañía Comercial del Paraguay S.A
materiales eléctricos & iluminación
www.ccp.com.py
Av. Rca. Argentina 2278
Tels: (595 21) 553 270 (RA)
licitaciones@ccp.com.py
info@ccp.com.py

SISTEMA DE GESTÃO DA QUALIDADE TÜVRheinland Brasil NBR ISO 9001

J. MARTIN ABENTE SARALEGUI
COMERCIAL DEL PARAGUAY S.A.

CCP
COMPAÑÍA COMERCIAL DEL PARAGUAY S.A.
electricidad + iluminación

9. Declaración jurada por la que el oferente garantiza que no se encuentra involucrado en prácticas que violen los derechos de los niños, niñas y adolescentes referentes al trabajo infantil, estipulados en la constitución nacional, los convenios 138 y 182 de la organización internacional del trabajo (OIT), el código del trabajo, el código de la niñez y la adolescencia, demás leyes y normativas vigentes en la República del Paraguay.

Asunción, 10 de Octubre de 2014

Señores
Administración Nacional de Electricidad

Presente

Ref.: (Descripción del llamado) LPI SBE ANDE Nº 1065/2014
ID: (Portal Contrataciones Públicas) 271.011

VISTO - AUDITORIA INTERNA
Art. 54º - Decreto Nº 21909/03
No implica análisis detallado de su contenido
Lic. Inocencio E. Torales G.
Auditor

De mi/nuestra consideración:

La empresa C.C.P. S.A., con RUC 80000077-DV3, en su calidad de oferente del llamado de referencia, por medio de su/s representante/s legal/es Jorge Abente Saralegui, con cedula de identidad Nº 440.619, formula la presente DECLARACIÓN BAJO FE DE JURAMENTO.

1. QUE no emplea en forma directa ni indirecta a niños, niñas y adolescentes en tipos de labores consideradas como Trabajos Prohibidos y en particular "TRABAJO INFANTIL PELIGROSO" de conformidad a lo dispuesto en el Art. 125 del Código del Trabajo, el Art. 54 del Código de la Niñez y la Adolescencia y el Decreto Nº 4951/05 que reglamenta la Ley 1657/01.

2. QUE, en caso de tomar conocimiento de alguna conducta que se aparte de las disposiciones citadas precedentemente y que involucre a nuestros proveedores de bienes y servicios que componen la cadena de producción y comercialización de lo ofertado, denunciare/mos ese hecho ante la instancia pertinente, de conformidad a lo dispuesto en el Artículo 5 del Código de la Niñez y la Adolescencia.

3. QUE en el caso de que emplee/mos adolescentes se hará de conformidad a lo que establece el Código del Trabajo y el Código de la Niñez y de la Adolescencia, sus disposiciones concordantes y complementaria salvaguardando todos los derechos y garantías del mismo, teniendo presente las obligaciones que como empleador/es me/nos competen.

RECONOCEMOS QUE cualquier violación a esta Declaración facultará a la Convocante a descalificarnos durante la etapa de evaluación de ofertas y/o rescindir el contrato respectivo cualquiera sea su etapa de ejecución, de conformidad a la forma establecida en el artículo 59 de la Ley 2051/03. En estos casos reconozco que no tendré derecho a reembolso de gastos ni a indemnización alguna y seré pasible de la aplicación del procedimiento para imposición de sanciones previsto en la ley 2051/03, independientemente de las demás responsabilidades que pudieran generar.

Atentamente,

CIA. COMERCIAL DEL PARAGUAY S.A.
JORGE ABENTE SARALEGUI
Firma: El/los Oferente/s

CIA. COMERCIAL DEL PARAGUAY S.A.
JORGE ABENTE SARALEGUI
Aclaración de Firma/s

(1) En el caso de que emplee/mos adolescentes trabajadores/as entre 14 y 17 años, adjunto/amos copia del Registro del Adolescente Trabajador/a, de conformidad a lo que establece el Artículo 55 del Código de la Niñez y la Adolescencia.
El presente texto no podrá ser modificado ni alterado, siendo de carácter formal su presentación.

En caso de corresponder, marque aquí con una X.

Ing. José L. González C.
Div. de Proy. de Distribución

J. MARTIN ABENTE SARALEGUI
CIA. COMERCIAL DEL PARAGUAY S.A.

ISOLET
One step ahead!
0092

ISOLET Indústria e Comércio Ltda.
Rod. Waldomiro Corrêa Camargo (SP-79),
Km 63 - Módulos 1, 2 e 3
CEP 13308-220 - Vila Martins - Itu - SP

Fone: ++ 55.11.2118-3000
Fax: ++ 55.11.2118-3010

E-mail: isolet@isolet.com.br
www.isolet.com.br

PODER NOTARIAL

ISOLET INDÚSTRIA E COMÉRCIO LTDA., con sede en la Rod. Waldomiro Corrêa Camargo (SP 79), Km 63, Vila Martins, Itu, estado de São Paulo, Brasil, inscripta en el Registro General de Los Contribuyentes del Ministerio de Hacienda bajo el numero 04.921.928/0001-60, e inscripción estadual 387.161.157.113, en este acto representada por su socio gerente, Sr. MÁRCIO LAIKO, inscripto en el CPF 192.711.968-56, nombra y constituye su APODERADA a la empresa CCP – COMPAÑÍA COMERCIAL DEL PARAGUAY S/A, con domicilio en Av. República Argentina, 2278 – Asunción – Paraguay , representada por sus Directores Sr. JORGE ABENTE SARALEGUI, CI 440.619, Sr. JUAN MARTÍN ABENTE SARALEGUI, CI 390.403 Y Sr. EDUARDO ABENTE SARALEGUI, CI 300.577 para la finalidad específica de representar la PODERANTE ante la ADMINISTRACIÓN NACIONAL DE ELETRICIDAD – ANDE referente a Licitación Pública Internacional ANDE Nº 1065/2014 para "Adquisición de Transformador de Instrumentos de Medida", pudiendo tomar la Garantia de Mantenimiento de Oferta junto al banco o compañía de seguros, en caso de adjudicación, celebrar y ejecutar todos los actos necesarios al buen y fiel desempeño de este mandato, lo cual no podrá ser transferido.

Itu, SP, Brasil, 26 de Setiembre de 2014.

Márcio Laiko
CPF 192.711.968-56
Sócio Gerente

RCPN E TABELIÃO DE NOTAS DE PIRAPITINGUI - ITU
FERNANDO CANDIDO DA SILVA
R. Mauá, 35 – Cidade Nova – Cep: 13308-133 – Itu/SP – Fone: (11) 4019.9200
Fax: (11) 4019.9203 – cartorioitu@yahoo.com.br

RECONHECO por SEMELHANÇA o VALOR DECLARADO e firma de
MARCIO LAIKO
Itu, 30 de setembro de 2014. Em test.
Fernando Candido da Silva - Oficial Titular
Vlr:R$ 4,80. C:1969-Selo(s): 0903-AA
Válido somente com o selo de Autenticidade.

Jennifer Machado dos Santos
Escrevente Substituta
0760AA002505

Ing. José L. González C.
Div. de Proy. de Distribución

CCP
Compañía Comercial del Paraguay S.A.
materiales eléctricos & iluminación
www.ccp.com.py
Av. Rca. Argentina 2278
Tels: (595 21) 553 270 (RA)
licitaciones@ccp.com.py
info@ccp.com.py

SISTEMA DE GESTÃO
TÜVRheinland
Brasil
NBR ISO 9001
QUALIDADE

JUAN MARTIN ABENTE SARALEGUI
CIA. COMERCIAL DEL PARAGUAY S.A.

ANDE
PRESIDENCIA

RESOLUCION P/CP/Nº 3076/2014

POR LA QUE SE ADJUDICA LA LICITACIÓN PÚBLICA INTERNACIONAL ANDE - SUBASTA A LA BAJA ELECTRÓNICA (SBE) Nº 1065/2014, PARA ADQUISICIÓN DE INSTRUMENTOS DE MEDIDA, A LAS FIRMAS BRASFORMER BRASPEL PRODUTOS ELÉTRICOS LTDA., DE BRASIL, REPRESENTADA POR OPTRONICS S.R.L. – (LOTE 1), ISOLET INDUSTRIA E COMERCIO LTDA., DE BRASIL, REPRESENTADA POR COMPAÑÍA COMERCIAL DEL PARAGUAY S.A. – (LOTE 2).

Asunción, 13 de noviembre de 2014

VISTO: La Licitación Pública Internacional ANDE - Subasta a la Baja Electrónica (SBE) Nº 1065/2014, para Adquisición de Instrumentos de Medida, cuyo Llamado fue autorizado por Resolución P/CP/Nº 2883/2014 de la Presidencia de la ANDE; y

CONSIDERANDO: Que la Dirección de Contrataciones Públicas, en su carácter de Unidad Operativa de Contratación (UOC), en base a los antecedentes, fundamenta:

Que presentaron ofertas siete firmas, según Acta de Sesión Pública Virtual, SBE ID Nº 271011 de fecha 8 de octubre de 2014;

Que presentaron sobres de ofertas cuatro firmas, según Acta N° 127/2014 de fecha 10 de octubre de 2014;

Que del estudio comparativo de las ofertas, realizado por el Comité de Evaluación designado por Resolución de la Presidencia P/N° 35288 de fecha 19 de setiembre de 2014, resulta conveniente adjudicar la Licitación Pública Internacional a las firmas Brasformer Braspel Produtos Elétricos Ltda., de Brasil, representada por Optronics S.R.L. – (Lote 1), Isolet Industria e Comercio Ltda., de Brasil, representada por Compañía Comercial del Paraguay S.A. – (Lote 2), por cumplir con todos los requisitos exigidos en el Pliego de Bases y Condiciones y ser sus ofertas económicamente ventajosas para la ANDE;

Que la Adjudicación propuesta por el Comité de Evaluación, está conforme en su totalidad al Art. 28º de la Ley Nº 2051/2003 de Contrataciones Públicas, concordante con el Art. 63° del Decreto N° 21909/2003;

Que el procedimiento utilizado se ajusta a cuanto determina el Art. 27°, inciso i) de la Carta Orgánica de la ANDE, modificada por el Art. 16° de la Ley N° 2199/2003;

Ing. José L. González C.
Div. de Proy. de Distribución

Por tanto, en uso de sus atribuciones,

6 Pliegos

J. MARTIN ABENTE SARALEGUI
COMERCIAL DEL PARAGUAY S.A.

p/ Secretaría General

ANDE
PRESIDENCIA

RESOLUCION P/CP/Nº **3076/2014** - Pág. 2

EL PRESIDENTE DE LA ANDE
RESUELVE:

1. Adjudicar la Licitación Pública Internacional ANDE - Subasta a la Baja Electrónica (SBE) Nº 1065/2014, para Adquisición de Instrumentos de Médida, en las siguientes condiciones:

1.1 A Brasformer Braspel Produtos Elétricos Ltda., de Brasil, representada por Optronics S.R.L.:

Lote 1:

Item	Descripción	Marca	Procedencia	Unidad de Medida	Cantidad (1)	Precio Unitario FOB-USD (2)	Seguros, fletes y otros gastos por la totalidad USD (3)	Precio Total CIP-USD (1x2+3)
1	Transformador de corriente tipo interior para baja tensión, 150/5 A	Brasformer Braspel	Brasil	Unidad	750	23,16	1.395,00	18.765,00
2	Transformador de corriente tipo interior para baja tensión, 200/5 A	Brasformer Braspel	Brasil	Unidad	360	23,16	669,60	9.007,20
3	Transformador de corriente tipo interior para baja tensión, 300/5 A	Brasformer Braspel	Brasil	Unidad	360	23,16	669,60	9.007,20
4	Transformador de corriente tipo interior para baja tensión, 400/5 A	Brasformer Braspel	Brasil	Unidad	240	23,16	446,40	6.004,80
5	Transformador de corriente tipo interior para baja tensión, 500/5 A	Brasformer Braspel	Brasil	Unidad	200	23,16	371,41	5.003,41
Total								**47.787,61**

J. MARTIN ABENTE SARALEGUI
STA. COMERCIAL DEL PARAGUAY S.A.

Ing. José L. González C.
Div. de Proy. de Distribución

Secretaría General

por un monto total CIP Asunción USD 47.787,61 (cuarenta y siete mil setecientos ochenta y siete dólares de los Estados Unidos de América, con 61/100).

- Forma de pago: Mediante Carta de Crédito Irrevocable.

1.2 A Isolet Industria e Comercio Ltda., de Brasil, representada por Compañía Comercial del Paraguay S.A.:

Lote 2:

Item	Descripción	Marca	Procedencia	Unidad de Medida	Cantidad (1)	Precio Unitario FOB-USD (2)	Seguros, fletes y otros gastos por la totalidad USD (3)	Precio Total CIP-USD (1x2+3)
1	Transformador de Intensidad para intemperie doble relación 5 x 10 – 5 A	Isolet	Brasil	Unidad	450	268,51	4.688,03	125.517,53
2	Transformador de Intensidad para intemperie doble relación 15 x 30 – 5 A	Isolet	Brasil	Unidad	450	268,51	4.688,03	125.517,53
3	Transformador de Intensidad para intemperie doble relación 25 x 50 – 5 A	Isolet	Brasil	Unidad	450	268,51	4.688,03	125.517,53
4.	Transformador de potencial tipo intemperie, monopolar	Isolet	Brasil	Unidad	1.570	330,19	16.553,11	534.951,41
Total								**911.504,00**

por un monto total CIP Asunción USD 911.504,00 (novecientos once mil quinientos cuatro dólares de los Estados Unidos de América).

- Forma de pago: Mediante Carta de Crédito Irrevocable.

Ing. José L. González C.
Div. de Proy. de Distribución

J. MARTIN ABENTE SARALEGUI
COMERCIAL DEL PARAGUAY S.A.

p/ Secretaría General

ANDE
PRESIDENCIA

RESOLUCION P/CP/Nº 3076/2014 - Pág. 4

2. Encargar a la Dirección de Contrataciones Públicas, a la Dirección de Distribución y a la Gerencia Financiera a proseguir con los trámites pertinentes, de conformidad a las disposiciones vigentes.

3. Comunicar a quienes corresponda.

Ing. Víctor Romero Solís
Presidente

Ing. José L. González C.
Dir. de Proy. de Distribución

La MISIÓN DE LA ANDE es satisfacer las necesidades de energía eléctrica del país y actuar en el sector eléctrico regional, con responsabilidad social y ambiental y excelencia en la administración y el servicio, para contribuir al desarrollo del Paraguay y al bienestar de su población.

MARTIN ABENTE SARALEGUI
CIA. COMERCIAL DEL PARAGUAY S.A.

p/ Secretaría General

ANDE

ADMINISTRACION NACIONAL DE ELECTRICIDAD
DIRECCION DE CONTRATACIONES PÚBLICAS
UNIDAD OPERATIVA DE CONTRATACIÓN

NOTA UOC/DCN/ANDE/Nº 761/2014

Asunción, 17 de noviembre de 2014

Señores
Isolet Industria e Comercio Ltda., de Brasil , representada por
Compañía Comercial del Paraguay S.A.
Abay 358 e/ Iturbe y Caballero
Teléfono: 370236
Asunción, Paraguay

De nuestra consideración:

Nos dirigimos a ustedes, con relación a su oferta presentada en fecha 10 de octubre de 2014 inherente a la Licitación Pública Internacional ANDE – Subasta a la Baja Electrónica N° 1065/2014 "Adquisición de Instrumentos de Medida".

En base a lo expuesto, cumplimos en informarles que esta Administración a través de la Resolución P/CP/N° 3076/2014 de fecha 13 de noviembre de 2014, resolvió adjudicar la mencionada Licitación de la siguiente manera:

- A Brasformer Braspel Produtos Eletricos Ltda., de Brasil, representada por Optronics S.R.L.: Lote 1.
- A Isolet Industria e Comercio Ltda., de Brasil, representada por Compañía Comercial del Paraguay S.A.: Lote 2.

Asimismo, solicitamos la presentación de la Constancia de estar inscripta en el Sistema de Información de Proveedores del Estado (SIPE). Los documentos que no se encuentran activos deberán ser presentados en copias debidamente autenticadas por Escribano Público en el Departamento de Contratos, Segundo Piso – Oficina 218; a fin de proseguir con los trámites pertinentes para la suscripción del contrato teniendo en cuenta el plazo establecido en el artículo 36 de la Ley 2051/2003. Además Poder Notarial, legalizado Vía Consular, Ministerio de Relaciones Exteriores e inscriptos en el Registro de Poderes de la Dirección General de Registros Públicos que deberá ser otorgado por el Oferente Isolet Industria e Comercio Ltda., de Brasil, para la firma del Contrato.

En relación a la Garantía de Mantenimiento de Oferta, será requerida la prórroga de la misma, en caso de ser necesaria.

Hacemos propicia la ocasión para saludarles muy atentamente.

Heddy Carolina Alegre A.
Directora de Contrataciones Públicas

DCP / UOC ANDE Unidad Operativa de Contratación

17 NOV. 2014 08:49

Soledad Boet

SU LOGO : Dpto. de Licitaciones-ANDE
SU NÚMERO DE FAX : 2172443

Nº	OTRO FACSIMIL		HORA DE INICIO	DURACION	MODO	PAGINAS	RESULTADO
01	CCP SA	J. MARTIN ABENTE SAHAGUN CIA COMERCIAL DEL PARAGUAY S.A.	17 NOV. 08:49	00'46	TRANS	01	OK

Ing. José L. González C.
Div. de Proy. de Distribución

p/ Secretaria General

APAGAR REPORTE, PRESIONE 'MENU' #04.