INC N° 023/2021

CONTRATO CELEBRADO ENTRE LA INDUSTRIA NACIONAL DEL CEMENTO Y LA FIRMA MASTERLAT S.R.L., ADJUDICATARIA DEL PROCEDIMIENTO DE LICITACIÓN POR CONCURSO DE OFERTAS Nº 10/2021 PARA LA "ADQUISICIÓN DE TUBULADORAS DE GOMA PARA LAS MÁQUINAS EMBOLSADORAS 1 Y 2 DEL CIP VILLETA"-ID N° 395088.-

En la ciudad de Asunción, capital de la República del Paraguay, a los 22 días del mes de Junio del año **2021**, entre la **INDUSTRIA NACIONAL DEL CEMENTO (INC)**, con RUC Nº 80000089-7, representada en este acto por el señor **ERNESTO JULIÁN BENÍTEZ PETTERS**, con Cédula de Identidad Nº 1.145.079, en su cargo de Presidente que acredita con la exhibición del testimonio del Decreto de la Presidencia de la República Nº 2532 de fecha 18 de setiembre de 2019 , denominada en adelante **LA CONTRATANTE**, por una parte, y, por la otra, la firma comercial **MASTERLAT S.R.L.,** con RUC Nº 80022356-0, representado por el Señor **JULIÁN FLECHA BRÍTEZ**, con Cédula de Identidad Nº 430.253B, en su calidad de Gerente conforme le confiere el Estatuto de Constitución de la Sociedad, denominada en adelante **LA PROVEEDORA**, denominadas en conjunto **LAS PARTES** e, individualmente, **PARTE**, acuerdan celebrar el presente contrato el cual estará sujeto a las siguientes cláusulas y condiciones:----------

1. OBJETO.

El presente contrato tiene por objeto establecer las condiciones y obligaciones que asumen LAS PARTES en relación a la adjudicación del llamado denominado "**ADQUISICIÓN DE TUBULADORAS DE GOMA PARA LAS MÁQUINAS EMBOLSADORAS 1 Y 2 DEL CIP VILLETA** ", aprobada por **Resolución PR Nº 247/2021** de la Presidencia de la INC.----------

2. DOCUMENTOS INTEGRANTES DEL CONTRATO.

Los documentos contractuales firmados por LAS PARTES y que forman parte integral del Contrato son los siguientes:

a) Contrato;
b) Pliego de Bases y Condiciones;
c) Oferta de LA PROVEEDORA;
d) Resolución de Adjudicación del Contrato emitida por LA CONTRATANTE y su respectiva Notificación;
e) Garantía de Fiel Cumplimento del Contrato;
f) Garantía escrita del bien.

Los documentos que forman parte del Contrato deberán considerarse mutuamente explicativos; en caso de contradicción o discrepancia entre los mismos, la prioridad se dará en el orden enunciado anteriormente, siempre que no contradigan las disposiciones del Pliego de Bases y Condiciones, en cuyo caso prevalecerá lo dispuesto en este. ----------

3. IDENTIFICACIÓN DEL CRÉDITO PRESUPUESTARIO PARA CUBRIR EL COMPROMISO DERIVADO DEL CONTRATO.

El crédito presupuestario para cubrir el compromiso derivado del presente Contrato está previsto conforme al **Certificado de Disponibilidad Presupuestaria (CDP) Nº 083/2021** vinculado al Programa Anual de Contrataciones (**PAC**) con el Número de Identificador en el Portal de las Contrataciones Públicas **(ID) Nº 395088** y de acuerdo a la siguiente Línea Presupuestaria:

Año	FF	OF	Dpto.	TP	Prog.	SubProg.	Pry	OG	Monto G.
2.021	30	01	99	1	001	00	03	391	100.000.000
								Total G.	**100.000.000**

La presente contratación es en la modalidad PLURIANUAL, por lo tanto, la validez de la contratación para el próximo ejercicio fiscal queda sujeta a la aprobación de la partida presupuestaria correspondiente para el año 2022.----------

4. PROCEDIMIENTO DE CONTRATACIÓN.

El presente Contrato es el resultado del procedimiento de Licitación por Concurso de Ofertas Nº 10/2021-ID Nº 395088, convocado por LA CONTRATANTE según Resolución PR Nº 128/2021 que aprobó el pliego de bases y condiciones y autorizó el inicio del llamado. La adjudicación fue realizada según Resolución de la INC PR Nº 247/2021, del 20 de mayo de 2021. ----------

ERNESTO BENÍTEZ
Presidente
Industria Nacional de Cemento

5. PRECIO UNITARIO Y EL IMPORTE TOTAL A PAGAR POR EL BIEN.

5.1. Para los fines de este Contrato, se conviene en establecer la modalidad de contrato abierto, cuyo monto total mínimo es de **Guaraníes Cien millones (Gs. 100.000.000)**, y monto total máximo es de **Guaraníes Trescientos un millones novecientos cincuenta mil (Gs 301.950.000)**, IVA incluido, determinado en base al precio unitario que figura en la Planilla de Oferta de LA PROVEEDORA adjudicada por resolución de la presidencia de LA CONTRATANTE, conforme se detalla en el siguiente cuadro:

Ítem	Descripción	Cantidad	Unidad de Medida	Presentación	Marca	Procedencia	Precio Unitario (₲) (IVA Incluido)	Monto Total Mínimo (₲) (IVA Incluido)	Monto Total Máximo (₲) (IVA Incluido)
1	Tabuladora de Caucho para Maquinarias Flux Ru 12.	1	Unidad	Unidad	Masterlat	Nacional	99.000	100.000.000	301.950.000

5.2. LA PROVEEDORA se compromete a entregar el bien a LA CONTRATANTE y a subsanar los defectos de conformidad a las disposiciones del Contrato.

5.3. LA CONTRATANTE se compromete a pagar a LA PROVEEDORA como contrapartida de la adquisición del bien y la subsanación de su defecto, el Precio del Contrato o la suma que resulte pagadera de conformidad con lo dispuesto en este Contrato.

5.4. <u>REAJUSTE DE PRECIO:</u> El precio adjudicado está sujeto a reajuste de precio, siempre y cuando se cumplan las condiciones descritas más abajo y de acuerdo al siguiente procedimiento:

- Si durante la ejecución del contrato se observa una variación del tipo de cambio referencial del Dólar Americano con respecto al Guaraní, publicado por el Banco Central del Paraguay (BCP), como mínimo del diez por ciento (10%) a partir de la fecha de apertura de ofertas.
- Solo será aplicado a solicitud de LA PROVEEDORA, la cual deberá hacerlo por escrito a la Unidad Operativa de Contrataciones de la INC y se dará curso si LA CONTRATANTE dispone de suficiente disponibilidad presupuestaria y considera que corresponde lo peticionado que en su caso será aprobado por resolución de la Máxima Autoridad institucional y deberá formalizarse mediante una adenda al contrato principal.
- La solicitud debe realizarse indefectiblemente dentro del mes siguiente al cual se produjo la variación, bajo pena de no ser atendida en caso de peticionarla posteriormente.
- El ajuste/reajuste de precio será aplicado a aquella parte del bien pendiente de entrega, posterior al mes en que se produjo la variación y toda vez que no se halle en incumplimiento de la referente contratación.
- No se reconocerá reajuste de precio si la entrega del bien por parte de LA PROVEEDORA se encuentra atrasada respecto al Plan de Entrega convenido o LA CONTRATANTE haya podido constatar fehacientemente que LA PROVEEDORA se encuentra en incumplimiento de las obligaciones patronales de seguridad social.
- **<u>FORMULA:</u>** El ajuste y reajuste de precio se realizará aplicando la siguiente fórmula:

  V1= P x ((Cmc / Co) – 1)

  <u>Donde:</u>

  V1= Valor reajuste.

  P= Precio del bien.

  Cmc= Tipo de Cambio Referencial, emitido por el BCP, Guaraní/Dólar Americano del último día hábil del mes anterior a la presentación de la Factura.

  Co= Tipo de Cambio Referencial, emitido por el BCP, Guaraní/Dólar Americano de tres (3) días hábiles anteriores a la fecha de la Apertura de Ofertas.

6. VIGENCIA DEL CONTRATO.

El plazo de vigencia de este Contrato será a partir de la fecha de la firma hasta el 31 de diciembre de 2022.-

7. PLAZO, LUGAR Y CONDICIONES DE LA PROVISIÓN DEL BIEN.

7.1. <u>Condiciones:</u> El bien debe ser entregado conforme a las condiciones establecidas en las Especificaciones Técnicas y al Plan de Entrega del Pliego de Bases y Condiciones, incluidas como Anexo I y II en el presente Contrato.

7.2. <u>Inspecciones y Pruebas:</u> Consistirá en la verificación del cumplimiento de las Especificaciones Técnicas (Verificación del tipo de material y las dimensiones), a ser realizadas por el Departamento de Mantenimiento del CIP Villeta según corresponda.

ERNESTO BENÍTEZ
Presidente
Industria Nacional de Cemento

7.3. **Reposición:** El plazo para reparar o reemplazar el bien defectuoso o que no cumpla con las especificaciones técnicas de la contratación será de quince (15) días de recibida la nota de reclamo, en caso que la fecha límite caiga en día no hábil, pasará para el siguiente día hábil. El plazo de reposición no altera el cronograma de entrega original. ----------

8. GARANTÍA DEL BIEN.

8.1. **Garantía:** LA PROVEEDORA garantiza el bien proveído y su funcionamiento, el cual permanecerá vigente durante el periodo de treinta (30) días y deberá ser instrumentada por una garantía escrita.

8.2. Funcionamiento: El periodo de tiempo estimado de funcionamiento del bien, para los efectos de repuestos será de treinta (30) días y deberá ser instrumentada por una Declaración Jurada. ----------

9. FORMA Y CONDICIONES DE PAGO.

9.1. Moneda y Plazo: el pago se hará en guaraníes a través de transferencia bancaria, dentro de los sesenta (60) días corridos de la presentación de la solicitud de pago acompañada de la factura correspondiente por parte de LA PROVEEDORA y después de que LA CONTRATANTE la haya aceptado. Dicha aceptación o rechazo, deberá darse a más tardar en quince (15) días posteriores a su presentación y deberá acompañar los documentos establecidos en el Reglamento de Trámite Administrativos (RTA) de la institución.

9.2. Forma de Presentación: la solicitud de pago será presentada por LA PROVEEDORA en la Mesa de Entrada del Área de Atención a Proveedores de la Unidad Operativa de Contrataciones (UOC), Sede Central, sito en la calle Teniente Alcorta esquina avenida Fernando de la Mora, de Asunción, conforme a las documentaciones comprendidas en el Anexo I de la resolución INC PR N° 525/2019 *"Reglamento de Trámite Administrativo"* cuya copia se hace entrega a LA PROVEEDORA para su conocimiento. La misma deberá estar firmada por el titular o representante legal debidamente acreditado para el efecto, con todos los datos del procedimiento de contratación e indicación de la documentación acompañada. El legajo deberá ser presentado foliado en números y letras.

9.3. Cuenta Habilitada: El proceso de pago se realizará vía acreditación directa en cuenta bancaria y para el efecto LA PROVEEDORA deberá habilitar su respectiva Cuenta Corriente o Caja de Ahorro en un Banco de plaza y comunicar a LA CONTRATANTE, adjuntando el correspondiente certificado bancario vigente original (hasta treinta días desde su fecha de emisión) emitido por el Banco debidamente establecido en la República del Paraguay y supervisado por el Banco Central del Paraguay (BCP), para que ésta gestione ante la Dirección General del Tesoro Público del Ministerio de Hacienda la habilitación en el Sistema de Tesorería (SITE), integrante del Sistema Integrado de Administración Financiera (SIAF).

9.4. Interés Moratorio: En caso de mora de los pagos previstos por parte de LA CONTRATANTE, la tasa de interés que se aplicará es del cero coma cero dieciséis por ciento **(0,016 %)** del importe de la factura pendiente de pago por cada día de atraso hasta que se haya efectuado el pago completo de la factura, cuyo plazo de mora será computado a partir del día siguiente del vencimiento del plazo de pago respectivo.

9.5. Anticipo: No se otorgará anticipo financiero. ----------

10. FORMULARIOS FIP Y FIS.

10.1. LA PROVEEDORA deberá proporcionar los datos de identificación de las personas físicas por medio de las cuales propone cumplir con las obligaciones del Contrato, consignándolo en el Formulario de Identificación del Personal (FIP) así como en el Formulario de Informe de Servicios Personales (FIS). Tanto el FIP como el FIS deberán ser completados a través del módulo dispuesto para el efecto en el Sistema de Información de las Contrataciones Públicas, administrado por la DNCP, dentro de los treinta (30) días posteriores a la obtención del Código de Contratación, y con anterioridad al primer pago que vaya a percibir en el marco del presente Contrato.

10.2. LA CONTRATANTE solamente realizará el pago a LA PROVEEDORA si éste último se encuentra al día en el cumplimiento de sus obligaciones para con el Instituto de Previsión Social (IPS).

10.3. Disposiciones a tener en cuenta:

a. Cuando ocurra un cambio en la nómina del personal, LA PROVEEDORA está obligado a actualizar el FIP;

b. Como requerimiento para efectuar los pagos a LA PROVEEDORA, LA CONTRATANTE, a través del procedimiento establecido para el efecto por la entidad previsional, verificará que LA PROVEEDORA se encuentre al día en el cumplimiento de sus obligaciones para con el IPS;

c. LA CONTRATANTE podrá realizar las diligencias que considere necesarias para verificar que la totalidad de las personas que prestan servicios personales en relación de dependencia para LA PROVEEDORA se encuentren debidamente individualizadas en los listados recibidos;

ERNESTO BENÍTEZ
Presidente
Industria Nacional de Cemento

d. LA PROVEEDORA permitirá y facilitará los controles de cumplimiento de sus obligaciones de aporte obrero patronal, tanto los que fueran realizados LA CONTRATANTE como los realizados por funcionarios del Instituto de Previsión Social, así como por los funcionarios de la DNCP. La negativa expresa o tácita se considerará incumplimiento del Contrato por causa imputable a LA PROVEEDORA; y

e. En cualquier caso en el que se detectare que LA PROVEEDORA no se encontraran al día con el cumplimiento de sus obligaciones para con el IPS, será emplazados por LA CONTRATANTE para que en diez (10) días hábiles cumplan con sus obligaciones pendientes con la previsional. En caso de que no lo hiciera, se considerará incumplimiento del Contrato por causa imputable a LA PROVEEDORA. ----------

11. DECLARACIÓN JURADA DE BIENES Y RENTAS, ACTIVOS Y PASIVOS

LA PROVEEDORA se obliga a presentar la Declaración Jurada de Bienes y Rentas, Activos y Pasivos de sus accionistas, directores, socios gerentes y similares a la Contraloría General de la República (CGR), dentro de los quince (15) días de formalizado el presente contrato y en igual término al culminar el mismo.

En consecuencia, dispone de cuarenta y ocho (48) horas hábiles para presentar a LA CONTRATANTE la correspondiente Constancia de presentación de dichas declaraciones para la verificación de cumplimiento respectivo, de conformidad a lo establecido en la Ley N° 6355/19. ----------

12. CONTRIBUCIÓN SOBRE EL CONTRATO.

LA CONTRATANTE retendrá el equivalente al cero coma cinco por ciento (**0,5%**) del importe de cada factura, deducidos los impuestos correspondientes, que presente a cobro LA PROVEEDORA, con motivo de la ejecución del presente Contrato; de la cual se destinará el **0,4%** para la contribución de la implementación, operación, desarrollo, mantenimiento y actualización del Sistema de Información de las Contrataciones Públicas (SICP), administrada por la Dirección Nacional de Contrataciones Públicas, en tanto, el **0,1%** se destinará al financiamiento del presupuesto del Ministerio de la Defensa Pública y del Ministerio de Justicia para las obligaciones que se disponen en la Ley N° 6486/2020 y la Ley N° 5777/2016, conforme lo determina la Ley N° 6672/2021 *"De Presupuesto General de la Nación para el Ejercicio Fiscal 2021"* , en el artículo 267°.

Los montos resultantes, que sean retenidos por LA CONTRATANTE en los conceptos señalados en el párrafo anterior, serán depositados en las cuentas habilitadas a tal efecto a nombre de la Dirección Nacional de Contrataciones Públicas (DNCP), así como del Ministerio de Defensa Pública y del Ministerio de Justicia, respectivamente, dentro del plazo de tres (3) días hábiles de efectuada la retención, de conformidad con lo establecido en la Ley N° 1535/99 "De Administración Financiera del Estado". ----------

13. IMPUESTOS.

LA PROVEEDORA será responsable del pago de todos los impuestos y otros tributos o gravámenes, en caso que lo hubiere. ----------

14. FORMA Y TÉRMINOS PARA GARANTIZAR EL CUMPLIMIENTO DEL CONTRATO.

La Garantía para el fiel cumplimiento del Contrato se regirá por lo establecido en el pliego de bases y condiciones y en el presente contrato, la cual se presentará a más tardar dentro de los **diez (10) días** calendarios siguientes a la firma del Contrato respectivo. La Garantía debe ser equivalente al diez por ciento (10 %) del monto total del Contrato y la vigencia deberá ser extendida a partir de la firma del contrato hasta treinta (30) días posteriores al plazo de ejecución o vigencia del contrato.

La liberación de la Garantía tendrá lugar una vez emitida el acta de recepción final del suministro a entera satisfacción de LA CONTRATANTE. Con dicha certificación el Departamento Administración de Contratos y Garantías procederá a la entrega de la póliza correspondiente, en la Administración Central de la INC, a los treinta (30) días posterior a la recepción final del bien. ----------

15. MULTAS.

Las multas y otras penalidades que rigen en el presente contrato serán aplicadas conforme con las establecidas en el Pliego de Bases y Condiciones. Si LA PROVEEDORA no diere cumplimiento a la provisión del bien, en tiempo y forma, será pasible de una multa equivalente al cero coma cinco por ciento **(0,5%)** del importe total del bien en demora, por cada día de atraso.

Cuando el valor de las multas supera el monto de la Garantía de Cumplimiento del Contrato, LA CONTRATANTE podrá aplicar el procedimiento de rescisión de contratos de conformidad al Artículo 59° *inc. c)* de la Ley 2.051/03 "De Contrataciones Públicas", caso contrario podrá seguir aplicando el monto de las multas que correspondan. La rescisión del contrato o la aplicación de multas por encima del porcentaje de la Garantía de Cumplimiento del Contrato serán comunicada a la Dirección Nacional de Contrataciones Públicas (DNCP) a los fines previstos en el artículo 72° de la misma disposición legal. ----------

ERNESTO BENÍTEZ
Presidente
Instituto Nacional de Cemento

16. ADMINISTRACIÓN DEL CONTRATO.
La administración del contrato estará a cargo del: **Departamento Administración de Contratos y Garantías** de la Unidad Operativa de Contrataciones-**UOC**. ----------

17. CAUSALES Y PROCEDIMIENTO PARA SUSPENDER TEMPORALMENTE, DAR POR TERMINADO ANTICIPADAMENTE O RESCINDIR EL CONTRATO.
Las causales y el procedimiento para suspender temporalmente, dar por terminado en forma anticipada o rescindir el contrato, son las establecidas en la Ley N° 2.051/03. ----------

18. SOLUCIÓN DE CONTROVERSIAS. JURISDICCIÓN Y COMPETENCIA.
Cualquier diferencia que surja durante la ejecución del Contrato se dirimirá conforme las reglas establecidas en la legislación aplicable y en este documento contractual. En caso de producirse controversias derivadas de la interpretación y/o ejecución de este Contrato, las partes se someten improrrogablemente a los Juzgados y Tribunales de la Circunscripción de la Ciudad de Asunción, República del Paraguay. ----------

19. ANULACIÓN DE LA ADJUDICACIÓN.
Si la Dirección Nacional de Contrataciones Públicas resolviera anular la adjudicación de la contratación debido a la procedencia de una protesta o investigación instaurada en contra del procedimiento, y si dicha nulidad afectara al Contrato ya suscrito entre LAS PARTES, el Contrato o la parte del mismo que sea afectado por la nulidad quedará automáticamente sin efecto, de pleno derecho, a partir de la comunicación oficial realizada por la DNCP, debiendo asumir LAS PARTES las responsabilidades y obligaciones derivadas de lo ejecutado del contrato. ----------

20. LEY DEL CONTRATO.
Las leyes que rigen al Contrato constituyen las vigentes en el Derecho Positivo Paraguayo, por lo que LA PROVEEDORA está obligado a cumplir con todas las normas y reglamentaciones vigentes de la Ley N° 2051/03, aplicables a esta contratación. ----------

21. FACULTAD DE LA CONTRATANTE.
El no ejercicio por parte de LA CONTRATANTE de cualquier facultad o derecho previstos en este Contrato o en la Ley, no constituirá pérdida de los mismos permaneciendo inalterables y válidas todas sus cláusulas y condiciones.----------

22. COMUNICACIÓN ENTRE LAS PARTES.
Todas las comunicaciones relacionadas con la ejecución del presente Contrato, intercambiadas entre LA CONTRATANTE y LA PROVEEDORA deberán hacerse por escrito y entregadas en el domicilio legalmente constituido en este Contrato. ----------

23. DOMICILIO.
Para todos los efectos judiciales y extrajudiciales derivados del presente contrato, LA CONTRATANTE (INC) fija su domicilio en su Sede Central ubicada en las calles **Teniente Alcorta esquina avenida Fernando de la Mora, de la ciudad de Asunción**, y LA PROVEEDORA fija su domicilio sobre la calle **Panchito López Nº 1606 casi Pitiantuta - de la ciudad de Fernando de la Mora**, ambos en la República del Paraguay. ----------

EN TESTIMONIO de conformidad se suscriben dos (2) ejemplares de un mismo tenor y a un solo efecto, en el lugar y fecha mencionados al inicio del presente contrato. ----------

JULIÁN FLECHA BRÍTEZ
MASTERLAT SRL
LA PROVEEDORA
Industria de la Goma masterlat S.R.L.

I. N. C. PRESIDENCIA
ERNESTO JULIÁN BENÍTEZ PETTERS
INDUSTRIA NACIONAL DEL CEMENTO
LA CONTRATANTE

ANEXO I - CONTRATO INC N°023 /2021

ESPECIFICACIONES TÉCNICAS

Ítem	Descripción del bien - Especificaciones Técnicas y Normas	Unidad de Medida
	Gerencia Industrial	
1	Tubuladuras de Caucho para Maquinarias Flux Ru 12.	Unidad

Contrato Abierto:
Monto Mínimo: 100.000.000.
Monto Máximo: 301.950.000.

JULIÁN FLECHA BRÍTEZ
MASTERLAT SRL
LA PROVEEDORA

Industria de la Goma masterlat s.r.l.

I. N. C. PRESIDENCIA

ERNESTO JULIÁN BENÍTEZ PETTERS
INDUSTRIA NACIONAL DEL CEMENTO
LA CONTRATANTE

ANEXO II - CONTRATO INC N°023 /2021

PLAN DE ENTREGA

Ítem	Descripción del bien	Unidad de medida	Lugar de entrega del bien	Fecha final de entrega del bien
1	Tubuladuras de Goma para las Máquinas Embolsadoras 1 y 2 del CIP Villeta.	Unidad	En el Depósito de Bienes - Fábrica Villeta, de Lunes a Viernes desde las 07:00 hasta las 14:00 horas.	Dentro de los quince (15) días posteriores a la nota de pedido. Para el efecto LA PROVEEDORA deberá declarar un correo electrónico en su oferta (masterlat@click.com.py)

INDICADORES DE CUMPLIMIENTO DE CONTRATO:

INDICADOR	TIPO	FECHA DE PRESENTACIÓN PREVISTA
Nota de remisión / Acta de recepción 1	Nota de Remisión/ Acta de recepción	Mes

JULIÁN FLECHA BRÍTEZ
MASTERLAT SRL
LA PROVEEDORA

Industria de la Goma masterlat s.r.l.

ERNESTO JULIÁN BENÍTEZ PETTERS
INDUSTRIA NACIONAL DEL CEMENTO
LA CONTRATANTE

I. N. C. PRESIDENCIA

ANEXO III - CONTRATO INC N° 023/2021

PLANOS Y DISEÑOS

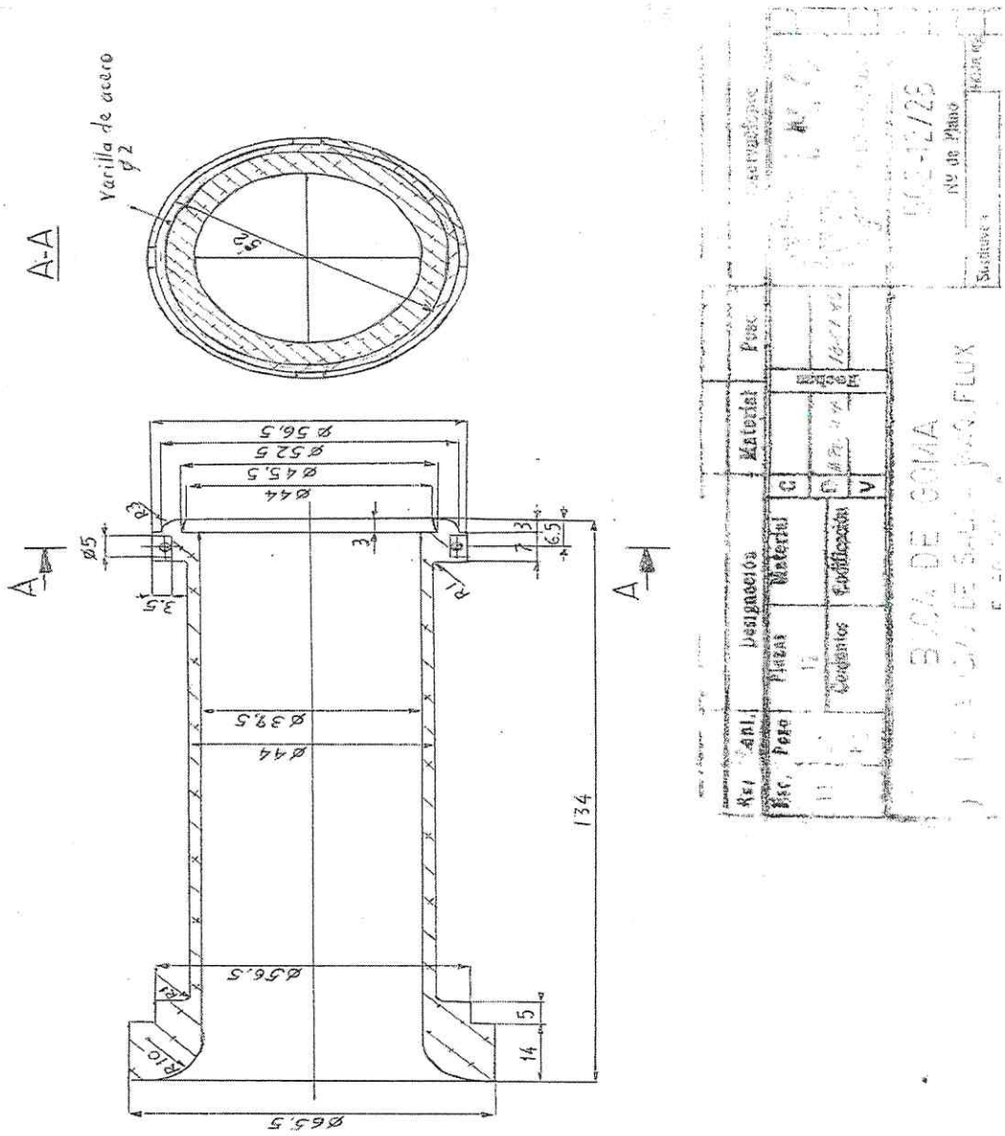

JULIÁN FLECHA BRÍTEZ
MASTERLAT SRL
LA PROVEEDORA

Industria de la Goma masterlat s.r.l.

ERNESTO JULIÁN BENÍTEZ PETTERS
INDUSTRIA NACIONAL DEL CEMENTO
LA CONTRATANTE