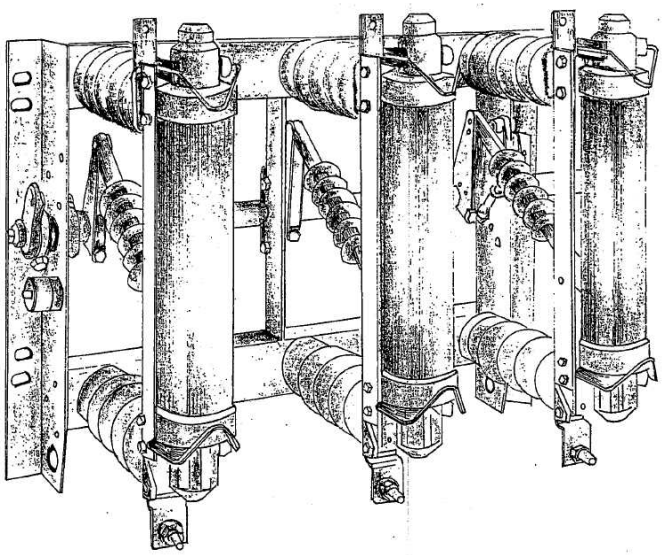

Base portafusible tripolar (según diagrama de referencia de su documento 02-14-18) DE OPERACIÓN SIN CARGA

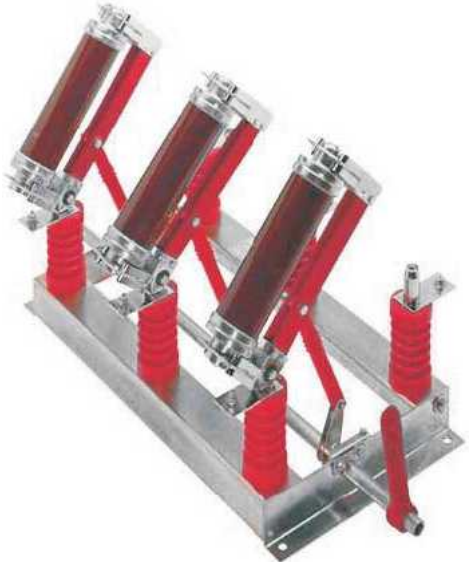

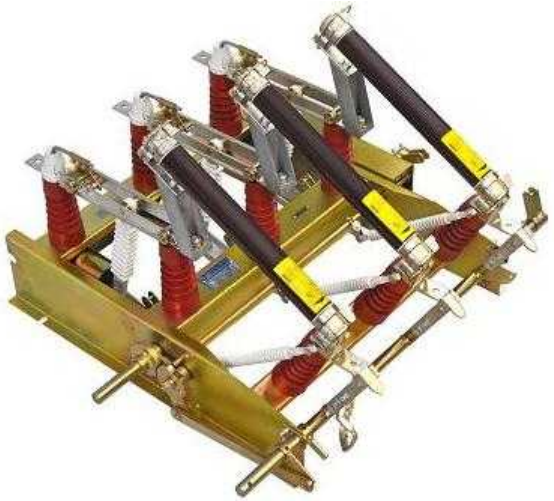

Seccionador tripolar con base portafusibles DE OPERACIÓN BAJO CARGA

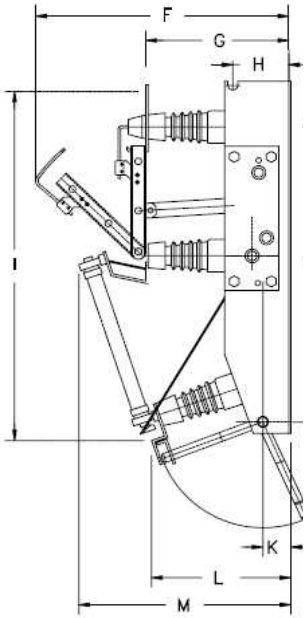

En la tabla PLAN DE ENTREGA Y CUMPLIMIENTO, Lote 4, ítem 2, indica <<seccionador tripolar bajo carga con fusible incorporado 23 kV 400 A – interior>>, y presentan una base portafusible de operación sin carga como la que está en la parte superior de la hoja. Favor confirmar cual es el aparato adecuado para su cliente..