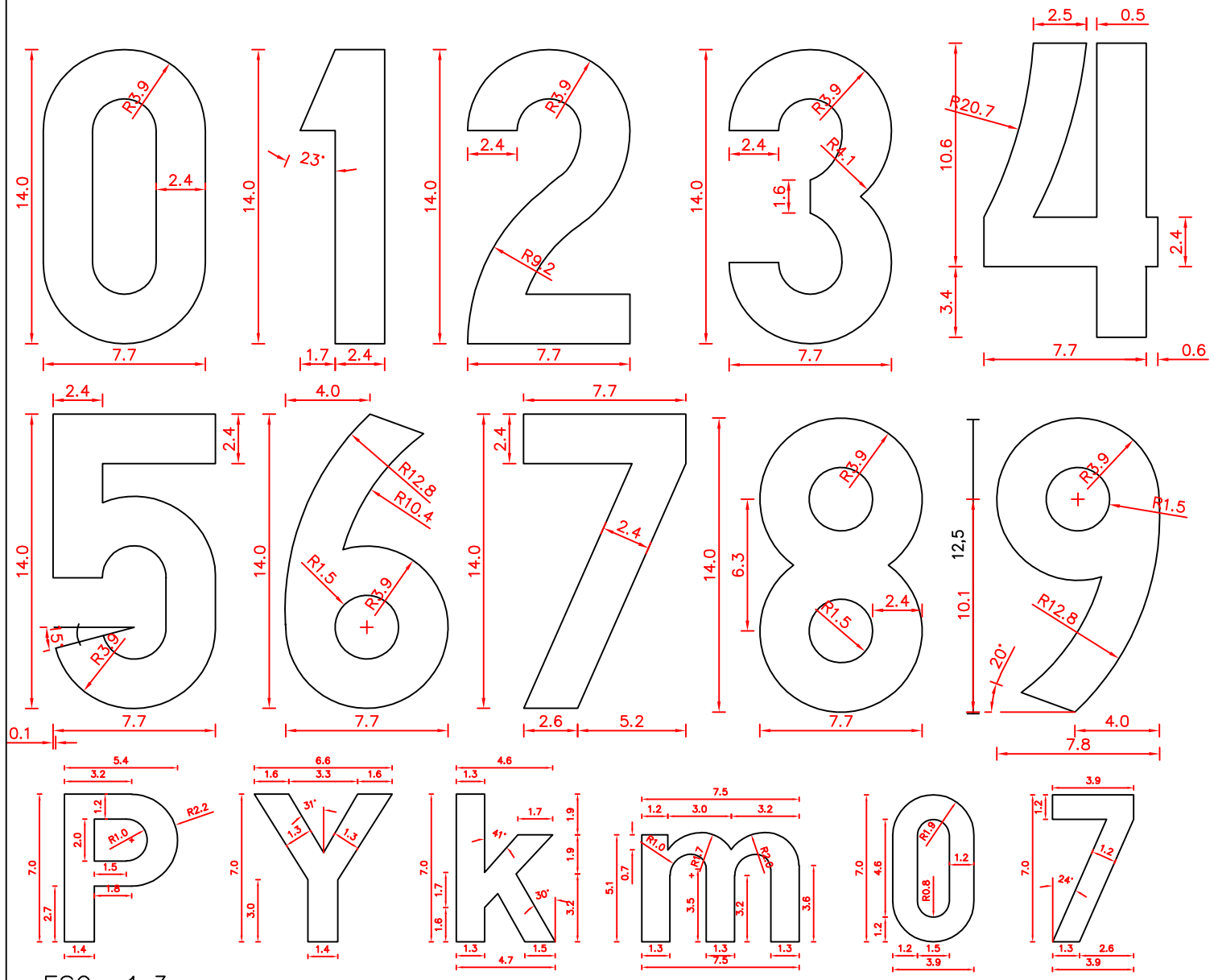

NOTAS: 1. – LAS MEDIDAS ESTAN EN "cm"

Vista Superior
96+500 a 116+000

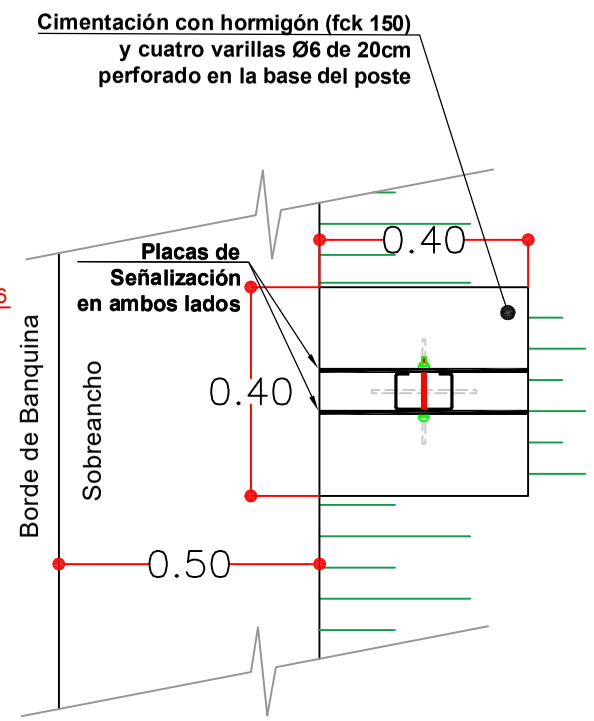

Sección / Vista frontal / Vista lateral

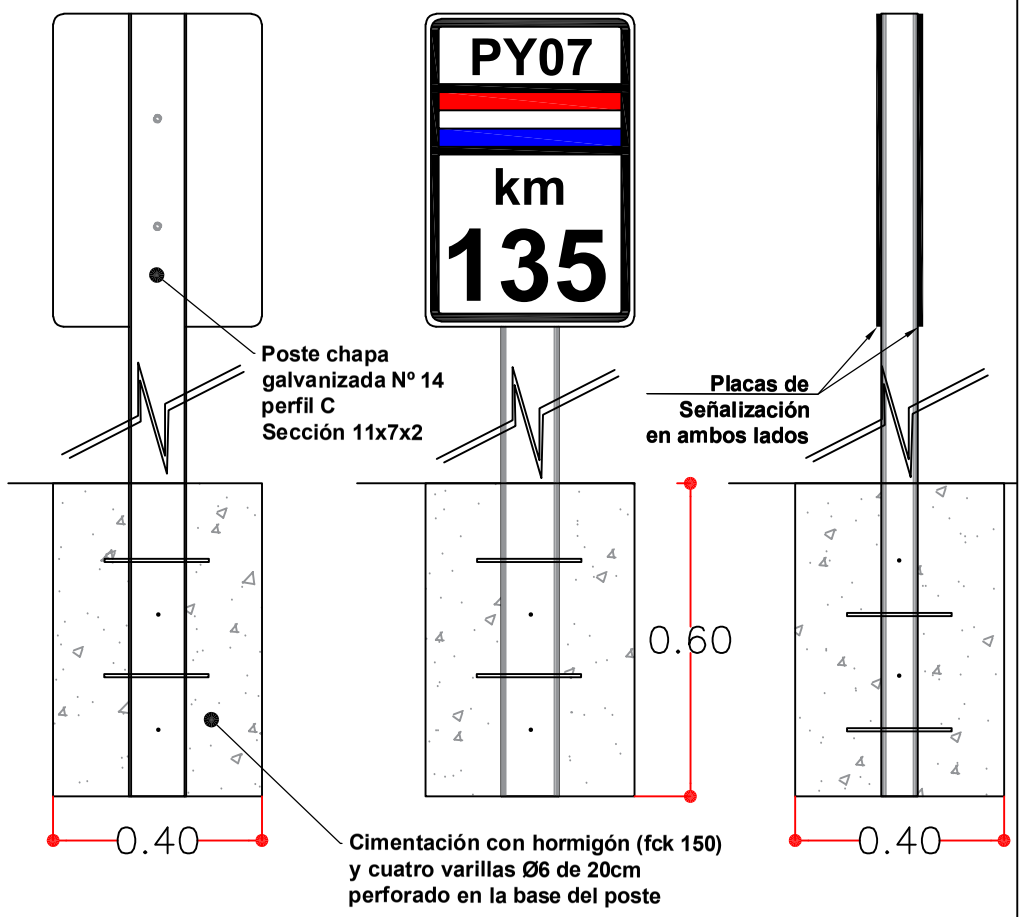

Vista Superior
116+000 a 143+168

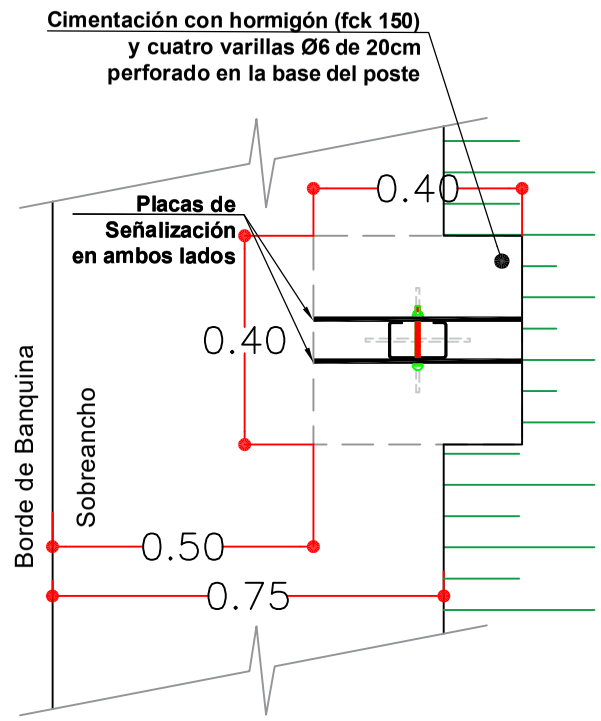

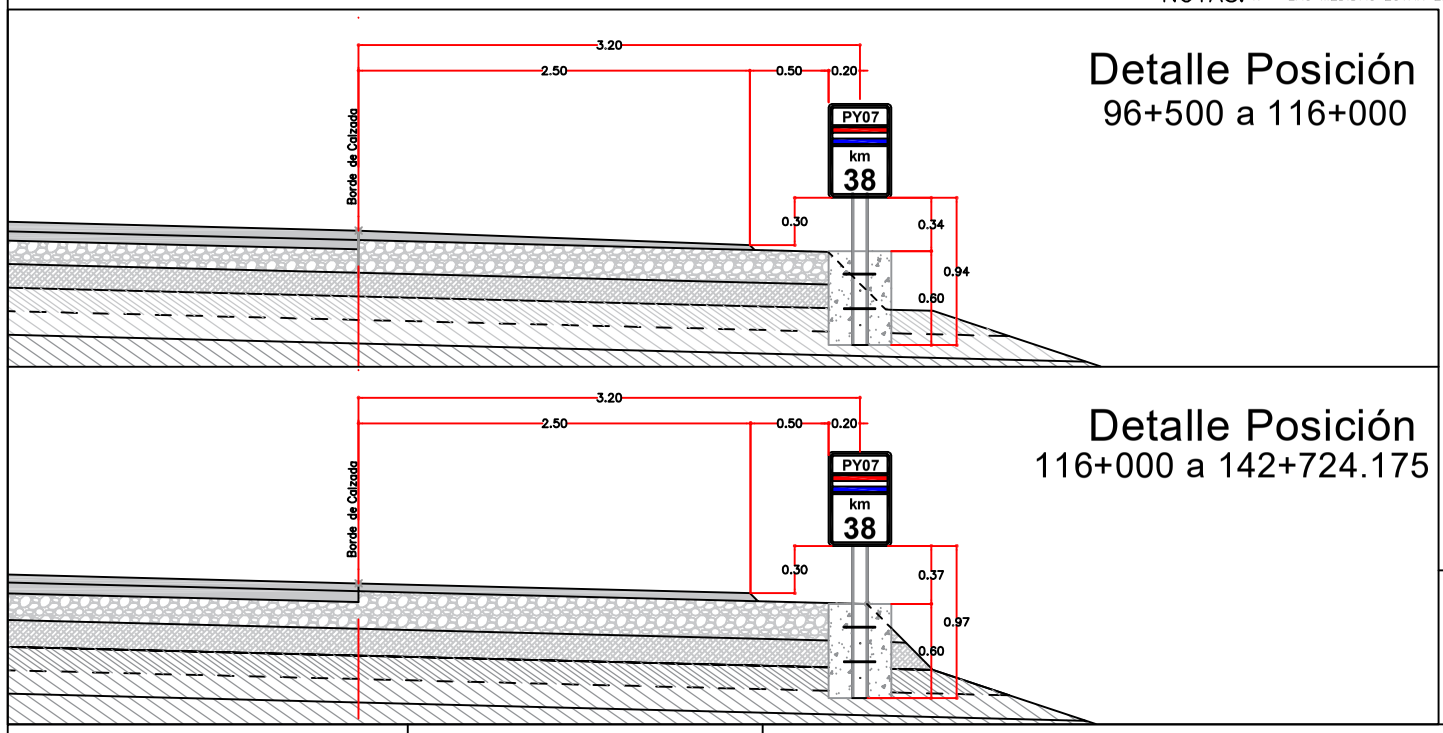

Observación:
Kilometraje referido al 0 de la PY07
(Intersección con ruta PY06 - Cruce Santa Clara)
Tramo 3: Km 135= Prog 97+244.65

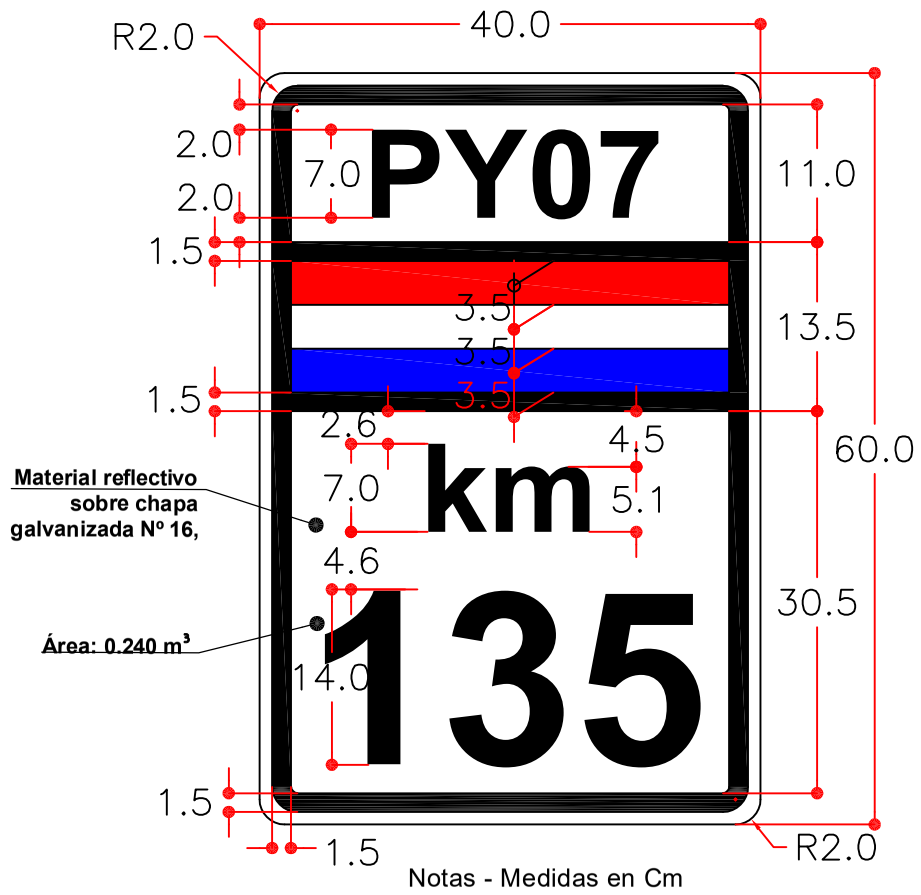

Ing. Shinichi Kashima
Director de Proyecto

CONSORCIO CENTRAL - YACHIYO

Ministerio de OBRAS PÚBLICAS Y COMUNICACIONES · Paraguay de la gente · GOBIERNO NACIONAL · JICA Japan International Cooperation Agency

CONSULTORÍA PARA LA ELABORACIÓN DEL DISEÑO FINAL DE INGENIERÍA, EL CATASTRO Y LA FISCALIZACIÓN DEL PROYECTO DE CORREDOR DE EXPORTACIÓN DE LA REGIÓN ORIENTAL. PRÉSTAMO PG-P17
TRAMO 3

OBRAS COMPLEMENTARIAS
MOJONES KILOMETRICOS

ESCALA: S/ESCALA

LAMINA Nº: X-08-R1