Solnet
Seguridad,Comunicaciones & Redes

Asunción, 20 de Enero del 2021

Señores
CONSORCIO ELECTRONIC TICKET CONTROL (E.T.C)
Atn.: Gerencia Administrativa

Presente

OBJ.: INFORME DE ESTADO DE PLAZO DE ENTREGA - PROYECTO DE SOLUCIÓN DE CONTROL Y MONITOREO PARA EL SISTEMA NACIONAL DE BILLETAJE ELECTRÓNICO.

Por medio de la presente nos dirigimos a ustedes afín de dar respuesta a la consulta del cronograma de entrega de los bienes objeto del proyecto de referencia.

Al respecto, informamos que por razones de público conocimiento a nivel País y sobre todo a nivel mundial, la **Pandemia por COVID-19 sumado a las festividades de fin de añob(Nov – Dic),** los pedidos del año pasado están siendo procesados recién a partir del 15 de enero en Fabrica por lo que ha generado modificaciones en el cronograma previsto para la producción y por tanto de arribo a Paraguay de los equipamientos específico de Networking y Servidores, por ello de la alteración del cronograma inicial propuesto. Tales extremos, de fuerza mayor, ajenos a nuestra voluntad y control, por ser proveedores del extranjero.

Por tanto y a los efectos que correspondan solicitamos considerar el nuevo plazo de entrega propuesto, que se prevé como máximo al 15 de Abril de 2021.

Sabemos de la importancia de la entrega total de los bienes para el proyecto en cuestión por lo que nos encontramos dando una prioridad alta a las gestiones correspondientes.

Agradecemos la confianza depositada en nuestra firma y quedamos a disposición para lo que hubiere lugar.

Aclaración,
Firma
Sello

SOLNET S.A.
John W. Alonso A.
REPRESENTANTE LEGAL
C.I. 978.630

021 201 792 - Gral.Bruguez 476 casi 25 de Mayo
info@solnet.com.py - www.solnet.com.py
Asunción - Paraguay

gerencia@etc.com.py

De:	proyectos@etc.com.py
Enviado el:	jueves, 31 de diciembre de 2020 11:33
Para:	adrianmar495@gmail.com; vmatto@mopc.gov.py; guilleduarte@gmail.com
CC:	gerencia; gerenciatecnica
Asunto:	Estado de Situación módulos OpenTransit - CCM - SNBE
Datos adjuntos:	Datos adjuntos sin título 00012.pdf

Sres. Vice Ministerio del Transporte
Atn : Abog. Victor Matto - Administrador del Contrato
Lic. Adrián Almirón - Encargado del SNBE
Lic. Guillermo Duarte - Asesor Técnico VMT

Me dirijo Uds. respetuosamente, en respuesta al informe remitido por el Lic. Guillermo, y luego de un análisis exhaustivo de nuestro Equipo de
Desarrollo, compartir el informe de la mesa técnica ETC-OpenCity del tema de referencia.
Solicitando seguir con las reuniones de trabajo que están en proceso,
así como también nos puedan responder a la brevedad los temas
pendientes.

Quedamos a disposición para realizar aclaraciones que consideren necesarias.

Saludos cordiales y ¡Felices Fiestas!

Lic. Walter Narváez
Coordinador de Proyectos - ETC

Lic. Walter Narváez
Coordinador de proyectos

30 de diciembre de 2020

Señores
ELECTRONIC TICKET CONTROL

Cordial saludo,

En respuesta a la consulta realizada al respecto del Informe sobre el Módulo de Visualización y Monitoreo, Opencity aclara que de acuerdo con el alcance de trabajo definido para el CCM se considera el desarrollo de las siguientes actividades, donde tomo la libertad de resaltar aquellas que son sujetas de la aclaración:

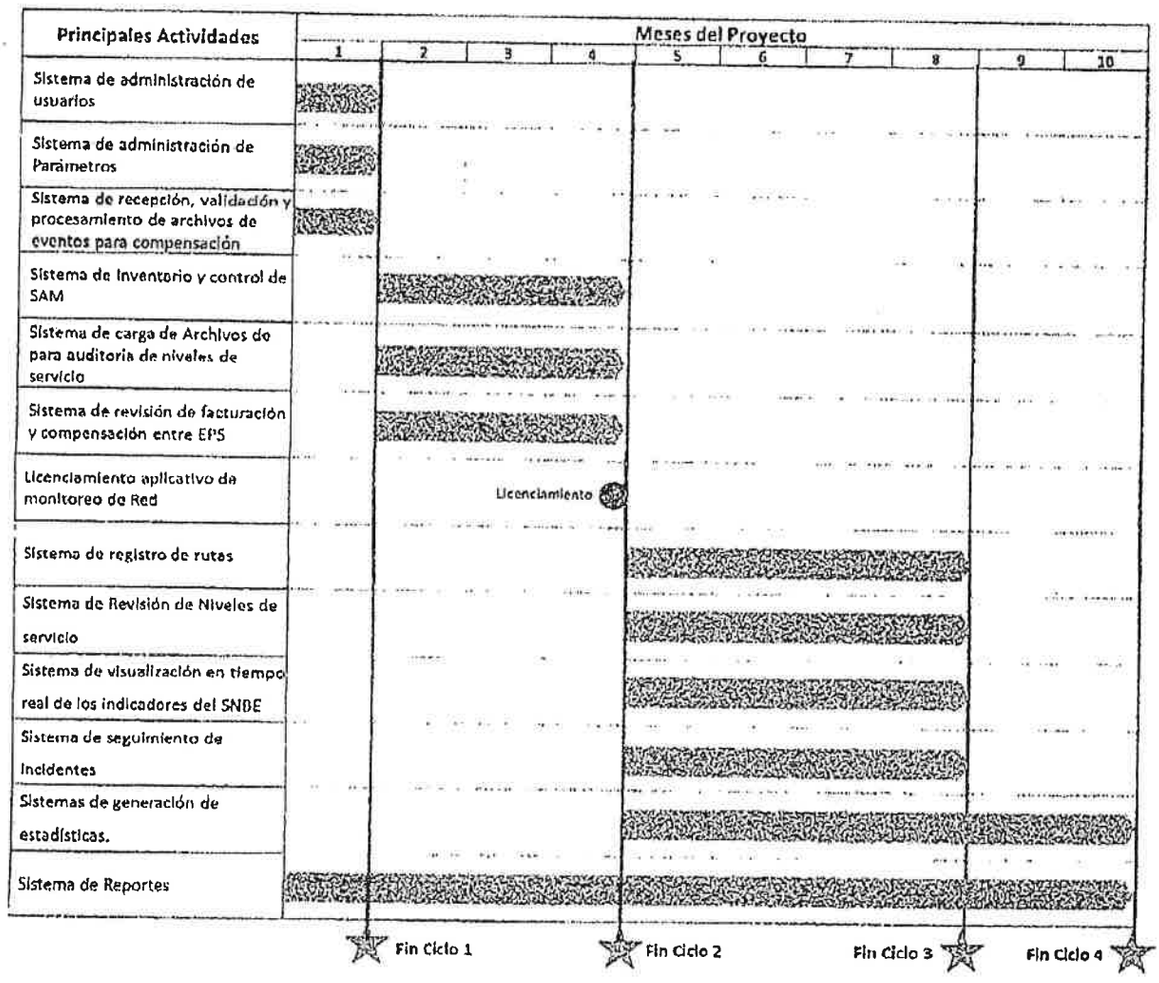

1. Licenciamiento de aplicativo de monitoreo de red

Para los procesos de monitoreo referentes a servidores, bases de datos y componentes de red se utiliza la herramienta Nagios que además presenta la información en dashboards de visualización publicando el correcto funcionamiento, advertencias o actividades críticas identificadas. Este desarrollo fue recibido y aceptado.

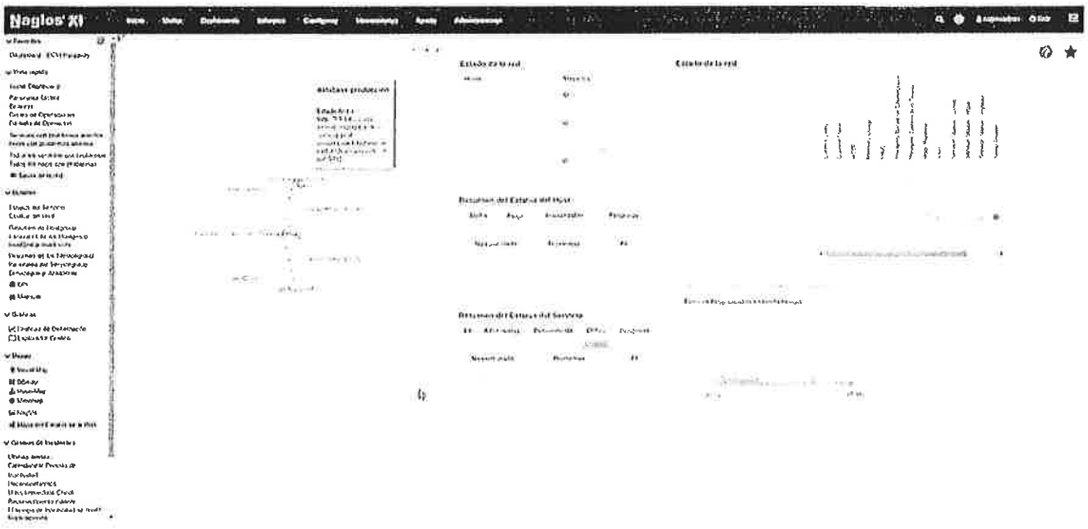

2. Sistema de revisión de niveles de servicio

Se acordó desarrollar los indicadores que se encuentran en el Manual de Niveles de Servicio, para este objetivo están en proceso sesiones de trabajo conjuntas entre ETC, Opencity y el VMT para acotar las definiciones. Considerando que son principalmente KPI's se tiene considerado desarrollarlos con la herramienta Tableau.

3. Sistema de visualización en tiempo real de los indicadores del SNBE

Al respecto de la visualización alrededor de finales de septiembre y comienzos de octubre de 2020 se realizó una reunión conjunta en la cual se definieron cuáles eran las variables que se deseaban analizar y que se expondrían a través de un dashboard de visualización, esta información correspondía a la información crítica que debería contemplarse para la salida en producción del 23 de octubre de 2020. En ese momento y de acuerdo con la evaluación técnica realizada se consideró que la herramienta Tableau era la indicada para suplir la necesidad expresada y que además proporcionaba la opción a futuro de complementar o modificar la información considerando la evolución de esta.

Así el dashboard solicitado fue desarrollado, corregido y se agregaron temas adicionales como la visualización en tiempo real automática. Se sostuvieron varias sesiones de

revisión y se recibieron observaciones que quedaron finalizadas desde el comienzo de noviembre de 2020 y han estado listas para la aprobación final desde entonces.

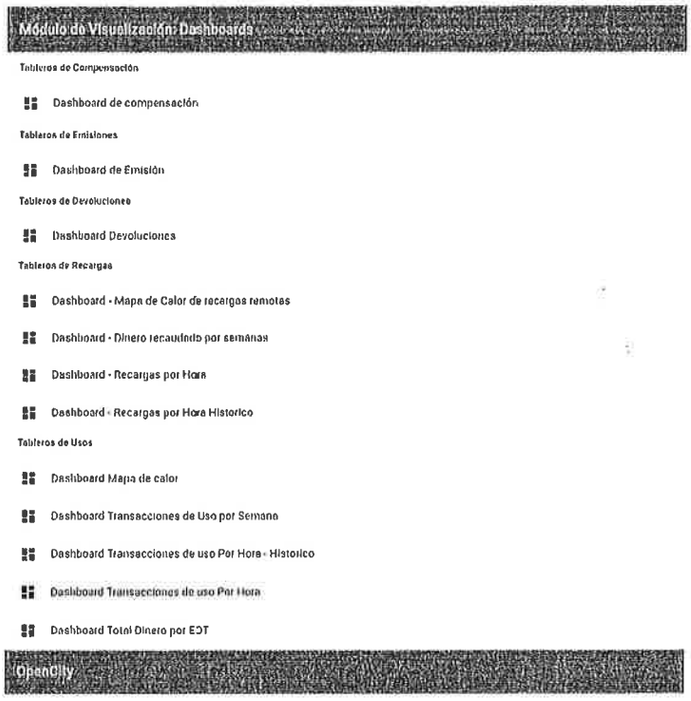

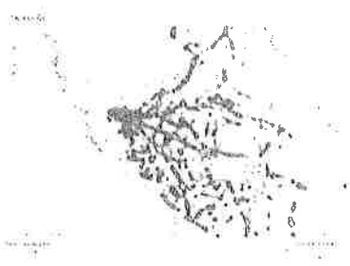

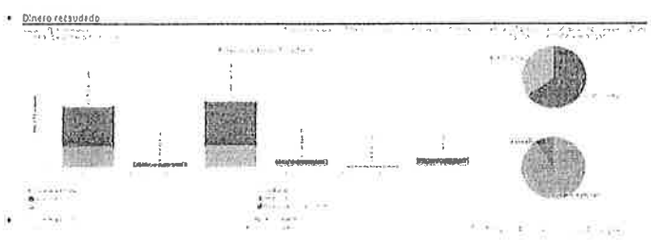

4. Sistemas de Generación de estadísticas

En lo que respecta a las estadísticas se construyó una propuesta en donde también se incluyeron algunos indicadores que surgieron en las sesiones de revisión del dashboard de visualización. A la fecha Opencity se encuentra a la espera de la retroalimentación de

la propuesta realizada o bien nuevas definiciones. La herramienta preseleccionada para realizar este desarrollo es Tableau, considerando la versatilidad de ésta para representar y poder analizar la información que se encuentra en la base de datos.

5. Reportes

Al respecto de las definiciones de los reportes se realizó una validación de campos a obtener en cada uno de éstos. De acuerdo con el análisis técnico realizado, la mejor herramienta para su extracción es directamente el sistema OpenTránsit y se realizarán algunas modificaciones al respecto. (En su momento se consideró Tableau también). El desarrollo se encuentra para reprogramar su inicio.

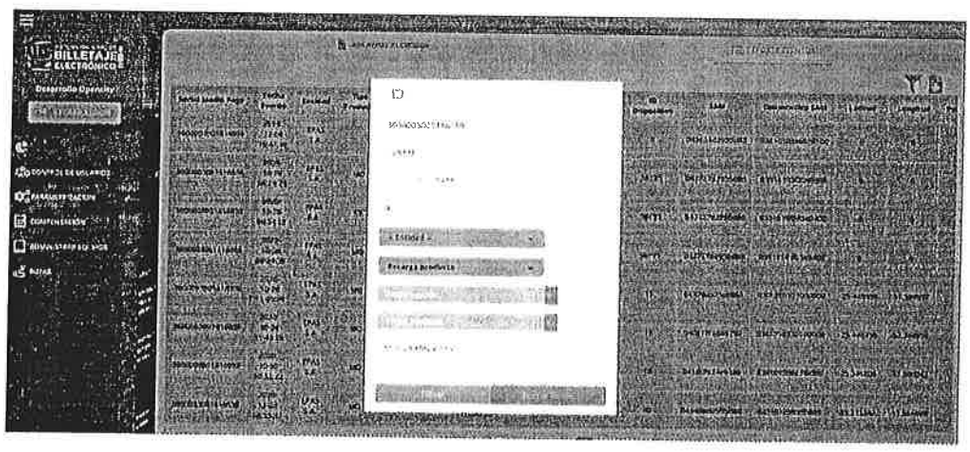

En general como se observa, los requerimientos están siendo atendidos y en gran parte de estos se ha usado la herramienta seleccionada para analítica Tableau, la cual es bastante versátil y permite manejar KPI's y dashboards dentro de una variedad de tipo de gráficos, tablas y diseños geográficos; permitiendo informar y establecer alertas de intervención en los proceso de acuerdo con los indicadores definidos. Lo anterior brinda un instrumento efectivo para el análisis y toma de decisiones del cuerpo táctico, operativo o estratégico del CCM

Quedamos atentos a cualquier inquietud adicional.

Atentamente,

Angie Carolina Cañas Ramírez
Product Owner II

gerencia@etc.com.py

De: Proyectos ETC <proyectos@etc.com.py>
Enviado el: miércoles, 30 de diciembre de 2020 15:33
Para: Rolando Gonzalez - VMT... (via Google Drive)
CC: gerencia@etc.com.py; gerenciatecnica@etc.com.py; vmatto@mopc.gov.py
Asunto: RV: Modulo de Rutas Fase II - Insumos necesarios -Conversión de Shapes a GTFS

Estimado Rolando :

De lo conversado el día de hoy en el VMT, me gustaría que nos provean de los insumos requeridos en la última reunión mantenida con Opencity-ETC y el equipo de transporte del VM T (ver abajo en correo adjunto).
El correo también fue re-enviado a Adrián Almirón en fecha 21/Dic/2020.
Esperando una pronta respuesta.
Saludos cordiales.

Lic. Walter Narváez
Coordinador de Proyectos
ELECTRONIC TICKET CONTROL

De: proyectos@etc.com.py
Enviado: martes, 15 de diciembre de 2020 09:41
Para: haidarfernando@gmail.com
CC: gerencia; gerenciatecnica
Asunto: Modulo de Rutas Fase II - Insumos necesarios -Conversión de Shapes a GTFS

Estimado Fernando:

Estamos requiriendo los insumos del tema de referencia, que fueron solicitados en la reunión del Viernes 27/Nov/2020 a las 12:30 hs. a fin de proseguir con la presentación de la Propuesta de la Metodología de Conversión de archivos shapes a GTFS por parte de Opencity-ETC.

Los insumos son :

•Frecuencia de los servicios de transporte por ruta bajos los escenarios de hora pico, hora valle y durante el fin de semana.
• Días de operación por ruta
• Duración de estadía por parada
• Datos suplementarios de la agencia para el archivo agency.txt

Esperando un respuesta favorable, me despido muy atentamente.
Saludos cordiales.

Lic. Walter Narváez
Coordinador de proyectos

ELECTRONIC TICKET CONTROL

Asunción, 9 de Diciembre del 2020

Señor
Abg. Víctor Matto, Administrador de Contrato
Ministerio de Obras Públicas y Comunicaciones

Presente

Ref.: Contrato suscrito No.670/2019 para la ADQUISICIÓN DE SOLUCIÓN DE CONTROL Y MONITOREO PARA EL SISTEMA NACIONAL DE BILLETAJE ELECTRÓNICO.

De nuestra mayor consideración:

Nos dirigimos a usted en el marco del contrato individualizado en la referencia, con relación al proceso de Desarrollo y Customización de la Solución de Software, con el objeto de elevar una Propuesta de **Mejora en la Operativa de las COMPENSACIONES CCM-EPS**, para la evaluación correspondiente por parte del VICEMINISTERIO.

La presente propuesta surge ante la necesidad de mejora de tiempos de procesamiento **en la Operativa de las COMPENSACIONES entre las EPS y el CCM**, dado el aumento exponencial de transacciones realizadas por el uso del Billetaje Electrónico, y, luego de una extensa evaluación de la mesa técnica (ETC-OpenCity), basados en la información disponible para las tareas de desarrollo y los **módulos ya entregados y aprobados por el VMT**, se considera necesario aclarar que las mejoras planteadas requerirán un esfuerzo adicional en recursos por parte de ETC/ VMT, que deberá ser parte del análisis para una eventual ampliación de contrato.

El desarrollo que implica poner en funcionamiento la automatización de procesos planteada requerirá de:

- Desarrollo de sistemas adicionales por parte de OPENCITY, especificado en anexo técnico.
- Desarrollo Informático y ajustes en operativa de las EPS.
- Tiempo de entrega estimado de 30 (treinta) días de desarrollo, más los días necesarios para poner al día las compensaciones pendientes, que serán contabilizados desde la aprobación de la presente propuesta y que ha sido especificado en el **anexo técnico que se adjunta.**
- **Así también, asignación por parte del VMT de un equipo técnico adicional, para continuar con las tareas de desarrollo de los módulos pendientes de entrega, objeto del contrato que nos ocupa, a efectos de evitar incurrir en multas para el contratista por retrasos no atribuibles al mismo.**

World Trade Center, Torre Nº. 1, Piso 19.
info@etc.com.py
+595 21 615 237

19

ELECTRONIC TICKET CONTROL

Para un mejor entendimiento; el desarrollo para la Automatización de Procesos Operativos, corresponde a tareas adicionales a lo establecido en el PBC y Contrato suscrito, por lo que se adjunta documento de **Diagnóstico y Propuesta de mejora de tiempos de compensación del Centro de Control y Monitoreo (CCM).**

Sin otro particular me despido de usted muy atentamente, quedando a disposición para lo que hubiere lugar.

ELECTRONIC TICKET CONTROL
Angela Ocampos
En calidad de Apoderada

World Trade Center, Torre Nº. 1, Piso 19.
info@etc.com.py
+595 21 615 237

Opencity

Diagnóstico y Propuesta de mejora tiempos compensación CCM Paraguay

El proceso de compensación actual tarda 53Hrs en promedio
29% corresponde a tareas automáticas y 71% a tareas operativas
La ruta crítica está en los procesos operativos y a este ritmo no será posible poner al día las compensaciones pendientes

Compensación en ejecución	28/10/2020
Último día compensado	27/10/2020
Días por compensar	37

	25/10/2020	26/10/2020	27/10/2020	28/10/2020
Fecha inicio	25/11/2020 15:35	28/11/2020 9:23	30/11/2020 12:19	1/12/2020 15:51
Fecha Fin	28/11/2020 9:23	30/11/2020 12:19	1/12/2020 15:51	4/12/2020 11:43
Duración	65:48:00	50:56:00	27:32:00	67:52:00

Divido en actores	25/10/2020	26/10/2020	27/10/2020
Opencity	17:38:00	32:07:00	13:24:00
EPAS	42:17:00	4:24:00	3:33:00
TDP	32:06:00	10:21:00	19:36:00
VMT	11:31:00	21:27:00	12:27:00
Horas Trabajo	103:32:00	68:19:00	49:00:00

© 2020 OpenCity Software Corp. Todos los derechos reservados.

Es necesario un ajuste radical en el proceso en donde se automaticen todas las tareas y se genere una ruta paralela para la compensación de tarjetas excluidas.

El nuevo proceso automático estimamos que tardaría 8Hrs:

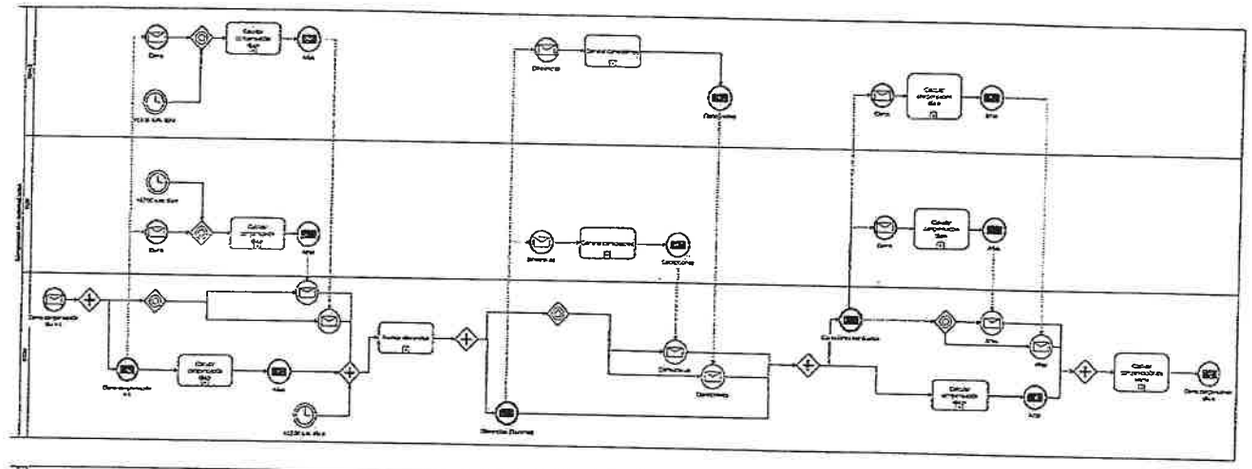

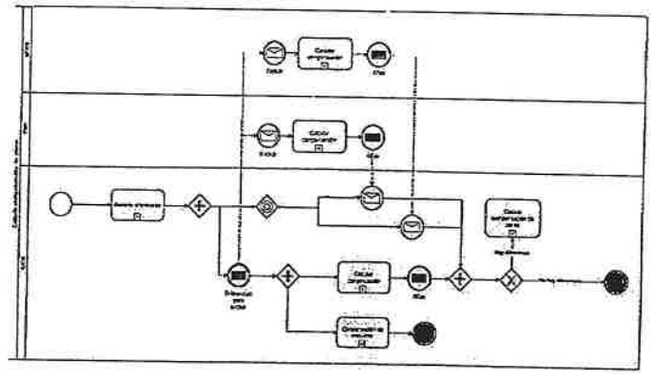

La compensación de las transacciones excluidas debe tener un tiempo limite, se propone una semana como máximo para su corrección

© 2020 OpenCity Software Corp. Todos los derechos reservados.

Detalle de tiempos del flujo de proceso optimizado

ID	Predecesora	Responsable	Actividad	Duración	Automático	Manual
1	0	VMT	Cierre día anterior	0:00:00	X	
2	1	Opencity	Procesamiento de compensación	2:00:00	X	
3	1	EPAS - TDP	Cálculo y Envío Alfas	2:00:00	X	
4	2-3	Opencity	Envío diferencias y razones	1:00:00	X	
5	4	EPAS - TDP	Notificación realización correcciones a Opencity y otra EPS	1:00:00	X	
6	5	Opencity	Notificación Nuevo ejecución proceso de compensación	0:01:00	X	
7	5	Opencity	Procesamiento de compensación	2:00:00	X	
8	5	EPAS - TDP	Cálculo y Envío Alfas	2:00:00	X	
9	8	Opencity	Envío de registros a excluir	1:00:00	X	
10	8	Opencity	Procesamiento de compensación	0:49:00	X	
11	9	EPAS - TDP	Cálculo y Envío Alfas	0:49:00	X	
12	11	VMT	Confirmación Cierre de compensación	0:10:00	X	
			Actividades en paralelo	**8:00:00**		

© 2020 OpenCity Software Corp. Todos los derechos reservados.

14

Los canales de comunicación son los siguientes:

Correo electrónico: desarrollo@opencitylife.com

Correo electrónico en Paraguay: info@[illegible].com.py

Teléfono en Paraguay: +5921 615 237

De manera atenta,

Opencity

David Ricardo Charry
Gerente de producto
david.charry@opencitylife.com

Tigo
Business

INFORME TÉCNICO SOBRE CONECTIVIDAD

Fecha: 28 de Agosto de 2020
Periodo de consumo: 01/07 – 28/08

CONSORCIO ELECTRONIC TICKET CONTROL (ETC)

El siguiente enlace instalado en el Viceministerio de Transporte, cuenta con una conexión a internet con un ancho de banda de 50Mbps.
Fecha de activación del servicio: 27/05/2020

Cuenta: 222895
Gráfico de consumo correspondiente al mes de julio 2020

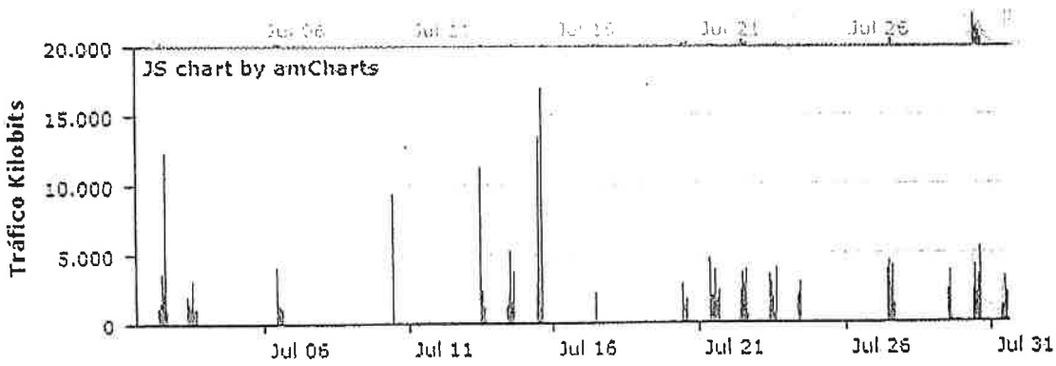

Tigo
Business

Grafico de consumo de Agosto hasta la fecha

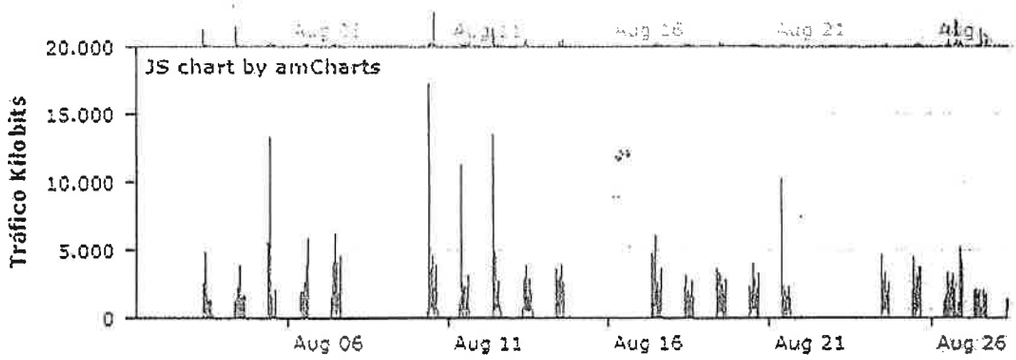

Datos técnicos en la certificación del enlace

TECNICO: Movil 02 = Juan Cabañas CONSORCIO #0985501094
FIRMA: Albert Villagra
ADICIONAL: 3 conectores opticos, 225m DROP, 10 soporte acometida, nomenclador, 1 minidio, 1 patchchord v/v, 20 precintos, 1 acometida,
GPS: -25.289824 -57.611338
TIPO DE TECNOLOGIA CONECTORIZADO
NAP: ASU2807-2#2 Puerto 1 / OLT-_VILLA_MORRA_III * NE40E-VMORRA
F/S/P : 0/11/5 - ONTID :6
Ont SN : 485754437742819E ONU - MODO BRIDGE
Rx optical power(dBm) : -17.12
OLT Rx ONT optical power(dBm) : -21.25
interface Eth-Trunk2.1325
vlan-type dot1q 1325
description 222895_#P2#_CONSO_ELECTRONIC
ip binding vpn-instance internet
ip address 181.40.120.245 255.255.255.252
statistic enable

Tigo Business

INFORME TÉCNICO SOBRE CONECTIVIDAD

Fecha: 13 de Julio de 2020
Periodo de consumo: Junio -Julio

CONSORCIO ELECTRONIC TICKET CONTROL (ETC)

El siguiente enlace instalado en el Viceministerio de Transporte, cuenta con una conexión a internet con un ancho de banda de 50Mbps.
Fecha de activación del servicio: 27/05/2020

Gráfico de consumo correspondiente al mes de junio 2020

Cuenta: 222895

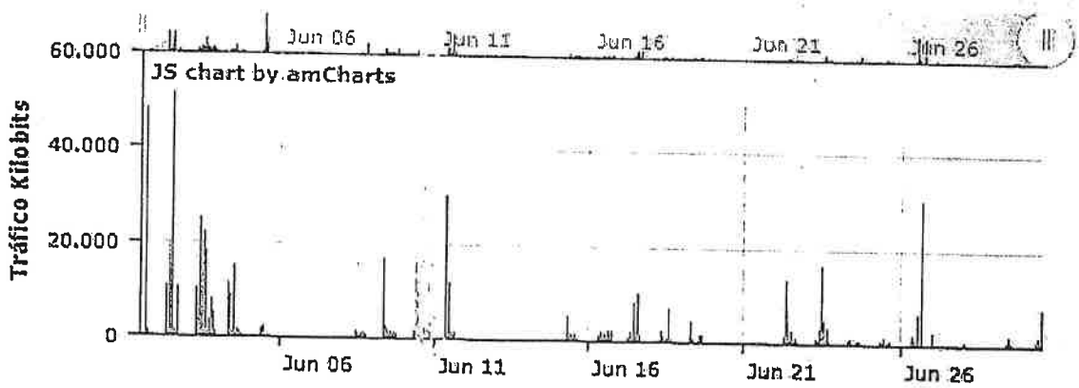

09

Tigo
Business

Grafico de consumo de julio hasta la fecha

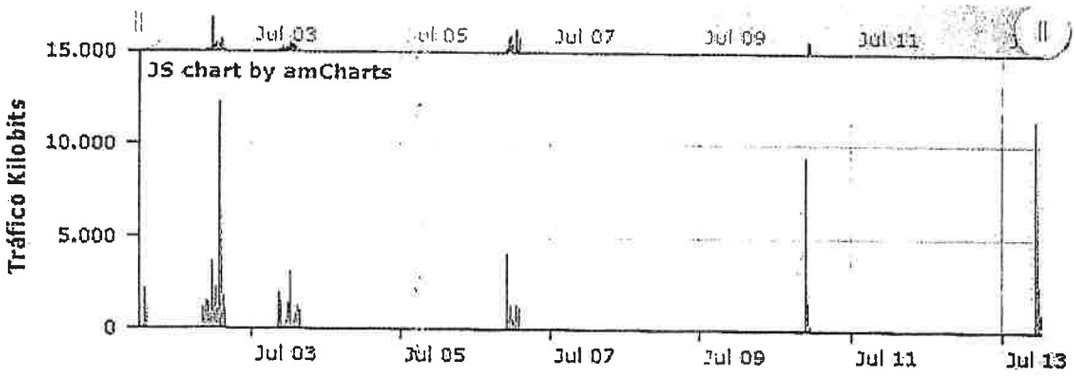

Datos técnicos en la certificación del enlace

TECNICO: Movil 02 = Juan Cabañas CONSORCIO #0985501094
FIRMA: Albert Villagra
ADICIONAL: 3 conectores opticos, 225m DROP, 10 soporte acometida, nomenclador, 1 minidio, 1 patchchord v/v, 20 precintos, 1 acometida,
GPS: -25.289824 -57.611338
TIPO DE TECNOLOGIA CONECTORIZADO
NAP: ASU2807-2#2 Puerto 1 / OLT : VILLA_MORRA_III * NE40E-VMORRA
F/S/P : 0/11/5 - ONTID :6
Ont SN : 485754437742819E ONU - MODO BRIDGE
Rx optical power(dBm) : -17.12
OLT Rx ONT optical power(dBm) : -21.25
interface Eth-Trunk2.1325
vlan-type dot1q 1325
description 222895_#P2#_CONSC_ELECTRONIC
ip binding vpn-instance internet
ip address 181.40.120.245 255.255.255.252
statistic enable

CERTIFICADO DE SERVICIO

Se extiende el presente certificado a la institución:

Institución:	VICEMINISTERIO DE TRANSPORTE – MINISTERIO DE OBRAS PÚBLICAS Y COMUNICACIONES.
RUC:	80004239-5.
Dirección:	Cayo Romero Pereira N°420 c/ Pdte. Hayes.
Ciudad:	Asunción.
Producto/Servicios:	Servicio de nube en Amazon de los servidores de Backend, Frontend, compensación y monitoreo junto al despliegue del software OpenTransit
Código de servicio:	OCOTSH001

Certificamos que la solución OpenTransit, con los módulos activos según la licencia temporal OCOTSW001, se encuentra alojada y activa en los servicios productivos de la nube de Amazon desde la fecha 14 de mayo 2020, cuando se finalizó la migración de la operación al ambiente productivo. Previo a esta migración de la operación, la solución se encontraba alojada en un ambiente pre-productivo desde el 13 de febrero del 2020.

Conforme a lo establecido en el pliego de bases y condiciones del **LLAMADO MOPC Nº 104/2019 LICITACIÓN PUBLICA NACIONAL PARA LA ADQUISCION DE UNA SOLUCION C&M PARA SNBE DE LA REPUBLICA DEL PARAGUAY, AD REFERENDUM A LA REPROGRAMACION PRESUPUESTARIA con ID: 368264,** *que establece: Durante la etapa de adaptación de la solución ofertada la plataforma debe estar alojada en un servicio de nube, en modo Infraestructura como Servicio (IaaS) que garantice que la plataforma puede recibir, procesar y controlar el funcionamiento del SNBE en modo 24/7, con una disponibilidad de al menos 99,99%. La plataforma contemplará los servicios de servidor de aplicaciones, almacenamiento, bases de datos y todo lo que necesite la plataforma de la solución para su funcionamiento.*

Los canales de comunicación son los siguientes:

Correo electrónico: desarrollo@opencitylife.com

Correo electrónico en Paraguay: info@etc.com.py

Teléfono en Paraguay: +5921 615 237

De manera atenta,

Opencity

David Ricardo Charry
Gerente de producto
david.charry@opencitylife.com

07

ELECTRONIC TICKET CONTROL

Asunción, 01 de Octubre del 2020

Señor
Abog. Víctor Matto, Administrador de Contrato
Ministerio de Obras Públicas y Comunicaciones
Presente

Ref.: Contrato suscrito No.670/2019 para la ADQUISICIÓN DE SOLUCIÓN DE CONTROL Y MONITOREO PARA EL SISTEMA NACIONAL DE BILLETAJE ELECTRÓNICO.

De nuestra mayor consideración:

Nos dirigimos a usted en el marco del contrato individualizado en la referencia, con el objeto de remitir, para su verificación y aceptación, la documentación correspondiente a la solución de Software que pasamos a detallar.

- Protocolo de Pruebas del Módulo de Carga de Archivos para auditoría de Niveles de Servicio
- Manual de Usuario del Módulo de Carga de Archivos para auditoría de Niveles de Servicio

CICLO 2	1.6 Módulo de Carga de Archivos para auditoría de Niveles de Servicio

Sin otro particular me despido de usted muy atentamente.

Lic. Walter Narváez
Coordinador de proyectos ETC

ELECTRONIC TICKET CONTROL

1437
FECHA: 01 OCT 2020 12:58

Asunción. Paraguay
Info@etc.ccm.py

06

ELECTRONIC TICKET CONTROL

Asunción, 01 de Octubre del 2020

Señor
Abog. Víctor Matto, Administrador de Contrato
Ministerio de Obras Públicas y Comunicaciones
Presente

Ref.: Contrato suscrito No.670/2019 para la ADQUISICIÓN DE SOLUCIÓN DE CONTROL Y MONITOREO PARA EL SISTEMA NACIONAL DE BILLETAJE ELECTRÓNICO.

De nuestra mayor consideración:

Nos dirigimos a usted en el marco del contrato individualizado en la referencia, con el objeto de remitir, para su verificación y aceptación, la documentación correspondiente a la solución de Software que pasamos a detallar.

- Protocolo de Pruebas del Módulo de Carga de Archivos para auditoría de Niveles de Servicio
- Manual de Usuario del Módulo de Carga de Archivos para auditoría de Niveles de Servicio

CICLO 2	1.6 Módulo de Carga de Archivos para auditoría de Niveles de Servicio

Sin otro particular me despido de usted muy atentamente.

Lic. Walter Narváez
Coordinador de proyectos ETC

ELECTRONIC TICKET CONTROL

1437
Fecha: 01 OCT 2020 12:58

Asunción. Paraguay
Info@etc.com.py

05

ELECTRONIC TICKET CONTROL

Asunción, 10 de marzo del 2021

Señor
Abg. Víctor Matto, Administrador de Contrato
Ministerio de Obras Públicas y Comunicaciones

Presente

Ref.: Contrato suscrito No. 670/2019 para la ADQUISICIÓN DE SOLUCIÓN DE CONTROL Y MONITOREO PARA EL SISTEMA NACIONAL DE BILLETAJE ELECTRÓNICO.

De nuestra mayor consideración:

Por medio de la presente nos dirigimos a ustedes en el marco del proceso referenciado, con el fin de ampliar la comunicación remitida por nuestra firma en fecha 22 de enero pasado de acuerdo a la **Mesa de Entrada EXP Nº87**, sin respuesta a la fecha.

Al respecto remitimos las notificaciones recibidas por parte de nuestros proveedores BONUS S.A. y AREA DATA S.A., donde se menciona la causal de fuerza mayor invocada, que imposibilita la entrega total de los bienes en el plazo estipulado de acuerdo a la Adenda de contrato Nº1 suscrito entre partes. Este hecho escapa de nuestras manos, pues al ser bienes de fabricación especial (no pueden ser sustituidos) y que deben ser transportados hasta el país, nos pone en una situación de cumplimiento imposible con lo establecido en la referida Adenda.

Por lo expuesto, reiteramos nuestra solicitud de sus buenos oficios ante esta situación, para iniciar los trámites correspondientes para la suscripción de un convenio modificatorio relacionado al plazo de entrega final de la solución **conforme al cronograma tentativo que se adjunta**, haciendo un cálculo estimativo, el plazo a ser prorrogado mínimamente debería ser hasta el 31 de Junio del 2021, de manera a realizar la entrega total de los equipamientos y customización de la solución adjudicada, de tal manera que la puesta en producción tenga lugar sin que genere multas por retrasos.

La presente solicitud se enmarca en el **punto 31 de las CGC de FUERZA MAYOR**; 31.2 para fines de esta cláusula, "Fuerza Mayor" significa un evento o situación fuera del control del Proveedor que es imprevisible, inevitable y no se origina por descuido o negligencia del Proveedor. Dado a que: **a)** por razones de público conocimiento a nivel mundial, la **Pandemia por COVID-19**. **b)** la necesidad de una revisión y suspensión del cómputo de plazos dentro del cronograma de entregas a fin de dar respuestas a las notas de pedido de información técnica y **decisiones de diseño y de la Normativa para la implementación del sistema que la empresa ha efectuado al VMT, información necesaria para continuar con el desarrollo del sistema.**

Las situaciones descritas han escapado totalmente del control de esta Contratista, por lo que consideramos no atribuible a nuestra conducta el potencial retraso de la entrega total de la Solución, objeto del presente contrato.

Sin otro particular, aprovechamos la oportunidad de saludarle, con nuestra más alta estima.

PA
Ángela Ocampos
En calidad de Apoderada

ELECTRONIC TICKET CONTROL

World Trade Center, Torre Nº. 1, Piso 19. Asunción. Paraguay
info@etc.com.py

04

Area Data
Paraguay

Asunción, 27 de enero del 2021

Señores
CONSORCIO ELECTRONIC TICKET CONTROL (E.T.C)
Atn.: Gerencia

Presente

REF.: COMUNICADO S/ PLAZO DE ENTREGA - PROYECTO LLAMADO MOPC Nº 104/2019 LICITACIÓN PUBLICA NACIONAL PARA LA ADQUISCION DE UNA SOLUCION C&M PARA SNBE DE LA REPUBLICA DEL PARAGUAY, AD REFERENDUM A LA REPROGRAMACION PRESUPUESTARIA

AREA DATA S.A. por medio de la presente informa situación de estado de la Orden de referencia. De acuerdo a la revisión realizada por nuestra firma sobre el estado de avance de la fabricación y embarque de los equipos adquiridos como ser: ***Aire Acondicionado MiniSpace Stulz MiniSpace CCD 151A, Sistema de Detección y Extinción NOVEC, Sistema de Monitoreo Ambiental Enviromux, UPS Salicru SLC Cube 3+ (20 KVA), Software de Visualización de variables ADIM*** y ***Tablero principal,*** por razones de fuerza mayor de público conocimiento a nivel País y mundial, la Pandemia por COVID-19 se han generado retrasos en la producción en fábrica y por consiguiente, en la llegada a Paraguay de los mismos.

Situación totalmente ajena a nuestra voluntad y control, por el hecho de que son bienes importados del extranjero. (Alemania, España, USA)

Por tanto y a los efectos que correspondan solicitamos considerar el nuevo plazo de entrega propuesto, que, estimamos con los servicios de instalación asociados a la orden en cuestión, se prevé como máximo al 31 de mayo próximo.

Por nuestra parte seguimos abocados a realizar las gestiones para acortar el plazo indicado.

Atentamente,

AREA DATA PARAGUAY S.A.
Gustavo García Enrich
Representante Legal
C. I. 7.927.306

STULZ · SEV SYSTEMS salicru NTI NETWORK TECHNOLOGIES INCORPORATED Oper8

Area Data Paraguay S.A. – Gral. Bruguez No 476 entre 25 de Mayo y Cerro Corá.
Asunción – Paraguay Te: (021) 221 460
e-mail: info@areadata.com.py www.areadata.com.py

03

BONUS SAMSUNG

Nota del Distribuidor

Asuncion, 10 de Marzo de 2021

Señores
CONSORCIO ELECTRONIC TICKET CONTROL (E.T.C)
Atn.: Departamento de Compras

Presente

Por cuanto nosotros **Bonus S.A.** en carácter de Distribuidor Oficiales de la Marca Samsung para sus líneas Mobile, Electrodomésticos y Pantallas Profesionales para Video Wall, con dirección en Aviadores del Chaco 1669 Edificio Aymac 1 4to Piso, mediante el presente instrumento informamos cuanto sigue.

De acuerdo con la última actualización de fabrica y los embarques de mercaderías consolidados a la fecha, estaremos haciendo entrega a ustedes de 7 pantallas de video wall de 55" a partir de la 2da quincena del mes de Mayo.

Debido a la situación reinante a nivel mundial ocasionados por la pandemia de Covid 19 sigue siendo complicado consolidar embarques que lleguen a nuestro País de acuerdo con las previsiones iniciales del año. Situación de fuerza mayor, externa a nuestra voluntad y control, por ser bienes fabricados en el extranjero.

Nuestra firma seguirá con las diligencias correspondientes, para mejorar el plazo de entrega en la brevedad posible.

Nos despedimos atentamente,

Firma:

Nombre: Alejandro Gayoso

Cargo: Gerente División IT

Una empresa del GRUPO Bahef

02

N°		DESCRIPCIÓN DE ACTIVIDADES	MES	0 FEB 2020	1 MAR 2020	2 ABR 2020	3 MAY 2020	4 JUN 2020	5 JUL 2020	6 AGO 2020	7 SEPT 2020	8 OCT 2020	9 NOV 2020	10 DIC 2020	11 ENE 2021	2021	MAR 2021	14 ABR 2021	15 MAY 2021	16 JUN 2021	17 JUL 2021	18 AGO 2021	19 SEPT 2021	20 OCT 2021	21 NOV 2021	22 DIC 2021	23 ENE 2022	24 FEB 2022
1		SOFTWARE DE CONTROL Y MONITOREO DE BILLETAJE ELECTRONICO																										
1.1	CICLO 1	Módulo de Administración de Usuarios		◊																								
1.2	CICLO 1	Módulo de Administración de Parámetros		◊																								
1.3	CICLO 1	Módulo de Recepción, validación y procesamiento de archivos de eventos		◊																								
1.4	CICLO 2	Módulo de Revision de Facturación y Compensación entre EPS					◊																					
1.5	CICLO 2	Módulo de Inventario y Control de SAM					◊																					
1.6	CICLO 2	Módulo de Carga de Archivos para auditoría de Niveles de Servicio																	◊	◊								
1.7	CICLO 3	Módulo de Monitoreo de componentes de la Red del SNBE								◊																		
1.8	CICLO 3	Módulo de Registro de Rutas Fase I																◊	◊									
1.9	CICLO 3	Módulo de Revision de Niveles de Servicio																	◊	◊								
1.10	CICLO 3	Módulo de Visualización en tiempo real de los indicadores del SNBE																◊	◊									
1.11	CICLO 3	Módulo de seguimiento de incidentes								◊																		
1.12	CICLO 4	Módulo de Registro de Rutas Fase II																	◊	◊								
1.13	CICLO 4	Módulo de generación de estadísticas															◊											
1.14	CICLO 4	Módulo de reportes multidimensionales														◊												
2		INFRAESTRUCTURA EDILICIA																										
2.1	OBRAS CIVILES	TRABAJOS PRELIMINARES																										
2.2	OBRAS CIVILES	FUNDACIÓN Y ESTRUCTURA DE HORMIGÓN																										
2.3	OBRAS CIVILES	MAMPOSTERIA																										
2.4	OBRAS CIVILES	CERRAMIENTOS HORIZONTALES																										
2.5	OBRAS CIVILES	CONTRA PISO Y PISOS																										
2.6	OBRAS CIVILES	REVOQUES																										
2.7	OBRAS CIVILES	INSTALACION ELECTRICA COMUN																										
2.8	OBRAS CIVILES	INSTALACIÓN DE AGUA CORRIENTE																										
2.9	OBRAS CIVILES	INSTALACION DE DESAGÜE CLOACAL																										
2.10	OBRAS CIVILES	ARTEFACTOS SANITARIOS Y GRIFERIAS																										
2.11	OBRAS CIVILES	INSTALACION DE DESAGÜE PLUVIAL																										
2.12	OBRAS CIVILES	REVESTIDOS																										
2.13	OBRAS CIVILES	ABERTURAS																										
2.14	OBRAS CIVILES	PINTURAS																										
2.15	OBRAS CIVILES	CARPINTERIA METALICA																										
2.16	OBRAS CIVILES	VEREDA																										
2.17	ESPECIALES	PLANOS Y TRAMITES																										
2.18	ESPECIALES	DATACENTER																										
2.19	ESPECIALES	EXTINCIÓN DE INCENDIOS																										
2.20	ESPECIALES	INSTALACIÓN DE SEÑALES DÉBILES																										
3		EQUIPAMIENTO																										
3.1		Mobiliario										◊																
3.2		Equipamiento de climatización de confort								◊	◊	◊																
3.3		Equipamiento para estaciones de trabajo.										◊																
3.4		Solución de telecomunicaciones																										
3.5		Solución de visualización profesional					◊					◊							◊									
3.6		Solución de monitoreo por video																										
3.7		Solución de alarma de intrusión y detección de incendio										◊	◊															
3.8		Solución de networking										◊	◊															
3.9		Solución de control de acceso y asistencia										◊	◊						◊									
3.10		Solución de servicios locales										◊																
3.11		Sistema de climatización de precisión																										
3.12		Sistema de alimentación ininterrumpida para la sala de servidores											◊	◊					◊									
3.13		Sistema generador de emergencia											◊	◊														

REFERENCIAS COMPONENTE SOFTWARE

ANÁLISIS — ADECUACIÓN — PRUEBAS — ENTREGA ◊

OTRAS CUSTOMIZACIONES

REFERENCIAS OBRA

CONSTRUCCIÓN

REFERENCIAS EQUIPAMIENTOS

◊ ENTREGA DE BIENES — OTRAS CUSTOMIZACIONES — INSTALACION