ALCANTARILLA CELULAR 2.50 X 2.50 – PREFABRICADO

CUERPO D

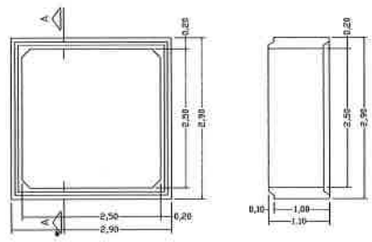

ARMADURAS DE CABECERAS – ALCANTARILLA CE

VISTA (4x)

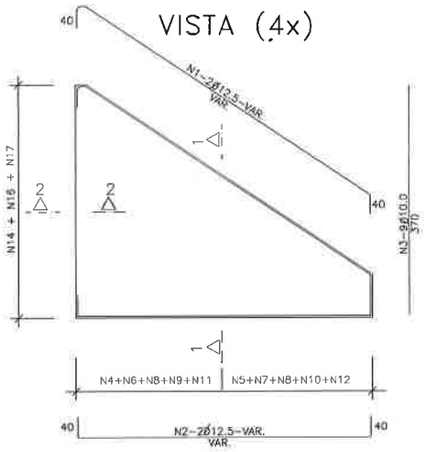

CORTE 1–1 (4x)

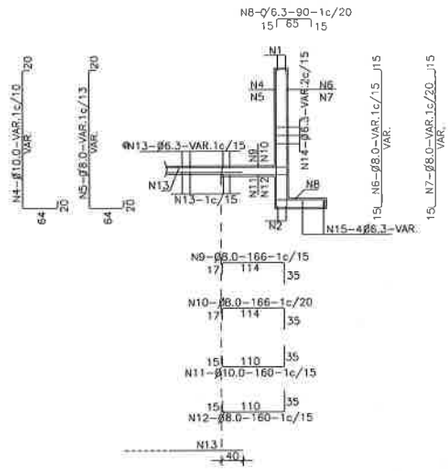

EMPALME DE LAS ALCANTARILLAS CON LAS CABECERAS (LOSA INFERIOR)

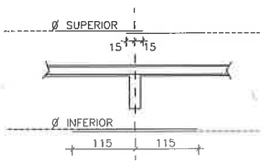

CORTE 2–2 (4x)

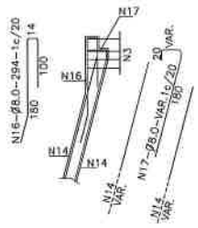

NOTAS

1– LA CANTIDAD DE ARMADURAS SERA DETERMINADA POR LAS MEDIDAS REALES DEL ENCOFRADO PARA CADA TIPO DE ALCANTARILLA

2– EN LA TABLA ESTAN COMPUTADAS AMBAS CABECERAS

3– ACERO AP-420 DM

ING. CARLOS CHAVEZ

Ing. Sergio Samaniego
Superintendente de Obra

ROGGIO
BENITO ROGGIO E HIJOS S.A.

MINISTERIO DE OBRAS PÚBLICAS Y COMUNICACIONES

GOBIERNO NACIONAL

Paraguay de la g

46 (cuarenta y seis)

ALCANTARILLA – DETALLE DE ARMADURAS

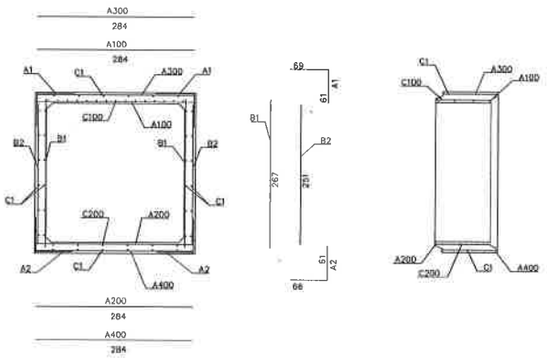

POS.	ø	CANT.	LARGOS	
			Unit. (cm)	Total (m)
A100	16	6	284	17
A200	16	10	284	28
A300	12	4	284	11
A400	12	4	284	11
A1	16	15	130	20
A2	16	15	127	19
B1	12	9	267	24
B2	12	11	251	28
C100	12	10	99	10
C200	10	4	99	4
C1	10	6	95	6
C1	10	6	99	6
C1	10	12	99	12
C1	10	12	99	12

RESUMEN DE ACERO CA-50A

ø	LONGITUD TOTAL (m)	kgs.
16	189	67,25
12	84	74,59
10	17	26,83
Total kgs.		168,67

AR DE 2.50 x 2.50

CORTE DE VIGA DE BORDE DE LA LOSA INFERIOR (2x)

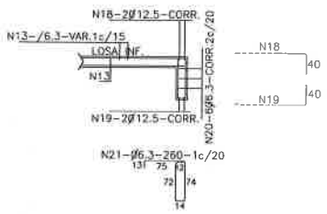

TABLA DE ARMADURAS PARA CABECERAS DE ALCANTARILLA CELULAR – 2.50x2.50																				
No.	1	2	3	4	5	6	7	8	9	10	11	12	13	14	15	16	17	18	19	20	21
Ø	12.5	12.5	10.0	10.0	8.0	8.0	8.0	6.3	8.0	8.0	10.0	8.0	6.3	6.3	6.3	8.0	8.0	12.5	12.5	6.3	6.3
C	8	8	36	—	—	—	—	—	—	—	—	—	—	—	16	—	—	4	4	12	—
LONG.	VAR	VAR	370	VAR	VAR	VAR	VAR	90	166	166	160	160	VAR	VAR	VAR	294	VAR	CORR	CORR	CORR	260

ALCANTARILLA CELULAR CUADRUPLE DE 2.50 x 2.50
VIGAS DE BORDE DE LA LOSA SUPERIOR – O = 0° Y 15°

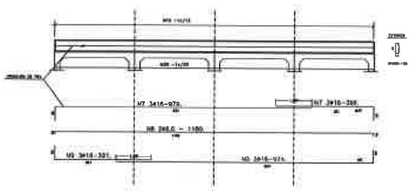

VIGAS DE BORDE DE LA LOSA INFERIOR – O = 0° Y 15°

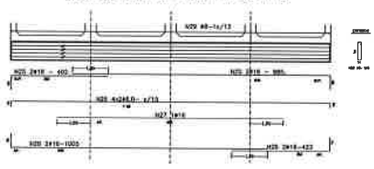

VIGA DE BORDE SUPERIOR

CORTE

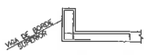

N38 Ø8–1c/20–160

9 102 9

40

VISTA

DETALLE MENSULAS SUPERIOR E INFERIOR

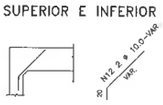

TABLA DE ARMADURAS PARA VIGAS DE BORDE DE LOSA SUPERIOR E INFERIOR – CELULAR CUADRUPLE																																									
No.	1	2	3	4	5	6	7	8	9	10	11	12	13	14	15	16	17	18	19	20	21	22	23	24	25	26	27	28	29	30	31	32	33	34	35	36	37	38
Ø	16.0	16.0	6.0	16.0	16.0	8.0	16.0	6.0	16.0	8.0	10.0	6.0	12.0	8.0	12.0	8.0	12.0	6.0	16.0	6.0	16.0	6.0	20.0	20.0	12.0	16.9	6.0	16.0	16.0	8.0	12.0	6.0	12.0	6.0	12.0	6.0	12.0	6.0	6.0
C	8	4	4	16	6	–	6	4	6	16	6	4	8	–	4	4	6	–	16	6	16	4	8	–	4	16	2	8	–	4	16	4	–	4	16	4	–	–	–
LONG.	VAR	242	VAR	VAR	VAR	193	VAR	VAR	VAR	130	VAR	VAR	VAR	130	VAR	VAR	VAR	130	VAR	VAR	VAR	VAR	VAR	193	VAR	VAR	VAR	VAR	193	VAR	VAR	VAR	193	VAR	VAR	VAR	193	VAR	VAR

Ing. Raúl Sofer
Director de Fiscalización
Consorcio Bajo Chaco

PY 09 - REMANSO-FALCÓN	Alcantarilla celular cuadruple de HºAº, 2,50mx2,50m	ESCALAS: S/E	MOPC MAPA DEL PARAGUAY AREA DEL PROYECTO BOLIVIA ARGENTINA BRASIL
	ALCANTARILLA PREFABRICADO DETALLES DE ARMADURAS CABECERAS	LAMINA Nº: ODA-02	

CABECERAS NORMALES PARA ALC

ALCANTARILLA CU

PLANTA

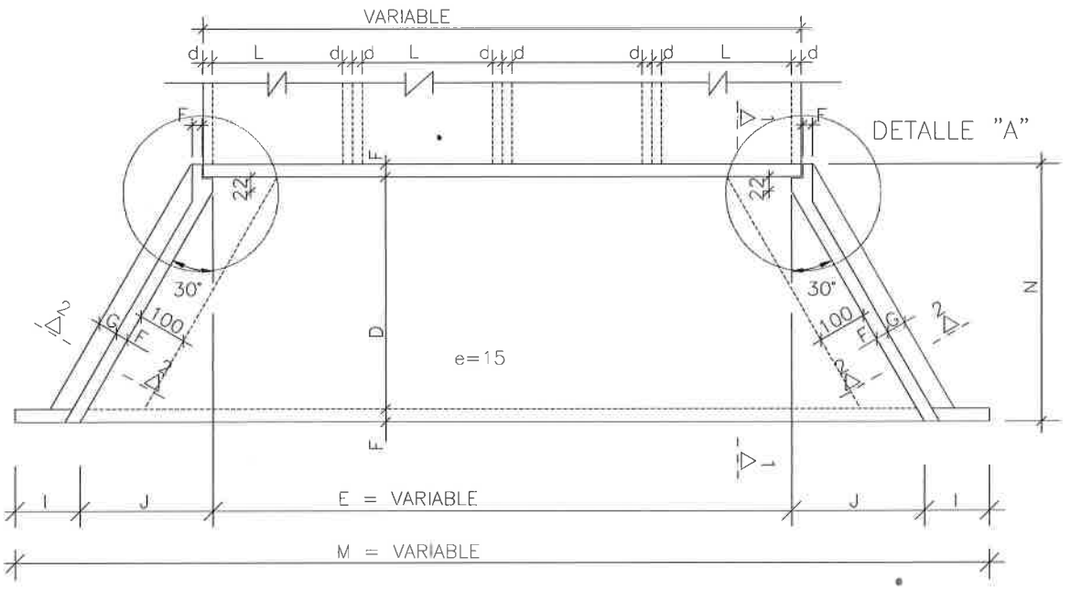

VISTA FRONTAL

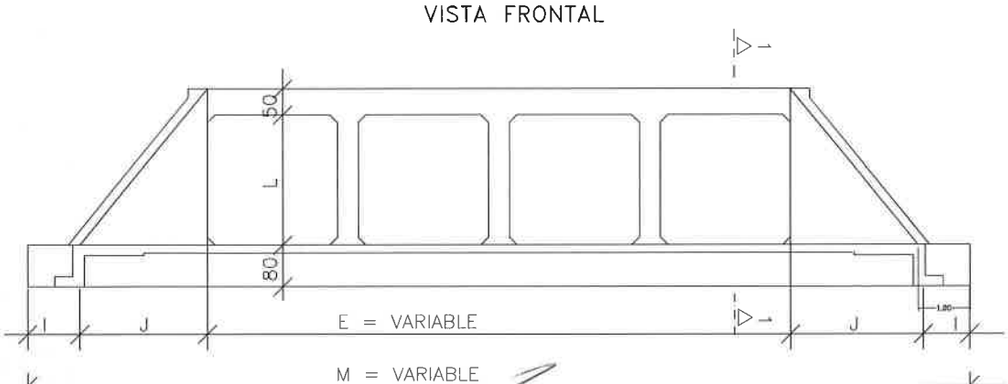

ALCANTARILLA C

MEDIDAS (cm)	2.50x fs ≥ 2.
D	4
E	4L
F	
G	
I	1
J	2
L	2
M	2I +
N	4

ALCANTARILL

DESCRIPCION
CONTRAPISO
ENCOFRADO
HORMIGON

Ing. Sergio Samaniego
Superintendente de Obra

ROGGIO
BENITO ROGGIO E HIJOS S.A.

MINISTERIO DE OBRAS PÚBLICAS Y COMUNICACIONES

GOBIERNO NACIONAL

Paraguay de la

45 (cuarenta y cinco)

ARILLAS CELULARES

RUPLE

CORTE 1–1

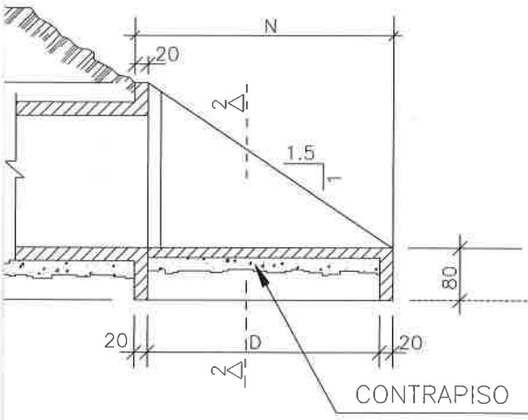

CORTE 2–2

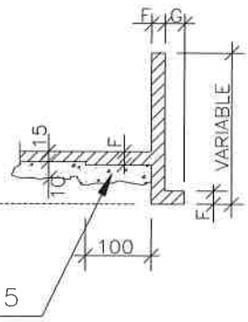

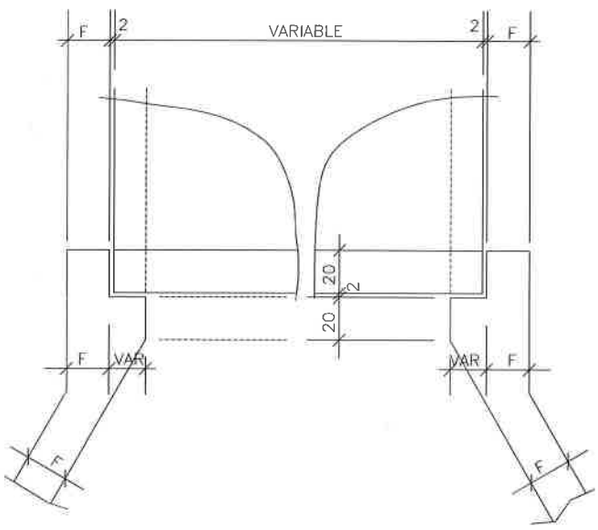

DETALLE "A" DE VISTA EN PLANTA

Ing. Raúl Sofer
Director de Fiscalización
Consorcio Bajo Chaco

PY 09 - REMANSO-FALCÓN	Alcantarilla celular cuadruple de HºAº, 2,50mx2,50m	ESCALAS: S/E	MOPC MAPA DEL PARAGUAY BOLIVIA ARGENTINA BRASIL AREA DEL PROYECTO
	ALCANTARILLA PREFABRICADO DETALLES DE CABECERAS	LAMINA Nº: ODA-01	

DETALLE

SUMIDEROS PARA DESAGUE

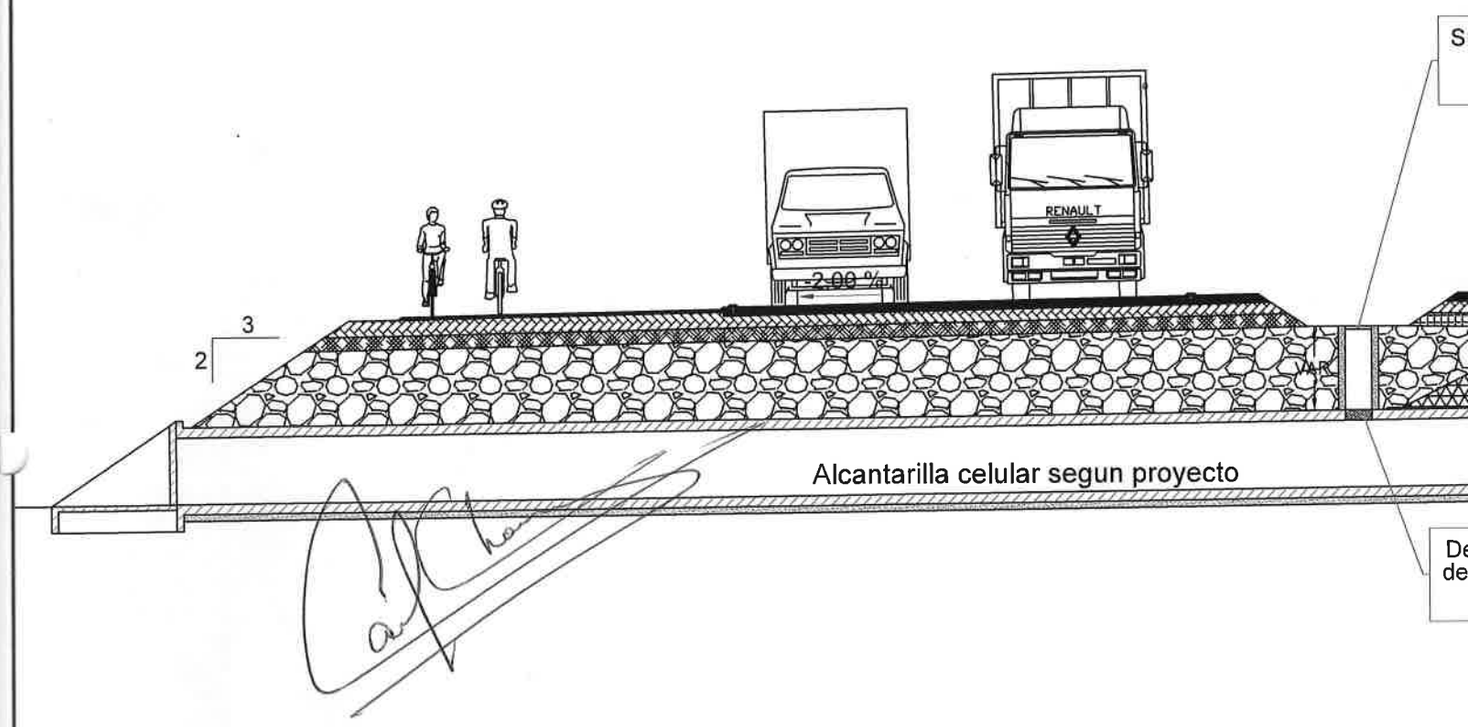

Ing. Sergio Samaniego
Superintendente de Obra

CONSORCIO
PUERTO FALCÓN

MINISTERIO DE OBRAS PÚBLICAS Y COMUNICACIONES

GOBIERNO NACIONAL

Paraguay de la

44 (cuarenta y cuatro)

EDIANERA

ro para desague de
medianera
0 cm x 40 cm

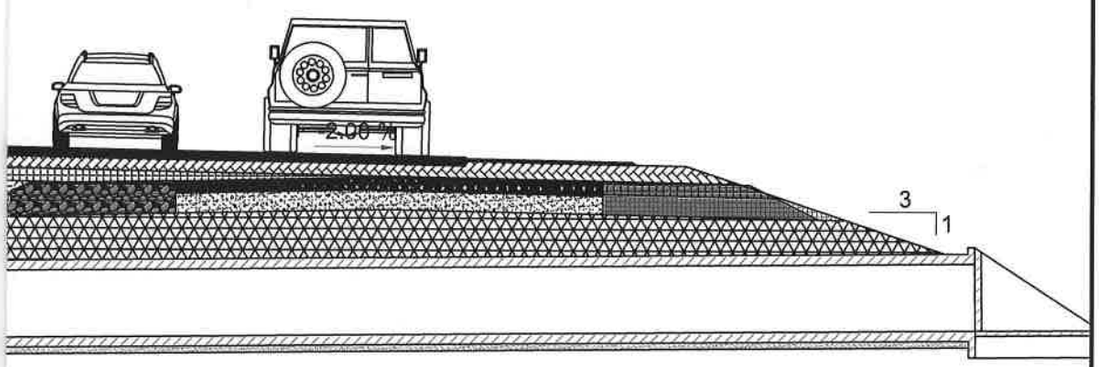

on de losa superior
arilla para conexion
on Registro

Ing. Raúl Sofer
Director de Fiscalización
Consorcio Bajo Chaco

PY 09 - REMANSO-FALCÓN	DISEÑO GEOMÉTRICO	ESCALAS: H=1:100 V=1:100	MOPC MAPA DEL PARAGUAY
	DETALLE SUMIDEROS PARA DESAGUE DE MEDIANERA	LAMINA Nº:	

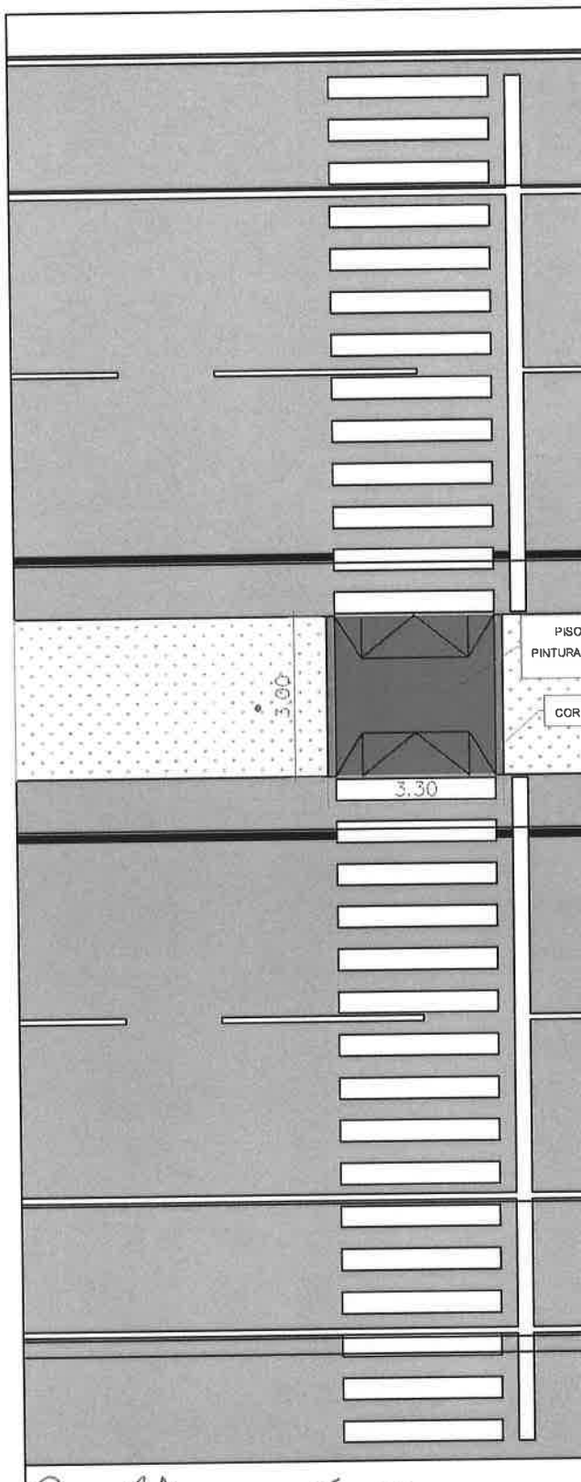

CONSORCIO
PUERTO FALCÓN

MINISTERIO DE
OBRAS PÚBLICAS
Y COMUNICACIONES

GOBIERNO
NACIONAL

Paraguay
de la

43 (cuarenta y tres)

Ing. Raúl Sofer
Director de Fiscalización
Consorcio Bajo Chaco

J. Sergio Samaniego
Superintendente de Obra

PY 09 - REMANSO-FALCÓN	DETALLE PASO PEATONAL EN MEDIANERA	ESCALAS: LAMINA Nº:	MOPC MAPA DEL PARAGUAY BOLIVIA AREA DEL PROYECTO ARGENTINA BRASIL